[ニューズムック] オーナーズバイブルシリーズ Vol.5 マツダ／アンフィニ RX-7 FD3S 平成20年5月9日発行

NEWS mook OWNER'S BIBLE Vol.005

MAZDA/ε fini RX-7 FD3S

RX-7 TYPE RS / VI

●DIMENSIONS/Overall Length:4285mm Overall Width:1760mm Height:1230mm Wheelbase:2425mm Front Wheel Track:1460mm Rear Wheel Track:1460mm Weight:1280kg ●ENGINE/Type 13B-REW:Inline 2-roters,Twin-turbo-charged with Intercooler Displacement:654×2cc Compression Ratio:9.0 Max Output:280ps/6500rpm Max Torque:32.0kgm/5000rpm ●DRIVE SYSTEM/Front Engine Rear Drive,5-speed Manual Transmission,Power Plant-Frame,Rear-Torque Sensing LSD ●SUSPENSION/Front&Rear:Double Wishbone ●STEERING/Power-assisted rack&pinion type ●BRAKE/Front:314mm Ventilated Disc with 4-pot type caliper Rear:314mm Ventilated Disc with Single-pot type caliper with manual retracting system ●WHEELS/Front:5-spoke aluminium-alloy 17×8 JJ Rear:5-spoke aluminium-alloy 17×8.5 JJ●TIRES/BRIDGESTONE POTENZA S-07 Front:235/45ZR17 Rear:255/40ZR17

3代目RX-7(FD3S)の
すべてをここに集約した
マニア必携!! 保存版**徹底解説本**

MAZDA/Efini
RX-7
FD3S

ロータリースポーツ

Photograph : Takahito Naito

孤　高　の

ZDA/Efini
RX-7 FD3S

RX-7
MAZDA/Efini
RX-7 FD3S

真にスポーツカーだと言えるクルマは、いったいどのくらいあるというのか……

NEWS mook OWNER'S BIBLE Vol.005

MAZDA/ξfini RX-7 FD3S

CONTENTS

10 **THE RX-7**
真のピュアスポーツ、その真実とは?

26 **HISTORY OF RX-7**
I型からVI型まで、ピュアスポーツとしての価値を高めた変遷を追う

50 **SHARPENED FIGHTER**
レースで活躍したRX-7たち+SHOP CARS

64 *Toshifumi Watanabe × FD3S* ‖ 人気ジャーナリストが なぜセブンを愛し、乗り続けるのか……

68 **ROTARY ENGINE**
今改めて、ロータリーエンジンの優秀性について考えてみる
RE系図 ロータリーエンジンの歴史を知る

76 **MAINTENANCE**
RX-7ならではのツボをおさえた完全メンテナンスガイド

100 **MECHANISM**
Body Package / Engine Room / Chassis / Body
ボディパッケージ/エンジンルーム/シャシー/ボディ
FD3S DATA 主要諸元
SHOP LIST 全国ショップリスト

212 **Question&Answer**
まだまだ知りたいRX-7のこと

220 **BUYER'S GUIDE**
中古車選びで失敗しないためのポイント

226 **CATALOG GALLERY**
クルマを造り上げたマツダがイメージするRX-7が、そこには濃密に綴じ込められている

COVER PHOTOGRAPH : TAKAHITO NAITO

RX-7

THE RX-7

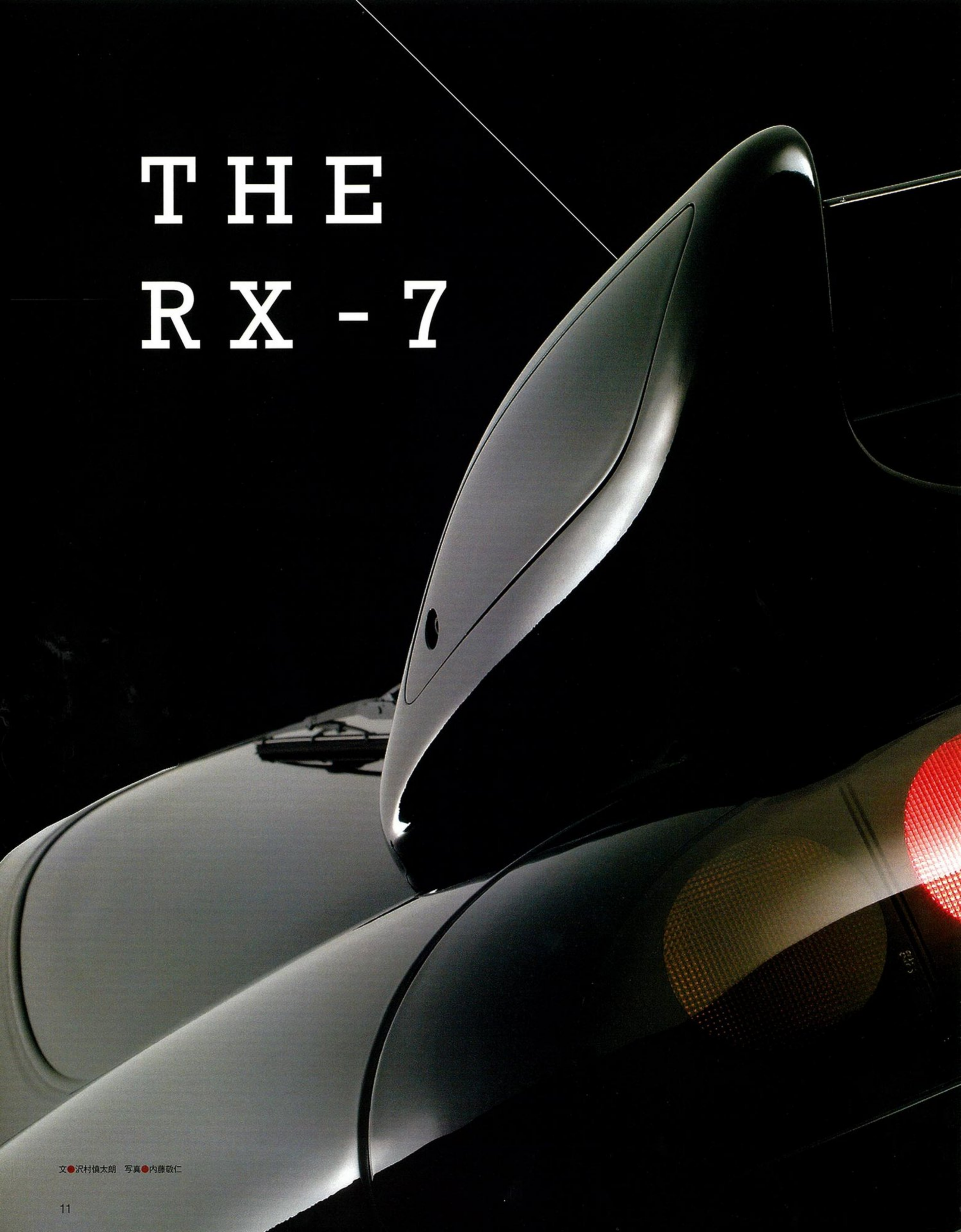

文●沢村慎太朗　写真●内藤敬仁

日本に、何の言い訳も但し書きもなしに、スポーツカーだと言えるクルマは、じつはごくわずかしかない。

FD3S、すなわち3代目RX-7は、そのなかの貴重な1台である。

たとえば新世代ロータリーを搭載したRX-8も、鳴り物入りで先日登場した日産GT-Rも、リヤに+2座を持つ高性能GTクーペだ。RX-7も+2座を持つが、そこにだれかを座らせるためにこのクルマを買う人間は皆無だろう。ポルシェ911のそれと同じで、これがあくまで便宜上の形だけのものであることは世界中が知っているのだ。

また、3世代目に突入したユーノス/マツダ・ロードスターやホンダS2000は、傑出した出来栄えではあるが、あくまで「オープンカーという世界のなかで」という注釈がつくスポーツカー。たとえばフェラーリや911と同じ土俵で言い訳なしのスクラッチ勝負する存在とはちょっと違う。

そうやって考えていけば、FD3Sのようにスポーツカーと断言できる日本車がいかに稀な存在か気づくだろう。1989年デビューのホンダNSX。そして91年デビューのFD3S。専用設計のスポーツカー。企画から開発の一から十まで、ただひたすらスポーツカーとなるために生を受けたクルマは、この20年で2台しかないのだ。

それだけではない。FD3SはFRという駆動方式において、ある種の究極といえるスポーツカーなのだ。

何が究極なのか。何をもってそう断言するのか。

根拠はその体躯。具体的にはその寸法である。FD3Sは思い浮かべるイメージよりもずっと小さい。全長4295㎜。全幅1760㎜。ホイールベース2425㎜。全長と全幅はアクセラやオーリス級で、ホイールベースはデミオやヴィッツより短い。4.2m台の長さと1.8mを切る横幅を持ち、前輪と後輪の間は2.4mというFDのこの数字こそが、究極の証なのだ。

クルマの運動性能を推し量るための数字はいろいろある。たとえば、カタログやPR文によく使われるのはパワー・ウエイト・レシオやゼロヨン計測タイムから始まって、より専門的なヨー求心加速Gなど。しかし、それらはあくまで出した「結果」の数値であって、生まれながらの素養を直接的に物語るものではない。

一方、マニアや通の間で、その「素養」を物語る数値として脚光を浴びるのがフットプリントの比率である。これは要するに、4つのタイヤが地面に描く四角形のタテヨコ比で、ホイールベース÷前後トレッドの平均値で算出される。この数字は、シャシーのもつ機動性と安定性のキャラクターを根本的なところで規定するとされ、大きい(つまり四角形が細長)と安定性寄りになり、小さいと機動性に優れると言われている。

それはたしかにそのとおり。たとえばフェラーリはこの比率を、美術の世界でいう黄金比とほぼ同じ1.6に見定め、ここ30年以上ずっとその内外を遵守しているくらいだ。

だが、それはあくまで「比率」である。机上計算やシミュレーションの世界の、いわば理論の数字である。いっぽう我々の生身の感覚は、割り算や掛け算で出したそういう比率とは、ちょっと違うところにある。自動車において、我々が本能的にまず感じとるのは、比率でなく絶対値。絶対的な寸法なのだ。

日本に真のスポーツカーは少ない

ＦＤ３Ｓは、その貴重な１台である

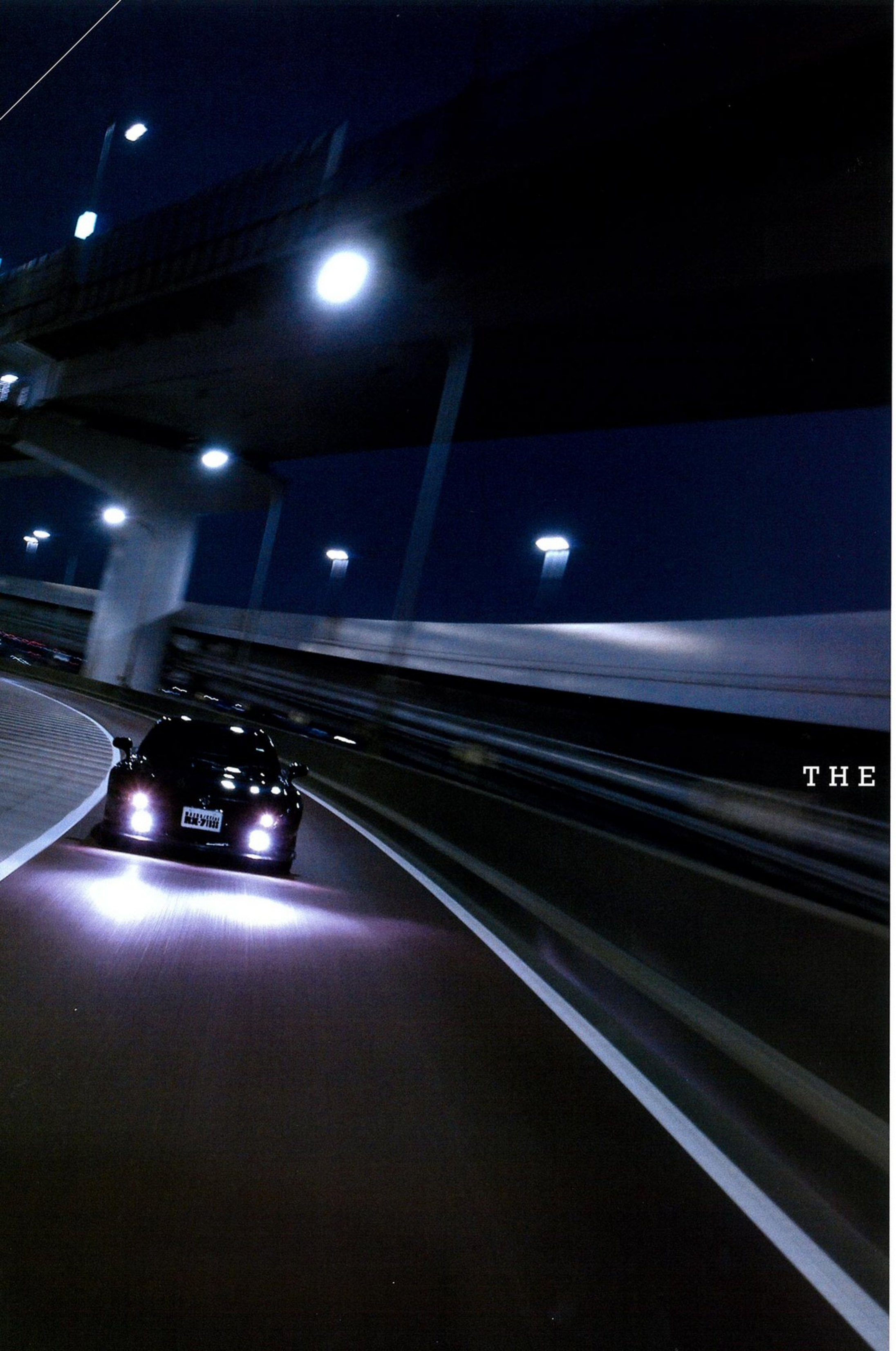

THE RX-7

only the lonely

こんな話を知っているだろうか。動物は本能的に他人との距離をある一定以上に保とうとするのだという。人間もそうで、半径1～2mの円と言われるエリアを侵して近寄って来られると、恐怖と不快を感じるのだ。

それに合い通じることが、自動車と人間の関係においてもある。全長で4mを大きく超えるクルマ、全幅で1.8mを越えるクルマは、いわゆる「一体感」は生まれない。どんなにアシが良くて動きがムダなく引締まっていても、余るほどパワーがあって加速が自由自在でも、その寸法を超えてデカいクルマに「一体感」は発生しない。

こういう感覚はあくまで絶対的なもので、日本は道が狭いからとか峠がクネクネ小さく曲がりくねっているからとかは関係ない。真っ直ぐが続く高速でも広いサーキットでも、それは感じ取ることができる。そういう場面では「大きいほうが楽」なことも多いが、それと一体感は別の話。これは走らせる場所の条件とは無関係なことなのだ。

またホイールベースでも同じようなことあって、それは2.4mあたりが境目となる。これ以上長いと、それがミドシップでもFRでも、何か後ろに余計なものを引きずっている感じが出てくる。

抽象的で分かりにくければ、具体的な例を出そう。後輪駆動で走りを楽しめる日本車として今も人気を誇るクルマに、S13型からS15型までの日産シルビアがある。これら3世代のシルビアは、みな全長4.5m、ホイールベース2.5m前後だ。そのシルビアとFD3Sの車体感覚を比べれば、いま言ったことがイメージ的に掴めるだろう。FDに比べて、シルビアはやっぱりGTクーペの仲間だと感じてしまうはずだから。

全幅ではF355が好例になる。全長もホイールベースも何とか先ほどの数字に収まるこのフェラーリの名作は、しかし全幅が1.9m以上もあって、左右のタイトさが欠けて、そこで一体感を削ぐ。身近な例ではクラウンとセルシオス／LS。世界基準に従って全幅1.8mをはっきり越すセルシオ／LSに対して、日本国内モデルのクラウンは1.7m台を厳しく守っていて、両者の違いはあらゆる場面で感じることになる。

こうした「一体感」と車体寸法の絶対値の関係は、1919年式T型フォードから、フェラーリ・ポルシェから最新のGT-Rに至るまで、数え切れないほどの自動車に乗って出てきた結論で、FD3Sのデザイン責任者だった佐藤洋一氏にも取材の折に話して、「なるほど、興味深い見方だ」と理解を頂いたことがある。

そんな風にスポーツカーとして得がたい車体をもつFD3Sと、ほとんどそっくり同じ寸法をもつFRスポーツカーがある。あのフェラーリ250GTOだ。

250GTOは、市販車ベースのレーシングカーで、レースの世界がミドシップに移行する直前の1960年代前半に、無敵を誇った名作。言ってみればFR時代のフェラーリの究極のスポーツで、世界中のエンスージアストの憧れであり、その相場価格は今や6億円を超える。この250GTOの全長は4.3m強、全幅は1.6mちょうど、ホイールベースは2400㎜。時代ゆえ、さらにタイトな全幅を除けば、FDのそれにぴたり重なるのだ。

フェラーリ史上最高最強のスポーツカーと賞される250GTOとFD3Sは、スポーツカーの運動性能の出発点となる車体寸法において、同一の素養を持っていたのである。

稀代の名車フェラーリ２５０ＧＴＯと

ぴたり重なる天性の素質

稀代の名車フェラーリ250GTO。それと生き写しの寸法を持つFD3S。この2台と同じ寸法のFRスポーツカーは、自動車の歴史を振り返ってもほとんど見当たらない。

現行Z33型フェアレディZは、全長4.3mの2座クーペで、そこからすればFD以降で初めてスポーツカーと呼びたくなったクルマ。だが、そのホイールベースは何と2650mmもあり、要するにそれはスカイラインクーペの短縮版バリエーションであって、遺伝子レベルからしてスポーツカーとして生まれてきたのではないことが知れてしまうのだ。

さらには、いまひとつの絶対値がFD3Sの素養の優秀性を物語る。

それは車重だ。

我々がクルマを「軽い」と思うかどうか。その境目はまず1000kgだ。初代ロードスターやAE86が1t以内に納まっていたという事実から、1tという線引きの意味を掴んでもらえるだろうか。

次の境目は1.3t。じつはエンジン出力で200馬力を超えるくらいになると、トラクションが掛かるという面でも、重量による安心感という面でも、もう少し質量があったほう

my one and only love

がいいと感じるようになる。しかし、重すぎてもダメ。その上限が1.3tだ。これ以上あると人はなんらかの重さを車体に感じるようになる。1.2t台というのは、言ってみれば「軽々しくはない」が「重くはない」、つまり適度な軽さなのだ。

これまた絶対値の話である。カーボンやアルミを使って、「大きさの割りに軽い」という比率の話では、我々は軽さを肌で実感できない。比率でいえば驚くほど軽量化されていたNSX。絶対値で1.3t台中盤。そのNSXに乗っても、だれもライトウエイトとは感じなかったことが、そのことを裏打ちしている。

そしてFD3Sの車重は1.2t台の中盤なのだ。開発陣の執念のおかげで達成したというその数字は、衝突規制がまだ今ほど厳しくない時期とはいえ、極めて優秀なもの。軽量化には熱心でない欧州車だと、Bセグメント(ヴィッツ級)ですら1.2t台に至っており、また先出のZ33が1.5tあることを考えれば、今やそれは奇跡の数字といっていい。

つまりこういうことだ。FD3Sのサイズと車重は、FRスポーツカーの理想であり、それは今ではとうてい実現不可能なもののように見えるのである。

ここまで述べてきたのは、FD3Sの素養のところでの優秀性である。FDは結果として生まれる「性能」が素晴らしいと言ったのではない。

FD3Sの登場から17年が過ぎた。今や「結果」の性能でFDを越えるクルマは珍しくない。FF実用車をターボと4WDで重武装して、FDよりも速く走れるクルマはたくさんある。とりあえずデカい排気量のエンジンを積んで、硬いアシと最新のハイグリップタイヤでそれを受け止める、だから走らせれば速い、しかし素養はただの乗用車、なんてのも山ほどある。たとえばドイツ産のそうしたスーパー乗用車たちは、ふた周り以上デカい車体と2t近い車重を持ちながら、強烈に加速して曲がる。物理的な「結果」だけでいえば、優秀なスポーツカーを上まわる乗用車は、それこそ無数に存在するのだ。

要素技術の進歩によってそんな風になってしまった世の中で、スポーツカーの存在価値はあるのか。

ある。絶対にある。

人々に愛されたスポーツカーはみな必ず、乗り手が「おれのマシンだ」と思える何かを持っている。乗用車にそれは薄い。乗って走らせるとき、物理的な速さだけじゃなく、一種ヒロイックなそういう高揚感を与えてくれるから、スポーツカーはここまで我々を虜にするのだ。

誇りを持って「おれのマシン」と思える高揚

そしてFD3Sには、誇りをもって「おれのマシンだ」と呼びたくなるそういう要素が、いくつも備わっている。

たとえばスタイリングだ。広島とアメリカのデザインチームの合作であるFD3Sのエクステリアは、それまでの日本の平板なデザインとは違う次元で成立している

聞けば、その造形は今や再現しようと思っても不可能なのだという。デザイン責任者を務めた佐藤洋一氏によれば、始めに出来上がった粘土の実寸モデルは、量産不可能だと生産部門から突き返されたのだという。ダイナミックな凹凸で構成される外板が、金型プレスでは打てないと。しかし「これでなければ」と一歩も退かない佐藤氏に、金型のベテランたちが「そこまで言うなら」と腰を上げて、長年の経験で得た特殊なノウハウを結集して量産を可能にしてくれた。だが、そうした職人たちはもうマツダを去った。技術は常に前進するから、あのとき不可能だったが、今は出来ることも多いだろう。しかし、少なくともFD3Sのあのカタチは、今やろうとしても出来ない。そういう造形なのだ。

だれにでもポルシェ924をなぞったと分かる先代FC3Sのそれが、まだ勉強の時期といえたのに対し、FD3Sは美意識そのものから一人立ちしたことが明白に分かる造形をしている。抑揚に充ちたそのデザインは、スポーツカー史に名を残す名作のひとつに数えられるだろう。どれにも似てない。そして心躍る。偏愛でなく、そう思える造形。FDのデザインは今でも輝いて、乗り手の心をときめかす。

インテリアも同じ。眼前に高くそびえるメーターパネル。車体中央を前後に伸びる補強フレームのためもあって、これまた高いセンターシル。これらにタイトに囲まれて乗り手は、バトルスーツを着込んだ戦士のように高揚するだろう。お気に入りの遊び道具を自分を囲むように並べた秘密基地ごっこを思い出す人もいるだろう。幼い頃にだれでも一度は体験したあの高揚を、男はいくつになっても忘れない動物なのだ。

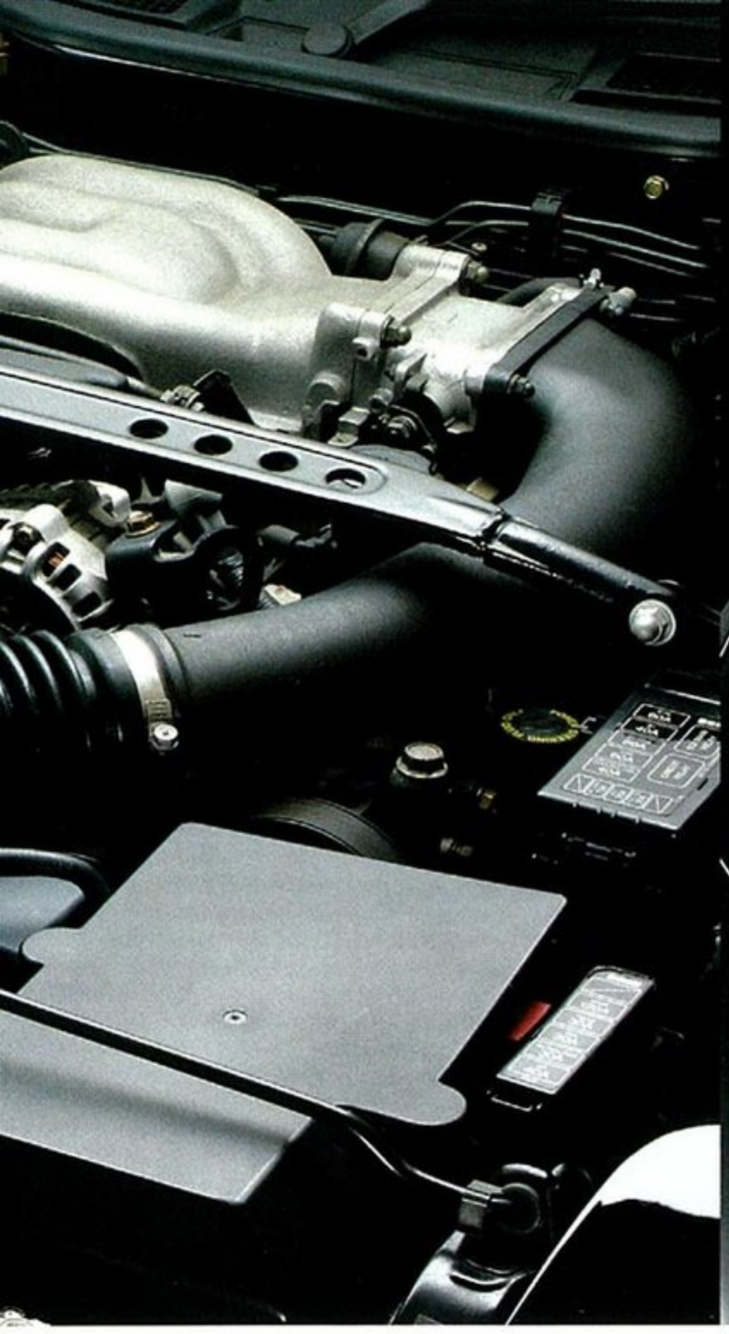

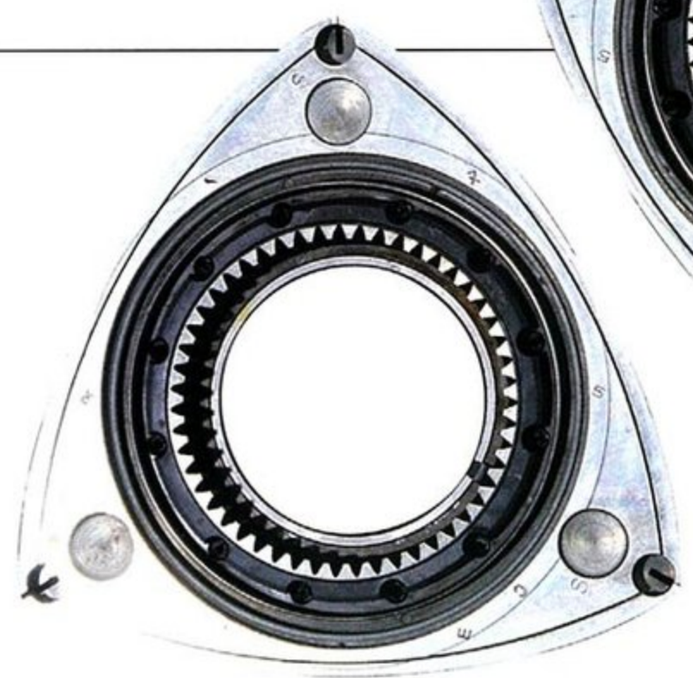

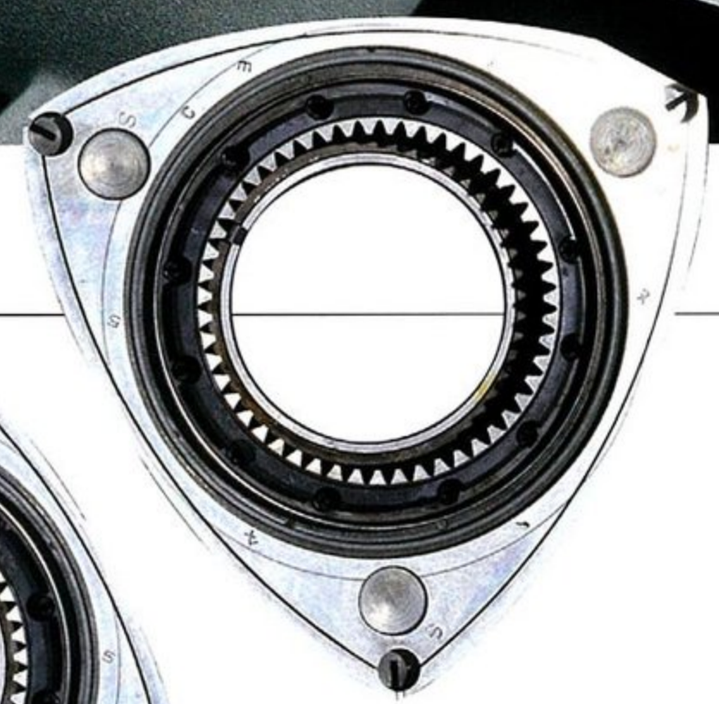

RX−7というクルマの、第一番の存在理由であるロータリーエンジンもそうだ。

フェリクス・バンケルが発明したこの独特の内燃機は、ドイツのNSUが最初に実用化した。そのときは夢のエンジンと呼ばれた。トヨタもGMもベンツも、みな高額の特許料を払って開発に着手した。しかし、すぐに放りだした。言いだしっぺのNSUまでが撤退した。そして、今やマツダが手がけるのみ。

そうなった理由はいくつもある。バンケル・ロータリーは、燃焼室が異様に扁平にならざるを得ない。燃焼室そのものも動いてしまうし、密閉されにくく、そのシール部の移動距離は通常のピストンリグに比べものにならないほど長い……などなど。これらが生むのは、ノッキングに弱く、冷却損失が大きく燃費が辛く、高回転ではパワーが出るが低速トルクは薄く、潤滑オイルは厳しく、排ガス浄化も難しいといった数多くのデメリット。しかも、それは枝葉ではなくエンジンの出発地点での不利である。

しかし依然として光り輝く美点もある。何よりもエンジンが前後に短く、重さと大きさのわりに絞り出せる馬力が大きいのである。

これを生かし、さらに前記の弱点をクローズアップしないようにする道はひとつしかない。それを載せたスポーツカーを造るのだ。前後に短いエンジンの外寸は、エンジンコンパートメント全長の短縮に効き、結果として車体寸法と前後重量配分の面で少なくない基本素養のレベルアップをもたらす。高回転型のキャラクターは踏んでなんぼのスポーツカーでは輝く。まさにそこを狙って企画されたのがRX−7で、そうした有利を突き詰めるべく、可能なかぎりエンジンを後ろに押し込んで造

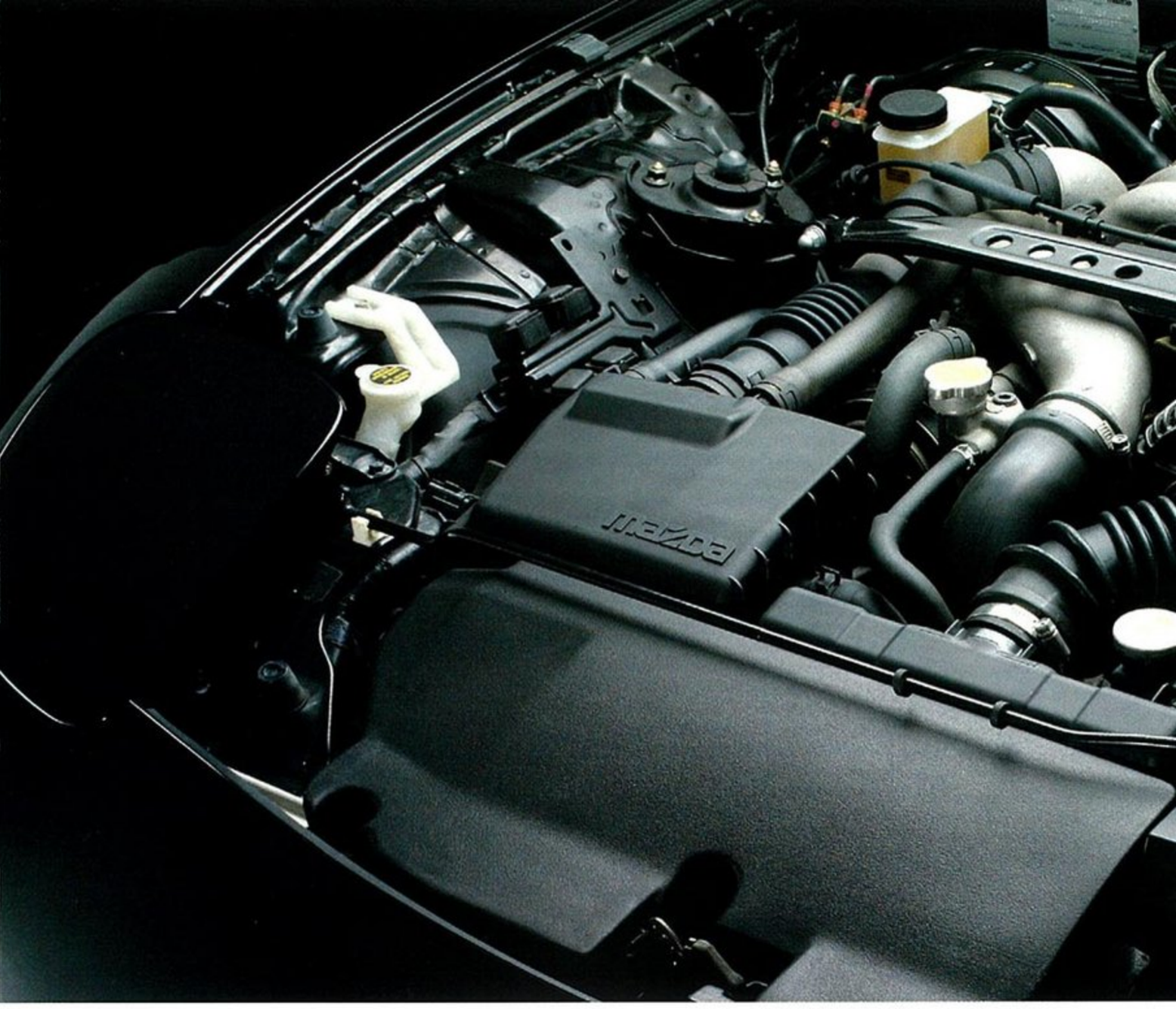

られた最終進化型がFD3Sなのだ。

FD3Sは、そういう孤高のエンジンを積む。そして、孤高のロータリーだったからこそ、FDは絶好の寸法に納まった――。

そのメカニズムは、単なる無機物を越えて、ストーリーを内包しているのである。お手軽仕立てのスーパー乗用車など歯牙にもかけぬほど、そこにはストーリーがみっちり詰まっている。

人が何かを愛するときには、ストーリーがいるのである。

そしてFD3Sの場合は、遡った過去にもストーリーがある。

じつはRX-7というスポーツカーは、初代SA22Cも、2代目FC3Sも、なんとサイズがほとんど変わっていない。冒頭で触れた全長やホイールベースの数字を見てみよう。三世代の全長は、4285/4310/4295㎜。ホイールベースは2420/2430/2425㎜。プラットフォームを流用したスキンチェンジの世代交代なら分かるが、RX-7はその都度サスペンションを始め、シャシーの内容を刷新してきている。にもかかわらずそれは大きくならなかった。FDの寸法における優位性は、すべての世代に共通するのである。

時代と共にブクブクと醜く太っていくクルマは多い。スポーツカーですら、軒並みそういうものばかりだ。しかしRX-7は最初から最後までスポーツカーとしての理念を貫き通して寸法を肥大させず、稀有な例外となった。FD3Sはそうして続いてきたRX-7の最終進化型である。FD3Sに乗るということは、そういうストーリーの、もっとも新しい章を自ら体験するということだ。

それは「おれのマシン」として目一杯の愛を注ぐに足るクルマである。

その本質の輝きは世代を超え
けっして色褪せることはない

デビューから17年が過ぎた今も、FD3S型RX-7を心に留めている。そんな人たちには色々な世代が含まれているだろう。

たとえば若い20代ならば、そうしたストーリーに憧れているかもしれない。大人の心をもつようになった30代ならば、今でも褪せないFDの物理的優位性に惹かれるかもしれない。FDの現役時代を眺めつつ、決して安くはなかったその値段に手が出せずにいた40代ならば、今こそ「おれのマシンを」と手を伸ばそうとするのかもしれない。目に映る輝きは人それぞれだろう。しかし、であっても、これだけは忘れてはならない。

FD3Sは、その性能が今どういう位置にいようと、男が愛するに足りる素晴らしい内容を持ったスポーツカーで、その内容は物理や工学の地平から、心理学や文学の領域まで内包しているということを。

いま何も知らないでFD3Sに乗れば、その表面上の影が目につくのかもしれない。たとえば、軽量化と引き換えにギリギリとなったボディ剛性は、現在の基準では充分とはいえない。

流行に投じて19や20の大径ホイールを選びそこに最新のハイグリップタイヤを履けば、間違いなくボディは悲鳴を上げる。また、13Bロータリーも決してタフとはいえない。ついに280馬力の自主規制を超えた最新のモデルに対抗しようとすれば、その寿命はさらに磨り減る。さらにRX-8を知る者ならば、エンジンマウントがいかにFDよりも優秀になったかを身体で分かっているはずだ。このときの大改良は、FDのV型で13Bの280馬力化を担当した田島誠司氏によるもの。田島氏は、FDのエンジンマウントに大いに不満があったと取材に答えて言った。

ただ、そうしたネガは言わば枝葉の部分のもの。年月を経た中古スポーツカーなら、そういう枝葉の不都合は大なり小なり出てくるものだし、本書に載るだろう改良デバイスやモディファイ部品を利用するなどして、自分で消すこともできるかもしれない。

しかし、ここまで書いてきたFD3Sの本質的な美点は、決して枝葉のことではなくクルマの幹となる本質のこと。それは他のクルマをどう改造しても得られない。FD3Sのみに備わる奇跡といっていい美点だ。

もし、そこに心惹かれるならば、時間はあまり残されていない。たぶん数年もすれば、市場にあるFDは、新車のよすがを残さないくたびれってしまったクルマばかりになるだろう。そういう悲しい個体をレストアをするしかなくて途方にくれたくなければ、今動くしかないのだ。

今動けば、きっと輝きはつかめる。幸運を祈る。

THE RX-7

HISTORY OF RX-7

1991年12月の発表から2002年８月のラインオフまで、10年半の間生産された３代目RX-7（FD3S）。国産車としては異例のモデルライフといえるが、それはこのクルマがデビュー時から極めてポテンシャルが高かったことを証明している。そして、そんなピュアスポーツとしての価値をさらに高めるべく、FD3Sは最終的にⅥ型まで進化した。その数々の改良の背景にあったものは何だったのか……ここでじっくりと探っていきたい。

文●森野恭行　写真協力●レブスピード、RX-7マガジン

RX-7 FD3S 変遷概略

1991.12	フルモデルチェンジ（Ⅰ型）
1992.10	限定車 タイプRZ
1993.8	一部改良（Ⅱ型）
1993.10	限定車 タイプRZ
1994.9	限定車 タイプR－Ⅱバサースト
1995.2	限定車 タイプRバサースト
1995.3	一部改良（Ⅲ型）
1995.7	限定車 タイプRバサーストX
1996.1	マイナーチェンジ（Ⅳ型）
1997.1	限定車 タイプRBバサーストX
1997.10	限定車 タイプRS-R
1999.1	マイナーチェンジ（Ⅴ型）
2000.10	一部改良（Ⅵ型）
	限定車 タイプRZ
2001.8	限定車 タイプRバサーストR
2001.12	限定車 タイプRバサースト
2002.4	限定車 スピリットRシリーズ
2002.8	FD3S最終ラインオフ

モデル名称一覧

型式名	モデル名称	車台番号	年式	総生産台数（国内／海外）
FD3S	Ⅰ型	FD3S-100000～	91年12月～93年8月	3万705台（1万8270台／1万2435台）
	Ⅱ型	FD3S-200000～	93年8月～95年3月	1万1431台（6611台／4820台）
	Ⅲ型	FD3S-300000～	95年3月～96年1月	4460台（4210台／50台）
	Ⅳ型	FD3S-400000～	96年1月～99年1月	9754台（9754台／0台）
	Ⅴ型	FD3S-500000～	99年1月～00年10月	5642台（5642台／0台）
	Ⅵ型	FD3S-600000～	00年10月～02年8月	7309台（7309台／0台）

ツインターボの13B-REWを搭載！「究極の走り」を目指した3代目セブン

COCKPIT

T型コンソールを中心とするREスポーツ伝統の造形ではなく、FDは左右非対称デザインのインパネを採用。メーターパネルとセンターコンソール、ドアトリムを連続する面で構成し、ドライバーを心地いいタイト感で包み込むコクピットを形成する。FCより50㎜低いヒップポイント設定もカギで、シートに収まった瞬間にスポーツドライビングに集中できる空間としている。写真のタイプXは運転席エアバッグを標準装備。

3 DIMENSIONS

ホイールベースはFCと同等。だがオーバーハングは、前を一気に125㎜切り詰め、後ろを少し伸ばすカタチで比率を修正。結果的に全長は40㎜短くなった。そして全幅は、フロントで10㎜、リヤで20㎜拡大したトレッドと、ワイドタイヤの装着に対応して1690㎜から1760㎜にワイド化。40㎜減の1230㎜になった全高とともに、超ワイド＆ローのフォルムを形成する。なんと、ボンネット高はFCより70㎜も低い！

Spec／RX-7 I型タイプX主要諸元

型式	マツダE-FD3S
ミッション	5MT(4AT)
全長×全幅×全高	4295×1760×1230㎜
ホイールベース	2425㎜
トレッド前後	1460㎜
車両重量	1290(1320)kg
エンジン型式・種類	13B-REW・水冷直列2ローター
総排気量	654×2cc
圧縮比	9.0
最高出力	255ps／6500rpm
最大トルク	30.0kgm／5000rpm
使用燃料・タンク容量	無鉛プレミアム・76ℓ
サスペンション前後	ダブルウィッシュボーン
ブレーキ前後	ベンチレーテッドディスク
タイヤ前後	225／50R16 92V

新車時価格帯 360.0万～434.0万円

type X

I

FIRST

1991.12～1993.8

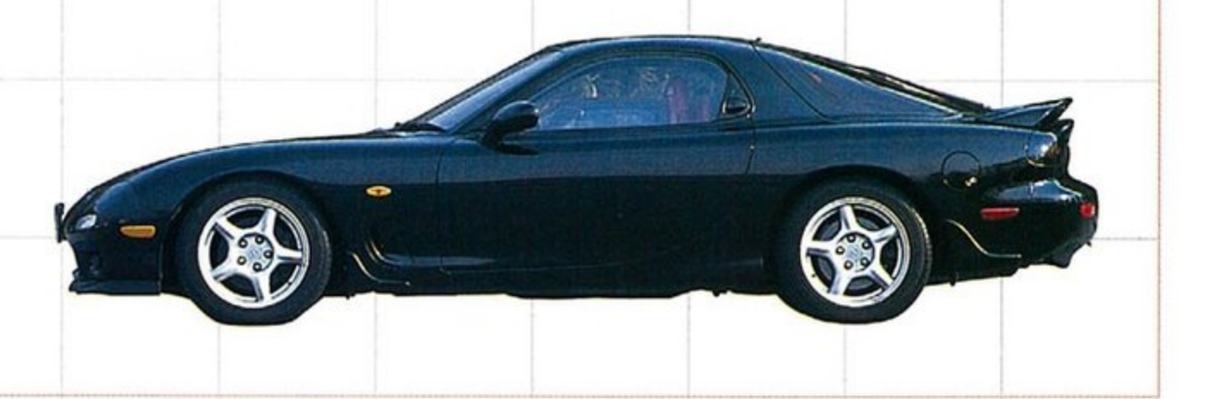

REの利点を徹底的に生かしたパッケージング

80年代後期の日本はバブル景気の真っただ中。89年のR32・GT-R、Z32フェアレディZ、ユーノスロードスター、そして90年のNSX、三菱GTOと、スポーツカー界もこれまでにない賑わいを見せていた。

で、ブームのしんがりを務めたのが、91年12月にリリースされた3代目RX-7。サバンナの名と決別し、アンフィニRX-7としての新しいスタートを切ったFD3Sは、「スポーツカー・カンパニー」を目指していた当時のマツダを象徴する気合いの入ったモデルだった。

初代SA22Cは924、2代目FC3Sは944と、歴代RX-7はつねにFRポルシェと比較され、「プアマンズ・ポルシェ」などと呼ばれることもあったが、3代目はそこから大きく飛翔。「ポルシェと勝負するなら、こんどは911だ！」の強い意気込みをもって、スポーツカーの天下取りを目指した。

そこで手をつけたのは根本からのパッケージ改革。FCでGTの方向に振れたコンセプトを修正し、RE(ロータリーエンジン)でなければ成立しない、REのメリットを生かし切るスポーツカーパッケージを構築した。好例はエンジン搭載位置で、なんと13BユニットはFCと比べて50㎜も低い位置に収められる。ねらいは言うまでもなく低重心化だ。

EXTERIOR&INTERIOR

リアルスポーツならではの緊張感が漂うコクピット

「こだわりを明確にし、必要のないものは割り切る」というのがFDの開発コンセプト。その典型が居住空間で、FCと比べてはるかにタイトな空間になっている。低く、絞り込まれたキャノピー形状のキャビンを見れば、それは一目瞭然だ。FCの後席はギリギリで実用レベルにあるが、FDの場合は子供用または手荷物置き場として割り切られている。こだわったのは軽量化、低重心化、そしてエアロダイナミクスだ。しかしながら、価格上昇を納得させるクオリティの向上にはきちんと配慮していた。こちらの代表例はタイプXで、本革シート（レッドまたはブラック）、BOSEサウンド、フルオートエアコン、サンルーフを標準で装備する。

●5速MTはFCよりさらにシフトストロークを詰めた設計。全車に革巻きノブを採用する。そしてホールドモード付き4速ATには、FCと同様にガングリップタイプのノブを採用。もちろんAT用のノブも革巻き。上質な操作感にこだわる。

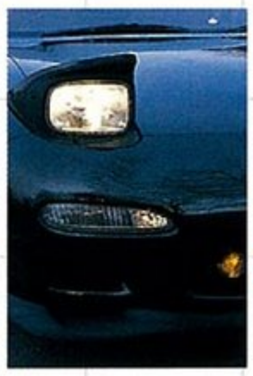

●アルミホイールは製法（高圧鋳造）とデザイン両面で軽量化を追求。8JJ×16サイズとしては驚きの7kgを達成し、ばね下重量を軽減。

MECHANISM

シーケンシャルツインターボが炸裂

FCのターボは大径シングルだが、FDの13B-REWは小径＆大径の2つのターボを組み合わせたシーケンシャルツインターボ。ユーノスコスモで導入されたものだが、RX-7用に高回転・高出力型チューンを施すことで、性能は230馬力／30.0kgmから255馬力／30.0kgmに強化されていた。FC後期型比で50馬力／2.5kgmのパフォーマンスアップを実現！

●アルミ製の上下不等長アームと、スチール製クロスメンバーで構成される前後サスは、言うまでもなくFDのために設計されたもの。FCからの流用、コスモからの転用といったハンパなことはしていない。理想のジオメトリーと軽量化を追求。

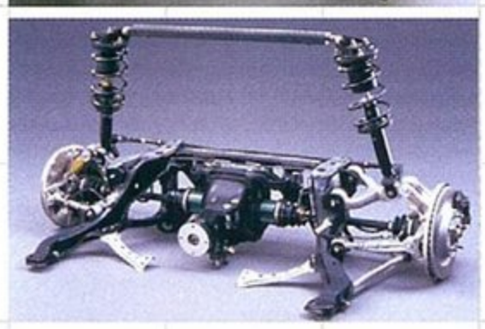

GRADE & COLOR FD3S I型グレード&カラー

	グレード	ボディカラー	内装色	備考
レギュラーモデル	タイプX	ヴィンテージレッド シルバーストーンメタリック ブリリアントブラック モンティゴブルーマイカ	ブラック	レザー
		シルバーストーンメタリック ブリリアントブラック	レッド	レザー
	タイプR タイプS	ヴィンテージレッド シルバーストーンメタリック ブリリアントブラック モンティゴブルーマイカ コンペティションイエローマイカ	ブラック	タイプRはラックススウェード タイプSはファブリック
限定モデル	タイプRZ	ブリリアントブラック	ブラック	バケットシート

CHECK POINT || チェックポイント

BOSE オーディオ

全長約2.7mのダクトにより低音を増幅する「アコースティックウェーブガイド」搭載の車載オーディオは世界初。マツダとBOSEのこだわりが生んだ高級オーディオが、タイプXに採用された。

と同時に、フロントオーバーハングを大胆に切り詰めることで、そもそもレシプロ搭載のFRスポーツより小さかったヨー慣性モーメントを、さらに削り取ることにも成功。ロー&ワイド化との合わせ技で、「速さ」や「敏捷性」をストレートに表現するフォルムを完成させた。

そして動力性能に関しては、5kg／馬力以下のパワーウエイトレシオを目標に、13Bの大幅強化と徹底した軽量化を推進。まず心臓に注目すれば、ポルシェ959に次ぐ実用化例となったシーケンシャルツインターボの技術を導入し、255馬力／30・0kgmの高性能を獲得。「なぜユーノスコスモの3ローターREを積まないのか」との声も聞かれたが、RX-7の命である運動性能のことを考えれば、ハイパワー版13B-REWがベストな選択だった。

次は軽量化。ボンネットやサスアームのアルミ化、ガラス面積やドア開口の縮小によるボディ重量の軽減に止まらず、「ZERO作戦」と名付けられた重量軽減策はリトラクタブルランプやシート構造の見直しにまで及んでいた。タイプS・5速MTで1250kgの車重がその成果。見事に馬力荷重4・90kg／馬力を達成し、RX-7はついにスーパースポーツの領域へと足を踏み入れた。

奇しくも91年はマツダ787Bが悲願のル・マン総合優勝を成し遂げた年。世界のファンの熱い視線が、マツダロータリーに注がれていた。

17インチ45／40タイヤ導入に合わせて ボディ、シャシーをファインチューン

COCKPIT

インパネやドアトリムの“シボ”をよりしっとり感ある処理に変更し、インテリア全体の質感を高めたのが見どころ。ステアリング左右リム部のレザー処理も、パンチングタイプからナチュラルタイプへと変更された。写真はタイプR。ツーリングXを除くモデルにはエアバッグの設定はなく、低慣性モーメントにこだわった設計の3スポーク革巻きステアリングを装着する。パッドセンターのマークはアンフィニのブランドロゴだ。

3 DIMENSIONS

目を引くのは、極端に低いノーズ高や、ダブルバブル形状のルーフを特徴とする小さなキャビン、そして艶めかしいラインを描く前後フェンダー。空力を強く意識したデザインがうかがえる。0.30のCd値以上に光っているのはCdxA=0.53の数値。小さな前面投影面積がものを言う。加えて揚力係数も、前後スポイラー装着車でClf=0.04、Clr=0.01と優秀だ。FDのボディは美しさと、速く走るための機能を兼備する。

Spec／RX-7 Ⅱ型ツーリングX主要諸元

型式	マツダE-FD3S
ミッション	4AT
全長×全幅×全高	4280×1760×1230㎜
ホイールベース	2425㎜
トレッド前後	1460㎜
車両重量	1330kg
エンジン型式・種類	13B-REW・水冷直列2ローター
総排気量	654×2cc
圧縮比	9.0
最高出力	255ps／6500rpm
最大トルク	30.0kgm／5000rpm
使用燃料・タンク容量	無鉛プレミアム・76ℓ
サスペンション前後	ダブルウィッシュボーン
ブレーキ前後	ベンチレーテッドディスク
タイヤ前後	225／50R16 92V

新車価格帯 338.0万～423.0万円

touring X

Ⅱ

SECOND

1993.8～1995.3

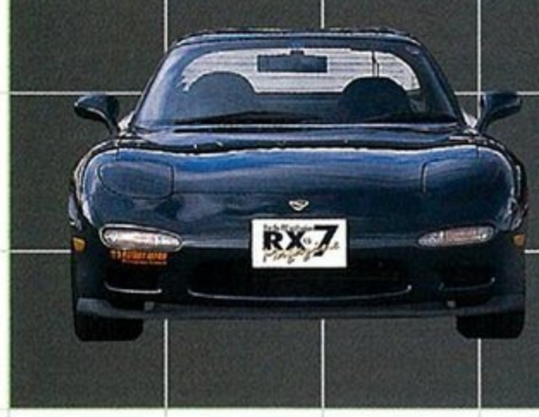

「ピュア」すぎた初期型のベクトルを正しく修正

FD3Sの基本コンセプトは「REベストピュアスポーツ」。軽量・コンパクト・ハイパワーを特長とする13Bツインターボと、速さと刺激性にこだわるドライバーを中心に据えて構築したパッケージや、メカニズム、デザインは、スポーツカーの世界に大きなインパクトを与えるものだった。しかし、そのクルマづくりはあまりにもピュアすぎた。

いざ、路上にFDが解き放たれると……FCとはレベルの違うエキサイティングな走りに高い評価が寄せられると同時に、「乗り心地がよくない」、「限界がトリッキーすぎる」、「スタビリティが不足気味」といったネガな意見も聞こえてきたのだ。

事実として、初期型FDの走りは落ち着きに欠けるものだった。とくにやっかいなのは、ワンダリングの問題と鋭い突き上げ感を伴う乗り心地。路面の荒れたところでは、速度域に限らずチョロチョロと方向を変えたがるから、つねにしっかりとステアリングを握っていなければならないほど。そしてテールスライドのコントロールも難易度が高かった。

そんな弱点に修正のメスが入れられたのが93年8月のマイチェン。詳細は囲み解説やキャプションに譲るが、サスの付け根を中心にボディが強化され、サスセッティングも全面的に見直されたのだ。効果は絶大で、

EXTERIOR&INTERIOR

細部に改良を加えて、日常の使い勝手をグレードアップ

「身のまわりの小物入れが少なすぎる」といった不満の声に応えて、センターコンソールのレイアウトが見直された。それまで標準だった灰皿がオプションとして、代わりにリッド付きの小物入れを新設。リッドは厚手のパッド付きで、シフト時に肘を適切にサポートする役目も果たす。また、その左に位置する2つのスイッチ蓋も、コインホルダーに姿を変えた。なお、メーター周りがスッキリと見えるのは、タコを100回転から500回転刻み、スピードを2.5km／hから5km／h刻みとしたメーター文字盤の変更が効いている。インパネの"シボ"、ステアリングレザーの表皮変更と相まって、コクピット全体のムードが洗練された印象に変わった。

●スピード&タコメーターの目盛りを見やすくするとともに、タイプR系はメーターリングをブラック（ツーリング系は従来どおりメッキ）に変更して精悍さを強調。リッド付きの小物入れ、コインホルダーをセンターコンソール新設して利便性を向上させた。

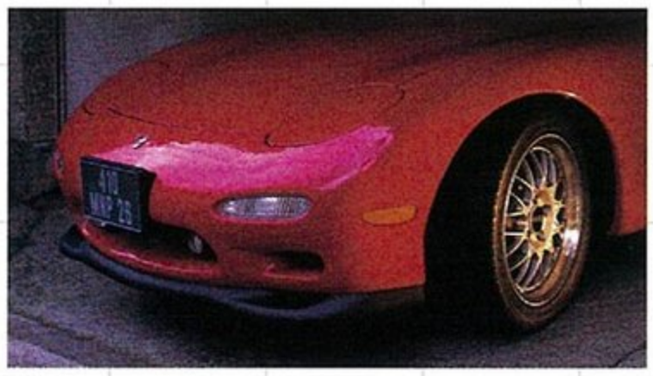

●17インチを履くとルックスはより精悍に。フォグランプをイエローからホワイトに変更して照度を改善。

●新たにオプション化された17インチシューズ。ホイールはBBS鍛造、タイヤはエクスペディアS－07だ。

GRADE & COLOR FD3S Ⅱ型グレード&カラー

	グレード	ボディカラー	内装色	備考
レギュラーモデル	タイプR タイプRⅡ ツーリングX ツーリングS	ヴィンテージレッド シルバーストーンメタリック ブリリアントブラック モンティゴブルーマイカ シャストホワイト	ブラック	タイプR、ツーリングSはラックススウェード タイプRⅡはファブリック ツーリングXはレザー
	ツーリングX	シルバーストーンメタリック ブリリアントブラック	レッド	レザー
限定モデル	タイプRZ	ブリリアントブラック	ブラック	バケットシート
	タイプR－Ⅱバサースト タイプRバサースト	ヴィンテージレッド シルバーストーンメタリック ブリリアントブラック モンティゴブルーマイカ シャストホワイト	ブラック	タイプR－Ⅱバサーストはバケットシート タイプRバサーストはラックススウェード

主な変更ポイント

- ▶ダンパー減衰力の変更
- ▶リヤスタビライザーを17.3→15.9mmに変更
- ▶Fバンプストップラバーを延長
- ▶Rバンプストップラバーをゴム製からウレタン製に
- ▶アライメントのキャスター&キングピン傾角を変更
- ▶ナンバーステーが固定式になり、全長が4280mmに
- ▶ホワイトフォグランプカラーを採用
- ▶メーター文字盤変更
- ▶エアコン触媒が134aに
- ▶リヤトレーリングメンバーを採用
- ▶助手席用バニティミラーを廃止
- ▶シガーライター&灰皿を廃止

MECHANISM

操縦安定性と乗り心地を改善

大きな変更はリヤサスメンバーの補強。足の位置決めをしっかりさせ、サスを正確かつ素直にストロークするようにした。ダンパーサイズの大型化、タワーバーの剛性向上、ジオメトリーの見直しもそれに類する改良といえる。そして、フロントを長くするとともに、リヤをゴム製からウレタン製に変更したバンプストッパーは、限界時のコントロール性の向上を狙いとする。

●タイプRのフロントと、全車のリヤに装着されるサスタワーバーをリジッド化して強化。また、吸気コレクターに連結するパイプの材質、カラーも変更されている。

●リヤクロスメンバー前方にトレーリングメンバーを追加（写真右）。さらに、フロントの形状、リヤの材質を変更することで、バンプストッパーもリファイン。

CHECK POINT ‖ チェックポイント

エアコンディショナー

環境対策を進めるためにエアコン冷媒を変更。オゾン層破壊の問題で使用禁止が決まったR12から新冷媒の134aに切り替えられた。エアコンは全車標準。ツーリングXはフルオート式だ。

FDのスタビリティやコントロール性は大幅なレベルで向上し、乗り心地もカドのないものに変わった。

逆の見方をすれば、「ZERO作戦」による軽量化はちょっとやりすぎ。必要な肉や剛性までも削ってしまった、と言わざるを得ない。加えて、グリップ力が高く、路面からの入力もきつい前235／45・後255／40サイズのZR規格17インチタイヤを導入するには、土台となるボディにも手を入れなければならなかった、という事情もあったのだ。

とはいえ、快適性を含めて走りの能力を大きく高めたのだから、ファンが改良を歓迎したのはもちろんのこと。また、AT車をツーリングシリーズとして再構成するとともに、338万円の低価格を実現したR－Ⅱを新設したラインアップの見直しも大きな話題をとなる。"R－Ⅱ"はタイプRベースの2シーターの意味。走りを中心に装備を厳選することで、手の届くプライスを具現化した。

タイプRZを標準設定に格上げ バリュー度を強化した95モデル

COCKPIT

タイプR-S、タイプRZはMOMO製本革巻きステアリングを新採用。手に馴染む感覚やスポーツ走行での操作感を、従来型と比べて向上させた。加えて、写真のタイプRZは助手席フットレストボード、運転席ドア側ニーパッド（コンソール側は全車標準）も採用し、ハードなドライビングをサポート。タイプRZはオーディオ＆エアコンレスの設定のため、コクピットのムードはスパルタン。速さに特化したモデルらしい。

3 DIMENSIONS

リトラクタブルヘッドランプやキャノピー形状のキャビン、大きく湾曲したリヤウインドウはSA22Cから継承されるRX-7のデザインDNA。シンプルな形状のリヤスポイラーを採用し、05モデルはルックスの洗練度をより高めた。また、ライバルとしてJZA80スープラが登場したことで、FDの小ささ、軽さに再びスポットライトがあたることに。全長は240㎜、全高は45㎜も小さく、車重は200kg以上も軽かった。

Spec／RX-7 Ⅲ型タイプRZ主要諸元

型式	マツダE-FD3S
ミッション	5MT
全長×全幅×全高	4280×1760×1230㎜
ホイールベース	2425㎜
トレッド前後	1460㎜
車両重量	1260kg
エンジン型式・種類	13B-REW・水冷直列2ローター
総排気量	654×2cc
圧縮比	9.0
最高出力	255ps／6500rpm
最大トルク	30.0kgm／5000rpm
使用燃料・タンク容量	無鉛プレミアム・76ℓ
サスペンション前後	ダブルウィッシュボーン
ブレーキ前後	ベンチレーテッドディスク
タイヤ前後	225／50ZR16

新車時価格帯 338.0万～423.0万円

type RZ
Ⅲ
THIRD
1995.3～1996.1

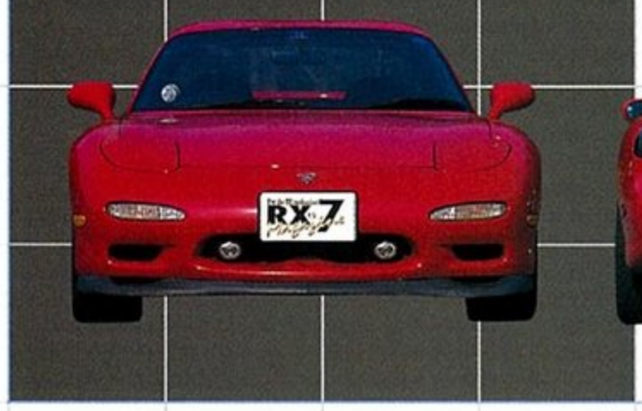

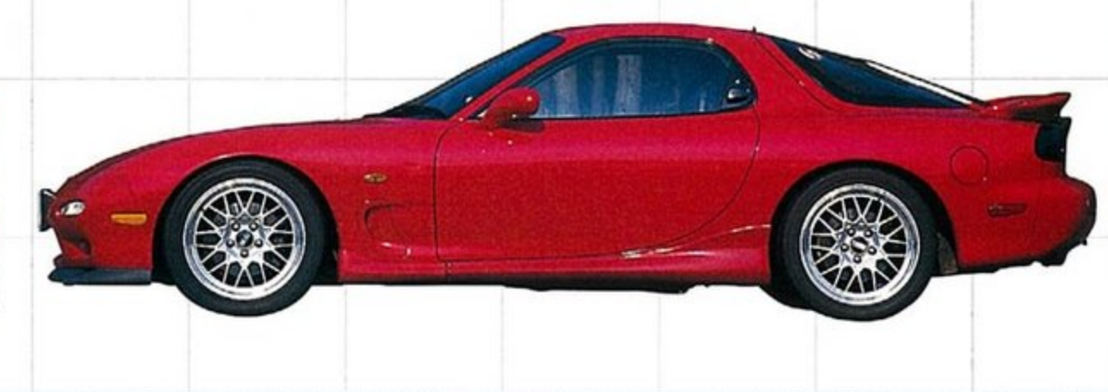

逆風に対抗する術として車種体系と価格を見直し

当時のスポーツカー界を振り返れば……日本では数年前にバブルが崩壊して販売は激減。歴代セブンがドル箱とした頼みの綱の北米市場も、高性能スポーツカーが対象の保険料高騰などがきっかけとなり、完全なる逆風が吹いていた。これはRX-7だけでなく、Zにもスープラにもあてはまることだが、高性能化、高付加価値化を目指したモデルチェンジ戦略は完全に裏目に出た。

発売当初のモデルと比べると荒削りな部分が取れ、グッと魅力的なスポーツカーに進化したにもかかわらず、FDの販売がいっこうに上向かなかったのはそれが大きな理由だ。

でも、時代の巡り合わせの悪さを嘆くだけでは何も変わらない。なんとか突破口を開かなければ！ 05モデルの投入で、FDが車種体系と価格を見直したのはそのためだ。

まずは、好評を博した限定車や特別仕様車の昇格に注目。92年10月と93年10月に限定販売され、マニアを中心に熱く支持されたタイプRZは、ここでカタログモデルにスイッチした。しかも、大径フロントブレーキやMOMO製ステアリングを新採用し、一段と走りの性能や質感を強化しての登場だっただけに、一躍シリーズの注目株になった。

また、バリューフォーマネーを最大の武器に、若者にまでFDユー

EXTERIOR&INTERIOR

標準型シートより2脚で8.5kgも軽いRECAROバケット

タイプRZは走りに徹した2シーター。変更は後席の撤去（実用的ストレージボックスを設置）に止まらず、マン・マシン・インターフェイスをより密にし、軽量化を推し進めるための本格的バケットシートを採用する。共同開発のパートナーはRECARO。FD用に選ばれたシートはそのなかでもハイグレードなもので、グラスファイバーとカーボンケブラーの複合素材をフレームに採用することで、標準型シート比で8.5kgもの軽量化を実現していた。もちろん、限界G領域でもしっかりと姿勢を保持する高度なホールド性を発揮。全体の角度を3.3度ピッチで4段階に調整できる機構も装備し、多くの走り屋に最良のドライビング環境を提供した。

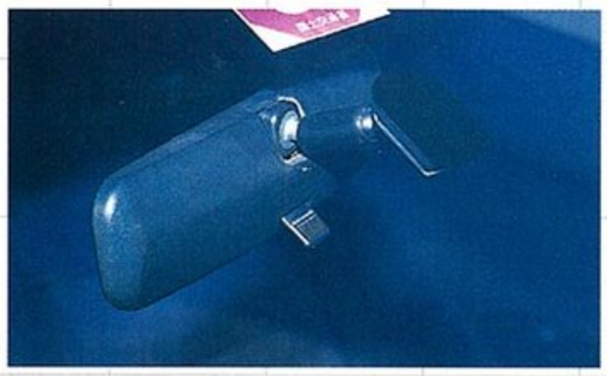

●ウインドウ接着面を小さくし、ステイ部の角度調整の自由度を高めた新デザインのルームミラーを採用。またツーリングXは、シート表皮を本革からラックススエードに変更するなどして、400万円を切るプライス設定を実現した。

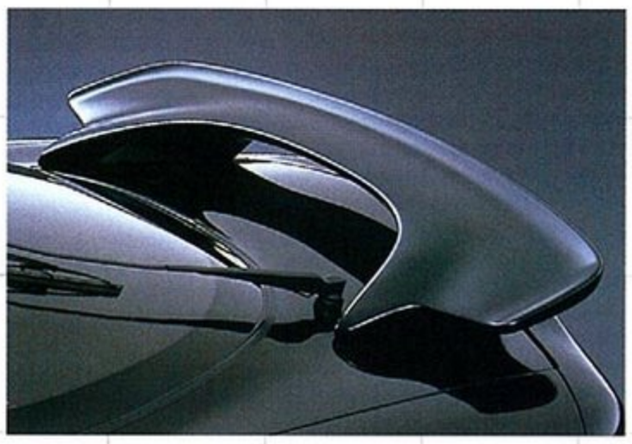

●Cd=0.045、Cl=0の揚力係数が示すように、2本ステイの新造形スポイラーはリヤゼロリフトを実現！ Cd値は0.305の実力。

●ガンメタ色の鍛造BBSはタイプRZの証。ブラックのボディ色と相まって凄味ある外観を演出。

MECHANISM

走りのメカで固めたタイプRZ

カタログモデルに位置づけを変えても、タイプRZの速さや操る喜びへの執着は不変。前8JJ／後8.5JJのBBS鍛造ホイールはタイプR-Sにも標準化されたが、RZはビルシュタイン製ダンパーや強化型のトルセンLSD、フロント17インチ用ブレーキも標準で装備！ さらにタイヤも、よりハイグリップ志向のエクスペディアS-07（R-SはS-01）を装着する。

●限定車だった93年当時（2代目）から、タイプRZのダンパーはビルシュタイン製。微低速からの高い減衰効果と、モノチューブ式本来の優れた放熱性が自慢だ。

●17インチ用大径ディスクローターをフロントに新採用。φ294㎜からφ314㎜となり、厚みも22㎜から32㎜に拡大。キャリパーはアルミ製4ポット式だ。

主な変更ポイント

- ▶タイプRZ&R-Sで17インチホイールを採用
- ▶タイプRZのブレーキを大径化
- ▶タイプRバサースト&ツーリングXでリヤスタビを13.8㎜に
- ▶リヤウイングをフローティングタイプに
- ▶リヤオーナメントがシルバーに変更される
- ▶ドアキー照明廃止
- ▶ルームミラーが高さ調整可能なダブルジョイント式に
- ▶タイプRZ&R-SにMOMO製本革巻きステアリングを採用
- ▶ツーリングXのシートをラックススウェードに変更

GRADE & COLOR FD3S Ⅲ型グレード&カラー

	グレード	ボディカラー	内装色	備考
レギュラーモデル	タイプRZ	ブリリアントブラック	ブラック	バケットシート
	タイプR-S	ヴィンテージレッド	ブラック	タイプRバサーストはファブリック
	タイプRバサースト	シルバーストーンメタリック		その他はラックススウェード
	ツーリングX	ブリリアントブラック		
		シャストホワイト		
限定モデル	タイプRバサーストX	ヴィンテージレッド	ブラック	レザー
		ブリリアントブラック	レッド	レザー
		シャストホワイト		

ザーの層を拡大した特別仕様車のタイプRバサーストも、カタログモデルとしての継続販売が決定。と同時に、タイプRは17インチタイヤ、新造形リヤスポイラー、MOMO製ステアリングを標準化して「タイプR-S」に発展。ツーリングXはシート地などを見直して、価格設定を40万円以上も引き下げて投入された。

戦略車に位置づけられるタイプRバサーストのタイヤは16インチ、ダンパーはスタンダードタイプ。大型ハードダンパーと17インチで武装するタイプR-Sとは当然のごとく差がつけられているが、走りに関するメカの基本は共通。それを考えればR-Sより62万5000円も安い価格は魅力的で、はじめからチューニングやドレスアップを考えているファンにはとくに好評を博した。

なお、新デザイン・リヤスポイラーの採用も95モデルの注目点。歩みこそ速くはないが、FD3Sは確実に進化・熟成を重ねていた。

ただし、ボディカラーの設定は、モンティゴブルーマイカが消えて全4色に減少（タイプRZはブリリアントブラックのみ）。レザーシートの設定がなくなったことからもわかるように、合理化の影がFDにひしひしと忍び寄っていた。国内5チャンネル化による拡大戦略の失策のつけが回り、マツダ本体の経営が大きくぐらついた時期だけに、「RX-7はどうなるのか？」と、ファンの心配や憂鬱も深刻さを増していた。

吸気&制御系の改良で265馬力を実現「タイプRS」を新たにラインアップ

COCKPIT

ツーリングX以外にも運転席エアバッグを新設定。他車が標準化を進めるなか、この時点でもFDがオプションとしたのは……言うまでもなくハンドリングへの強いこだわりから。エアバッグ付きステアリングは衝突の際には大きな効力を持つが、重量、慣性モーメントとも大きいため（当時のものはとくに）、操舵の軽快感や自然さをスポイルしてしまう。だから標準装着は新造形のMOMO製革巻き3スポークだった。

3 DIMENSIONS

フロント&サイドビューに変化はなく、リヤがリニューアルされている。ブラックアウトされたリヤガーニッシュの形状は不変だが、コンビランプのデザインが一新されたのだ。丸型ランプは、ファミリアREクーペに始まり、カペラRE、初代サバンナ（前期型）、FC3S（後期型）へと継承されたREスポーツのキーアイテムだ。また、新造形の17インチ5スポークアルミホイールも登場し、一段とスポーティな印象になった。

Spec／RX-7 Ⅳ型タイプRS主要諸元

型式	マツダE-FD3S
ミッション	5MT
全長×全幅×全高	4280×1760×1230㎜
ホイールベース	2425㎜
トレッド前後	1460㎜
車両重量	1280kg
エンジン型式・種類	13B-REW・水冷直列2ローター
総排気量	654×2cc
圧縮比	9.0
最高出力	265ps／6500rpm
最大トルク	30.0kgm／5000rpm
使用燃料・タンク容量	無鉛プレミアム・76ℓ
サスペンション前後	ダブルウィッシュボーン
ブレーキ前後	ベンチレーテッドディスク
タイヤ前・後	235／45ZR17・255／40ZR17

新車時価格帯 320.0万～397.5万円

type RS
Ⅳ
FORTH
1996.1～1999.1

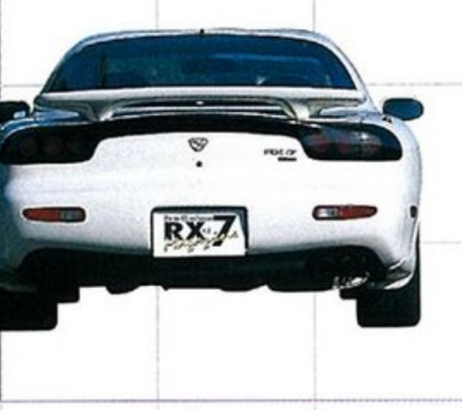

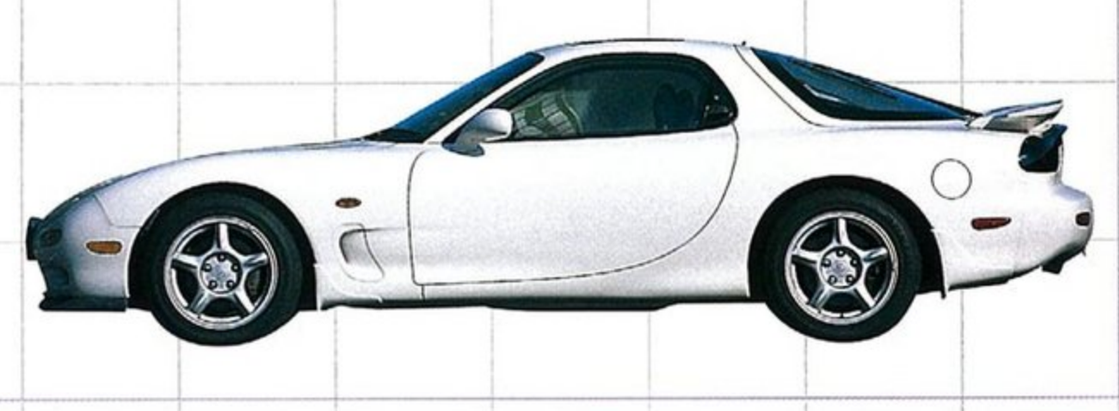

国内専用モデルになっても進化の歩みを止めないFD

デビュー4年を迎える前に、FD3Sは海外マーケットから完全撤退。3代目RX-7はついに、96モデルから国内専用車になった。

でも、そのままのたれ死ぬような消極的な生き方は、世界で唯一のREスポーツには相応しくない。96年1月にマイチェンを行い、有効なカンフル剤を注入！　外観からわかる変更点は、丸型3連リヤコンビランプや、タイプRSに標準の新造形17インチホイール（高圧鋳造）程度だが、中身は大きく進化していた。

最大の目玉は心臓。ツーリングXに搭載のAT用に変更はなかったが、MT用を255馬力から265馬力に強化。まずの一手はECUの一新。13B-REWは当初からEGI-HS（Dジェトロニック）を採用するが、演算速度の速い16ビットECUを導入することで、その能力をフルに発揮させることが可能になった。

加えて、インテークパイプの内径を拡大し、エアクリーナー下流のパイプ形状を改良することで、大径・高速型のセカンダリーターボが主役となる高回転域の吸気流量増大も実現。570㎜Hgの最大過給圧（4000回転時）に変化はないが、7500回転時の過給圧が400から450㎜Hgに高められていた。それが、プラス10馬力の秘密だ。

そこで7500回転時の性能に注

GRADE & COLOR FD3S Ⅳ型グレード&カラー

	グレード	ボディカラー	内装色	備考
レギュラーモデル	タイプRZ	ブリリアントブラック	ブラック	バケットシート
	タイプRS タイプRBバサースト タイプRB ツーリングX	ヴィンテージレッド シルバーストーンメタリック ブリリアントブラック シャストホワイト	ブラック	タイプRBはファブリック それ以外はラックススウェード
限定モデル	タイプRBバサーストX	ブリリアントブラック シャストホワイト	レッド	レザー
	タイプRS−R	サンバーストイエロー ブリリアントブラック	ブラック	ラックススウェード

EXTERIOR&INTERIOR

ナイトドライブのムードをリフレッシュして登場

２シーターのタイプRZと、２＋２の他グレードという基本構成はそのまま。シート地はタイプRS、タイプRBバサースト、ツーリングXに上質なタッチのラックススエード、タイプRBにファブリックを使用していた。タイプRZはもちろん、超軽量RECAROバケットを標準装備する。インテリアの変更で目を引くのは、メーターや空調＆オーディオパネルの夜間イルミ。初代SA22Cの時代からRX-7は、BMWを流行の発信源とするアンバー（オレンジ系）の照明にこだわってきたが、ガラリと方向を変えてグリーン照明を新採用したのだ。違和感を覚えるファンも少なくなかったが、変更を最小にしてイメージを変えるにはこれは有効な手だて。頑固なセブン乗りにも、自然と受け入れられていった。

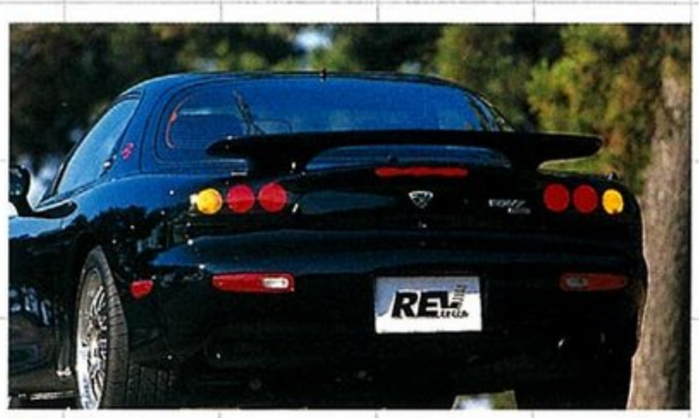

●真っ黒のリヤガーニッシュのなかに、丸型3連コンビランプが浮かび上がる演出。ピュアスポーツらしい簡潔かつ美しいデザインだ。

●写真では判別できないが、メーターや操作パネルの照明色をオレンジ系からグリーンに変更。爽快＆クール系の新演出とした。

MECHANISM

パワフル&スムーズに進化した改良型13B-REW

パッと目が行くのは赤から黒に変わったフロントタワーバーだが、進化の要点は吸気系とECU（エンジンコントロールユニット）にある。MT用ユニットは、インテークパイプの内径拡大により吸気抵抗を低減するとともに、高回転域の過給圧をアップ。ECUを８ビットから16ビットに切り替えることで制御の高精度＆高速化も図り、プラス10馬力の265馬力を達成した。

●タイプRZ専用だったギヤ比4.300のファイナルをタイプRSにも展開。加速性能をより強化した。RZと同様にトルセンLSDも強化タイプを標準装備する。

主な変更ポイント

- ▶エンジンコントロールユニットを8bit→16bitに変更
- ▶過給圧アップなどで265馬力実現(RZ、RS、RBバサースト、RB)
- ▶インテークパイプをアルミ製に変更
- ▶インダクションボックス&サージタンクの形状変更
- ▶タイプRSでファイナルギヤを4.3に変更し、強化LSDも採用
- ▶タイプRZの前後スプリングを強化
- ▶全モデルでダンパー減衰力の見直しを実施
- ▶リヤスタビライザーを17.3→15.9㎜に変更
- ▶スペアタイヤをスチール製に変更(RBバサースト、RB、ツーリングX)
- ▶リヤコンビネーションランプを丸形3灯に
- ▶97年10月からマツダエンブレムを採用
- ▶メーター照明をグリーンに変更
- ▶フロアマットをループパイル仕様に変更

目すれば、従来型と比べてトルクは1.2kgm、パワーは13馬力も増えている。パワーピークの6500回転を超えても力感がダウンすることなく、レッドゾーンの8000回転をつき抜けるようにどこまでも伸び続けていく刺激的な加速フィールは、そこから生み出されていたわけだ。

さらには、シーケンシャルツインターボの悪癖として指摘されていた4000回転前後の過給の段つき感も、265馬力仕様ではマイルドな方向に変化。これも16ビットECU導入の大きなメリットと言える。より速く、よりスムーズに乗りやすくなったのだから13B−REWの進化はだれにでもわかるレベルにあった。

そして、タイプR−Sから発展したタイプRSも注目の存在。従来の構成では「割り切りのタイプRZか、性能で妥協してタイプR−Sか」との選択に悩むファンが多かった。が、加速重視の4・300のファイナル（標準は4・100）、強化型LSD、大径フロントブレーキをRZから移植したタイプRSの登場で、「最速の2＋2」の選択が可能に…。大径ハードダンパー＋エクスペディアS−01のコンビは、タイプRZと比べて過激さは控えめ。限界域もなだめやすく、乗り心地もハードすぎず、高バランスの仕上がりだった。

また、タイプRバサーストに代えて、タイプRBとタイプRBバサーストを設定したことで、ベーシックFDの選択幅もより広がった。

渾身のビッグマイナーを実施！ 完成度を飛躍的に高めて登場

COCKPIT

メーターとステアリングの一新で、スポーティムードを加速させたのが見どころ。ついにエアバッグが標準化されたが、従来型のMOMO製４スポークではなく、新作のナルディ製３スポークステアリングを装着する。センターパッドの小型化に止まらず、リムもφ380㎜からφ370㎜に小径化。慣性モーメントを約30%も低減したのが自慢だ。さらに、一枚の革でリム部を張る製法にもこだわりを感じる。触感、操作感とも上質。

3 DIMENSIONS

全面変更されたフロントバンパースポイラーが強烈なアイキャッチ。フロントコンビランプをリヤとイメージを統一化した丸型２連のデザインに一新することで、鋭さと精悍さを強調。もうひとつの注目点はグリル開口の拡大。ラジエター用を2.1倍、インクラ用を1.8倍、オイルクーラー用を1.8倍、ブレーキ用を1.6倍に拡大し、クーリング性能を大幅に高めた。さらにフロントエアダムやリヤスポイラーの造形も一新！

Spec／RX-7 V型タイプRS主要諸元

型式	マツダE-FD3S
ミッション	5MT
全長×全幅×全高	4285×1760×1230㎜
ホイールベース	2425㎜
トレッド前後	1460㎜
車両重量	1280kg
エンジン型式・種類	13B-REW・水冷直列2ローター
総排気量	654×2cc
圧縮比	9.0
最高出力	280ps／6500rpm
最大トルク	32.0kgm／5000rpm
使用燃料・タンク容量	無鉛プレミアム・76ℓ
サスペンション前後	ダブルウィッシュボーン
ブレーキ前後	ベンチレーテッドディスク
タイヤ前・後	235／45ZR17・255／40ZR17

新車価格帯 289.8万円～377.8万円

type RS

V

FIFTH

1999.1～2000.10

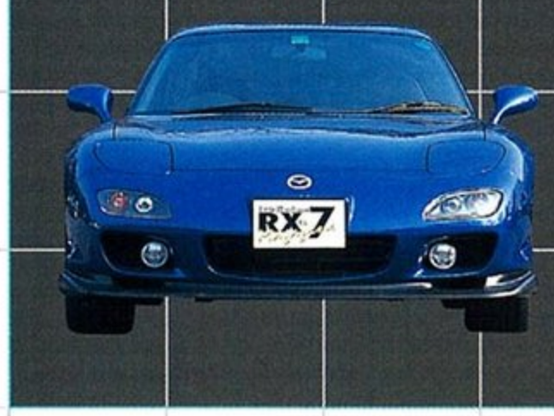

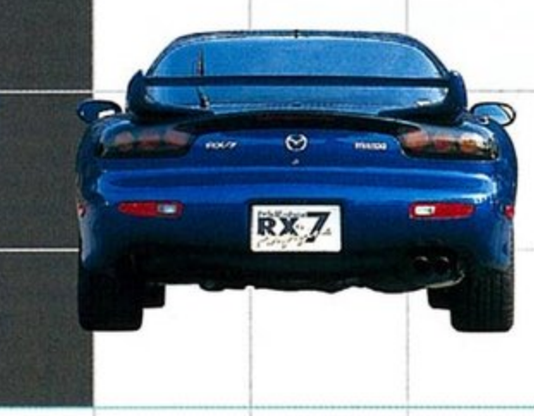

感動レベルに到達した吹けの鋭さ、応答の自然さ

Ⅳ型とV型の間に実施されたのは97年10月の改良。ここで〝アンフィニ〟の名が取れ、車名がマツダRX-7に変わった。それに合わせて、前後のエンブレムがマツダの新C-ロゴに変更されたが、FDのスタイルに意外なほどマッチしていた。

で、貴島孝雄主査を筆頭とする開発陣が、そのころに仕込み、磨き込んでいたのが次なる進化の素材やレシピ。99年1月に行われた改良は、FD史上で最大のものになった。

掲げたテーマは「操る楽しさの継承と進化」。いかにもFDらしい方向性で、まずはパワーウエイトレシオをさらに低減するため13B-REWに新たな技術を投入！ 詳細は囲み解説やキャプションを参照してほしいが、タイプRS&タイプRは悲願の280馬力を達成し、トルクも30・0から32・0kgmに強化した。

と同時に、フロントバンパーの構造材やナンバープレートホルダーなどを薄肉化、簡略化して軽量設計を徹底。タイプRSで4・57kg／馬力を実現した。当時のライバルを見れば、スープラRZは5・39、GT-R（R34）は5・57、NSXタイプSは4・71、ポルシェ911カレラは4.6kg／馬力だったのだから、いかに改良型FDが優れたポテンシャルを持っていたかがわかるだろう。

でも、絶対的な速さ以上に光って

EXTERIOR&INTERIOR

FC3S以来のブーストメーターがここで復活!

FCの6つに対して、FDのメーターは5つ。コンパクトな半円状メーターパネルに丸型5連メーターを収めたデザインは、「ピュアスポーツらしい」と基本的には好評だったが、FCにあったブースト計が廃止されたことを残念に思うファンも少なくなかった。で、リクエストに応えて復活したというわけ。上限の目盛りは、FCの450㎜Hgに対して700㎜Hgの設定。そこからも13Bの能力アップを読み取ることができる。そして、6000回転を真上に配置するタコメーターは、さらにシャープに、パワフルに高回転域まで吹けるようになったことを象徴。従来型と同様に、7500回転からがゼブラゾーン、8000回転からがレッドゾーンの表示だ。

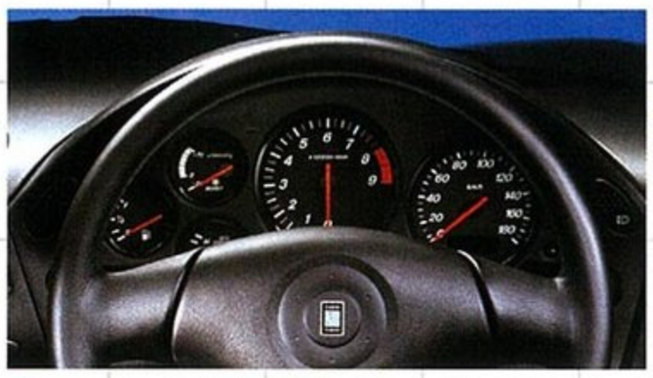

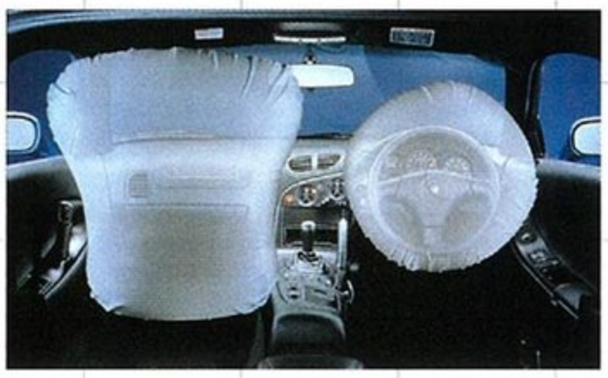

●タコメーターが垂直ゼロ指針式に変わっただけでなく、書体や目盛りもリニューアル。油圧計に代えてブースト計が装備されたのは、さらに大きな話題だ。また、安全対策も強化。運転席エアバッグと、新採用の助手席エアバッグが全車に標準設定された。

●ウィッカー付きリヤスポは可変式。前0・045/後0の標準から、同0・053/同0・075の4段目まで揚力調整が可能だ。

●エアクリーナーに直結する独立した吸気口をナンバープレート裏に新設。リヤサイドマーカーは被視認性の高い点灯式に変更。

GRADE & COLOR FD3S Ⅳ型グレード&カラー

	グレード	ボディカラー	内装色	備考
レギュラーモデル	タイプRS タイプR タイプRB	イノセントブルーマイカ ヴィンテージレッド シャストホワイト ハイライトシルバーマイカ ブリリアントブラック	ブラック	タイプR、タイプRBはファブリック タイプRSラックススウェード タイプR・Sパッケージはラックススウェード

MECHANISM

悲願の280馬力を達成した13B-REW

ターボ改良が最大の見せ場だが、フロントパイプの内径拡大やメインサイレンサーの改良による約10%の低排圧化、グリル面積拡大やエアクリーナー専用インテークの設定による冷却&吸気系の改良も見逃せない。それが280馬力に結実した! また、冷却性能に関しては255&265馬力版も280馬力仕様に準じた改良を実施。高温&高負荷での性能の安定化を図った。

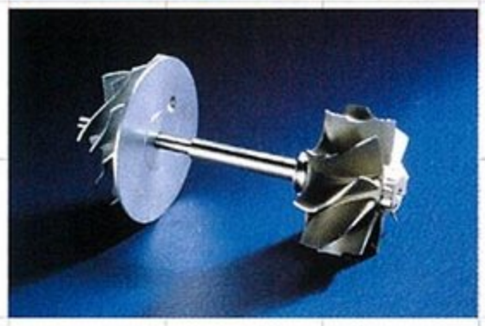

●280馬力仕様は、ウルトラハイフロー(大流量)タイプのタービンや、樹脂製アブレーダブルシールの採用でチップクリアランスを縮小したコンプレッサーを新採用。高効率化、大流量化、ハイレスポンス化を一気に実現した。6500回転時の過給圧は470から560㎜Hgにアップ。

主な変更ポイント

- ▶過給圧アップなどで280馬力を実現(RS、R)
- ▶アブレーダブルシール採用の新タービンを採用
- ▶ダンパー減衰力を全車で見直し
- ▶フロントスタビライザーを強化
- ▶リヤスタビライザーを柔らかめに設定(RS、R)
- ▶フロントバンプストップラバーをウレタン製に変更
- ▶フロントブレーキバックプレートの形状を変更、冷却効率アップ
- ▶フロントバンパー&スポイラーの形状を変更
- ▶ウイングタイプのリヤスポイラーを採用
- ▶ダークティンテッドリヤガラスを採用
- ▶メーターグラフィックを新デザインに変更
- ▶ナルディ製本革巻きステアリングを採用
- ▶リヤサイドマーカーランプを追加
- ▶ブーストメーターを標準装備、油圧計を廃止
- ▶助手席SRSエアバッグを採用
- ▶フルオートエアコンを廃止
- ▶フロントサイドリフレクターを廃止
- ▶タイプRS&RでBSポテンザS-07タイヤを標準装備

いたのは、実用域の柔軟性と力感の改善や、全域でのリニアリティや爽快感の向上。注目すべきは、2500回転以上の中速域で最大2kgm増強されたトルクと、RE生来の悪癖である回転落ちを含めた応答性の大幅改善。低速域でもグズらず、ターボ切り替えの4000回転前後もスムーズにつながり、高回転はこれまで以上にパワフルに突き抜ける新13B-REWは、ファンが待ち望んでいた理想のREターボだった。

で、もうひとつの朗報はサウンドの変化。吸気レイアウトの変更、排気系の改良などによりサウンド全般のにごりやこもり音が取れ、スッキリと耳に心地よい「REターボの新楽章」を奏でることに成功したのだ。

そして、心臓の進化に合わせてシャシーも再度ブラッシュアップ。タイプRSにビルシュタインを新採用しただけでなく、他のモデルにもばね、ダンパー、パワステバルブ特性のファインチューニングが施され、タイヤにも改良が加えられていた。

得られたのは、軽快感とリニアリティを高めたハンドリング、より落ち着いた高速スタビリティ、グッとコントローラブルになった限界特性、そして快適度を引き上げた乗り心地。つっぱり感が消えたサスは、単純に考えると快適方向に振れたように思われるが……しなやかな足の動きこそが、確かなロードホールディングとリニアなハンドリングを生み出すカギ。完成度は抜群だった。

成熟度をさらに深めることで完成の域に到達したFD3S

COCKPIT

ホワイトメーターの採用が、スポーティかつ若々しいムードに変わったポイント。時代がラップするNBロードスターのマイチェン(00年夏)と同様、ホワイトメーターを新採用し、照明色をグリーンからレッドに変更したのだ。また、ナルディ製革巻きステアリングもマイチェン。左右リム部のレザーをディンプルタイプに変えるとともに、パッド中央にマツダCIロゴ、下側スポークにナルディマークをあしらう造形とした。

3 DIMENSIONS

V型以降のモデルのフロントサイドがスッキリとして見えるのは、前端のリフレクターを廃止した効果が大。存在感を増した前後スポイラーとの相乗効果で、ルックスのスポーティ度が高まった。また、マツダの新デザインDNAである5角形グリルを、さりげないカタチで取り入れたのも見逃せない。グリル開口拡大の効能を補足すれば、フロントブレーキの冷却効率は導風板の新設も奏功して最大40%もアップしているのだ。

Spec／RX-7 Ⅵ型タイプRS主要諸元

型式	マツダE-FD3S
ミッション	5MT
全長×全幅×全高	4285×1760×1230㎜
ホイールベース	2425㎜
トレッド前後	1460㎜
車両重量	1280kg
エンジン型式・種類	13B-REW・水冷直列2ローター
総排気量	654×2cc
圧縮比	9.0
最高出力	280ps／6500rpm
最大トルク	32.0kgm／5000rpm
使用燃料・タンク容量	無鉛プレミアム・76ℓ
サスペンション前後	ダブルウィッシュボーン
ブレーキ前後	ベンチレーテッドディスク
タイヤ前・後	235／45ZR17・255／40ZR17

新車価格帯 294.8万～399.8万円

type RS
Ⅵ
SIXTH
2000.10～2002.8

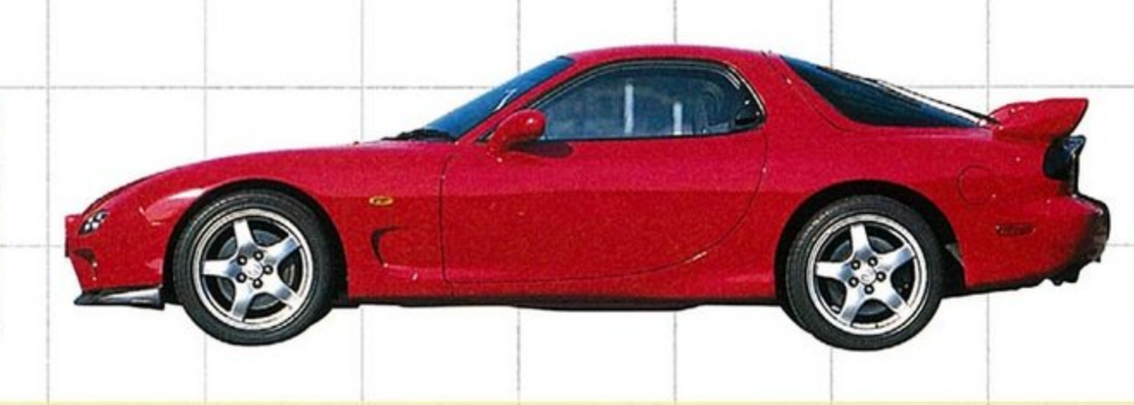

フィナーレへ向けてのたゆまぬ改良を実践

デビュー当初のFD3Sは、「速さの追求」、「操る喜びへのこだわり」にあまりにも純粋であるがために、荒削りな印象が強かった。限界付近でときに牙をむく操縦性や、とがった衝撃を伝える乗り心地はその代表。いろいろな意味で、乗り手を選ぶじゃじゃ馬だったわけだ。

しかし、Ⅱ型でのボディ補強や足の改良、Ⅲ型タイプRZでのブレーキ強化、Ⅳ型での13B-REWのリファイン、Ⅴ型での全面に渡る改良・熟成を経て、世界に自慢できる孤高のREスポーツへと成長を遂げた。その時点で、すでに海外市場からの撤退を余儀なくされていたことは、なんとも皮肉な現実だが、国内専用車になってからもFDが進化を続けたことは大きな意味があった。

90年代半ばに深刻な経営危機に瀕していたマツダが、救いの手を求めたのはかねてから資本提携の関係にあったフォード。ディアボーン(フォード本社)の支配力が増したことで、多くの役員が親会社からマツダに派遣されることになる。で、広島に活躍の場を移した彼らの多くが、〝カンパニーカー〟として指名したのは、マツダの魂といえるREを搭載したFD3Sだったのだ。

そして、重役のなかでも〝カー・ガイ〟といえる真のクルマ好きは、ほぼ例外なくREの、そしてFDの虜に

EXTERIOR&INTERIOR

「REベストピュアスポーツ」のコクピットが完結!

シート形状やカラーという基本は従来型と同じだが、ラックススエード地シートのセンター素材をラバーニット地に変更することで、フィット感とホールド性を向上させた(タイプRS、タイプRB・Sパッケージ、タイプRB・4AT)。そのほかの改良点としては、クラッチインターロック機構の新採用や、2本目のサイドインパクトバー(ロワ)の追加といった安全性強化が目を引くところ。メーター照明がグリーンから赤系色に戻ったことは"コクピット"の項で記したが、当然のようにオーディオや空調スイッチの夜間イルミネーションもレッドに変更。ナイトドライブのムードは、グッとスポーティで、エキサイティングな印象に変わった。

●ホワイトメーターの採用に合わせてメッキリングが復活。歴代でもっとも派手な演出となった。また、2DINスペースで構成されるオーディオも一新。同世代マツダ車に共通するモジュールタイプで、構成ユニットを自由に選択し、追加もできるのが魅力だ。

●タイプRSにオプション設定されたBBS鍛造17インチホイールは新意匠。Ⅳ型までのタイプはダブル10スポークだったが、新型はダブル8スポークで、印象はよりアグレッシブ! 高圧鋳造17インチより4本で2.1kg軽い。

主な変更ポイント

- ▶ABSコントロールユニットを8bit→16bit制御に変更
- ▶タイプRS、RBで、ダンパー減衰力を変更
- ▶ホワイトメーター盤を採用、照明はレッドに
- ▶モジュールタイプのオーディオを採用
- ▶ファブリック製シートのセンター生地をラバーニットに変更
- ▶パワーステアリング油圧ラインにチェックバルブを追加
- ▶クラッチインターロック機構を採用
- ▶ロワサイドインパクトバーを追加設定
- ▶ブレーキPバルブを廃止し、EBDを装備
- ▶メーターメッキリングを追加

MECHANISM

理想の走りを求めてシャシーを改良

サスチューンの見直しを行ったのは、ビルシュタイン製ダンパーを使うタイプRSと、標準径のツインチューブ式ダンパーを使うタイプRB。減衰力設定の最適化を実施した。また、V型でアシスト特性などを変更したパワーステアリング(エンジン回転数感応式)にはチェックバルブを追加。そのねらいは、ハンドリング性能の向上と操舵フィールのリファインにあった。

●ABS制御ユニットを8ビットから16ビットに高度化し、新たにEBD(電子制御制動力配分システム)を搭載。急ブレーキ時の制動距離を短縮、姿勢安定性を高めた。イエローのダンパーはおなじみのビルシュタイン。タイプRSに標準装着され、限定車タイプRZにはより姿勢変化を抑えるハードセットのものが採用された。

GRADE & COLOR FD3S Ⅳ型グレード&カラー

	グレード	ボディカラー	内装色	備考
レギュラーモデル	タイプRS タイプR タイプRB タイプRバサースト	イノセントブルーマイカ ヴィンテージレッド サンライトシルバーメタリック ピュアホワイト ブリリアントブラック	ブラック	タイプR、タイプRB、タイプRバサーストはファブリック タイプRSラックススウェード タイプR・Sパッケージはラックススウェード
限定モデル	タイプRZ	スノーホワイトパールマイカ	レッド	バケットシート
	タイプRバサーストR	イノセントブルーマイカ サンバーストイエロー ピュアホワイト	ブラック	ファブリック
	スピリットR	イノセントブルーマイカ ヴィンテージレッド サンライトシルバーメタリック チタニウムグレーメタリック ピュアホワイト ブリリアントブラック	レッド	タイプAはバケットシート タイプB、タイプCはレザーセミバケットシート

なったという。マツダの常務を務めたあと、欧州フォード社長、マセラティ社長を歴任したマーチン・リーチもその1人だ。元F3レーサーの肩書きを持つ彼は、刺激的なREフィールにぞっこん惚れ込み、「マツダの復活には、シンボルとしてのREが絶対に必要だ!」と、ディアボーンの重役たちを説き伏せた。

それが03年、RX-8での「RE復活劇」に結実したのだから、歴史の影でFDが果たした功績は大きい。FDをこよなく愛するREフリークなら、間違いなくリーチ氏が取った行動に共感を覚えることだろう。

とはいえ、FDそのものの生涯を振り返れば……RX-8の開発が本決まりになる以前に、「もはや将来性はない」との冷徹な判決が下されていた。当時のターボ技術ではNOx対策が難しいこともあって、平成12年排ガス規制のクリアを早い段階で断念したのだ。同じ道を歩んだライバルとしては、R34GT-RやS15シルビアの名が挙げられる。まさしく日の丸スポーツ冬の時代だった。

V型以降のFDは、動力性能も、ハンドリングもピカイチだっただけに「もう少し長生きしていれば」という惜別の思いは強いが、力が衰えての"引退"ではなく、力を十分残しての"勇退"の道を選んだのも、ピュアスポーツらしい潔さと言えるのでは。そして3代目RX-7のFD3Sは、スポーツカー史に燦然と輝く伝説のREスポーツになった。

LIMITED EDITION

FD3S I - VI
1992.10～2002.8

「特別な走り」にこだわるマニアを魅了したFDの系

2代目FCには、カブリオレ（FC3C）という明確に異なる個性が存在したが、FDのボディはクーペ1タイプ。当時のライバルを眺めても、NSXにはT（タルガ）、ZにはTバールーフやコンバーチブル、スープラにはエアロトップがあり、FDのラインナップは正直言って変化や彩りに乏しいものだ。

しかし、ベースとなるクーペボディの重量増加にもつながるオープントップを設定しなかったのは、セブンらしいこだわりであり割り切り。「オープンはロードスター、速さを追求するクローズドトップのピュアスポーツはRX-7、ゴージャスなクーペはユーノスコスモ」というのが、当時のマツダの戦略だ。

パワーウエイトレシオ5kg／馬力以下、そしてREスポーツでなければ不可能な身のこなしを目標として

をさらに高めた珠玉の限定車

type
RZ
（VI型）

のどがヒリヒリと渇く操縦の緊張感を楽しむ

FC3S時代の∞（アンフィニ）に相当するマニア向けモデルがタイプRZ。刺激的な加速性能と、キレの鋭いハンドリングにこだわった2シーター・セブンという本質は不変だ。そこでのカギは、徹底した軽量化、加速重視のローギヤード設定、そして思い切りよくハードに締め上げられたサス。抜群にシャープな動きを示す代償として、限界の挙動はトリッキー（初期、中期モデルはとくに）で、ピリピリと張り詰めるような緊張感を全身から漂わせる。だからこそ乗りこなす喜びにあふれる。

●RECAROフルバケットと、ガンメタ色のホイールは、初代RZから継承される伝統のアイテム。最終仕様のシューズは新造形BBS+ポテンザS-07・17インチだ。

Spec／RX-7 VI型タイプRS主要諸元

型式	マツダE-FD3S
ミッション	5MT
全長×全幅×全高	4285×1760×1230mm
ホイールベース	2425mm
トレッド前後	1460mm
車両重量	1270kg
エンジン型式・種類	13B-REW・水冷直列2ローター
総排気量	654×2cc
圧縮比	9.0
最高出力	280ps／6500rpm
最大トルク	32.0kgm／5000rpm
使用燃料・タンク容量	無鉛プレミアム・76ℓ
サスペンション前後	ダブルウィッシュボーン
ブレーキ前後	ベンチレーテッドディスク
タイヤ前・後	235／45ZR17・255／40ZR17

新車時価格 399.8万円

主要専用装備

- 2シーター2名乗車
- カーボンケブラー製フルバケットシート
- リヤストレージボックス
- 運転席ニーパッド
- レッドステッチ・ステアリング
- レッドステッチ・シフトノブ&ブーツ
- レッドステッチ・サイドブレーキブーツ
- ビルシュタインダンパー
- 専用ボディカラー（スノーホワイトパールマイカ）
- ガンメタリックBBSアルミホイール
- 助手席アルミフットレストボード

1995		1994	1993	1992
III型	II型			I型

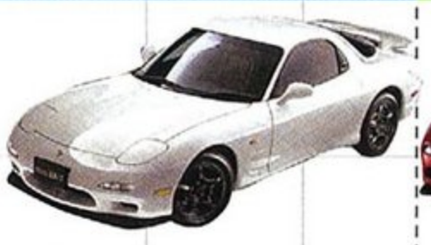

タイプRバサーストX
1995.7／777台／335.0万円

95年2月からカタログモデルに昇格したタイプRバサーストをベースに、装備の充実化を図りながら価格を抑えた限定車。リヤスポイラーやガンメタ色ホイールも標準だ。

●MOMO製ステアリングや本革シートの装備でグレード感をアップ。

タイプRバサースト
1995.2／500台(月販目標)328.5万円

特別仕様車として登場した"バサースト"第2弾。2＋2のタイプRがベースで、より多くのファンに受け入れられる内容だった。オーディオ未装着などで低価格を実現。

●SAの時代から縁のあるバサーストの耐久レースで、FDは速さと強さを遺憾なく発揮。REの優秀さを見せつけた。

タイプR-IIバサースト
1994.9／350台／299.8万円

2シーターのタイプR-IIをベースに、専用ステッカーとブルーペンガラスを採用した限定車は300万円を切る価格で話題をまく。バサースト12時間の3連勝を記念して登場。

●カタログの表紙には、豪州シドニー郊外に位置するバサースト・サーキットのコース図が誇らしげに描かれていた。

タイプRZ
1993.10／150台／435.0万円

サス回りを中心としたボディ補強を実施し、リヤを2サイズ太くした17インチタイヤを装着したことで、2代目RZの走りのバランスは大きく向上。コントロール性を高めた。

●BBSホイールと17インチタイヤ（エクスペディアS-07）を新採用。

タイプRZ
1992.10／300台／405.0万円

ブラックボディにガンメタホイールのコンビが凄味を感じさせる。「最速」を目標に能力を研ぎ澄ました限定FDの真の性能を引き出せるのは、ごく限られた手練れだけだった。

●ハード走行でもガッチリと体をホールドするRECAROバケット。

掲げた時点で、3代目RX-7はクルマづくりのベクトルを一点に定めていたのだ。それを象徴するのはタイプRZ。「国産最速」のタイトルを懸けて、NSX-RやGT-R・Vスペックとサーキットで何度となく鍔迫り合いを繰り広げた純血REスポーツは、ツインターボREの速さと、FDのパッケージの優秀性を存分にアピールする鮮烈な存在だった。

100%の速さを引き出すには、完璧なドライビングテクニックと、並み外れた反射神経が必要だったが、「乗り手を選ぶ」のもタイプRZの個性。初期型、中期型、後期型と確実に進化・熟成が図られ、コントロール性を高めていくが、それでも本質の性格はそのまま。だからこそ、タイプRZをねじ伏せる腕を持つドライバーは、多くのセブン乗りから尊敬のまなざしを向けられたのだ。

そこで培われた高度なメカと、高潔な精神を継承したのが、最終型「スピリットR」のタイプA。ドリルドディスクローターやステンレスメッシュホースは伊達ではなく、走る、曲がる、止まる……の連携は、より高度な次元に昇華されていた。

で、気になるのはREスポーツのこれから。07年東京ショーで注目の次世代RE〝16X〟がカギで、「生産化を前提とする4代目セブンの開発が動き出した」という信憑性の高い情報もある。RX-8の成功の先には、必ずやRX-7の復活が……。マツダならやってくれるはずだ!

FD3Sのスポーツスピリット純度

感謝の気持ちを込めたファイナルバージョン

生産終了直前の02年4月に、最後の限定車として投入されたのがスピリットR。構成はタイプRZベースの「タイプA」、タイプRSベースの「タイプB」と、タイプRBのAT車を基本にBBS+17インチを奢った「タイプC」だった。目を引くのは赤のシートや、ソフト塗装を施した上質なインパネ、フロントフェンダーの専用エンブレムだが、開発者の肝入りはブレーキ。タイプA&Bには「ファンへの感謝の気持ちを込めた」という新開発のローターと高剛性ホースが採用されていた。

Spec／RX-7 Ⅵ型スピリットR タイプA 主要諸元

型式	マツダE-FD3S
ミッション	5MT
全長×全幅×全高	4285×1760×1230㎜
ホイールベース	2425㎜
トレッド前後	1460㎜
車両重量	1270kg
エンジン型式・種類	13B-REW・水冷直列2ローター
総排気量	654×2cc
圧縮比	9.0
最高出力	280ps／6500rpm
最大トルク	32.0kgm／5000rpm
使用燃料・タンク容量	無鉛プレミアム・76ℓ
サスペンション前後	ダブルウィッシュボーン
ブレーキ前後	ベンチレーテッドディスク
タイヤ前・後	235／45ZR17・255／40ZR17

新車時価格 399.8万円

主要専用装備

- 大径ドリルドブレーキローター(タイプA／B)
- レッド塗装ブレーキキャリパー
- ステンレスメッシュブレーキホース
- ガンメタリックBBSアルミホイール(タイプA)
- シルバーBBSアルミホイール(タイプB／C)
- レッド塗装Fストラットタワーバー
- レッドカラーフルバケットシート(タイプA)
- 本革製セミバケットシート(タイプB／C)
- ナルディ製本革巻きステアリング(レッドステッチ)
- 本革巻きシフトノブ&シフトブーツ(レッドステッチ)
- 本革パーキングブレーキレバー(レッドステッチ)
- 専用メーター
- 専用キー
- ビルシュタイン製ダンパー(タイプA／B)
- 強化トルセンLSD
- ウィッカー付き可変式大型リヤスポイラー

●赤のキャリパーにドリルドディスクを組み合わせたブレーキが自慢。ステンメッシュホースまでを標準で採用していた。

●2シーターのタイプAはRECARO、2+2のタイプB、タイプCは本革シートを装備。シート色は鮮烈なレッドだ!

2002	2001	1997
Ⅵ型	Ⅵ型	Ⅵ型

スピリットRシリーズ

2002.4／1500台／339.8～399.8万円

タイプA、タイプBは280馬力+5速MTの本格スポーツ仕様。カチッとしたペダルタッチの専用ブレーキも装備され、"FD完成型"に相応しい走り味に仕上がっていた。

●REスポーツを日常的に、イージーに味わいたい人向けのATも設定。

タイプRバサーストR

2001.8／500台／339.8万円

ベースはタイプR。マツダスピード製のカーボン調パネルやカーボン製シフトノブなどの特別装備も魅力だが、さらなるウリは車高調の足!FDらしいマニアックな限定車。

●車高調整式ダンパーを標準装備!01年12月発売の特別仕様車「タイプRバサースト」も同じ足を採用した。

タイプRZ

2000.10／175台／399.8万円

Ⅲ型、Ⅳ型で標準設定に変わったタイプRZは、Ⅴ型で姿を消し、Ⅵ型で限定車として復活。走りに徹した2シーターはセブン乗りの憧れの的。ボディ色はホワイトパールだ。

●ビルシュタインはRS用よりハードにセット。RZ伝統のとんがった操縦性を、バランス点を引き上げ継承。

タイプRS-R

1997.10／500台／362.5万円

RE誕生30周年記念車として登場したのは、タイプRSをベースとした限定車。タイプRZ用のビルシュタインダンパー&タイヤ、助手席フットレストボードなどを装備。

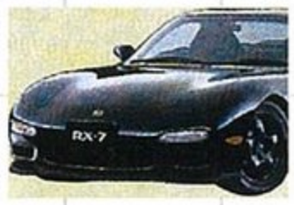

●専用色のイエローのほかにブラックも選べた。ホイールはガンメタだ。

タイプRBバサーストX

1997.1／700台／337.0万円

タイプRBの"B"はベーシックの意味。コストバリューを追求したモデルを基本として、スポーティ&豪華装備をプラスし、より魅力を際だたせたのが限定車の"X"だった。

●スポーティかつゴージャスなムードを醸し出す赤の本革シートが最大のウリ。ボディ色は白と黒を設定していた。

メーカー直系スポーツブランド

MAZDASPEED

レーシングスピリットが生きたマツダのもうひとつの顔

マツダスピードの本意ではなかっただろう。とはいえユーザー側からすれば、バランス面では問題があったかもしれないが、ひとつでもマツダスピードのアイテムを手に入れることができる、というのはうれしいことだった。

そうやって活動を続けてきたマツダスピードに暗雲が立ちこめたのは、1999年のことだった。この年の7月に株式会社マツダスピードは解散し、本社の事業部となってしまったのだ。これはマツダ車の販売不振というのが大きな要因となっているが、そのほかにもアイテムの開発／製作コストがかかり過ぎて利益率が低かったということもあるだろう。スポーツカー自体の人気低下、ひいてはクルマを操るのではなく、クルマに乗せられているドライバーが増えてきたなどさまざまな要因が絡んでいる。とはいえ、この事業部化という決断は現在から見れば正解だったといえる。規模は小さくなったとはいえマツダスピードというブランドが消滅したわけではないのだから。

99年にあの決断をしていなかったらどうなっていたのか。これは想像に難くない。07年末を持ってFD3S用のマツダスピード製アイテムは生産中止とはなっているが、在庫品の販売はまだ行われているし、ブランドさえ生きていれば、この後どういうことでも起こりうる。その希望を残してくれたことに感謝しつつ、クルマを操る楽しさを味わい続けていきたいのだ。

走りを研ぎ澄ます。これがMSのMSたる所以なのだ

すでに4半世紀前の話になるが、当時マツダはほかの自動車メーカーとは違った道を歩もうとしていた。ル・マン24時間レースへの挑戦がそれである。当初はマツダオート東京というディーラーが、チューニングしたエンジンをプライベートチームへ供給したことから始まったこのチャレンジ。参加実績を重ね結果を残しはじめると、社内プロジェクトとして本格的に動き出すこととなる。そして生まれたのがマツダスピードというモータースポーツを専業とする組織だった。

そんな生い立ちからもわかるように、マツダスピードという会社が作り出してきたアイテムは機能を重視したものとなっている。もともとはレーシングチームだっただけに、市販車用のアイテムを製作する際にも徹底したテストを重ね、走りのレベルアップが果たせるモノでなくてはならないということが、スタッフ全員の共通認識として存在していた。というよりも、マツダスピードの本来の立ち位置はあくまでモータースポーツにあって、市販車用のアイテムはモータースポーツ活動を支えるためのベースである、というほうが近かったのかもしれない。いずれにしてもマツダスピードは、愚直なまでに機能にこだわり、今の時代から見ればコストや採算をある意味軽視していたともいえるクオリティの高い市販車用アイテムを作り続けていたのだ。

そうやって活動を続けてきたマツダスピードのブランドイメージは、当然のことながら高まっていくことになる。それに伴って挙がってきたのが、マツダスピードがプロデュースしたコンプリートカーを販売しようという声だった。もちろんこれを実現するには多くの障壁を乗り越えなくてはならない。今でもあることだが、当時の運輸省からの干渉を始めとするもろもろの事柄をクリアするための努力は、並大抵のものではなかったはず。そうやって生まれてきたのが、アイテムに統一したネーミングを打ち、それをベース車両にすべてセットすることでマツダスピードが狙ったクルマに仕上げるという手法だった。

クルマをトータルで仕上げなければ勝負にならないというレースの世界で鍛えられたマツダスピード。ひとつひとつのアイテムを吟味した上でトータルバランスを見直し、走りを研ぎ澄ますために作り上げたこれらのパーツは、しかし個別での販売例が多かったようだ。それは決して

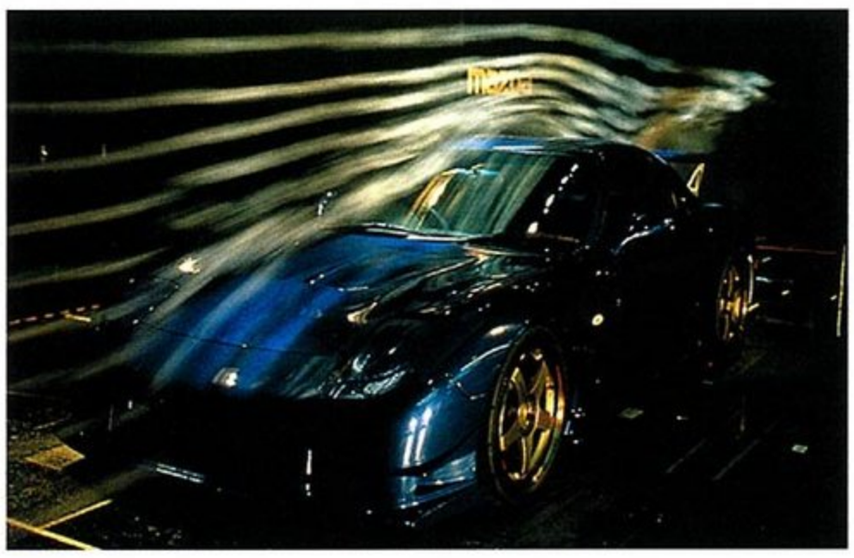

●マツダスピードのエアロパーツは風洞実験からデザインを決定したもの。メーカー直系ならではのこだわりだ。

HISTORY OF RX-7

MAZDASPEED & M2

MAZDASPEEDとは？

ディーラーの「マツダオート東京」（現・関東マツダ）が母体となって誕生したマツダ系列のモータースポーツ会社。一斉を風靡した後、マツダ本体に吸収。現在はマツダスピードブランドで各種パーツが販売されている。

MAZDASPEED TOURING KIT A-SPEC

MAZDASPEED TOURING KIT R-SPEC

文●塩見 誠　写真協力●レブスピード、RX-7マガジン

MAZDA 787B

マツダスピードの努力が実を結んだ瞬間

1983年からル・マン24時間レースへの挑戦を続けてきたマツダスピードだったが、クラス優勝こそあっても総合優勝への道は遠かった。90年には4ローターエンジンを搭載した2台の787をデビューさせたものの、この年は2台ともリタイヤ。そして91年、レギュレーション変更のためトップカテゴリーへの参戦最後の年に787Bは日本車初の総合優勝を遂げた。

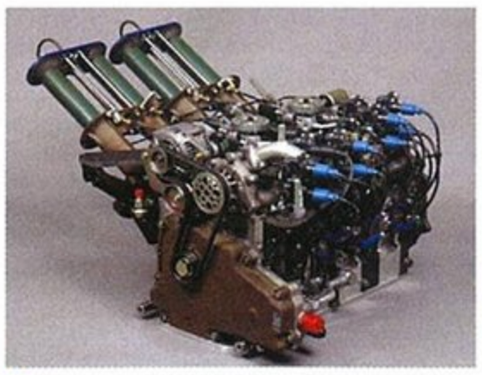

●4ローター26B型エンジンは9000回転で700馬力を発生する最高峰ユニット。

●ドライバーはバイドラー/ハーバード/ガショー。元F1パイロットを含む布陣だった。

A spec TOURING KIT

ツーリングキットAスペックⅡ 1995年

フロントノーズを一新し、アグレッシブさを前面に打ち出したAスペックⅡは、FD3Sの定番スタイルとなった。固定式ドライビングランプをバンパーに固定するというアイディアを、メーカー直系ブランドが採用すること自体、それまでの常識を打ち破るもの。また冷却性を向上させ、フロントのリフトを抑える大型のリップスポイラーを装備したそのスタイリングは、アフターエアロパーツメーカーをして「マツダスピードにこれをやられちゃかなわん」といわしめるほどのものであった。

主要チューニングパーツ

●エクステリア：フロントノーズ、リヤウイング、サイドスカート、MS-02アルミホイール（F17×8JJ+38／R17×9JJ+38）●インテリア：ステアリングホイール、シフトノブ、カーボンルックダッシュパネル ●機能パーツ：ショックアブソーバー、メタルクラッチ、機械式LSD、ブレーキパッド、テフロンブレーキライン、エアフィルター、スポーツサウンドマフラー

●初代のAスペックと比べると、明らかに激しいスタイリングとなってはいるが、まだまだ頭の堅かった販社に対して、合法パーツであるということをアピールする意味もあり、ノーマルサイズの枠内という部分は厳守されている。

時代とともに進化を続けたストリート＋αの基本形

マツダスピード・ツーリングキットAスペックというネーミングは、いまから思えば意味深なものだ。デビュー当時はマツダスピードがFD3Sの走りを磨くスペシャルパーツを出したということのほうに驚き、感激していたために気がつかなかったが、AがあるからにはバやCといった具合に、その先のレベルアップをも考えているのでは？というところに気づくべきだったのだ。

実際マツダスピードからはこのあと、Bスペック、Rスペックと走りの機能をレベルアップさせたバージョンが登場してくる。そういう意味でこのAスペックは、長期的な戦略の元にデリバリーされたクルマだったのだ。

そんなツーリングキットAスペックだが、時代とともに同じネーミングの元でマイナーチェンジを受けている。これはベース車であるFD3Sの進化があったから、ということだけではなく、クルマを取り巻く環境の変化に合わせて、という部分も大きい。ちょうどこのAスペックがデビューした90年代中盤というのは、車両法の改正などによって、合法的にチューニングできる範囲が大きく変わっていった時代だった。その流れをつかんで進化し続けていったのが、このAスペックだったのだ。

マツダスピード／RX-7（FD）用パーツ 年表

1983	株式会社マツダスピード創立
1984	ル・マン24時間耐久レースに初出場
1991	787Bにてル・マン24時間耐久レース総合優勝を獲得
	マツダに経営統合される
1992	鍛造2ピースホイールMS-01
	ツーリングキットAスペック
1993	15インチワンピースホイールMS-01R
1994	RX-7専用鍛造2ピースホイールMS-02
1995.4	ツインプレートクラッチ
1996.6	ロータリー専用オイル「ロータリー1」
	スポーツシート
	スポーツドライビングメーター
1996.10	ハイボルトシリコンリード
	MS-01 18inch
	MS-01 18inchクロームプレーテッドバージョン（400本限定）
1997.1	車高調整式サスペンションユニット
1997.2	スポーツシート・タイプF
1997.3	エアロキット・タイプ15th
1997.4	ステアリング装着型ストップウォッチ「タイムトラップ」
1997.7	スポーツシート・タイプT（ツーリングユース）
	Dカット・ステアリング

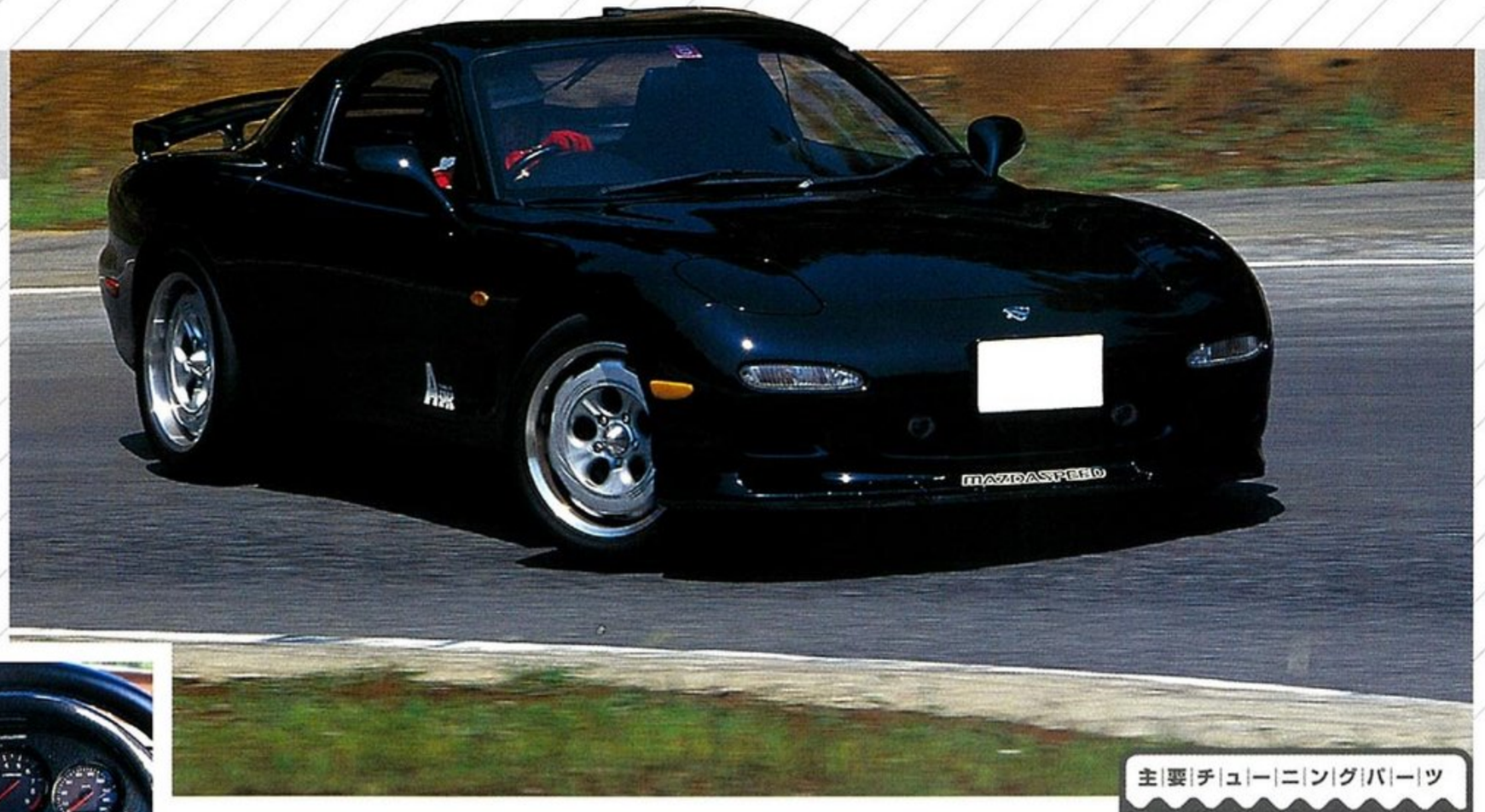

●サスペンションにホイール、マフラーとエアロ、そしてインテリアパーツをオリジナル化するというのは、コンプリートカーへの第一歩といえる。デビュー当時、そこに衝撃を受ける人が多かった。

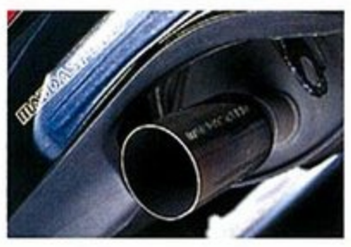

ツーリングキットAスペック 1994年

最初にデリバリーされたツーリングキットAスペックは、ノーマルにアイテムを追加したという雰囲気のエアロパーツが特長。法的な問題だけではなく、社内的にも問題が出ないよう自粛しつつできる範囲でのギリギリを目指して作られたため、このようなスタイリングとなっている。が、ここで特筆すべきは、そんなエアロパーツと同時にショックアブソーバーやマフラー、機械式デフなどといった機能パーツをデリバリーしたということだろう。トータルでセットすればマツダスピードRX-7となるという販売方法は、海外のコンプリートメーカーに一歩近づくものであったのだ。

主要チューニングパーツ

●エクステリア：フロントスポイラー（カーボン／FRP）、リヤウイング、MS-02アルミホイール（F17×8JJ+38／R17×9JJ+38）●インテリア：ステアリングホイール、シフトノブ、カーボンルックダッシュパネル ●機能パーツ：ショックアブソーバー、メタルクラッチ、機械式LSD、ブレーキパッド、テフロンブレーキライン、エアフィルター、スポーツサウンドマフラー

●もっとも特徴的なのがエアロボンネット。冷却性能の向上を主目的とし、GPPG材を使用することで軽量化も実現。発売当時の価格は19万8000円。クオリティと生産コストからすれば、これは安すぎる設定のはずだ。

ツーリングキットAスペック・タイプ15th 1997年

フロントノーズ／サイドスカート／ローマウントのリヤウイングという3点に、レーシングカーにも使われているガラスプリプレグ材を採用し、オートクレーブ成形されたエアロボンネットと、ウレタン製のフェンダーを装備したAスペックタイプ15thは、ネーミングどおりマツダスピードの15周年を記念して作られたもの。写真で見るとかなりのワイド感があるが、このフェンダーは装着状態でノーマル比+20ミリに抑えられている。これは改正された車両法の範囲内なので、車検は装着した状態のままで問題なし。デザイナーが本来仕上げたかったであろうカタチを具現化したクルマだ。

主要チューニングパーツ

エクステリア：フロントノーズ、リヤウイング、サイドスカート、エアロフェンダー、エアロボンネット、フェンダーフィニッシャー

MAZDASPEED

TOURING KIT R spec

主要チューニングパーツ

●エクステリア：フロントノーズ、サイドスカート、リヤウイング、リヤバンパーフェイス、フロント&リヤアンダーカバー、フロントコンビランプ、MS-01Sアルミホイール ●インテリア：スポーツドライビングメーター、スポーツメーターリンクシステム ●エンジンパーツ：インタークーラー、ラジエター、エアセパレータータンク、オイルクーラー、フロントパイプ、カーボンエアボックス ●機能パーツ：チタン製フロントストラットバー、アルミ製パフォーマンスバー、ステンメッシュブレーキライン、ブレーキパッド、Fアルミモノブロックブレーキキャリパー、ドリルドローター、スポーツチューンドマフラー

ツーリングキットRスペック 2002年

スーパー耐久選手権に参戦するためのベース車両として開発され、ストリートバージョンとしてデリバリーされたRスペックは、ベースとなるFD3Sに不足していたマイナー部分のレベルアップを実現したもの。アルミ製モノブロックのフロントキャリパーやサスペンション関係だけではなく、ステアリングシャフトにいたるまで強化されたブッシュ類、吸入抵抗を考慮したエアクリーナーボックスや冷却効率の高いインタークーラーなど、さまざまな部分に加えられた変更はそのまま高い戦闘力へとつながっている。風洞実験を繰り返して製作されたエアロパーツは、冷却性とダウンフォースの確保に優れたまさに逸品だ。

●吸気抵抗の少ない形状へと経路を変更されたエアクリーナーボックスや、コアの見直しによって冷却性能を向上させたインタークーラーを採用。排気系も見直され、ノーマル比で約20%のパワー&トルクアップを実現。

マツダスピード／RX-7（FD）用パーツ 年表

1997.8	エアロキット・タイプ15thに新商品を追加
1998.2	SRSエアバッグ対応ステアリングボス
1998.3	強化パワープラントフレーム（PPF）
1998.7	鍛造1ピースホイールMS-01S
1998.12	鍛造マグネシウムホイールMS-01MAG
1999.2	ブレーキパッド（Bスペック）
	エアロキット・GTコンセプト
	セレクティブLSD
	13Bロータリー・リフレッシュエンジンを発売
2001.10	ルームミラーカバー（カーボンルック）
2002.2	スポーツシート・タイプF（レッド）
2002.3	ツーリングキットRスペック

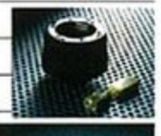

2002.4	ツーリングキットRスペックに商品追加設定（第2弾）
	スポーツサスペンションユニット（Aスペック）
2002.5	ツーリングキットRスペックに新商品を追加（第3弾）
2002.9	ツーリングキットRスペックに新商品を追加（第4弾）
2003.1	スポーツシート・タイプF（スポーティブラック）
2003.8	カーボンエアロパーツ
2003.11	スポーツオイルAスペック
2005.9	ロータリーオイルフィラーキャップ

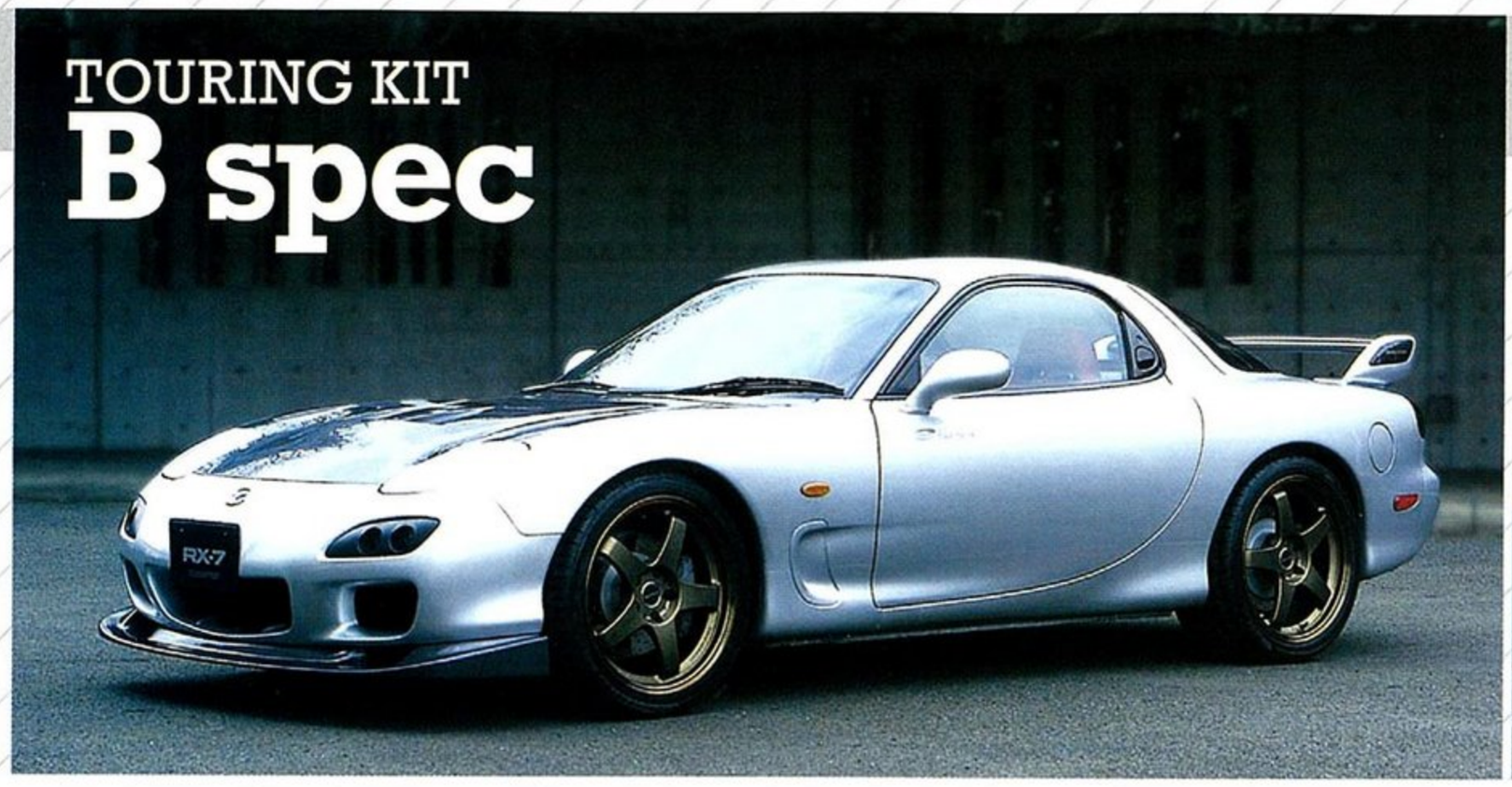

主要チューニングパーツ

●エクステリア：カーボンフロントスポイラー、フロントコンビランプ、リヤアッパーウイング、リヤアンダーカバー、MS-01Sアルミホイール（F235／40ZR18、R265／35ZR18）●インテリア：スポーツドライビングメーター、カーボン／アルミシフトノブ＆サイドブレーキグリップ、カーボンルックルームミラーカバー、カーボンルックスイッチパネル、スポーツシートタイプF、スポーツメータリンクシステム ●エンジンパーツ：インタークーラー、カーボン製エアボックス、オイルクーラー、ラジエター、エアセパレータータンク、フロントパイプ ●機能パーツ：スポーツサスペンション、ドリルドローター、スポーツチューンドマフラー

ツーリングキットBスペック 2003年

ストリートをメインステージにパワーアップとそれに伴う各種の対策を施し、さらにサスペンションなど足まわりにも徹底して手を入れたメーカー発のチューニングカー、それがツーリングキットBスペックだ。開発当初のエアロはAスペック15thのものとなっていたが、最終段階になってオリジナル品が完成。素材にカーボンを使うことで重量的には軽くなり、その上速さを感じさせるシャープなスタイルを実現している。もともとFD3Sはいかにもスポーツカーらしいスタイリングを持っているため目立たないが、Bスペックは見る人が見ればわかる存在感を持っていたクルマなのだ。

走りを求めたBとR登場 よりレベルの高い進化した

ツーリングキットAスペックが進化を続けるなか、マツダスピードは次なるステップへと歩みを進めた。そこから生まれてきたのが、RスペックとBスペックだ。

まずRスペックは、市販車をベースに闘われているN1スーパー耐久選手権において勝利するためのベース車両として開発され、それがのちに市販バージョンとしてデリバリーされたもの。そのためこのクルマは、FD3Sでサーキット走行をするなかで比較的弱いといわれていた部分を中心に見直しが図られ、そのぶん戦闘力が高くなっている。

それに対してBスペックは、ストリートをメインステージとしたハイパワーバージョンのFD3Sとして企画されたものだ。2000年1月の東京オートサロンに専用のECUやラジエター、別体タンクを備えた車高調整式サスペンションを始めとしたさまざまな機能パーツを装備し、Aスペックタイプ15thのエアロを身にまとって登場したこのクルマは、340馬力のパワーを発生していた。

その後2003年1月の東京オートサロンで、写真の形状を持つエアロパーツを発表。すっきりとしたスタイルのなかに秘めた野生を感じさせる、純粋に走りを楽しむ人のために作られた、Bスペックらしいシルエットを手に入れた。

CONCEPT

素材がいいだけにFD3Sは実験車のベースにも使われた

徹底して無駄を省いた設計に加えて、速く走るための基本がしっかりとしているFD3Sは、さまざまなチャレンジをするためのベース車としても使いやすいクルマだった。左の写真は2003年1月の東京オートサロンに参考出品された、マツダスピードRX-7アルミコンセプトというクルマ。中古車をベースに、外装をアルミ合金製としたもの。市販はされていないが、実際に売り出したらかなりおもしろかったのではないだろうか。そして右は2005年の東京オートサロンに出品されたもの。マツダスピードのアイテムを使ってサーキットでの走行を楽しめるように仕上げられている。これからFD3Sを買って楽しもうと考えている人にとって、非常に参考となるクルマをメーカー自身が作ってくれていたのだ。

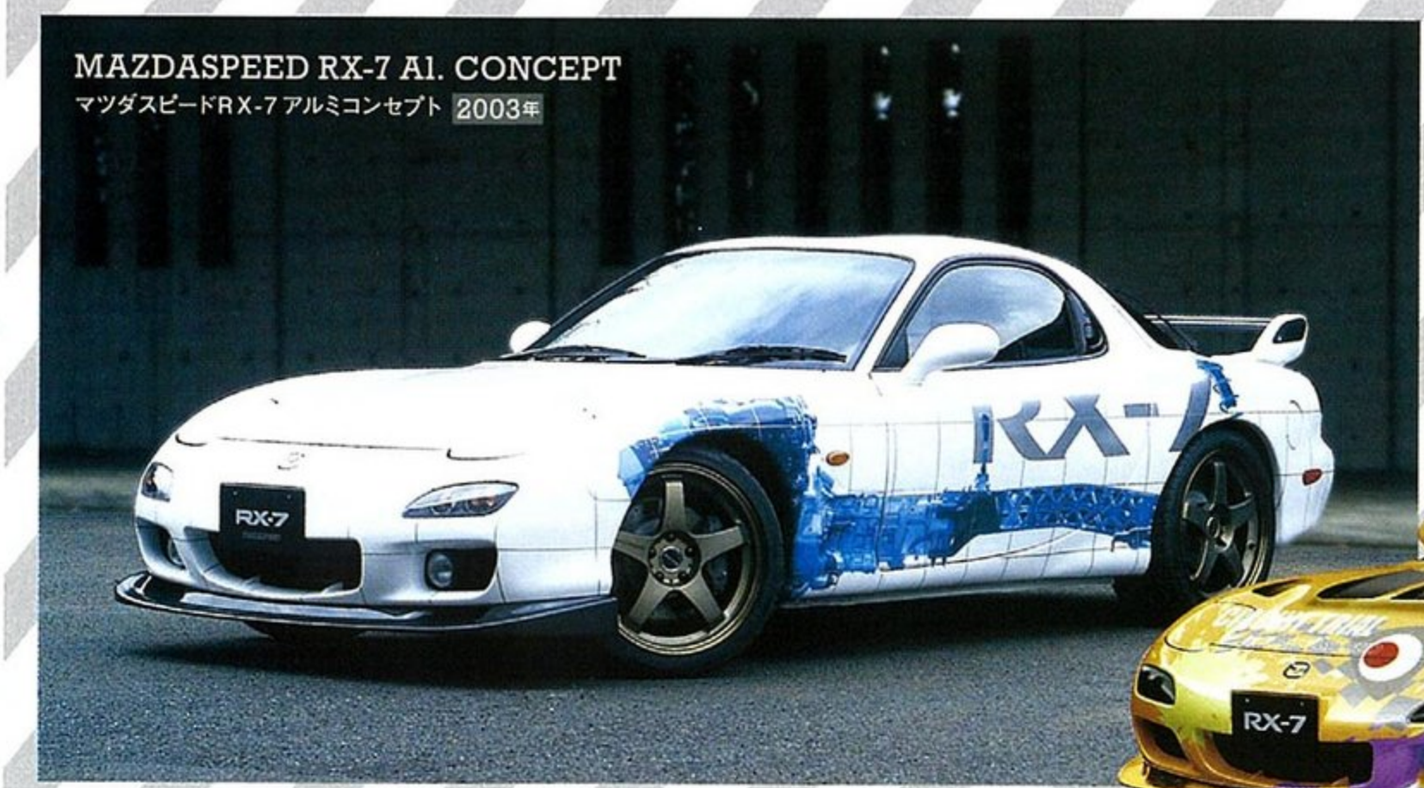

●左がアルミコンセプトで右はBスペック。車高はわずかにBスペックのほうが低く設定されているが、Bスペックには車高調が装備されているので調整可能。

M2とは？

1991年12月に「都市化する環境のなかで、今後クルマはどうなってゆくのか、どうあるべきか」をテーマに、かつて設立されたもうひとつのマツダ。数々の情報発信と少量生産のスペシャルモデルが発売された。

直接ユーザーとつながっていた、夢を実現する工房

M2という組織は非常にユニークな会社だった。もとはといえばマツダの技術者たちが、もっとユーザーの近くにいてユーザーの声を生かした車両を開発したいという思いから立ち上げたもの。それだけに、従来のメーカーのようになにをするにも上司のハンコをもらわなきゃいけない、というのではなく、担当者ひとりひとりが独自に情報を収集し、独自に企画を練り、そして試作車の製作までをも任されていた。

だからこのM2が生み出したクルマには、ほかにはない楽しさを持ったものが多い。実際に商品化されたクルマは少ないが、それはさまざまな状況が許さなかったから。アイディアの骨格や企画そのものがその後の市販車に生かされた例は多い。

そのひとつが、このM2・1020というクルマだ。M2のモデルナンバーは企画書を提出した順番に沿ってつけられていたので、このクルマはM2がスタートしてから20番目の企画ということになる。

FD3Sをベースとしたこのクルマは、もっと細かく煮詰めていくことでクルマ全体のスポーツ性を高められるのではないか、ということから製作されたものだった。93年に第1弾のプロトタイプが完成し、すぐにM2社内にあったショールームで一般ユーザーにお披露目して意見交換が行われた。そこで出たアイディアを元に各部を見直し、最終プロトタイプが完成したのが95年5月。

じつは、この前年あたりからマツダ本社の業績悪化の影響を受けて、M2の存続は揺れていた。そんななかでも最後まで1020の製作は進んでいたのだ。しかしM2は、95年に解散することが決定してしまう。それに従いこの1020というクルマも発表しながらも発売にいたることはなく、歴史のなかに埋もれていくこととなった。

ところがこの1020のコンセプトは、2002年に陽の目を見ることとなる。FD3Sの生産が中止されることになったこの年、最終型の限定車として販売されたスピリット

ユーザーの声を反映した理想のクルマにさまざまなアプローチで迫る

M2 INCORPORATED

Spec

最高出力：265ps／6500rpm
最大トルク：31.6kgm／5000rpm
車両重量：1240kg
タイヤ前・後：235／45R17・255／40R17
ホイール前・後：8JJ×17・8.5JJ×17

主要装備

●エクステリア：エアアウトレット付きアルミボンネットフード、バンパー一体型Fスポイラー、FRP製ハイウイングタイプ大型Rスポイラー　●インテリア：リヤストレージボックス廃止、レカロ製超軽量フルバケットシート　●エンジンパーツ：専用ECU、熱価7番リーディング用スパークプラグ、マツダスピード製メインサイレンサー、チャンバー付きフューエルタンク　●機能パーツ：オーリンズ製減衰力調整式ガス封入式ダンパー、バネ定数アップコイルスプリング、17.3φRスタビライザー、硬度アップブッシュ、17インチ4輪ベンチレーテッドディスクブレーキ、F異形対向4ピストンアルミキャリパー、強化タイプ・トルセンLSD、4.300ファイナルギヤ

M2 1020

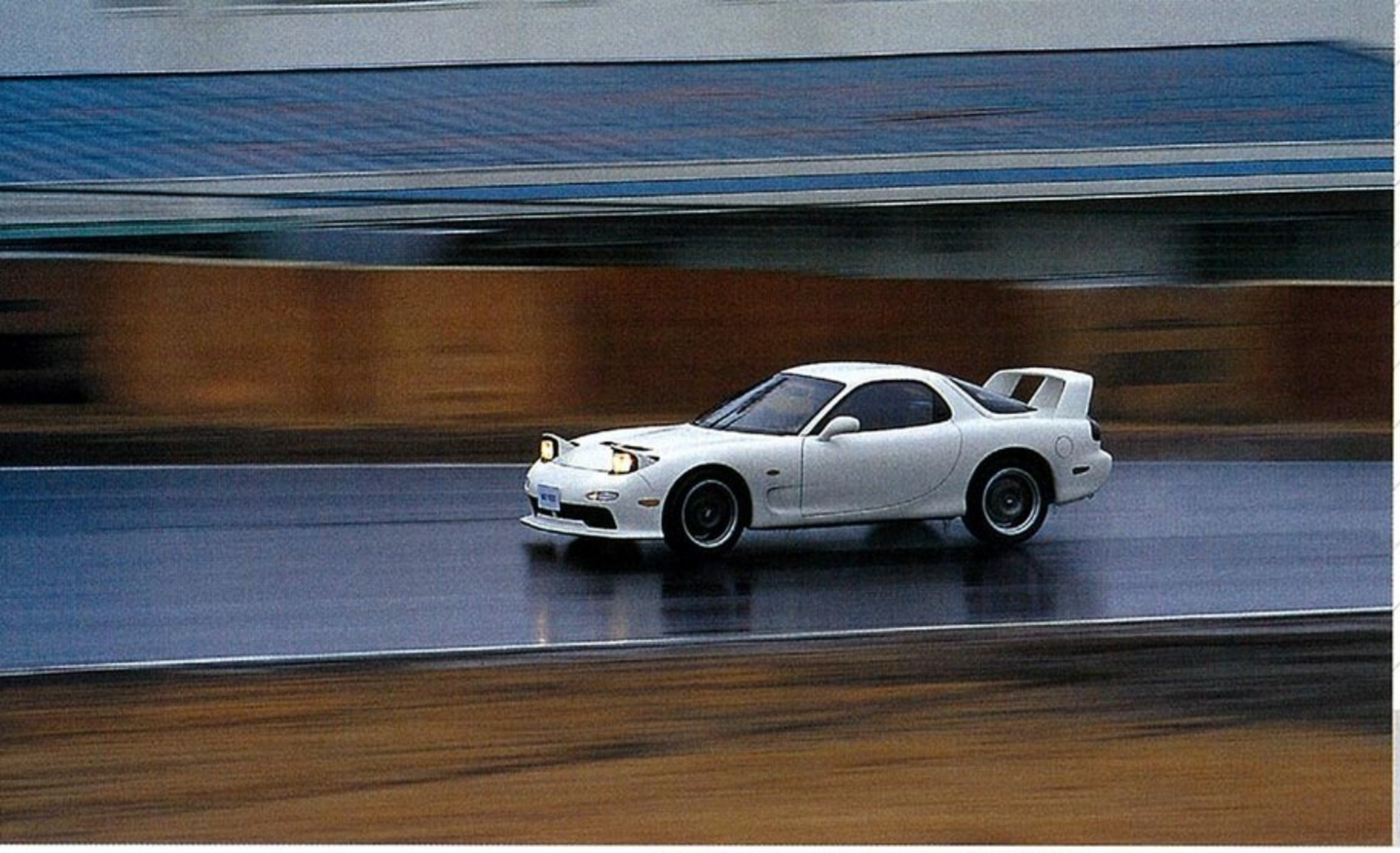

Rの2シーターモデル、タイプAというモデルは1020のコンセプトを受け継いで製作されたものなのだ。もちろん1020とスピリットRはカタチも違えばスペックも別物となっている。なぜなら、1020のベースとなっているのはI型で、スピリットRはVI型だからだ。しかしその根本に流れている不要なものを削っても走りの機能性を高めたい、という考え方はまったく同じ。

M2

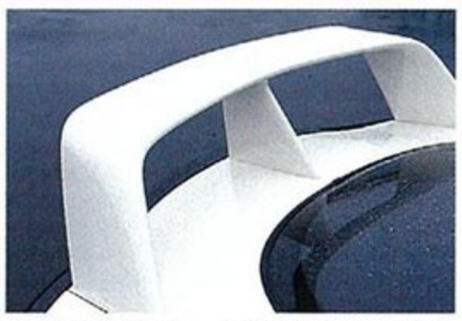

●ノーマルのバンパーやボンネットよりも軽く、空力を走りに生かし、冷却効率を向上させるといういいとこ取りをしたのが1020のエアロパーツだった。いま見てもカッコイイ。

開口部が大きくダウンフォースを稼げる形状のフロントバンパーと、エアアウトレットを装備したアルミ製ボンネット、ルーフから流れてくる空気を効率よく生かせるハイマウントのリヤウイングからは、パワーのみではなくボディ全体で速さを稼ごうとする意図が見える。シートの交換とリヤボックスの排除による軽量化の実現も、削れる部分はすべて削るという意図から行われたもの。研ぎ澄まされた走りを実現できるだけの実力を、すでにI型で身につけていたクルマ、それが1020なのだ。

●専用のECUをセットすることで実力はノーマル車を超えていた。燃料タンクには空吸いを防止するためのチャンバーも装備。サスペンションはオーリンズに変更されていた。

M2主要活動年表

1991.12	M2オープン
	M2 1002 発表・展示・予約会
	M2 1001 コンセプトプレゼンテーション
1992.2	コミュニケーション情報誌M2 VOICE Vol.1発行
	M2 1001 第1回抽選会
1992.4	M2 1001 オーナーズイベント 説明会
1992.5	M2 1001 オーナーズイベント ドライビングスクール
1992.6	M2 1022 フェイズ1／ミニマム級ファミリーカーのコンセプト
1992.10	M2 1002 内見会
1992.11	M2 1002 発表・展示・予約会・プレゼンテーション
1992.12	M2ガレージオープン／オリジナルグッズやパーツの販売を開始
	M2 1019 プロトタイプ発表／FFスーパースポーツのコンセプト
	M2 1001 オーナーズミーティングin筑波
	M2 1022 フェイズ2
1993.5	M2 1008 プロトタイプ展示・プレゼンテーション
1993.7	販売・企画中の12モデルを展示
1993.10	M2 1007 FRスポーツセダンのコンセプト
	M2 1020 プロトタイプ展示・プレゼンテーション
	／4シータースポーツカーのコンセプト
	M2 1015 プロトタイプ展示
1993.12	M2 1024 クレーモデル＆インテリアモックアップ
1994.2	M2 1028 発表
1994.8	M2 1028 展示・プレゼンテーション
	M2 1024 コンセプトプレゼンテーション
1994.11	M2 1031 プロトタイプ展示・プレゼンテーション
1995.2	EVロードスター展示
1995.5	M2 1020最終プロトタイプ展示

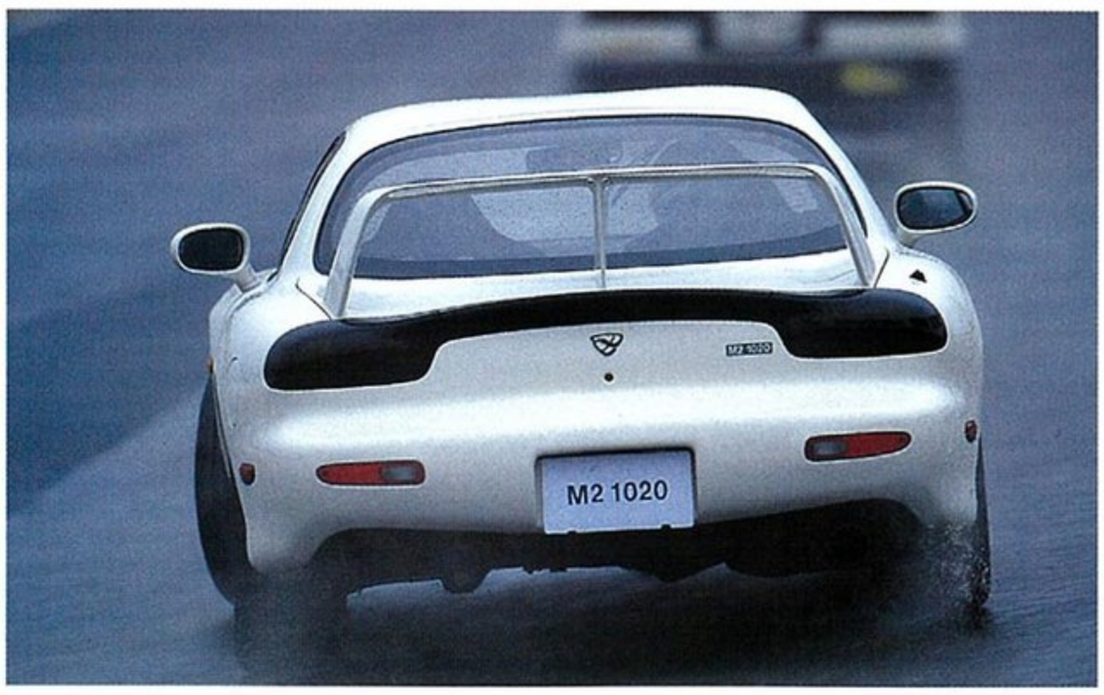

●M2のオーナーには専門誌が配布されていた。開発の内側を知ることができる貴重な資料で、今となっては手に入れることは難しい。

SHARPENED FIGHTER

グランドツーリングカーではなく、ピュアなスポーツカーとして開発されたFD3Sは、2008年においてもトップクラスの運動性能と動力性能を誇っている。それだけにデビュー当初からコンペティションの世界で活躍をし、その活動は現在まで耐えることなく続いている。ここではそんなFD3Sをベースにしたレーシングカーと、コンプリートカーを見ていくことで、このクルマの持っているポテンシャルの高さを再認識していきたい。おそらくこの先は、ここまでレベルの高い、ドライバーが操るためのクルマは登場しないのだから。

文●塩見 誠　写真●内藤敬仁（A'PEXi D1）　写真協力●レブスピード、RX-7マガジン

CONTENTS

RACE　SUPER GT300
D1 GRAND PRIX
TIME ATTACK
SUPER TAIKYU
DRAG

SHOP CARS　HKS RX-7 RS
AutoExe FD-01
FD-02

2006 スーパーGT300クラス | Super GT 300

雨宮アスパラドリンクRX-7

プライベート参戦でありながら トップクラスの戦闘力を誇るモンスターマシン

持って生まれたバランスの よさを武器に、勝負を挑む

RE雨宮というショップの名前は、ロータリーエンジン好きなら一度は耳にしたことがあるはず。といっても、ベテランチューニングショップとして、あるいは合法的なコンプリートカーを作っているショップとして知っている人が多いのかもしれない。たしかにRE雨宮は代表である雨宮氏の気さくな人柄もあって、ストリートカーをチューンするとき相談に行きたいお店というイメージが強い。しかしその一方でここは、古くからロータリーエンジンを使ってのレース活動を続けているコンストラクターでもあるのだ。

日本における市販車をベースとしたツーリングカーレースの最高峰は、スーパーGTというレースだ。これは過去開催されていたグループA選手権に続いて開催されるようになったJGTC(全日本GT選手権)を発展させたもの。サーキット専用として開発され、純粋なオープンホイールレーシングカーで競われるF1に代表されるフォーミュラカーとは違い、このレースは勝利することが直接的に市販車とメーカーのイメージアップにつながる。そのため各自動車メーカーが資金と人材を投入して、真剣な闘いを繰り広げてきている。

とくにトップカテゴリーとなるGT500クラスは、ホンダとニッサン、そしてトヨタが毎シーズン熱いバトルをしている。そんななか、出力が制限された下位カテゴリーのGT300クラスとはいえ、メーカーのバックアップを受けずに、街のいちショップがここまで絶えることなく参戦を続けているのは、ロータリーエンジンが好きでロータリーエンジンのポテンシャルに惚れ込んでいるからだ。

実際このマシンは、剛性面などさまざまに手を加えられているとはいえ、あくまで骨格は市販車のFD3Sのまま。出力は前述したようにレギュレーションによって制限されているため他車と大きな差はない。さらにこのレースは、そのシーズンの上位入賞車にウェイトハンデを与えることで混戦状態を作り出すようにしているため、飛び抜けた実力を持っていても、それが有利になるとは限らないという難しさもある。

そんなJGTCとスーパーGTに参戦し続け2006シーズンには年間チャンピオンとドライバーズチャンピオンも獲得できたのは、快挙というべきことなのだ。もちろんそこには、ドライバーをはじめとするスタッフの力が大きく働いていたことだろう。しかし忘れてはいけないのが、FD3Sというクルマの持っているバランスのよさが、長いシーズンを闘う上で大きな武器になったということ。

気温や湿度が高くクルマと人間に

EXTERIOR

ワイド化されてはいるが、シルエットはほぼ市販車

レギュレーションに合わせたサイズのタイヤをセットするため、フェンダー部分をワイド化してはいるが、キャビン部やハッチゲートなどのラインは市販車と同じ。軽量化、そして冷却効率を高めるためにボンネットやハッチゲート、フェンダーの素材はカーボンに変更されている。テール部分中央のアタッチメントは、給油のときに使うもの。正面左側、牽引フックの上部にあるノズルは、エアジャッキを上げるための高圧空気を送り込むためのものだ。ちなみに使用するタイヤは、グリップ力の高いスリックタイヤ。ボディはそのぶん、剛性が高められている。

●カーボン製のボンネットには、熱気を排出するダクトと、冷たい外気を送り込むためのダクトが、効率のいい場所に設けられている。

INTERIOR

重量バランスから、ドライバーズシートは後方にオフセット

骨格は市販車のままだが、鉄板同士を溶接してある箇所にはスポット溶接を追加。また、ロールケージも乗員保護に加え、ボディ剛性を高めるために計算されセットされている。ドライバーズシートは後方に下げることで、前後の重量バランスを確保。そのぶんステアリングシャフトを延長しているのが写真からもわかる。

MECHANISM

エンジンは3ローターの20B 扱いやすさに優れている

参戦当初は2ローターの13B型エンジンを使っていたが、排気量の小ささによる不利を解消するため、97シーズンから20B型エンジンにスイッチしている。サスペンションは別体タンク式のクァンタム製車高調をセット。セッティングが違うとはいえ、ここだけを見ると、ストリートチューニングカーのような雰囲気だ。

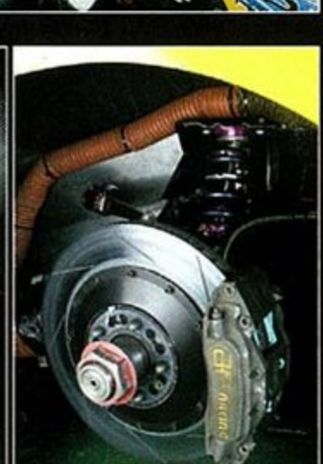

SPEC.

最高出力	350ps (420ps※) ／8000rpm
最大トルク	38.0kgm (40.0kgm※) ／6800rpm
タービン	ー
設定ブースト	ーkg／㎠
エンジン	20B 654cc×3ローター (1962cc)
コンピューター	モーテックM48
スロットル	オリジナル3連スロットル
触媒	ー
エキゾースト	ステンレスサイド出しマフラー
エンジンオイル	アドバンテージNEO SAE0W-30
冷却系	ARC&オリジナル
クラッチ	ORC5.5インチトリプル
フライホイール	RE雨宮
デフ	OS技研スーパーロックLSD
トランスミッション	ヒューランド社S-GTシーケンシャル6速
ファイナル	ー
ショック	クァンタム別タンク式
スプリング	スイフト20kg／㎜前後
ブレーキキャリパF／R	apレーシング6pot／ストップテック4pot
ブレーキパッド	プロジェクトμ
タイヤFR	ヨコハマ280／710-18
ホイール	11J×18インチ エンケイ
補強パーツ	オリジナル
インテリア	MOTECダッシュロガーメーター
	ブリッド・マキシスⅡ
	オルガンタイプA／B／Cペダル
	スパルコ350φステアリング
エクステリア	オリジナルエアロ
	エアジャッキ

※リストリクター非装着時

雨宮RX-7マシン変遷

1995

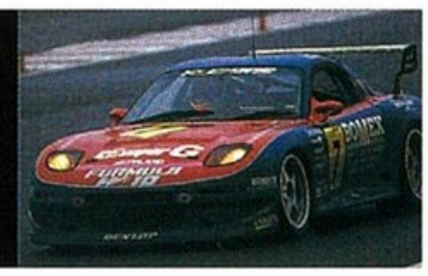

●ストックカーとも言えるような、市販車に軽量化と補強を施した車両。97年からは20Bをベースとした新エンジンを採用。3ローター、ペリフェラルポートを自然吸気で使用した。

2000

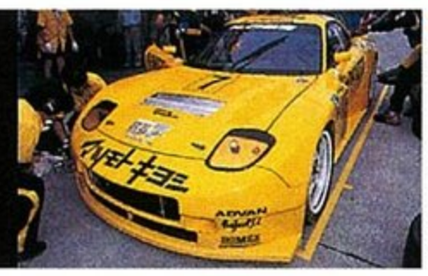

●98年モデルから新規モノコックボディを採用し、カラーリングもイエローをメインとしたものに変更された。01年まで走行し、ドライバーには山野哲也＆松本晴彦選手が採用されていた。

2002

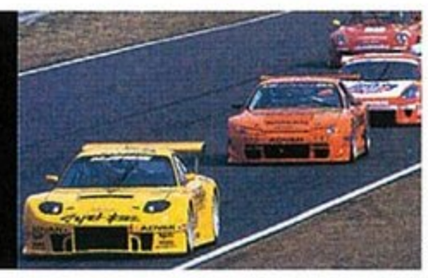

●フロントカウルなどを変更し、空力・冷却性能をアップして望んだが、成績は振るわず。03年シーズンまでと参戦期間の短いモデルとなった。ドライバーには、谷口信輝選手を採用した。

2008

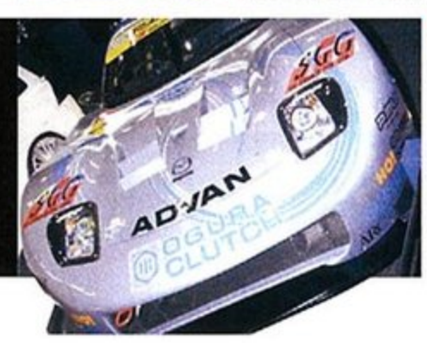

●08シーズンモデルとして登場するニューマシン。2008東京オートサロンで初お披露目となった。ただし、出場までにカラーリングとフロントフェンダーデザインの変更が加えられる予定。

とって過酷な気象条件で知られているマレーシアのセパンサーキットでは、マイスターと呼ばれるほどの高い勝率を誇っていることからも、このクルマがいかに扱いやすいのかがわかる。チャンピオン獲得の翌年は不本意な成績となってしまったが、08シーズンはオグラクラッチを新メインスポンサーに迎え、新たなカラーリングでサーキットに登場する。

発売されてからすでに17年が経つFD3Sだが、その持てる力はいまだ一級品、といっていいものがあるのだ。

2003 ディーワン・グランプリ | D1 GRAND PRIX

A'PEXi D1

総合力が問われはじめたシーズンに圧倒的な強さでチャンピオンを獲得

扱いやすいのに速い だからこそ勝負に強かった

全日本プロドリフト選手権、通称D1は速さが絶対の基準だったモータースポーツにエンタテインメント性を加味して採点し、それによって勝者を決めるという新しい方式を持ち込んだ競技だ。

始まったのは2001年のこと。当時はまだいかにドリフト走行を上手く決めるかという点に重点が置かれていたが、現在では審査委員長の土屋圭市氏のいうところの「飛距離と角度」、つまりドリフトしながらもクルマは速いスピードで前に進まなければいけない、ということが基本となっている。そのことがはっきりしはじめたのが2年目のシーズンとなった02年のことだった。

このドリフト高速化の流れには、もうひとつ要因があった。この年から始まったワークスチームの参戦がそれだ。HKSやブリッツ、トラスト、そしてアペックスというチューニングメーカーが、自分たちでマシンを開発し有望なドライバーと契約してD1に参戦するようになったのだ。そのためマシンの開発は一気に進み、パワーを生かした加速とそのスピードを維持しながらドリフトを決めていくドライバーのテクニックが融合して、ギャラリーの注目度は高まっていった。

そして迎えた03シーズン、1台のマシンが圧倒的な強さを発揮した。それがこのアペックスFD3Sだ。01シーズンはプライベートで参戦していた今村陽一選手を擁したアペックスは、02年にアルテッツァをベースとしたマシンでワークス参戦を開始。しかし、このマシンでは結果を残すことができなかった。

03シーズン、FD3Sにマシンを変更。すると今村選手はこの年、シリーズ7戦のうち開幕戦で4位、第2戦では3位表彰台、第3戦では2位表彰台と順調に結果を残していった。そして迎えた第4戦は、D1としては初開催となった高速サーキットの富士スピードウェイ。ここで今村選手は圧倒的な速さと見事なドリフト角のバランスを見せ初優勝を飾った。すると続く第5戦、エビスサーキット南コースでも優勝し、史上初の連勝を記録。第6戦こそベスト16に終わったが最終戦の筑波サーキットでは2位となり、年間ポイントでは2位に28ポイント差をつけての圧倒的な勝利を飾ったのだった。

最終的にこのチャンピオンマシンは、04シーズン途中でクラッシュによって大きなダメージを受けたため、同じFD3Sをベースとした2号機にスイッチすることになった。ところがその2号機もアペックスのD1撤退に伴い05シーズンいっぱいで、その勇姿を見ることができなくなってしまった。写真はその05シーズンのグラフィックに彩られた、2号機

のものだ。ところがアペックスには、かなりヤレているとはいえ、1号機も大事に保管されている。

現在のところアペックスは、アペックセラ株式会社から事業の譲渡を受け、07年12月1日からアペックス株式会社として活動を始めたばかりなので、D1への復活があるのかどうかということは現時点でははっきりしていない。しかし、D1というまったく新しいモータースポーツが始まったばかりで、一体どういうクルマ造りをしていけばいいのかわからなかったころから、今村選手とともにアペックスが造り上げてきたこのFD3Sは、間違いなく歴史に名を残している。今後アペックスがD1をはじめとする競技に復活してきたとき、あまりに強かったアペックスD1プロジェクトFD3Sというクルマがあったことが改めて語られるはずだ。

INTERIOR

レギュレーション上、ストリート走行が可能でなければNG

D1出場車両は、ごくわずかな変更でストリート走行を合法的にできなければならない。つまりこのFD3Sも含めて、D1車はすべてストリートチューンにほぼ準じている、ということになる。それは写真を見てもらってもわかるはず。重量バランス改善のため、バッテリーを助手席足もとにセットし、ロールケージが入っているものの、レーシングカーとは違ってドア内張りやダッシュパネルは装備されている。ただしこの車両は、軽量化のために内装部分をカーボン製としている。ちなみにシートは2脚ともブリッドのZETA3、シートベルトはスパルコ、ステアリングはモモ・コルセを使用。エンジンの制御はパワーFCで行うなど、手はかな入っている。

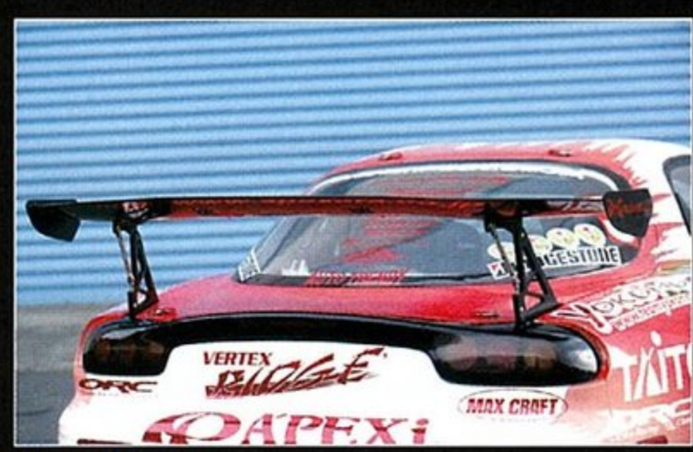

EXTERIOR

だれもが買えるアイテムでまとめた、ストリートチューン

エクステリアは街で見かけるFD3Sとなんら違いはない。前後のバンパーやサイドステップはベルテックス製のアイテムで、だれでも買うことができたもの。カーボン製ボンネットとFRP製ハッチゲートはRマジック製の市販品を使用している。さらにリヤウイングは、自社製品のエクストリームウイングを装着している。またマフラーは、オールチタンのアペックスR95をセット。ホワイトのカラーはR33スカイラインGT-Rに使われていた塗料を使用したもので、そこにグラフィックを貼って仕上げている。ちなみにフロントフェンダーは、サンアイワークス製のワイド品を使用して、235／40-18、18×9J+18というサイズのタイヤ&ホイールを履かせた。

MECHANISM

タービン交換とブーストアップで500馬力を発生

13B型エンジンはタービン交換とブーストアップ、パワーFCでの制御によって500馬力というパワーと55kgmというトルクを発生。出力が高まったぶん増大した熱対策として、ラジエターとインタークーラーをVマウントとし、ボンネットから熱気を排出している。また強い横Gがかかるドリフト走行に備え、カーゴスペースには大容量のコレクタータンクを装備。サスペンションはN1ダンパープロだ。

SPEC.

最高出力	500ps／6500rpm
最大トルク	55.0kgm／5700rpm
タービン	AX75F92
設定ブースト	1.2kg／㎠
エンジン	13B NOSシステム搭載
コンピューター	APEXパワーFC & AVC-R
スロットル	FEEDビッグスロットル
触媒	APEXスーパーキャタライザー
エキゾースト	APEX勇マニホールド&R95チタンマフラーSPL
エンジンオイル	ー
冷却系	APEXインタークーラー&ラジエター
クラッチ	ORCシングル
フライホイール	ORC
デフ	マツダスピードLSD
ファイナル	4.1
ショック	APEX N1ダンパー・タイプPRO
スプリング	APEX N1スプリングⅡ
ブッシュ類	ー
ブレーキ	APEXブレーキローター
	APEX A750パッド
タイヤ	ブリヂストンRE-01（F235／40-18・R275／35-18）
ホイール	RAYS 57F-PRO（F18×9+18・R18×9+18）
補強パーツ	6点式ロールケージ+サイドバー
	APEX D1 PROJECTタワーバー
	スポット増し
インテリア	MOMOCORSE35φステアリング
	ブリッドZETAⅢEXAS
	WILLANSハーネス
	APEX ELシステムメーターⅡ
エクステリア	VERTEXフロントバンパー
	Rマジックボンネット、リヤハッチ
	RマジックFRPドア
	VERTEXサイドステップ
	VERTEXリヤバンパー
	サンアイワークスフェンダー

2007 タイムアタック | TIME ATTACK

PAN SPEED RX-7

コンマ001秒を削り取るためにチューンされたオリンピック金メダリスト級のスプリンター

ワンラップの速さを求めてつねに前進を続けていく

チューニングカーとひと言でいっても、そのレベルには大きな差があるもの。たとえばメカ的にはノーマルでも、コンピューターの制御を変えるのだって立派なチューニングだし、極端な話ホイールを軽量のものに変更するのもチューニングメニューのひとつといえる。このように幅が大きなチューニングの世界で、レベルを測るひとつの指標となっているのが、サーキットでのタイムアタックだ。

その代表的なイベントが、レブスピードが主催している筑波スーパーバトルというもの。気温が低く、エンジンへの負担が少ない12月に、筑波サーキット・コース2000において毎年開催されるこのイベントには、全国のチューニングショップが、ここを目指して造り上げたデモカーを持ち込み、1000分の1秒のタイムを競いあっている。

そんな舞台でもFD3Sは、トップクラスの実力を維持し続けている。このパンスピードがチューンしたマシンは、2007年12月に行われた第18回大会において、FR2WD車部門のコースレコードを更新した。そのタイムは55秒603という驚異的なもの。しかしこのクルマ、見た目こそいかにもという感じなのだが、その中身はごくごく一般的な仕上げとなっている。

たとえばエンジンは、ポート加工とタービン交換にブーストアップというユーザーが街乗りにも使えるような仕様。ライトとは言えないが、しかしハードではないメニューが施されているだけだ。また左右で100㎜ワイド化されたトレッドも、アームをワンオフ製作するなどといった特殊なことをして実現したものではなく、ワイドトレッドスペーサーを使って幅を広げただけ。そのアームもキャンバー角やトー角を素早く正確に調整しやすいよう、自社製作したものに交換されてはいるが、サイズ的にはノーマルとまったく同じとなっている。

これはパンスピードがタイヤを無駄なく使うためのデータ取りをこのマシンで行っているからだ。単にタイムを出すだけならアーム類などの寸法を変更してしまうほうが話が早いのだが、それではユーザーへのフィードバックがしにくくなってしまう……。そこでパンスピードは、アームの寸法や形状はノーマルとまったく同じとしながら、アライメントをどのようにすればコーナリング時のタイヤの抵抗を減らしつつ、グリップ力を最大限に生かせるかということをつねに探っている。そしてこのクルマによって得られた数値が、そのままユーザーのクルマをセッティングする際に生かされているのだ。

EXTERIOR

自社製エアロパーツをセットし、空気も味方につける

見た目はかなりハデなのだが、これはパンスピードが市販しているエアロパーツをわずかに加工したもの。フェンダーはワイドトレッド化に合わせて交換されていて、前後のバンパーもそれに合わせてワイド化されてはいるが、基本的な形状は市販品と同じ。リヤまわりで目立つのはディフューザーだが、これもタイムを削り取るためにセットしているもので、フロントバンパーからここまで続くアンダーパネルも、ボディ底面を流れる空気をスムーズに後方から排出するために装着されている。パワーでタイムを出すのではなく、トータルバランスのよさでタイムを削っていく、というコンセプトが、このスタイリングからも見て取れるのだ。

INTERIOR

無駄を省いたインテリア いかにも仕事場だ

インテリアは速く走るため、そして走行時のデータを取るために必要なモノ以外はすべて省かれている。ロールケージは13点式で、乗員の安全確保とともにボディ剛性のレベルアップにも生かされている。ミッションはヒューランド製の6速シーケンシャルに変更され、シフトチェンジ時のタイムロスを少なくしている。

MECHANISM

だれもができるメニューで タイムを出すことが大事

エンジンチューンはポート加工とタービン交換、モーテックでのエンジン制御とブーストアップによって490馬力のパワーと52kgmのトルクを生み出している。しかし、これは一般的なユーザーでもすぐにやってもらえるレベルのもの。実際この仕様でストリートをごく普通に走っている人も多い。サスペンションはオーリンズ製車高調をベースに、減衰力をリセッティングしている。

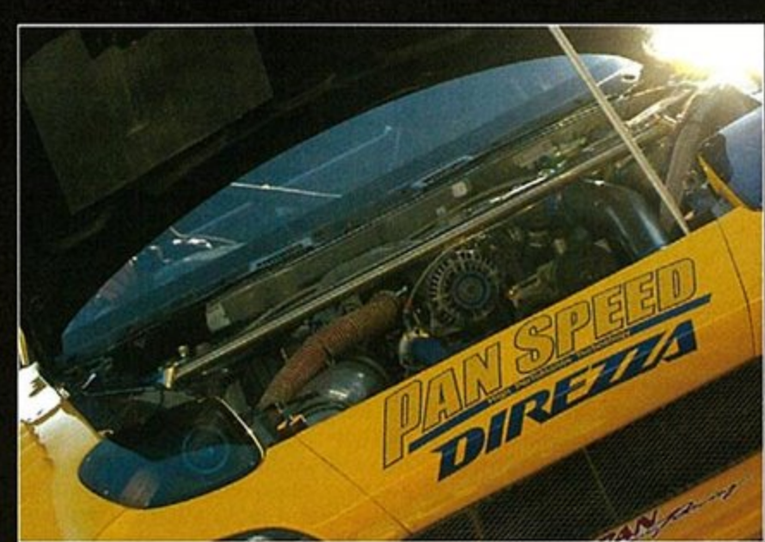

SPEC.

最高出力	538ps／ー rpm
最大トルク	56.0kgm／ー rpm
タービン	HKS-T04Z
設定ブースト	1.2kg／㎠
エンジン	13Bブリッジポート仕様
コンピューター	MOTEC
スロットル	ー
触媒	ー
エキゾースト	50φオリジナルエキマニ&90φワンオフマフラー
トランスミッション	ヒューランド・シーケンシャル6速ミッション
冷却系	アルミラジエター、ツインオイルクーラー
クラッチ	OS技研ツインプレート
フライホイール	OS技研
デフ	OS技研2ウェイLSD
ファイナル	4.1
ショック	オーリンズベース・オリジナル車高調
	調整式スタビライザー
スプリング	スイフト　F／R18.0kgm
ブッシュ類	フルピロ化
ブレーキ	ブレンボキャリパー（F：8ポッド／R：4ポッド）
	PFCローター
タイヤ	ダンロップ・ディレッツァ03G（265／35-18）
ホイール	ボルクレーシングCE28N（10.5J×18）
補強パーツ	13点式ロールケージ+サイドバー
インテリア	MOTECメーター
	BRIDEシート
	サベルトハーネス
エクステリア	フロントバンパースポイラー
	GT2007フェンダー
	GT2000ボンネット
	オリジナル軽量ドア
	オリジナル軽量リヤゲート
	GT2007フェンダー
	オリジナル・リヤオーバーフェンダー

もちろん、タイムを削り取るためにはタイヤを生かし切るだけではなく、軽量化という部分も非常に大事なポイントとなってくる。そこに関してはユーザーが普段使うストリート仕様車とは大きく違う。ギリギリのメニューが施されているのだが、クルマの基本となる思ったとおりに動き、エンジンが発生したパワーを無駄なく路面に伝える、という部分においては特別なことをしているわけではない。それでこの驚異的なタイムを記録できるそのウラには、FD3Sというクルマが持つポテンシャルの高さがある。まったくのノーマル状態でも重量バランスがよく、コンパクトだがパワフルなエンジンを持ち、重心が低く速いコーナリングスピードを維持できるという長所を生かし、それぞれのレベルを高めていくこと……それがこのクルマを仕上げる際の基本姿勢なのだ。

1999-2001 スーパー耐久 | SUPER TAIKYU

BP ビスコガンマRX-7

スーパー耐久でFD3Sに栄冠をもたらし 3連覇ののちニュル24時間レースにも挑戦

クラスの違うライバルを凌ぐ速さを身につけた

1999年、日本のレースシーンに新たな歴史が書き加えられた。市販車を改造して行われるスーパー耐久シリーズにおいて、FD3Sがクラスチャンピオンを獲得したのだ。

このレースは車両の改造範囲が厳しく制限されているため、ノーマルでのポテンシャルが非常に大事となる。そこに低重心でパワフル、しかも幅の広いタイヤを履いたスポーツカーで参戦するというのは、そういう意味では正しい選択といえる。

参戦当初はマイナートラブルとの闘いが続いていた。燃費面での不利をカバーする速さを持ちながらも、際どい勝負を続けていたのだ。しかしこの年、年間チャンピオンを獲得したあと2000年シーズンもクラス制覇を実現。01シーズンにはランエボやGT-Rというクラスが上の車両をも凌ぐ速さを身につけ、その後ツーリングカーの祭典、ニュルブルクリンク24時間レースにも挑戦した。現在でもスーパー耐久でFD3Sは活躍している。

SPEC.

最高出力	370ps／ー rpm
最大トルク	ーkgm／ー rpm
タービン	ノーマル
設定ブースト	0.8〜0.9kg／㎠
エンジン	ノーマル
コンピューター	MOTEC
スロットル	ノーマル
エキゾースト	ナイトスポーツ・ステンレスフロントパイプ
	フジツボ・ワンオフチタンマフラー
エンジンオイル	BP
冷却系	ミッション&デフオイルクーラー
クラッチ	ー
フライホイール	ー
デフ	KAAZ
ファイナル	4.1
ショック	オーリンズ
スプリング	スウィフトF：28kg／㎜
ブッシュ類	ノーマル
ブレーキ	プロジェクトμ
	ノーマル17インチローター
タイヤ	スリック
ホイール	RAYS
補強パーツ	ロールケージ
	スポット増し
インテリア	atc volanteステアリング
	ブリッドフルバケットシート
エクステリア	リヤウイング
	フロントスポイラー
	サイドスカート

EXTERIOR

エアロパーツの装着でより速さを増した

黒いボディカラーはニュル24時間に参戦したときのものだが、中身はS耐参戦時と同じ。S耐では主催者が認定した市販エアロの装着が認められているため、見た目はチューニングカーのようだ。

INTERIOR

インテリアはレーシングカースパルタンな雰囲気がある

無駄のないインテリアはレーシングカーそのもの。車両規定ギリギリのとこまで軽量化をするためには、自然とこういう仕上げとなっていく。いくら改造範囲が狭くても、これはやはりレーシングカーなのだ。

MECHANISM

基本はノーマル許されるチューンの幅は狭い

エンジンチューンで許されているのは、ブーストアップと吸排気系の部品交換くらい。サスペンションもショックやバネの変更はいいが、アーム類はノーマルでなければNG。ブレーキもパッド交換のみとなる。

2006 ドラッグ | DRAG

BLITZ SCORCH RX-7

ブリッツとスコーチレーシングが共同開発した400mをド迫力の加速で駆け抜けるマシン

ルールが単純だからこそ確実な機能性が求められる

加速時、荷重移動によって駆動輪にトラクションがかかりやすいFRのクルマは、運動性能に優れている。単純にトラクションという部分だけを見れば4輪駆動車にはかなわないが、そのかわり機構が単純で部品点数も少ないため、重量の面で有利なことが多い。

スタンディング状態から一気に400メートルを駆け抜けるタイムを競う、ドラッグ競技に力を入れているスコーチレーシングがチューニングパーツメーカーのブリッツとともに共同開発したこのマシンは、そんなFRの特性を最大限に生かしたクルマだ。

高回転をキープしてスタートするためにピークパワー重視のタービンをセットし、ミッションにはロスを極力減らすためのエアシフターを装備。さらにはオリジナルセッティングされた足まわりなどの仕上げで、8秒744という恐ろしいタイムを軽く記録。ドラッグの本場、北米からも注目を集めたスーパーマシンだ。

SPEC.

最高出力	707.7ps／ー rpm
最大トルク	ーkgm／ーrpm
タービン	BLITZ K5C-470R×2
設定ブースト	1.85kg／㎠
エンジン	13B 高圧縮圧縮ローター・片面ブリッジポート
	1000ccインジェクター×6
コンピューター	オリジナルECU&BLITZ SBS IDⅢブーストコントローラー
スロットル	オリジナル90φスロットルボディ&サージタンク
エキゾースト	BLITZステンレスエキゾーストマニホールド
	オリジナル90φチタンマフラー
	BLITZウェストゲートD47D×2
エンジンオイル	WAKO'S 15W-50
冷却系	BLITZインタークーラー
	アルミ3層オリジナルラジエター
クラッチ	ORC 1000C メタルトリプルクラッチ
フライホイール	ORC
トランスミッション	JERICO5速エアシフター
デフ	デフロック
ファイナル	4.777
ショック	SACHSサスペンション
スプリング	SACHS F:8kg／㎜、R:10kg／㎜
ブッシュ類	ピロ化
ブレーキ	ノーマル&SIMPSONパラシュート
ブレーキパッド	BLITZ
インテリア	MOMOハーフタイプステアリング
	BLITZ GT1カーボンケプラーバケットシート
	SIMPSONハーネス
	7点式ロールバー
	自動消火器
エクステリア	オリジナルドラッグウイング
	アクリルウインドウ

EXTERIOR

抵抗を減らすため スリムに仕上げるのが基本

ドラッグマシンの外観は、どれもスリム。これは空気抵抗を極力減らしたいからで、わずかに駆動輪を路面に押しつけるためのウイングが目立つ程度。しかしそれも前面投影面積を意識し、マウント位置を低くする。

INTERIOR

真っ直ぐ走れれば あとは何もいらない

ステアリングを見てもらえばわかるように、このクラスのドラッグマシンは真っ直ぐに走ることさえできればいいという割り切りで作られている。シフトはエア圧を利用したエアシフターとなっている。

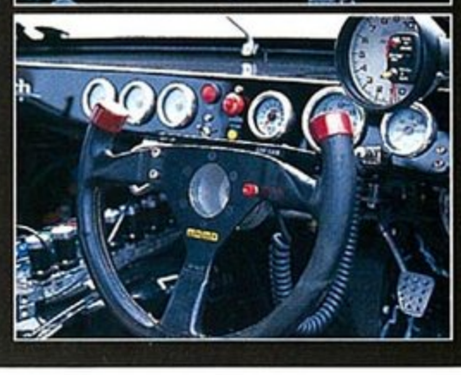

MECHANISM

パワーを引き出すための ハードチューンがポイント

ブリッツがプロデュースするKKK製タービンをセット。排気ガスの圧力が高いロータリーの特性を生かし、このビッグタービンを回し切っている。サスペンションは縮んだらなかなか伸びず、トラクションをキープ。

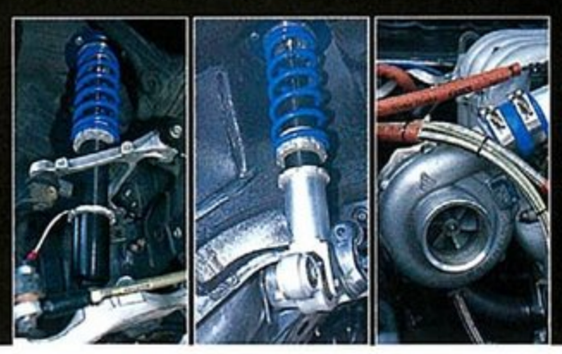

1993 エイチ・ケー・エス | HKS

HKS RX-7 RS

オートサロンで登場しグランプリを獲得した500馬力のモンスターコンプリートカー

流麗なスタイリングと高い実力を兼備したクルマ

国産チューニングメーカーの雄であるHKSは、これまでにさまざまなアイテムを開発し、レース活動をし、そしてさまざまなコンプリートカーを世に送り出してきている。その内容や陣容、技術的な面からいえば、ほとんど自動車メーカーといってもいいくらいのレベルだ。

そんなHKSが、FD3Sのデビューからわずか13カ月後の1993年1月、1台のコンプリートカーを発表した。このRX-7RSがそれだ。これ以前の91年1月、HKSはR32GT-Rをベースとしたコンプリートカー、ZERO-Rを発表してチューニング業界に衝撃を与えたのだが、このRX-7RSもそれに劣らぬインパクトがあった。というのもZERO-Rは、機能的にはハイレベルでしかも保安基準に適合しているという点でインパクトが強かったが、エクステリアのイメージはあくまでノーマルのGT-Rに近く、その点では殻を破り切れていないという雰囲気があった。

ところがこのRX-7RSは、ピラーやルーフ、テールレンズにこそFD3Sの面影が残ってはいるものの、フロントフェイスやドアなどは完全にノーマルとは違うものとなっている。もちろん機能的にも500馬力という出力は、ターボチャージャーがセットされているとはいえ、わずか1300ccという13B型ロータリーエンジンの排気量から考えれば、チューニングというモノを知らない人にとっては想像を絶するものといえる。オートサロン会場でも「これはZERO-Rを超えた」という声が聞こえていたほどの強いインパクトを周囲に与えていたのだ。

そしてこのクルマは、ZERO-Rも獲得した、国産コンプリートカー部門のグランプリを獲得する。同じ年、RV車でGT-Rを追撃できる、というのをコンセプトとしたパジェロV23C・RSというクルマを開発したことからもわかるように、HKSにはつねにトップであり続けることと、そのトップを追い落とすというふたつの流れがあったのだ。

その後HKSは、オペル・ベクトラをベースとしたマシンを開発してJTCC(全日本ツーリングカー選手権)に参戦したり、サーキットアタックマシンやドラッグマシン、海外でのレース参戦など、その活動の場を広げていくのだが、そんなグローバルな活動のなかでこのRX-7RSは歴史のなかに埋もれていってしまうこととなる。しかしコンプリートカーとしてのRX-7RSは陽の目を見なかったが、一般ユーザーに向けたアイテムの開発は、いま現在も休むことなく続いている。

車両そのものが発売中止となってしまった今日であっても、サスペン

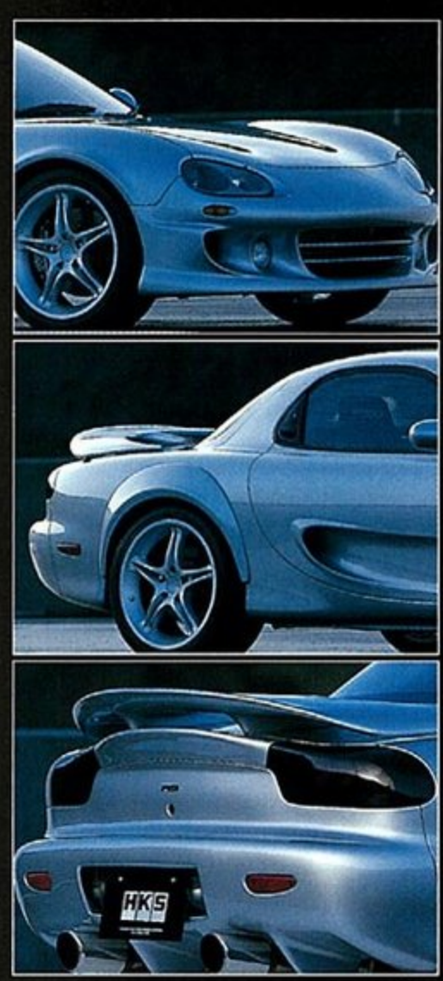

●固定式ヘッドライトとすることで、FD3Sのイメージを一新。シャープなラインを持つフロントバンパーは、ZERO-Rのテイストを感じさせるものがある。

EXTERIOR

素材にカーボンを使って軽量化を実現

ウェストラインから上とドアミラー、テールレンズを見るとFD3Sだということがわかるが、全体のイメージはシャープさが強くなっているため男性的なテイストが強い。この外板パーツにはカーボンがふんだんに使われていて、車重は1140kgにまで減量されている。そのためパワーウェイトレシオは、2.28kg／馬力とレーシングカーレベル。これを実際にオートサロン会場で見たとき、なにはともあれ乗ってみたいと思ったのは、いまから考えても素直な感情だった。いや、いまでも可能なのであれば、サーキットはもちろんストリートでも乗ってみたいのだ。

INTERIOR

ただのチューニングカーではなく、グランドツーリングを意識

インテリアはノーマルに近いものがあって、いわゆるチューニングカーのような、必要ないものは外すといったスパルタンなテイストはない。これは保安基準に適合させて車検を取るという、HKS製コンプリートカーとしてのポリシーに沿ったものだった。というのも、93年当時はまだチューニング＝悪いこと、というイメージが強かったため、あまりに突飛なことをすると取れるはずの許可が下りなくなる……ということが現実に起きていたのだ。そのため軽量化をしたくても、乗員が直接触れるインテリアに関してはノーマル状態を保っている。もちろん、必要最低限の情報を得るためのメーターや電子機器は、さり気なくセットされている。

MECHANISM

得意のタービン交換と制御の適正化によってパワーアップを実現

エンジン関係はタービンの交換と、F-CONを使っての制御の適正化をメインとしたチューンが行われている。保安基準を意識してか、ラジエターはノーマルと同じ位置にセット。現在であればここには冷却効率のいいVマウントを採用していたことだろう。ちなみにインタークーラーは前置きされている。サスペンションには、当時レーシングカーでは使われていたがストリートカーでは珍しかった別体タンク式の車高調サスキットを装着。これによってローダウンしたスタイリングを実現しながらも、ショックの容量を確保できている。これが高速ツアラーらしいタイヤが路面から離れないしっとりとした動きとなって現れていたのだった。

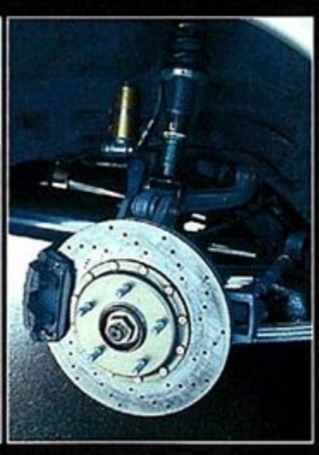

SPEC.

最高出力	500ps／6500rpm
最大トルク	55.0kgm／5500rpm
エンジン	13Bターボ
総排気量	654×2cc
圧縮比	9.0
タービン	ギャレットTA45S
インタークーラー	空冷600×310×100
過吸圧制御	EVC+SBC+ウェストゲートSPL
燃料供給装置	EGI+Fcon+VPC+FCD
	インジェクター550cc×2、850cc×2、300cc×4
	ポンプ185ℓ／h×4
点火装置	TWIN POWER×3
	HKSプラグ M50RE (L)／M55RE (T)
オイルクーラー	エアロクイップ12段×2、水冷式×1
パワーウェイトレシオ	2.28kg／ps
車両重量	1140kg (F570／R570kg)
サスペンション	各部ピロボール化
	HKS SPLショック (サブタンク式)
	スプリングレート (F10.0kg／㎜、R9.0kg／㎜)
ブレーキ	AP製キャリパー&ローター
	HKS LINEARパッド
クラッチ	ティルトン・ツインプレート
タイヤ	ヨコハマ・アドバンネクサス
	(F245／40-18、R275／35-18)
ホイール	ヨコハマA.V.S VS-5

ションやタービンといったメカ的なものはもちろん、電子パーツの対応リストからFD3Sが外れることはないのだ。これらのものはすべて、このRX-7RSの開発があったから進化したもの。

スペック表を見てもらえばわかるように、そのチューニングメニューは、とても15年前のクルマとは思えないほどレベルが高い。もちろん、現段階で同じコンセプトをもったコンプリートカーを製作するのなら、違ったアプローチをすることになるのだろう。しかし、だからといってRX-7RSの魅力が失われるということはないし、実際にいま、このクルマに乗って運転したとしても古さを感じることはないはず。それだけの先進性と開発コンセプトのたしかさ、そしてこのマシンの開発に携わったすべての人が持っていた志の高さが、いまも伝わってくるのだ。

オートエグゼ | Auto Exe

FD Series

デザインのためのデザインではなく 機能性から必要となったモノを与えていく

ル・マンでの経験をベースにした質実剛健さが特長

マツダスピードがル・マンに挑戦する以前から、マツダオート東京の社員ドライバーとしてル・マンに挑戦、現在では現地の人も認めるル・マンの顔が寺田陽次郎氏。

その寺田氏が代表を務めているオートエグゼは、マツダ車を専門にアフターパーツを開発、販売しているメーカーだ。そのパーツの特長は、機能面でのレベルアップができるというもの。ごく普通のユーザーが使ったとき「これのおかげでよくなった」と感じることができるアイテムを、頑ななほど真面目に作り続けている。

その代表例がボディ補強パーツ。ボディのフロア下など普段見えない部分にセットすることが多いこの手のアイテムは、大きく儲けることを考えたら割に合わないことが多い。しかしオートエグゼは、そんなボディ補強パーツを各車種専用に設計し、テストをして商品化している。その装着効果のたしかさは、ほかのチューニングメーカーのデモカーにも数多く使われていることからもわかる。取り付け工賃の負担を減らすためにボルトオン装着ができるように考慮しているところも、オートエグゼの真面目さがわかる。

エアロパーツに関しても、風洞実験を行って空力効果を確かめ、よりよい形状に調整した上で試作、そしてテストを繰り返してから販売している。

FD3SをベースにしたFD-01とFD-02という2台のクルマも、ストリートでの走行をターゲットとしながらノーマル以上の機能性を持つことを確認した上でデリバリーされたもの。過酷なル・マン24時間レースを闘うためのマシン開発で得たノウハウ、それは細かな部分でも手を抜かず真面目に作っていかなければどこかで足をすくわれる、ということ。それを市販車用アイテム開発でも実践し続けているオートエグゼの作ったマシンは、機能美という言葉では足らない美しさにあふれているのだ。

●FD3Sをベースに初のコンプリートとしてデリバリーしたのがこのFD-01。大型のドライビング&フォグランプをセットしているところがポイントだ。

●シャープな印象が強くなったFD-02は、空力特性を見直すことで操縦性の向上を図っている。ストリートでも十分に装着効果が感じられるほどの実力を持つ。

1998 FD-01

ル・マンで得たノウハウを ストレートに生かしたスタイル

デザイン上のアクセントとなっているフロントのコンビネーションランプは、内側にドライビング、外側にフォグと、照射角の違うレンズを配置することでナイトランでのストレスを軽減。アルミ製のボンネットにはエアアウトレットが装備され、この内側には脱着可能なインナーカバーもセットされていた。さらに787Bを思い起こさせる形状のサイドステップは、後端部にダクトを配置し、負担が大きいリヤブレーキの冷却をサポート。リヤバンパーにはディフューザーがセットされ、角度調整式のリヤウイングとともに走行シーンに合わせた空力セッティングができるようになっている。ちなみに車高は、FD-01スポーツサスペンションによって、10㎜のローダウンを実現している。

Specification

ライトチューンを施すことで 走りの基本性能も磨いた

エンジンはタービンをオリジナル品と交換することでパワーアップ。ノーマル同等のシーケンシャルツイン、アクチュエーター式ながら、容量を増やすことでパワーフィールがよくなっている。また強化クラッチの採用やスポーツシートの採用など、走りに関わるすべての部分を見直し、丁寧にレベルアップしている。

Specification

最高出力	約400ps／6500rpm
最大トルク	ー
タービン	オリジナル
設定ブースト	1.0kg／㎠
エンジン	AutoExeファインチューニング
コンピューター	AutoExeCPU
エキゾースト	AutoExeフロントパイプ
	AutoExeオールステンマフラー（メイン76.3φ、テール100φ）
冷却系	AutoExeスポーツタイプエアクリーナー
クラッチ	AutoExeスポーツクラッチ（ノンアス、圧着力950kgf）
デフ	AutoExeデフマウント
ファイナル	4.1
ショック	AutoExeスポーツサスペンションキット
スプリング	ー
ブッシュ類	AutoExeラバーブッシュセット
ブレーキ	F：6ポッド（17インチ用）キャリパー
	17インチ用ローター
	コンペティションブレーキパッド
タイヤ	ADVAN TNR045（F235／40-18・R265／34-18）
ホイール	RAYS TE37（F18×8.5+40・R18×9.5+40）
補強パーツ	AutoExeストラットタワーバーFRセット
	AutoExeエンジンマウント
インテリア	350φステアリング
	AutoExeスポーツシート
エクステリア	AutoExe FD-01スタイリングキット
	・フロントノーズ
	・サイドスカートセット
	・リヤウイング
	・リヤアンダースポイラー
	・エアロボンネット

2003 FD-02

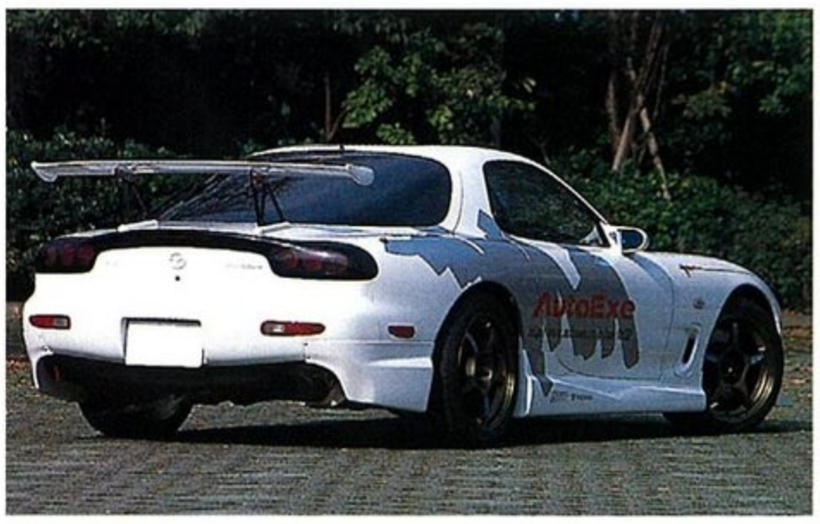

ジャッキー・イクス氏が参画した 第2世代のコンプリートカー

現代の目でFD−01を見直したとき、いまだったらもっとできることがある……というのを感じる人もいるはず。そういう問いに対してオートエグゼが出した答えが、このFD-02というクルマだ。単に後継車を作るのではなく、新たにイチからFD3Sを見つめ直すことでより高いレベルに持っていこうというのは、まさしくレーシングカーを開発するときの考え方と同じ。そしてそのコンセプトに共鳴して、ル・マンで伝説となっている名ドライバー、ジャッキー・イクス氏が開発のスーパーアドバイザーを引き受けている。その機能レベルの高さは、ストリートカーで？と思えるほど。負圧を利用したボンネットダクトの形状をはじめ、流体力学を活用したその形状は、繊細かつ大胆だ。

Specification

持てるノウハウをすべて 惜しみもなく注ぎ込んだ

空力特性を生かし切るためには、ボディが路面のうねりや横Gによってゆがんでしまってはいけない。そこでこのクルマには、オートエグゼが得意としているボディ補強パーツが各所にセットされている。これによってサスペンションが正確に動き、それがトラクションの適正化や乗り心地の向上という部分にもつながっているのだ。

Specification

最高出力	ー
最大トルク	ー
タービン	ノーマル
設定ブースト	ノーマル
エンジン	REファインチューニング
コンピューター	AutoExeCPU
エキゾースト	AutoExeフロントパイプ
	AutoExeチタンプラスマフラー
冷却系	SAMCO製クーラントホースキット
	AutoExeラムエアインテークシステム
クラッチ	AutoExeスポーツクラッチ（ノンアス、圧着力950kgf）
フライホイール	AutoExe軽量フライホイール（5.4kg）
デフ	AutoExeデフマウント
ファイナル	4.1
ショック	AutoExeチューナブルサスペンションキット
スプリング	AutoExeテーパー形状スプリング
ブッシュ類	AutoExeサスペンションブッシュセット
ブレーキ	AutoExeコンペティションブレーキローター
	AutoExeスポーツブレーキパッド
	AutoExeブレーキライン
タイヤ	ADVANネオバ（F235／40-17・R255／40-17）
ホイール	RAYS グラムライツ57F（F17×8.5+40・R17×9.5+38）
補強パーツ	AutoExeメンバーブレースセット
	AutoExeタワーブレースセット
	AutoExeエンジンマウント
インテリア	AutoExeステアリングレザーラップ
	AutoExeチタンシフトノブ
エクステリア	AutoExeフロントノーズ
	AutoExeサイドスカートセット
	AutoExeリヤウイング
	AutoExeリヤアンダースポイラー
	AutoExeカーボンボンネットフード
	AutoExeスーパーミラー

Toshifumi Watanabe × FD3S

人気ジャーナリストがなぜセブンを愛し、乗り続けるのか……

年間数百台ものクルマを試乗する自動車ジャーナリスト。売れっ子はそれ以上のこともある
そんな毎日を送っている渡辺敏史さんが、プライベートな車歴のなかでもっとも長いのがRX-7
彼がなぜこのFD3Sを愛しているのか、非常に興味深いのである

僕がRX－7を買ったのは2001年。タイミング的にはⅥ型が登場した直後だったと思います。

きっかけは仕事の調べ物をするために、マツダのHPにアクセスしたことでした。いわゆる購入資金プレゼントというヤツ、よくありますよね。何の気なしにそれに応募したらまんまと当たっちゃったんですわ。ちなみに手にした資金はなんと100万円。いや、厳密には一銭たりとも拝んだわけではなく、そのまま値引きにまわされる状態でした。

当時はRX－7って平気で40万くらいの値引きが出るクルマでしたけど、それにしても嬉しい。でも「やっぱ買わないっス」といった瞬間に、手に入るべき100万円は消滅し、他の人に渡ってしまう。悩んだ末にそれが悔しくて買ったようなものです。心底欲しいというわけでなく、半分冷やかしで72回ローンを組んで。

しかしそういう泡銭物件は身につかないもので、そのRX－7は首都高で11tのトレーラーに幅寄せを受け中央分離帯に押し込まれ、哀れ全損の憂き目にあってしまいました。結局事故は9対0という特異な形で決着し、運送会社の賠償金で件の72回ローンを精算。新たに72回払いで購入した総支払額を冷静に分析してみると、100万円の当選分など消し飛んで、むしろ昔から好きで頑張ってRX－7を手に入れた……みたいな状況になっていたわけです。

ちなみに初号機のグレードはⅥ型のRB。2台目のグレードはタイプRバサーストというヤツです。それを買うときにはスピリットRという最終の限定グレードが出ていましたが、それは値引きが一切出来ないということで却下しました。

写真●内藤敬仁　文●渡辺敏史

この7年、別のクルマに買い換えようと思ったことはいくらでもあった……

ボディカラーは両方同じ、営業バンのような素っ気ないピュアホワイトという色。本来タイプRバサーストはリヤワイパー&ウイング付きなのですが、僕は初号機で唯一無事だった添加物なしのリヤゲートをそのまんまポン付けで載せています。

足まわりは純正の車高調ではなくアラゴスタのダンパーに前8kgm、後6kgmの組み合わせ。車高は前後20㎜落としていますが、この程度が一般道でストロークをしっかり確保しつつ、必要以上に気遣わなくて済む限界かもしれません。ホイールは当時の東京マツダが独自に企画した限定車に使われていたBBSの鍛造品を安く手に入れて使ってます。サイズはありがちな前235、後255の17インチですが、オフセット+40というのがキモで、これなら何ら気遣わなくてもタイヤを擦ることがありません。私のようなヘタレにはちょうどいいオフセットです。タイヤはこないだの車検時に憧れのポテンザに換えました。自分で新品のポテンザ、しかももっとも凶暴な銘柄を入れるなんて大人になったなぁと感無量でしたが、早速RE-11が出てがっくりしています。

あとはまったく手を入れてないドノーマル。ECUもエキゾーストもぜーんぶツルシ。RX-7オーナー必携といわれる追加の水温計もありません。水温が上がりそうな渋滞時には積極的にエアコンを使って電動ファンを回すくらいのことでしょうか、冷却対策といえば。エキゾーストもヤフオクで落としたヤツが2つほど車庫にあるのですが、引っ越した先がことごとく閑散な住宅街だったもので、ノーマルのヘモヘモな2本出しをずっと使い続けています。

僕にとってFD3Sってクルマは、まずイジくりまわしの素材にという感覚があんまりないんです。さすがに車高は落とさないとみっともないし、ちょっと締めたいという気もしてたのでアシには手を入れましたが、他はむしろノーマル然としていた方がいい。ウイングレスはとにかく絶対で、取っ払ったゲートや羽根はホイールと共に納車時にヤフオクで売っ払っちゃいました。でもそれによって、リミッター近辺からの高速

領域は確実にスタビリティが低下します。イメージ的には東名の大井松田辺り、調子に乗ってるとヒヤッとするような動きがありますね。だからかえってリミッターも切らない方がいいかと。万一筑波走るような話になっても、裏でリミッター当たらん勢いでアクセルも踏めませんし。

とはいえ、ずっとこの状況で乗っていてマンネリ気分になっているところもありますし、世の中には480馬力の四駆なんて物騒なものも走りまわってますから、こっちも護身の意味で(笑)吸排気とECUくらいは触ってもいいかなという気持ちもあります。その場合も羽根は多分つけないでしょう。むしろ羽根なしの情けない尻に磨きを掛けるべく、マフラーは雨さんのドルフィンテールを所望しているくらいでして。

先に書いたように、最初は不埒な動機で買ったんです。で、そんなに長いこと持ってるなんてイメージもなかった。でも結局は自分の車歴の中でダントツに長いクルマになってしまいました。

なんでかと理由を考えると、まずはサイズが挙げられるでしょうか。世の中のクルマがどんどん大きくなっていって、RX-7くらいの寸法と重量で280馬力くらいのエンジン積んでるスポーツカーがなくなっちゃったんですよね。駐車場なんかに停めてると、ゴルフみたいなクルマの脇にいるのがわからなくなる、それ位小さいんですよ今や。

それに付随していうとFD3Sって、当時からしても意外にクラシックなプロポーションなんですよね。同時期のZ32がカウルをぐんと前に出したキャブフォワードデザインなのに対して、FD3Sって前輪とカウルの間にエンジンを収めたいという思惑もあってか、割とロングノーズでAピラーもきちっと立っている。で、低いボンネットに対してフロントフェンダーの両峰がきちんと立てられているので車幅の把握がしやすい。これほど小さくて車両感覚の掴みやすいスポーツカーといえば、今やエリーゼくらいでしょうか。

でも、このクルマの器の美しさ、走りのリニアさって本当に代わりが効かないんです

そのデザインに関していえば、以前どこかの雑誌で360モデナの100倍はカッコいいと書いてフェラーリ好きの読者の方に叱られたこともありますが、今も全然その気持ちは変わっていないほど美しいと思っています。今や……という話でいえば、こういう薄さのクルマもなくなっちゃったでしょ。今のクルマって側突要件に加えて歩行者保護でボンネット高も要しますから、高いウエストラインに引っ張られてどんどんブ厚くなっている。送られてきたこのページのレイアウトデータを開いたとき、余りのカッコよさに震えましたもん、親バカ丸出しで。リヤのオーバーハングがもう20㎜くらい短ければ完璧だと思います。

走ってナンボという話でいえば、ロータリーエンジン自体にマツダのカタルシスはバンバンに感じますが、個人的にはその能力にことさらの執着はありません。むしろロータリーエンジンがなければ出来なかったRX-7という器の美しさ、そして走りのリニアさというほうに強い魅力を感じています。

重心が低くて真ん中に全部が寄っていて、動き自体はとにかく敏捷。でもステアリングを切っても唐突には反応しない。ジワッと絞り出すように綺麗なゲインが生まれて、そこに旋回力とロールとがピタリとシンクロする。それらが全部作為的ではなく、体躯からもたらされているというアナログ感。デジタライズされた今のクルマに乗っても、こんな繊細なフィーリングはなかなか感じられません。ちなみにパワー不足でとやかく言われるRX-8は、敏捷性が若干濁っているくらいで基本的な動きの芸風はかなり似ているところがあると思っています。

この7年、別のクルマに買い換えようと思ったことはいくらでもあります。ボクスター2.7とか930ターボとか、最近ならコルベットZ06と

Toshifumi Watanabe × FD3S

かもう欲しくて仕方がない、高いけど。でもこのクルマが車庫に佇んでいる姿を見るとどうしても踏ん切れないんです。正直、腐れ縁のようなものを感じてもいます。でも代わりが効かないんですよ、ホントに。

profile

渡辺敏史

専門誌はもちろん、一般誌、ウェブなど引っ張りだこの超売れっ子ジャーナリスト。撮影中にはエンブレムを必死に磨いてみたりと、氏の相棒への愛情をビシバシ感じました。このセブン、かなりの幸せ者です。

DETAIL

待ち合わせ場所の地下駐に滑り込んできたトシフミさんのセブンを前に、スタッフ一同絶句。「なんでこんなにキレイなんですかぁ！」と群がってしまいました。撮影時の走行距離は1万2000km台。文中にもあるちょい下げの車高とBBSの鍛造ホイールが、控えめななかに静かな主張をしているようで、なんとも頃合いのいい感じ。エンジンはノーマル。インテリアもオーディオ以外はノーマル。まさに大人のセブンという感じの佇まいが素敵です。

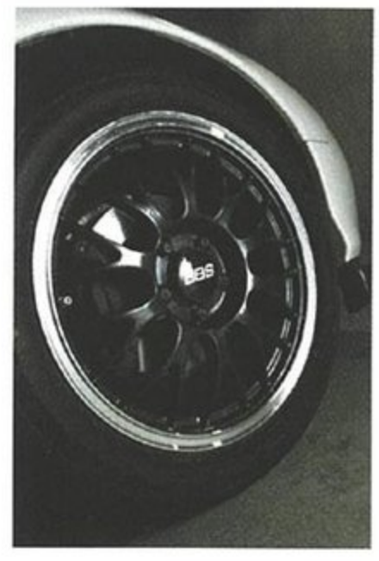

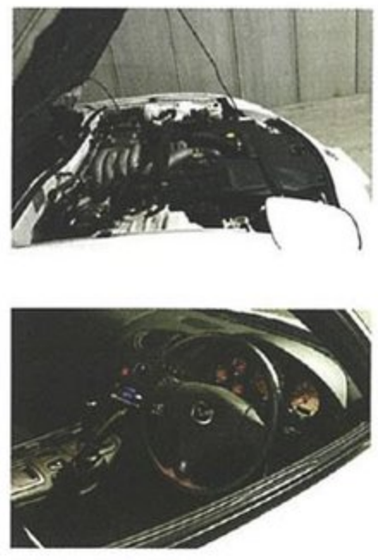

ROTARY ENGINE

今改めて、ロータリーエンジンの優秀性について考えてみる

当初、クルマに搭載することはおろか、実用化までが不安視されたロータリーエンジン。しかし、マツダは改良の努力を一度たりとも止めることなく続け、ついにFD3Sではシーケンシャルツインターボという、当時最新のシステムと組み合わせたハイパフォーマンスユニットを作り上げた。それはロータリーというエンジンが、生まれながらに「スポーツエンジン」としての素質を持っていたからだが、ここではそんなロータリーの魅力について改めて考えてみたい。

文●松本尊重　写真●山川伸二、RX-7マガジン

第一章　ロータリーエンジンの特殊性

どうして「まゆ型」のハウジングになったのか？

マツダのみが量産化に成功したといわれている「ロータリーエンジン」。その原型がドイツのバンケル博士によって考案されたことから、「バンケル型」と呼ばれる。

バンケル型ロータリーの特徴は、ローターの頂点（アペックス）が3つあって、作動室（容積変化が起きる場所）が2つあるという点。2つの作動室を吸入行程と膨張行程に割り当てることで4サイクルエンジンと同じ「吸入・圧縮・膨張・排気」という行程を繰り返す仕組みになっている。

ロータリーエンジンというと、日本ではこのバンケル型が有名だが、「回転運動から回転力を取り出す」のがロータリーの定義だとすれば、ほかにもロータリーエンジンは存在する。アペックスが2つ、あるいは4つ、5つというエンジンもあるのだ。

ただ、たとえば2アペックスのロータリーは膨張から圧縮までの行程が長く、その途中の容積変化の割合が小さいことから自動車には向かない。また、4アペックスでは、3つある作動室が吸入行程と膨張行程を交互に担うことになるため、複雑なバルブシステムが必要になる。

ちなみにアペックスが偶数のエンジンでは、排気上死点と圧縮上死点が同じ場所になるため基本的にバルブシステムが必要になる。そう考えると、奇数アペックスの方が構造は

簡単だ。3アペックスの次に5アペックスなら現実的かもしれない。作動室が6個になるのでトルク変動も小さそうだ。しかし、5アペックスは1作動室あたりの容積が小さいので、相当大きなエンジンにしないと実効トルクが大きくならない。

というわけで、こういう背景もあって、3アペックス・2作動室のバンケル型ロータリーだけが「実用的なエンジン」として生き残ってきたのではないだろうか。

■ペリトロコイド曲線の原理

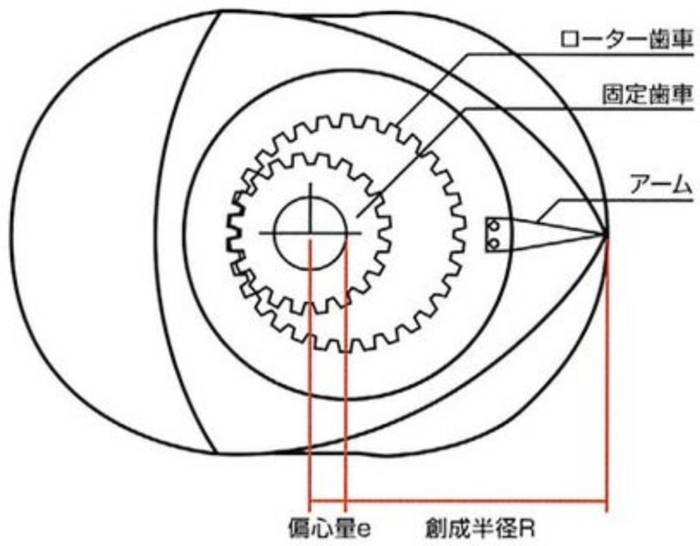

おむすび型のローターが動くと何が起きるのか？

3アペックス・2作動室のバンケル型ロータリーでは、容積変化のためのスペースを作り出すために作動室の形状を決めなければならない。

そこでバンケル博士が考案したのが、右下の図だ。ギヤ比が2対3になる大小のギヤを重ねて、外側のギヤの先にアームをつける。そして、内側のギヤを固定してアームと外側のギヤを動かすとまゆ型の曲線ができ、これが「エピトロコイド」あるいは「ペリトロコイド」と呼ばれる図形だ。

そして今度は逆に、外側のギヤを固定して内側のギヤを回転させる。そのときトロコイド曲線が回転しながら位相するが、その際に曲線がまったく接しないスペースが3角形状に残る。それがローターの形になるわけだ。そしてローターが位相しながら回転することで、燃焼室の容積変化がもたらされるということになる。

燃焼室の容積変化が出力（回転力）を発生させるのは、レシプロと同じ。発生トルクはエキセントリックシャフトにかかるが、シャフトの中心とローターの中心が偏心しているため、それが回転力になるのだ。

■回転力発生の原理

燃焼圧力「PG」はレシプロではコンロッドとクランクの連結部にかかる。ロータリーではローターの中心にかかるが、エキセントリックシャフトの中心との位相差「e」があるためシャフトが回転する。

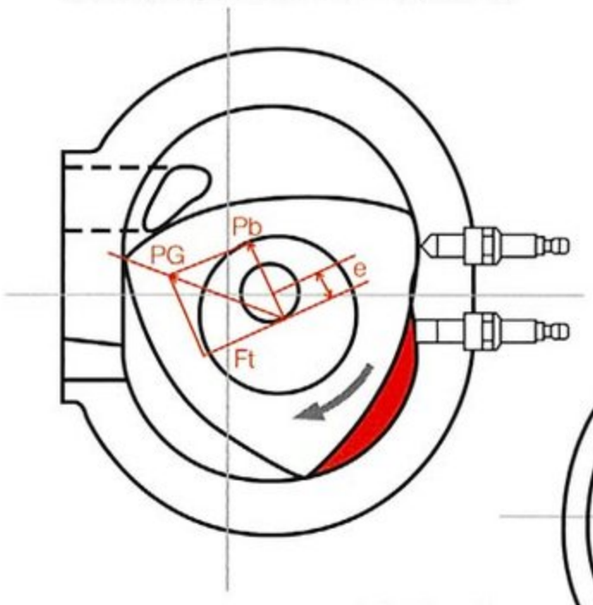

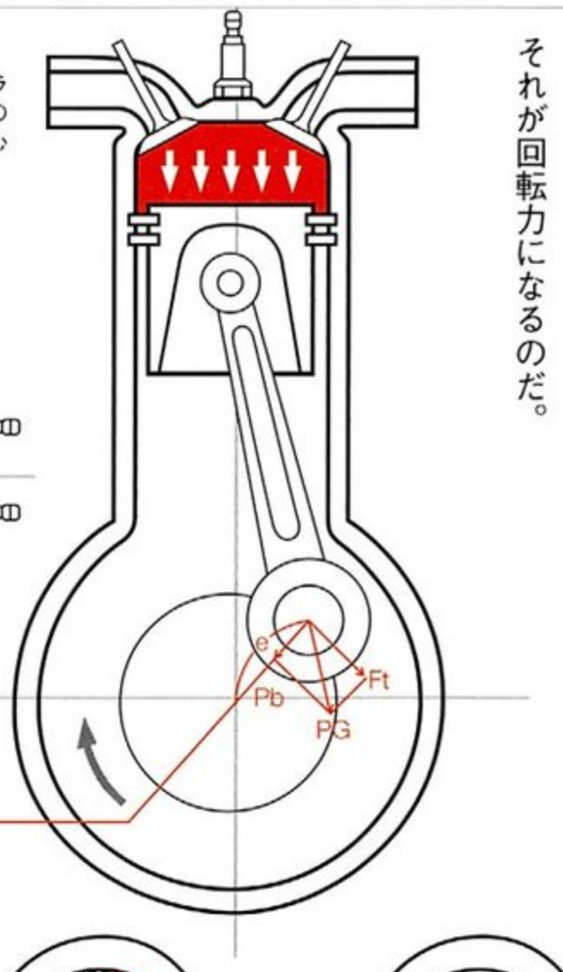

■レシプロとの比較

4つの行程を順番に行う「4サイクルエンジン」。レシプロもロータリーもその行程は同じ。ただ、ロータリーでは各行程が違う場所で行われることと、その際のエンジン回転数が違う。

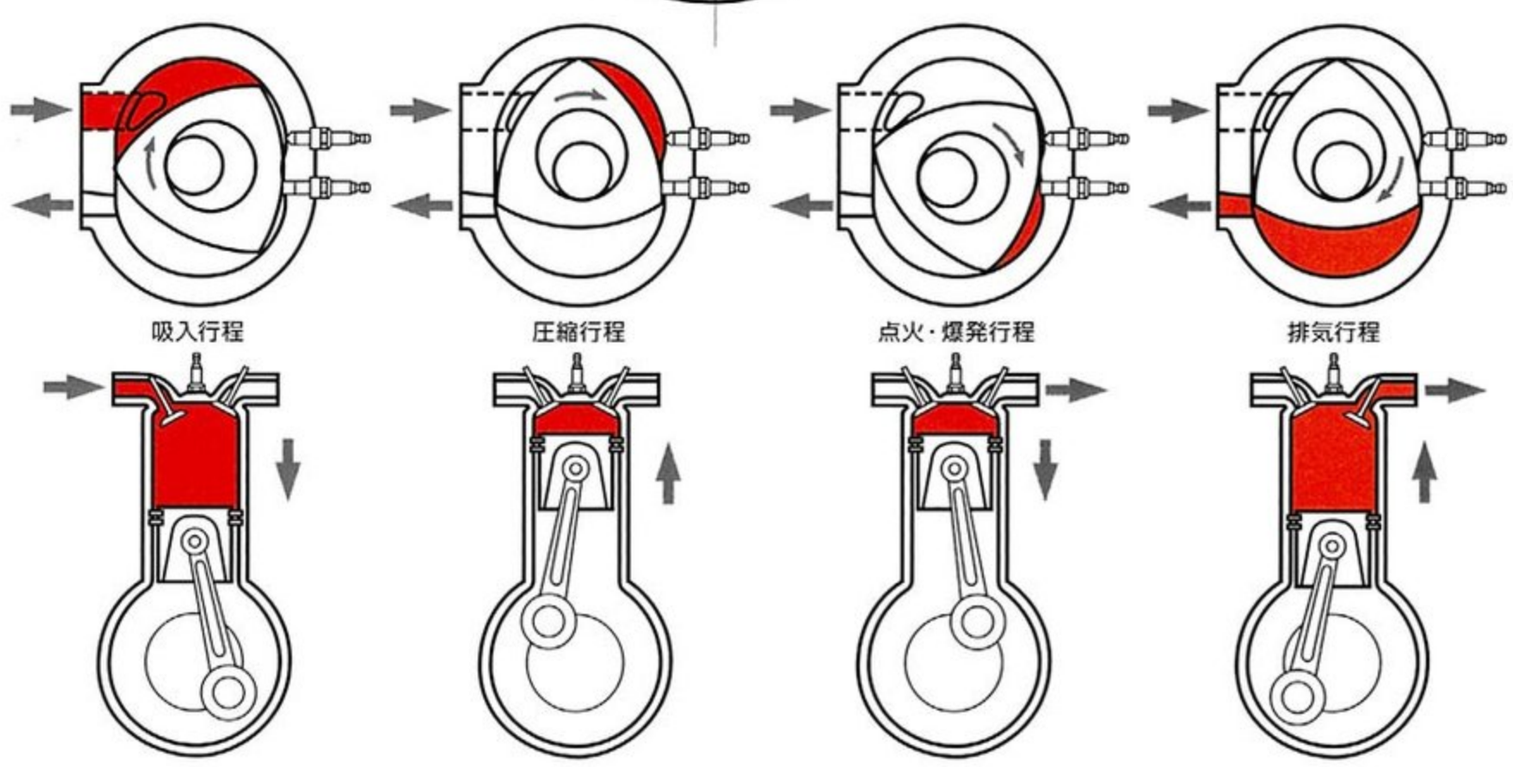

各エンジンパーツの役割はレシプロエンジンと同じ？

ロータリーエンジンの回転力は、作動室がもっとも小さくなったときに点火された混合気が膨張する過程でローターを「押す」ことで発生する。

ということは、このローターはレシプロでいう「ピストン」と同じ役目と考えられる。同様にシャフトの中心ではない部分を押されることで回転するという意味では、エキセントリックシャフトは「クランクシャフト」といえる。そのほか、ローターハウジングやサイドハウジングは燃焼室を構成する「シリンダーヘッド&シリンダー」、そしてアペックスシールやサイドシールは「ピストンリング」と同じ役割を持ったものと理解できるだろう。

では、レシプロにあってロータリーにないものは何か？　それは「コンロッドと吸排気バルブ」だ。ただ、これらは単体として存在していないだけで、じつは両者ともローターがその役目を兼任している。

ローターが燃焼室の圧力をエキセントリックシャフトに伝えながら、同時にその前後の行程で、吸気ポート、排気ポートの開閉を行っているのだ。その複雑さゆえに、ローターにはそれなりの強度が必要になり、結果重くなってしまうのだが、おかげでバルブやバルブ駆動システムを持たずに済み、エンジンをコンパクトに作れるメリットを生み出している。

■各パーツの役割

A サイドハウジング
サイドハウジングはエンジン本体の一部で、ローターハウジングとローターの間に作動室（燃焼室）を形成する。吸気ポートも備える。

B ローターハウジング
ローターハウジングもエンジンの一部。13B-REWまでのロータリーでは、排気ポートを備えている。外周の穴はウォータージャケット。

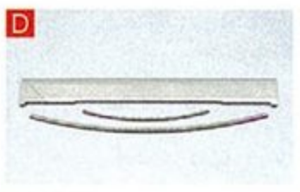

C ローター
レシプロでいうピストン、コンロッド、吸排気バルブの役割を一手に担うパーツ。中心部にはエキセントリックシャフトが通る。

D シール
燃焼室を形成する部分にあるのが「ガスシール」類。アペックスシール、サイドシール、コーナーシールがあり、ローターに組まれる。

E エキセントリックシャフト
レシプロでいうクランクシャフト。中央部のジャーナルはローターの内側に位置する。2ローターのジャーナルは対向型をしている。

F ステーショナリーギヤ
サイドハウジングの外側から内側に向かって組まれるギヤ。日本語では「固定歯車」。ローターの作動軌跡を決める重要なパーツ。

排気量という考え方自体が当てはまらないロータリー

ロータリーエンジンの排気量は、たとえば13Bの場合「654cc×2ローター」と表記される。普通に計算すれば「1308cc」だ。これではファミリーカー並だが、ところがそのパフォーマンスは13Bが登場した当時、国産車最強レベルにあった。そのためレースの世界では「ロータリー係数」などというハンディが設定された。

では、なぜこんなことが起きるかというと、「ロータリーはレシプロよりもエンジン回転数あたりの点火回数が多い」から。仮に1気筒あたり654ccのレシプロ2気筒エンジンがあったとする。4サイクルとすると、1気筒あたりでは2回転で1回の点火を行う。2気筒なら2回だ。ということは、2回転で654cc×2だから1308ccを排気する。

ではロータリーはというと、エンジン1回転あたり1回の点火を行う。2気筒なので2回だ。つまり、1回転で1308ccを排気するのだ。この場合の計算では単純に排気量は2倍になる。

ということは、2.6ℓ級のレシプロでやっと互角ということになる。しかも、ロータリーは1回転に1回点火。2ローターなら1回転に2回点火だ。そのためトルク変動が少ない。完全バランスといわれる直列6気筒よりも、トルク変動は少ないのだ。

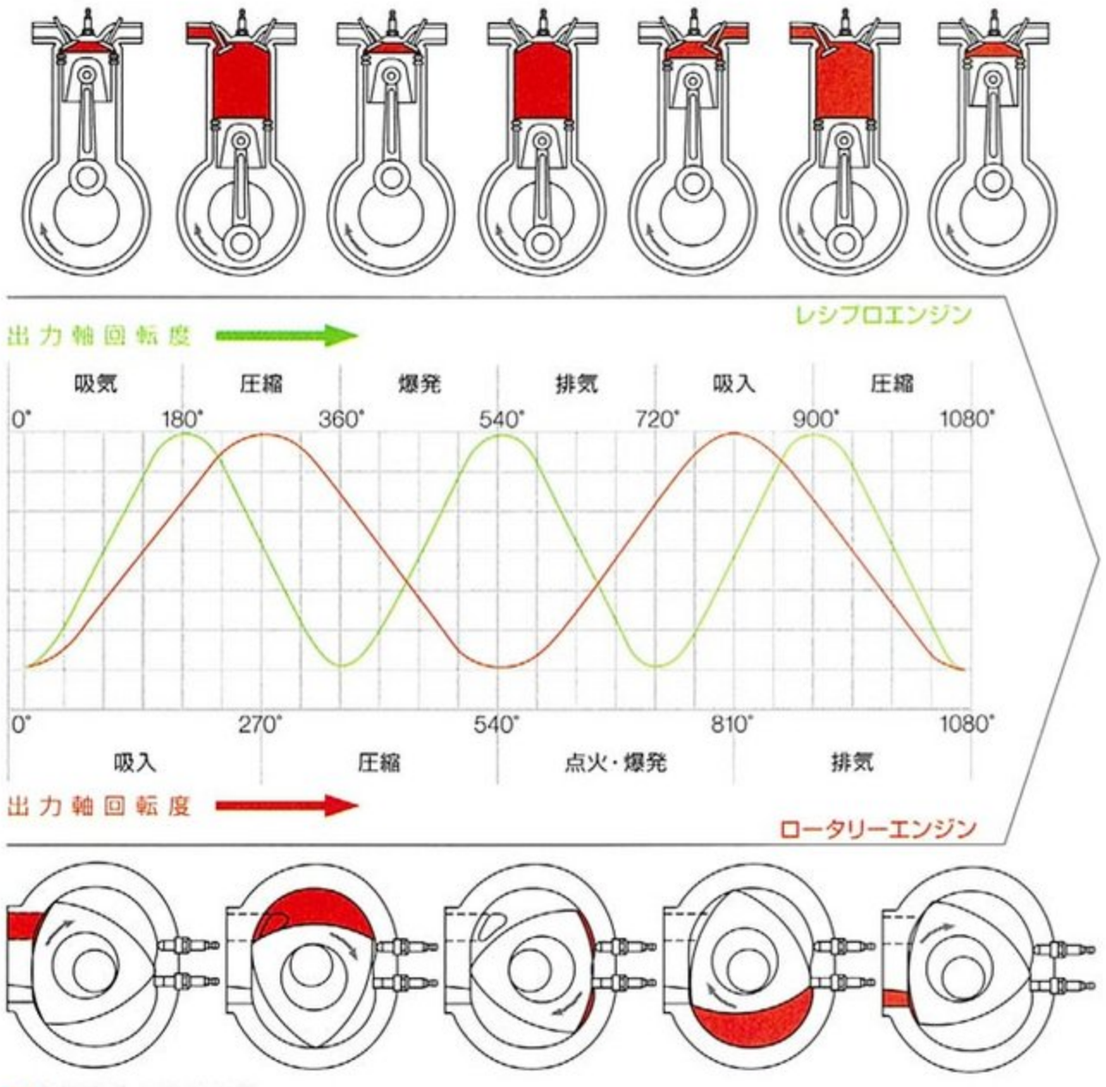

■容積変化と作動行程

●各行程にかかる時間をクランク角度で示したのがこのグラフ。緑がレシプロ、赤がロータリーのものだ。これを見るとロータリーがより緩やかに各行程を行っている（つまりトルク変動が小さい）。エキセントリックシャフトが3回転する間、ローターは1回転しか回らないので燃焼時間が長いのだ。

第二章 小さい排気量でハイパワーが出るワケ

ペリフェラルポートがパワーアップに貢献した

バンケル型ロータリーの本来の姿は吸気ポート、排気ポートともにペリフェラル（ペリ）、つまりローターハウジングに真っ直ぐ入るタイプ。マツダも当初、このシステムのまま実用化しようとしたが、どうしても低回転を維持できず、アイドリングがラフになるなどの問題を克服できなかった。ちなみにコスモスポーツのマラソン・デ・ラ・ルート仕様の10Aは「吸排気ペリ」だから、市販化を前に2タイプのエンジンを作っていたことになる。

2タイプのうちのもうひとつというのが、「サイドポート吸気」、「ペリポート排気」という組み合わせ。サイドポートとは、サイドハウジングにあるポートという意味だが、このタイプではローターの側面がポートを塞ぐ形になるので、ローターが動いているストロークの間の広い範囲で（時間的にも）ポートの大きさやタイミングを設定できる。排気ポートとのオーバーラップの量も減らせるので、アイドリングや低速トルクの確保という点で、とても有効だった。そこで市販車のエンジンにはこの「サイド吸気／ペリ排気」が採用され、FD3Sまでのすべてのロータリーに使われ続けた。

そのロータリーに初めてターボチャージャーが組み合わされたのが1982年（コスモ／ルーチェ）だが、排気ガスのエネルギーを利用するターボチャージャーは、まさにロータリーに最適の過給システムだった。ローターハウジングの排気ポートからバルブなどの障害物に邪魔されずに排気ガスが出てくるロータリーは、ターボの性能を効率よく引き出すエンジンだったのだ。そしてFD3Sではツインターボとなり、さらに戦闘力が上がったが、それも「ロータリーとターボの相性がいい」という本来的な組み合わせの妙によるものと理解できるだろう。

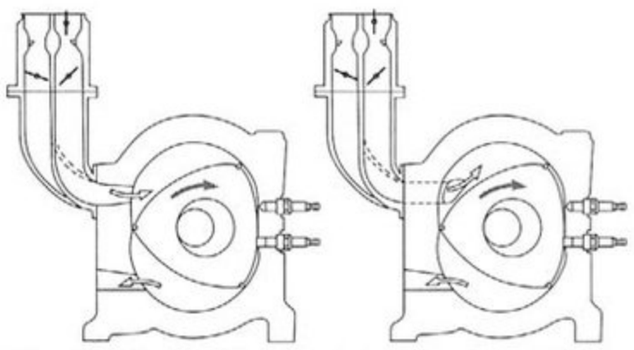

●右がサイド吸気/ペリ排気で、左が吸排気ペリ。ペリ吸気ポートの方が一気に空気を吸い込める。そのためパワーが出るが、オーバーラップが大きいので低速トルク面で不利。

●RX-8用13Bのサイドハウジングと比較。左（RX-8用）にはサイドハウジングの下側に排気ポートがある（サイド排気）。

●今度は側面の比較（右がRX-8用）。四角い穴が排気ポートだ。「サイド」といっても、ポートは途中で角度が変えられている。

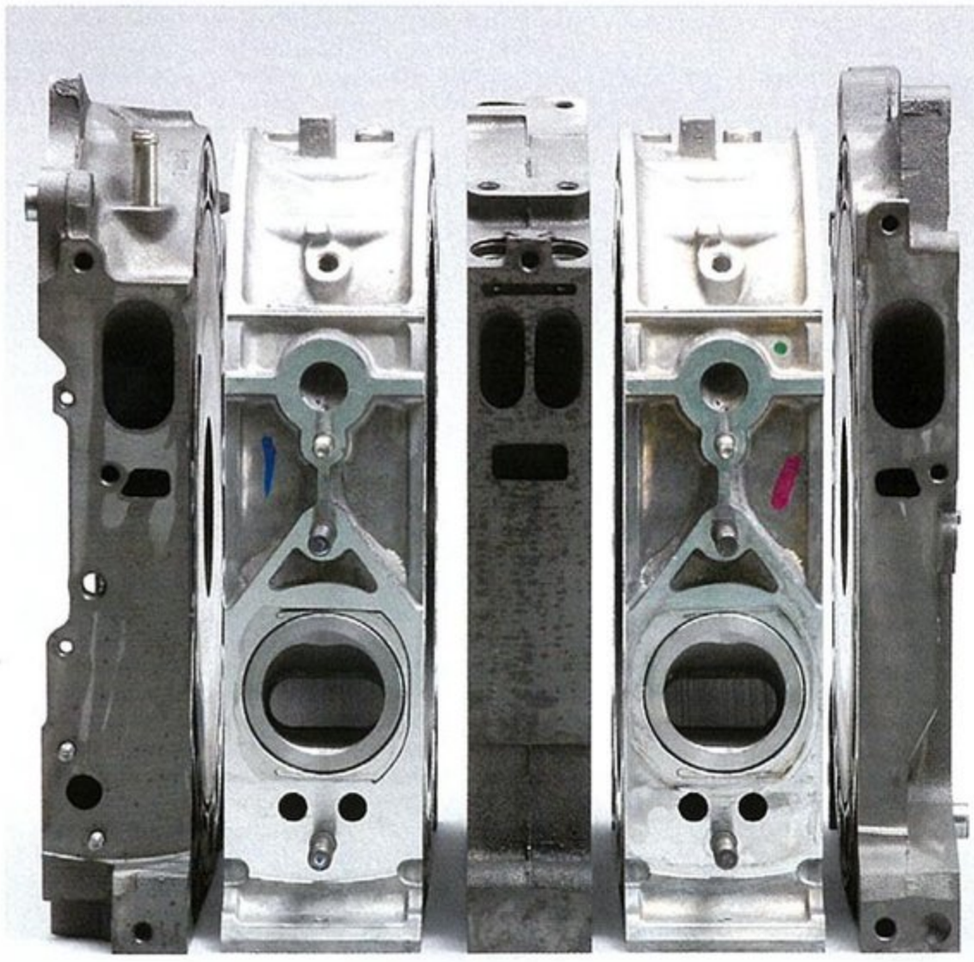

●2ローターエンジンは5枚のハウジングを重ねる構造。両サイドと中央にあるサイドハウジングの側面に吸気ポートの穴を設け、その間にある2枚のローターハウジングに排気ポートを設けている。

もはやマツダ・オリジナル苦労の連続が編み出した技

マツダが実用化のために、本来のロータリーの仕組みを変更したのは、何も「サイド吸気／ペリ排気」だけにとどまらない（サイドポートだけでも、本来存在しないものを作ったわけだから、その形を決めただけでも凄いことだが……）。

見た目でわかるところでは「2プラグ」もそのひとつ。2プラグといっても、単に1燃焼室あたり2本のプラグをセットする「ツインスパーク」とは違う。ロータリーが移動することで燃焼室の容積変化が起きるロータリーでは、ローターの前側（進み側・リーディング側）と後ろ側（後から遅れてくる側・トレーリング側）の燃焼状況が違う。そこで、リーディング側を先に点火し、少し遅れてトレーリング側に点火するという「2段階点火システム」を採用したのだ。そのためにディストリビューターを2基装備するなど、補機類関係の設計にも相当苦労した。プラグ自体もロータリー専用で、リーディング用とトレーリング用とで熱価の異なるものを設定した。

そのほか、メタリングオイルポンプによる外部給油方式や、2重オイルシールなどオリジナルで開発したシステムは数知れない。その苦労の甲斐あって、乗用車初の2ローターエンジン搭載車「コスモスポーツ」が生み出された。

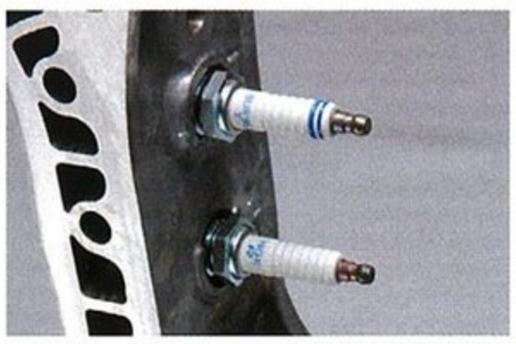

●これぞマツダ・オリジナルの象徴である「2プラグ」。2段階点火方式により、ロータリーは実用性を手に入れたと言っても過言ではない。

アペックスシールの改良はロータリーの歴史そのもの

ロータリーのキモになるパーツといえば、やはり「アペックスシール」。ことパワーに関してはもちろん、耐久性に関してもこの特殊なパーツに依存する割合は大きい。

アペックスシールは市販車用だけで見ると、初代10A用のカーボン製（6㎜・1ピース）に始まり、特殊鋳鉄系合金の3㎜・2ピース、2㎜・3ピース、2㎜・2ピース（13B－MSP以降。以上すべて「㎜」はシールの幅を指す）へと変遷してきた。レース用ではセラミック、1ピースなども使われている。

カーボンシールが6㎜もの幅を必要としたのは強度を確保するため。ただ、厚いと摩擦抵抗が大きく、薄くできないことから薄くても強度面で有利な鋳鉄製に切り替えられた。

ところが鋳鉄は熱で変形する。それがシール性悪化、オイルの保持性悪化を生んだ。そこで、金属シールを2ピース、3ピースと分割することで、変形防止とシール性向上を両立させた。そもそもアペックスシールは各作動室を仕切るために、ローターのシール溝内で各行程ごとに浮き上がったり角度を変えたりという複雑な動きをしながらローターといっしょに回っている。その動きが1ピース、2ピース、3ピースでそれぞれ異なるわけだが、それを突き止めるだけでも大変な努力だ。

マツダは何度もアペックスシールの素材や形状を変更しながら、根気よく市販化を目指した。そして市販化後も、常に努力を続けたということなのだ。

マツダ以外の自動車メーカーがロータリーの市販化を断念した理由のなかには「実用的なアペックスシールを完成させられなかった」ということは少なからずあるはずだ。それが「孤高のエンジン」を生んだ最大の理由かもしれない。

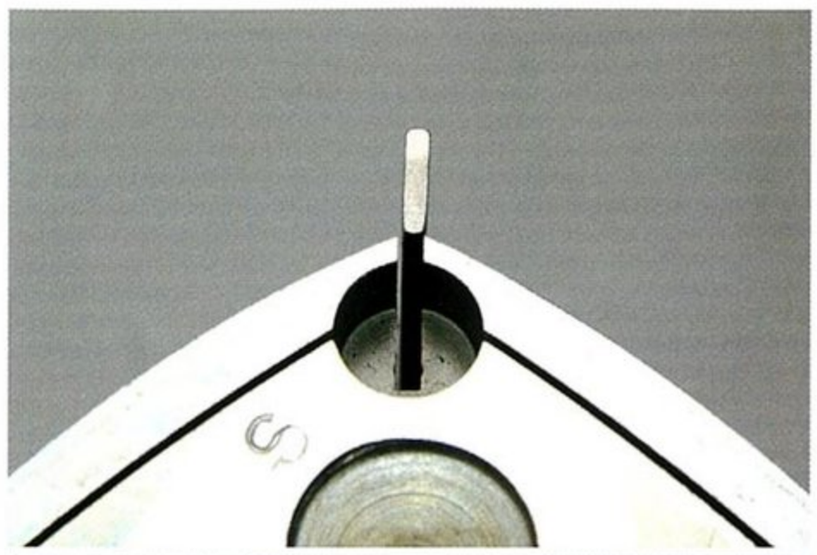

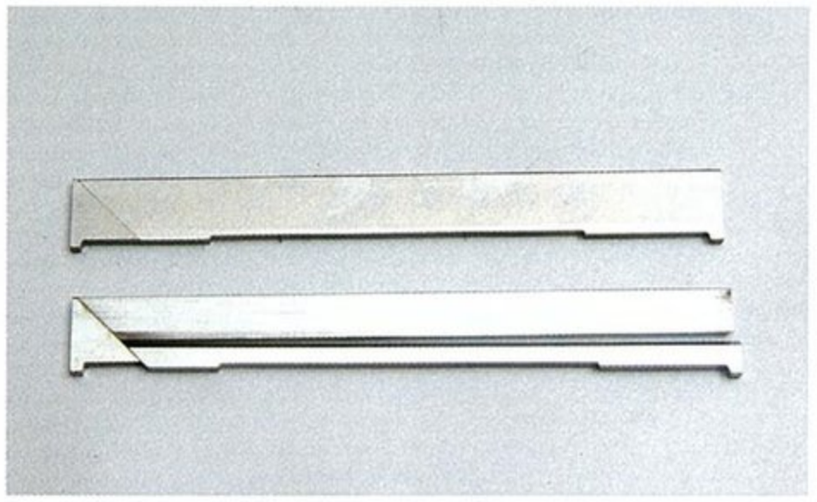

●アペックスシールは「自分が担当する両脇の燃焼室の間」を仕切るために、シール溝の中で複雑な動きをしている。それを正常に行うために、素材変更が何度も行われ、部品構成も変更された。その開発史は、まさにロータリーの歴史そのものだ。

第三章

孤高のエンジンが孤高になった理由

燃焼室へのオイル供給と高い油圧を保持する必要性

ロータリーエンジンの開発史のなかで「オイル」に関するパーツ類にもマツダの苦労がうかがえる。ロータリーは燃焼室に給油することでハウジング内の潤滑を行うという特徴があるが、このシステムでは、どうしてもオイルが排気ポートから少しずつ排出されてしまう。そのため、「2サイクルのようにオイルが減るエンジン」と揶揄された。

また一方では、ローターとエキセントリックシャフトの潤滑、そしてローターの冷却を行うために、高い油圧をかけてオイルをエンジン内に送り込まなければならなかったが、なにしろローターが不思議な軌跡を描きながら動く。そのためローターの横を通ってオイルが燃焼室側に漏れる可能性があった。漏れるというより「吹き出す」という方が適切なほどの勢いだったが、それは既存のオイルシールでは防げなかった。当時の試作車は、当たり前のようにもくもくとマフラーから白煙を吹きながら走ったという。

ローター内外で発生したそれぞれのオイル系トラブルに対し、外側（燃焼室側）に関してはメタリングオイルポンプという可変式の外部ポンプを使うことで消費量を抑え、内側に関しては油圧がかかるとその圧力で押し付けられるようなオイルシールを、金属シール＋ゴムシールというハイブリッドタイプで実現。

結局のところ、ロータリーとオイルの関係というのは、常に「潤滑性能の向上」と「オイル消費量の低減」が課題になるわけだが、それも年々進化している。FD3Sのモデルライフ中でも、V型の段階でさらにオイル消費量を減らしている。いつまでたっても終わりのない「永遠の課題」なのだ。

●右からアペックスシール、コーナーシール、サイドシール、そしてオイルシールだ。これらはすべてマツダがオリジナルで考案したもの。今後も進化は続けられる。

●オイルシールは二重になっている（写真は溝を撮影）。外側は燃焼室の圧力を、内側は油圧を受け止めてそれぞれの潤滑性確保に努める。ロータリー特有の構造だ。

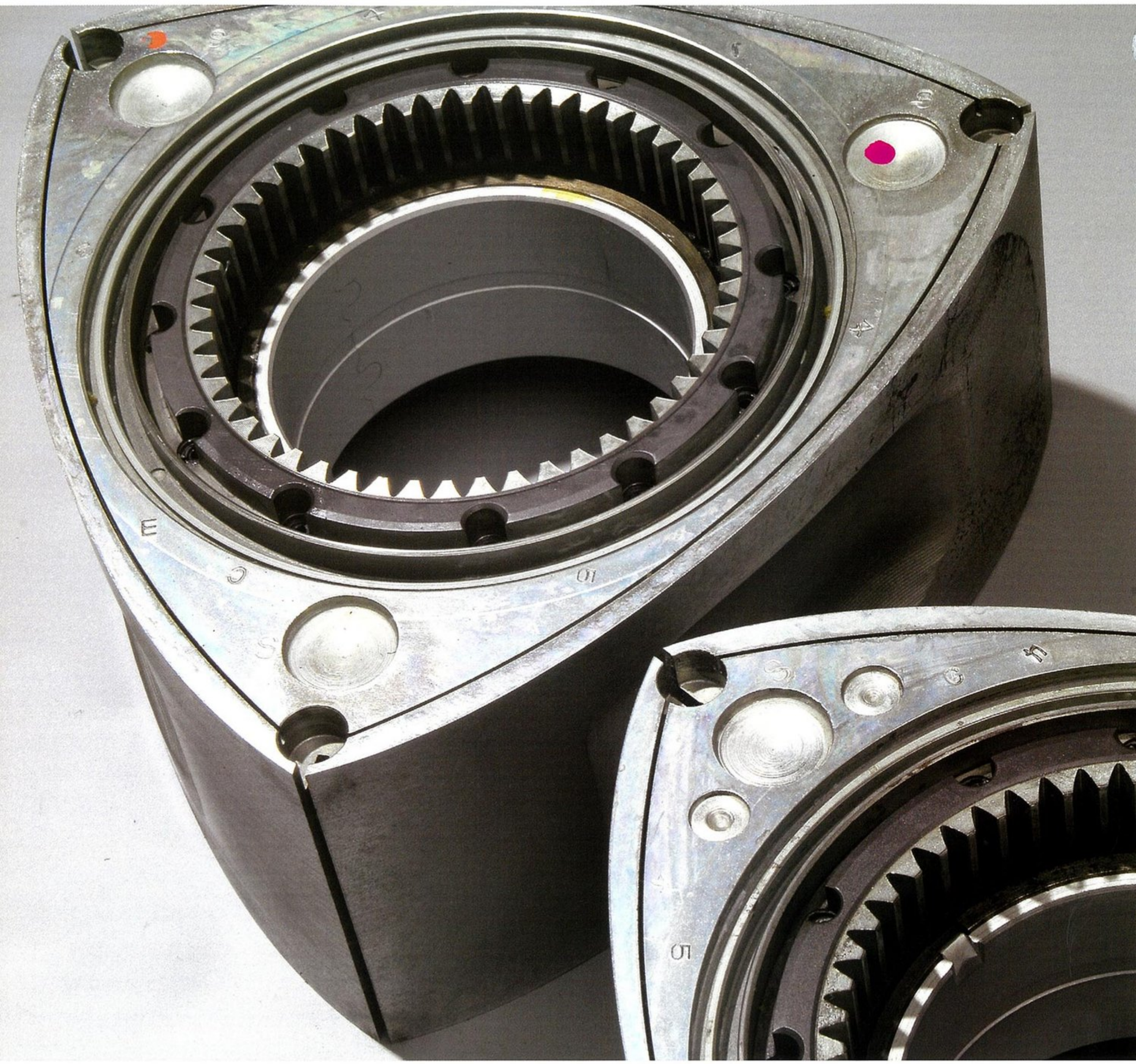

RX-7オーナーの望みはハイパワーエンジンの復活

ロータリーエンジンは、2007年で「40周年」となった。振り返ってみれば、結果的にはFD3Sに搭載された13B-REWは、歴代のロータリーのなかでもっとも長期間販売されたエンジンということになったわけだが、その後もロータリーの進化は続いている。

RX-8では「NA+吸排気サイドポート」というロータリー史上初のスペックを持つ13B-MSPが投入されたが、そのためにハウジング、ローター、シール類をすべて新設計した。補機類も電子スロットルやモーターによるポート切り替えシステムなどの導入で、「レブ9000rpm」のロータリーを作り上げた。そしてマイナーチェンジでは燃焼室へのオイル供給システムを電子制御化し、さらに進化させている。

とはいえ、RX-7オーナーが望むのは「もっとパワーのあるエンジン」ではないだろうか。排ガス規制や燃費といった「現実的」な問題はあっても、水素ロータリーや16Xなど、ロータリー関係の技術開発は今でも続けられているのだから、「次のロータリー」にはぜひ期待したい。

RE系図　ロータリーエンジンの歴史を知る

ロータリーの市販化までに多くの研究を重ねてきたマツダだが、実際に搭載車両が販売されるようになっても、その開発の手を止めることはなかった。さまざまなローターのサイズが生まれ、細かなパーツの改良も加えられることで、パワーアップ、燃費向上、環境性能の充実が常に図られてきた。ここでは、そんなマツダロータリーの歴史をわかりやすく表にまとめてみた。その進化をじっくりと感じてもらいたい。

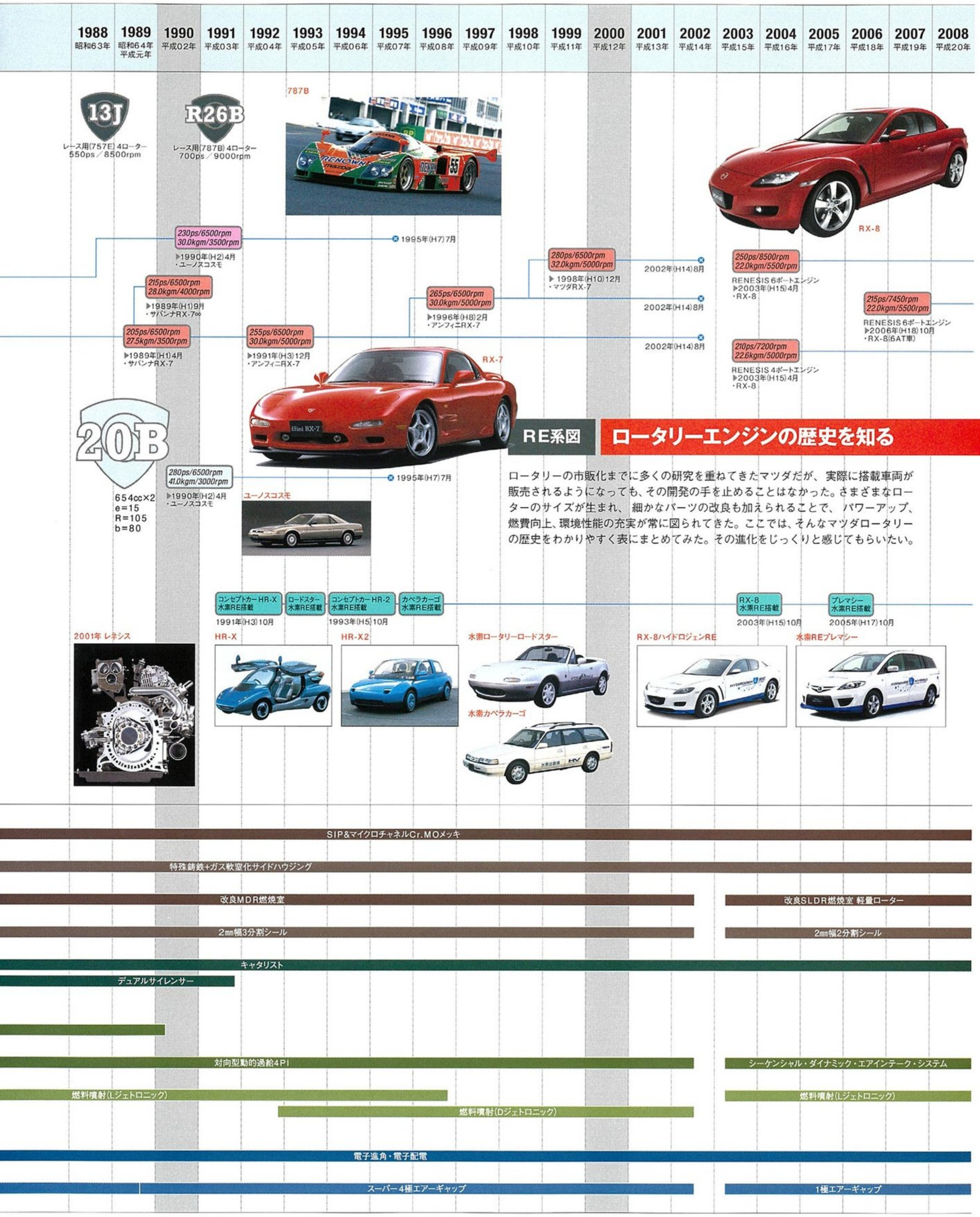

1967 昭和42年 | 1968 昭和43年 | 1969 昭和44年 | 1970 昭和45年 | 1971 昭和46年 | 1972 昭和47年 | 1973 昭和48年 | 1974 昭和49年 | 1975 昭和50年 | 1976 昭和51年 | 1977 昭和52年 | 1978 昭和53年 | 1979 昭和54年 | 1980 昭和55年 | 1981 昭和56年 | 1982 昭和57年 | 1983 昭和58年 | 1984 昭和59年 | 1985 昭和60年 | 1986 昭和61年 | 1987 昭和62年

10A
491cc×2
e=15
R=105
b=60

110ps/7000rpm 13.3kgm/3500rpm
▶1967年(S42)5月
・コスモスポーツ

128ps/7000rpm 14.2kgm/5000rpm
パワーアップ
▶1968年(S43)7月・コスモスポーツ(MC)
1972年(S47)10月

100ps/7000rpm 13.5kgm/3500rpm
量産化設計
▶1968年(S43)7月
・ファミリアロータリー
1973年(S48)3月

105ps/7000rpm 13.7kgm/3500rpm
パワーアップ
▶1971年(S46)9月・サバンナ
1973年(S48)9月

120ps/6500rpm 16.0kgm/3500rpm
ローター幅10mmアップ
▶1970年(S45)5月
・カペラ
▶1972年(S47)9月・サバンナGT追加
▶1972年(S47)11月・ルーチェ追加
1973年(S48)11月

125ps/7000rpm 16.3kgm/4000rpm
1973年(S48)11月
パワーアップ
▶1972年(S47)3月・カペラGS-Ⅱ

130ps/7000rpm 16.5kgm/4000rpm
1973年(S48)11月
パワーアップ
▶1972年(S47)3月・ルーチェGS-Ⅱ・ルーチェGR-Ⅱ

115ps/6500rpm 15.7kgm/3500rpm
低公害化
▶1972年(S47)11月・ルーチェAP

120ps/6500rpm 16.0kgm/4000rpm
パワーアップ
▶1973年(S48)6月
・ルーチェAP
▶1973年(S48)7月
・サバンナAP

125ps/7000rpm 16.2kgm/4000rpm
低公害化
▶1972年(S47)11月
・ルーチェGS-Ⅱ
・ルーチェGR-Ⅱ

120ps/6500rpm 16.0kgm/4000rpm
S50年規制適合
▶1973年(S48)11月
・サバンナAP
▶1973年(S48)12月
・ルーチェAP
▶1974年(S49)2月
・カペラAP

125ps/7000rpm 16.2kgm/4000rpm
S50年規制適合
▶1973年(S48)11月
・サバンナAP GT
▶1973年(S48)12月
・ルーチェAP GS-Ⅱ
・ルーチェAP GR-Ⅱ
▶1974年(S49)2月
・カペラGS-Ⅱ・カペラGR-Ⅱ

125ps/6500rpm 16.5kgm/4000rpm
S51年規制適合・燃費改善2
▶1975年(S50)10月
・サバンナAP
・カペラAP
・ルーチェAP
・コスモAP

燃費改善1
▶1974年(S49)11月

統合

135ps/6500rpm 18.3kgm/4000rpm
ローター幅10mmアップ
S51年規制適合
▶1973年(S48)12月
・ルーチェAPグランツーリスモ

135ps/6000rpm 19.0kgm/4000rpm
S51年規制適合・燃費改善2
▶1975年(S50)10月
・ルーチェAPグランツーリスモ・コスモAP LTD

燃費改善1
▶1974年(S49)11月

135ps/6000rpm 19.0kgm/4000rpm
1977年(S52)9月
S50年規制適合
▶1975年(S50)4月・ロードペーサー

S51年規制適合
▶1975年(S50)10月

135ps/6500rpm 18.3kgm/4000rpm
1976年(S51)5月
低公害化
▶1974年(S49)7月
・パークウェイロータリー26マイクロバス

12A
573cc×2
e=15
R=105
b=70

126ps/6000rpm 17.5kgm/3500rpm
1970年(S45)6月
▶1969年(S44)10月
・ルーチェロータリーク

13A
655cc×2
e=17.5
R=120
b=60

13B
654cc×2
e=15
R=105
b=80

ロータリーピックアップ

サバンナ

ロードペーサー

サバンナRX-7

130ps/7000rpm 16.5kgm/4000rpm
S53年規制適合
▶1978年(S53)3月
・サバンナRX-7

130ps/7000rpm 16.5kgm/4000rpm
希薄燃焼型・燃費改善3
▶1979年(S54)10月
・サバンナRX-7

140ps/6500rpm 19.0kgm/4000rpm
▶1978年(S53)7月・ルーチェ
▶1979年(S54)3月・コスモ

140ps/6500rpm 19.0kgm/4000rpm
希薄燃焼型・燃費改善3
▶1979年(S54)9月
・コスモ
▶1979年(S54)10月
・ルーチェ
1981年(S56)9月

130ps/7000rpm 16.5kgm/4000rpm
燃費改善(6PI)
▶1981年(S56)10月・ルーチェ・コスモ

130ps/7000rpm 16.5kgm/4000rpm
燃費改善(6PI)
▶1982年(S57)3月
・サバンナRX-7

160ps/6500rpm 23.0kgm/4000rpm
ターボチャージャー追加
▶1982年(S57)8月・ルーチェ・コスモREターボ

165ps/6500rpm 23.0kgm/4000rpm
インパクトターボチャージャー
▶1983年(S58)9月・サバンナRX-7ターボ
▶1983年(S58)10月・ルーチェ・コスモREターボ

160ps/6000rpm 20.5kgm/3000rpm
スーパーインジェクション(Si)
▶1983年(S58)10月
・ルーチェ
・コスモ

185ps/6500rpm 25.0kgm/2500rpm
ターボチャージャー追加
▶1985年(S60)9月
・サバンナRX-7

サバンナ統合

13G
レース用(757)3ローター
450ps／8500rpm

■各燃費改善内容

燃費改善1	燃費改善2	燃費改善3
約20%改善 (S50初期モデル比)	約40%改善 (S50初期モデル比)	約68%改善 (S50初期モデル比)

1967年 10A コスモスポーツ

1968年 10A ファミリアロータリー

1978年 12A サバンナRX-7

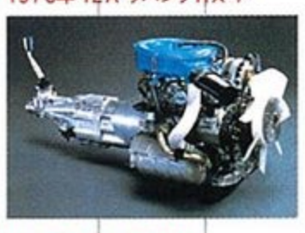

1990年 20B ユーノスコスモ

1991年 R26B 787B

1991年 13B アンフィニRX-7

パークウェイロータリー

※ロータリートロコイド諸元
／e=偏心量　R=創成半径(平行移動量含む)　b=ローターハウジング幅

●ロータリーエンジン主要スペック変更

エンジン本体(ハウジング系)ローターハウジング
- ダイレクトCr.メッキ
- 溶射層インサート&Cr.メッキ
- シートメタルインサートプロセス(SIP)&Cr.メッキ
- SIP&ピンポイントCr.メッキ
- SIP&マイクロチャネルCr.メッキ

エンジン本体(ハウジング系)サイドハウジング
- Al+溶射サイドハウジング
- 特殊鋳鉄サイドハウジング

エンジン本体(回転系)ローター
- MDR(ミディアムディープリセス)燃焼室
- SLDR(リーディングリセス)燃焼室
- 改良SLDR燃焼室

エンジン本体(回転系)アペックスシール
- カーボン6mm幅一体
- 金属製3mm幅サイドカット2分割
- 金属製3mm幅サイドカット2分割(△MO.4)
- トップカット2分割シール

反応系
- エキゾーストマニホールド
- サーマルリアクター
- サーマルリアクター+ヒートエクスチェンジャー

吸気・燃焼系
- 独立型4PI
- 気筒数制御バブル付き4PI
- 気筒数制御バブル付き6PI
- 12Aターボ
- セミ独立型4PI
- 13Bインジェクション
- 動的過給6PI
- 13Bターボ
- 4バレルキャブレター
- セミオートチョーク4バレルキャブレター
- フルオートチョーク4バレルキャブレター

点火型
- 2ディストリビューター
- 1ディストリビューター
- HEI(ハイエナジーイグニッション)
- 2種エアーギャップ
- 4極エアーギャップ
- SSDプラグ

MAINTENANCE

FD3Sは生産中止から6年。最終型でも2回目の車検を終えている時期だ。初期型であれば車齢はなんと17年。さすがにノーメンテで乗り続けていられる期間ではない。クルマは長く乗ればそれだけトラブルに遭遇する機会も多いが、定期的に「ツボを押さえた」メンテナンスを行うことで、意外なほど長持ちするもの。たしかにロータリーエンジンは、レシプロエンジンよりも手間はかかるかもしれない。しかし、それが原因で故障が発生すると思っているなら、それは大いなる誤解。FD3Sは世間が思っているほど壊れやすいクルマではないのだ。

文●松本尊重　写真●内藤敬仁、山川伸二、RX-7マガジン

FD3Sがスポーツカーであることは、オーナーならずともだれもが認めるところだろう。バブル経済の絶頂期に開発がスタートしたこともあって、その「性能追求」にはかなりのコストがかけられた。

しかしながら、そのせっかくの高性能も、オーナーの管理状況が悪ければ「宝の持ち腐れ」になる。高性能を維持するには、オーナーの心がけが重要なのだ。ただし、「性能追求」のために専用設計された部品が多く、それらは基本的には「純正部品」としてしか手に入らず、しかも、残念ながらここ数年、どんどん部品代が上昇している。メンテナンスコストに修理代が加わると、輸入車ほどではないにせよ、そこそこお金がかかるクルマではあることは間違いない。

と、こう書くと「金食い虫か?」と早合点する人がいるが、部品によって壊れやすいものと壊れにくいもの、一度交換すれば10年持つものなど、状況はさまざま。重要なのはそれを見極めることなのだ。

そのためにまず、普段運転しているときに「クルマからのメッセージ」を逃さないよう、アンテナを張っておく。いつもと違う「音」や「臭い」「振動」がないか、走りながら確認する。そういうときは、いつものお気に入りのミュージックを少しの間だけオフにしておこう。FD3Sはタイヤの空気圧が下がったり、ガソリンが減っただけでも、ドライバーにそれを伝える。何かトラブルがあれば、必ず「五感」に訴えかけてくるはずだ。

それでも不安な人は、月に一度ぐらいのペースでいいので、定期的にクルマをリフトアップして下まわりを点検するよう心がけよう。その際、整備工場やプロショップに依頼する場合でも、必ず自分の目で確認しておくことをオススメする。できればメカニックから直接説明を受けた方がいい。「この部品は、今は大丈夫ですけど、近いうちに交換した方がいいですよ」などとアドバイスをくれることもあるからだ。

最後に、FD3Sを買って間もない人、あるいはこれから中古車を買おうと思っている人にアドバイスしたい。それは「まず最初に徹底的に直した方がいい」ということ。半分壊れたままの車両に乗っている人があまりにも多い。それではせっかく憧れのFD3Sを買っても、「第一級のスポーツ性能」を堪能できないではないか。

■ 徹底メンテナンスガイド

第一級のスポーツ性能を維持するために今必要なことを知ろう

主なメンテナンス項目

- イグニッションコイル
- インジェクター
- インテークパイプ
- ウェザーストリップ
- エアポンプ
- エンジンハーネス
- エンジンマウント
- エンジン本体
- オルタネーター
- キャタライザー
- クラッチ
- コンソールパネル
- サスペンションブッシュ
- シーケンシャルシステム
- シフトレバーブーツ
- スターターモーター
- ステアリングラックブーツ
- スパークプラグ
- ターボチャージャー
- タイロッドエンド
- デファレンシャル
- デフマウント
- ドアトリム
- ドライブシャフトブーツ
- ドライブベルト／プーリー
- トランスミッション
- バッテリー
- パワーステアリングホース
- パワープラントフレーム
- フューエルフィルター
- フューエルポンプ
- プラグコード
- ブレーキ
- リヤゲートダンパー

メカニカル

ブレーキ、クラッチなどのメカニカル系パーツは基本的には消耗品。パッドやディスクなどの定期的な交換が必要なのはもちろんだが、そのほかの可動パーツも摩耗したり劣化したりするので、ある程度以上の距離を走っているなら、思い切ってリフレッシュしたい。

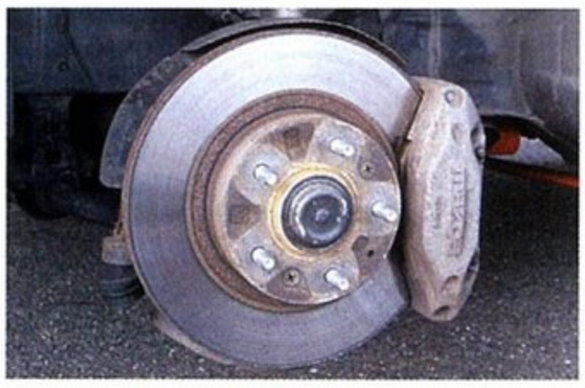

ゴム類

車両各部に使われているゴム系パーツ。その目的は「緩衝」「防音」「防振」「密封」などだが、使われている部位によって、劣化の度合いや修理の緊急性が異なる。ドアやリヤゲートの開口部、サスペンション、駆動系のブーツなどがとくに注意したいポイントだ。

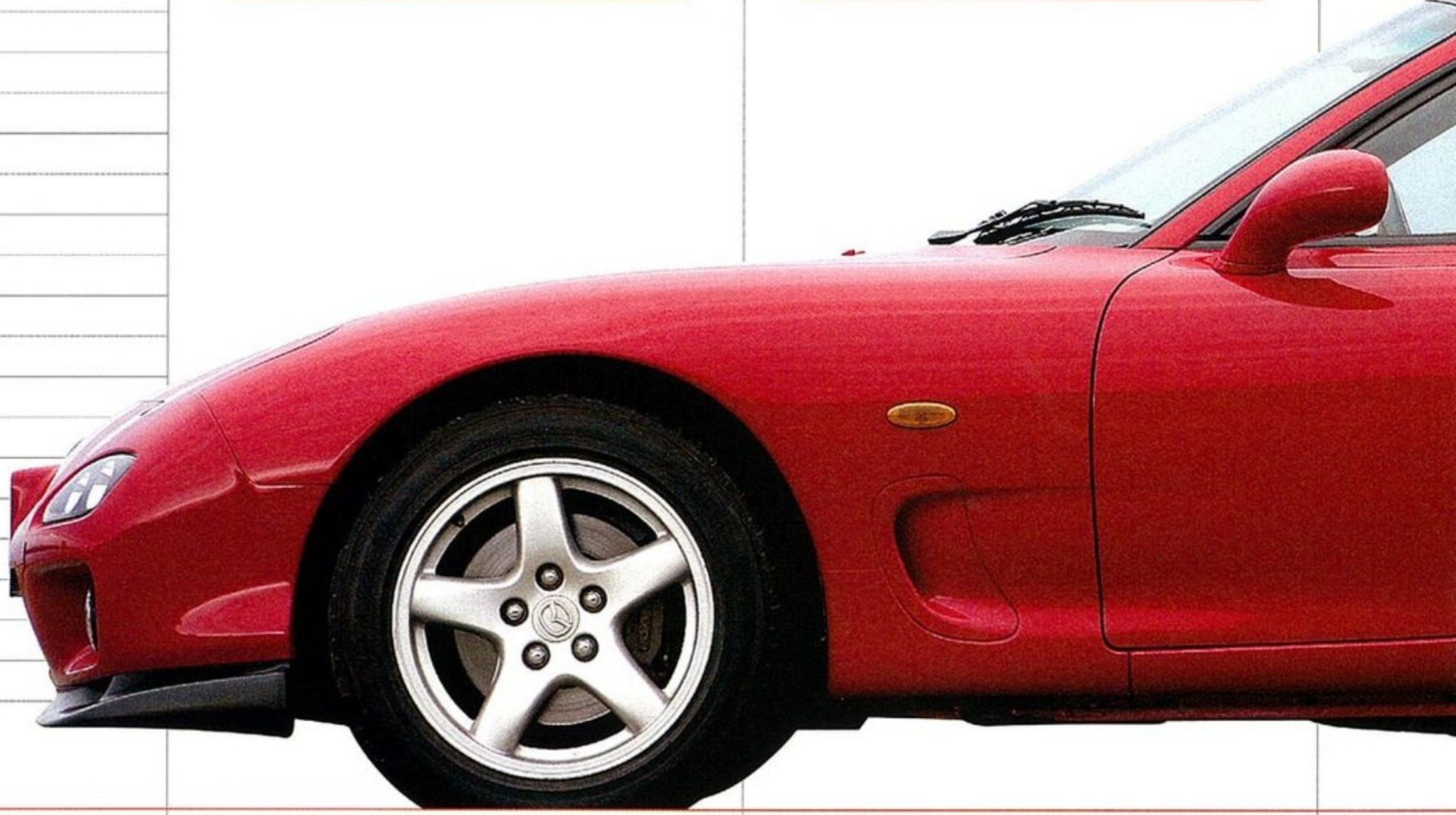

エンジン

ロータリーエンジンは寿命が短いと思われているが、故障のほとんどは周辺補機類に発生する。それを放置しておくとエンジン本体がダメージを受けることになるので、各部の定期的な点検が重要なのだ。目視で確認できる範囲だけでも、自分でチェックしたいところ。

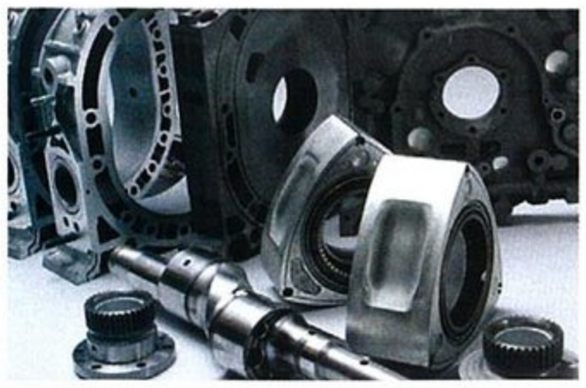

油脂類

ロータリーエンジンはオイル管理が重要というのは有名だが、エンジンオイル以外の油脂・液体類もかなり重要。とくにラジエターのクーラント、トランスミッションオイルの管理に関しては、意外と軽視されがちなので注意したい。規定量のチェックと定期的な交換が重要。

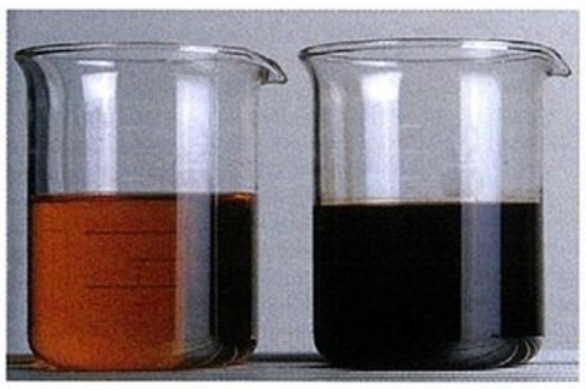

電装系

電装系部品は、エンジン系とボディ系に分かれる。エンジン系のものは各種スイッチやセンサーなど、最低限、クルマを動かすのに必要なものについては修理の緊急性が高い。ボディ系ではヘッドライトやウインカー、ワイパーなどの灯火類を中心にチェックしておきたい。

ゴム類

ゴムといえば、クルマの部品としては「消耗品」の代表例。エンジン、シャシー、ボディのいたるところで使われているが、年数によって劣化するもの、摺動を繰り返すことで劣化するものなど、そのトラブルの出方はさまざま。部位によって交換時期やその判断基準が異なるということを理解し、メンテナンスに臨んでほしい。

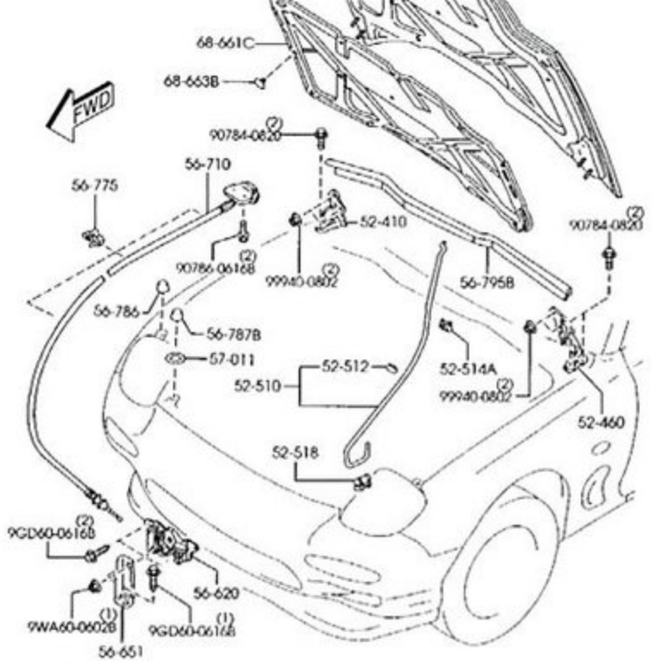

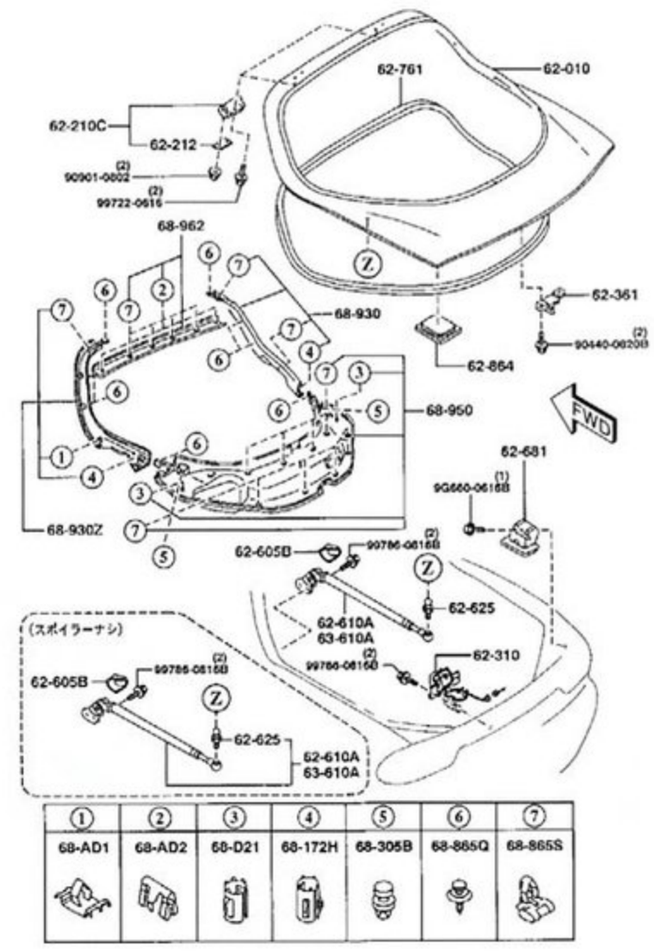

1 ドア

ドアまわりのゴムパーツはいくつかあるが、まずドアが閉じたときにボディと接触する部分のウェザーストリップ、そして、ガラスの周囲にある、ドア外側のモールを点検しよう。ウェザーストリップは乗降時に無意識に掴んでしまうため、それが原因で伸びてしまうこともある。そのほか雨漏りの原因になっていることもある。作業は大変なので、プロに任せた方がいいかもしれない（DIYでも可能なレベルだが）。

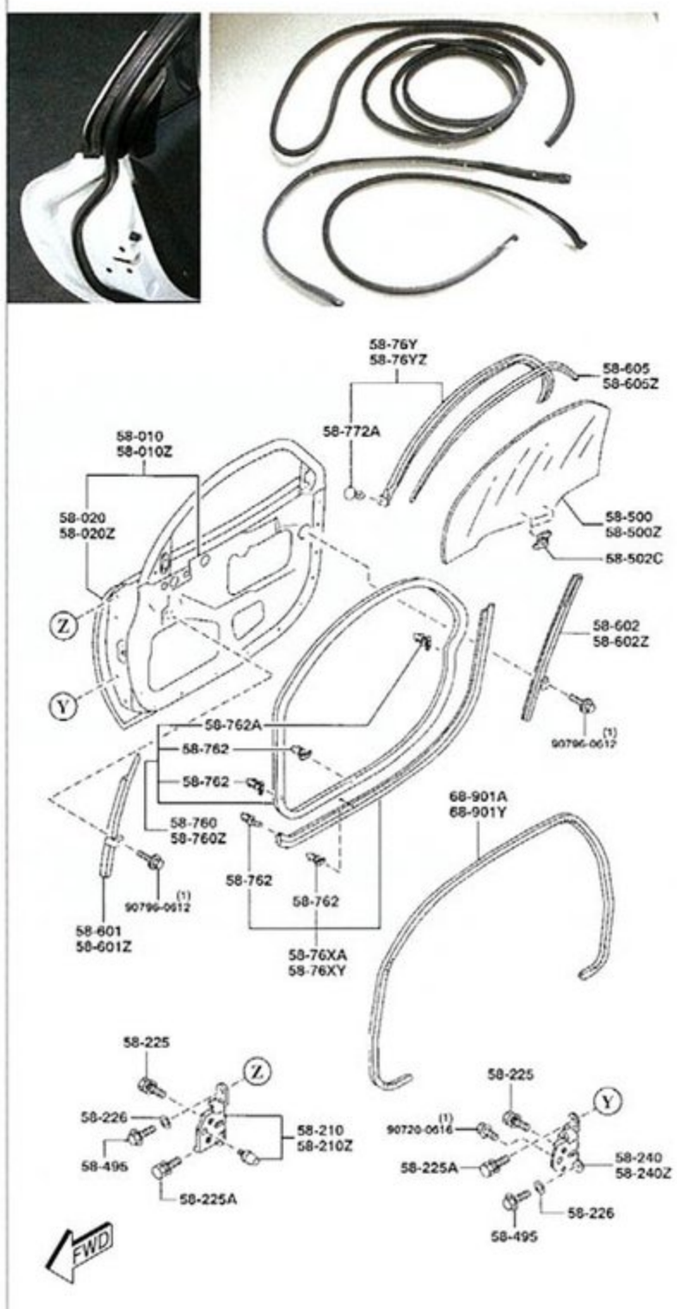

2 テールゲート／ボンネット

テールゲートのウェザーストリップは、荷物の出し入れの際にキズついたもの以外は、逆に「閉じっぱなし」が原因で変形したまま硬化するパターンの方が多いかもしれない。雨漏りが起きることはあまりないが、すき間ができると気密性が低下するだけでなく、走行中にテールゲートが動く（わずかだが）ようになる。

●ウェザーストリップはトランク側についている。交換時は写真のパネルと、ダンパーを外す。テールゲートを支えてくれる人がいれば、自分でも交換できる。

参考部品価格

ドア・ウェザーストリップ(片側)	6490円
ドア・ウェザーストリップ(ロワ／片側)	3360円
テールゲート・ウェザーストリップ	7960円
ボンネット・ウェザーストリップ	1810円
ドアガラス・ウェザーストリップ(片側)	7390円

※価格は2008年3月現在のものです。

ウェザーストリップ

本来の静粛性や気密性を取り戻し新車の「雰囲気」を獲得しよう

どんなクルマでもそうだが、基本的にゴム系の部品は消耗品だ。劣化することが前提のパーツといっていいだろう。しかし、その使用部位によって、「すぐに交換しなければならないもの」と「そうでないもの」がある。つまり、緊急性の問題だが、エンジンやサスペンションに使われているゴム系パーツは、トラブルが起きた場合、なるべく早めに交換した方がいい。

ただ実際には、ある程度長く同じクルマに乗っている人は、そのあたりは心得ているだろう。10年以上、FD3Sに乗っているなら、一度や二度はサスペンションのブッシュなどは交換しているはずだ。

というわけで、ここではあえてボディ関係のゴム系パーツの交換の必要性を問いたい。各開口部にあるウェザーストリップや、細かいモール類などにも、そろそろ手を加えてもいいのではないだろうか。

FD3Sは、その歴史のなかでドアモールや内装材などの素材変更を何度か受けている。型によって質感や、ドアの閉まり具合が違うのはそのためだ。また、古いクルマになると、本来その弾力性によって振動を吸収していたゴムが硬化し、微振動や異音を発生させ、さらには室内の気密性の低下をも招いていることが多い。中古車を購入して乗っていると「こんなモノだろう」と思うかもしれないが、本来、FD3Sの室内はとても静かで気密性も高い。やはり400万円クラスの車格なので、それなりの作りにはなっているのだ。

それと、もしさらにお金をかける覚悟があるなら、テールランプやウインカーまわりのモール、インシュレーターなどをリフレッシュすると、より「新車」に近づく。

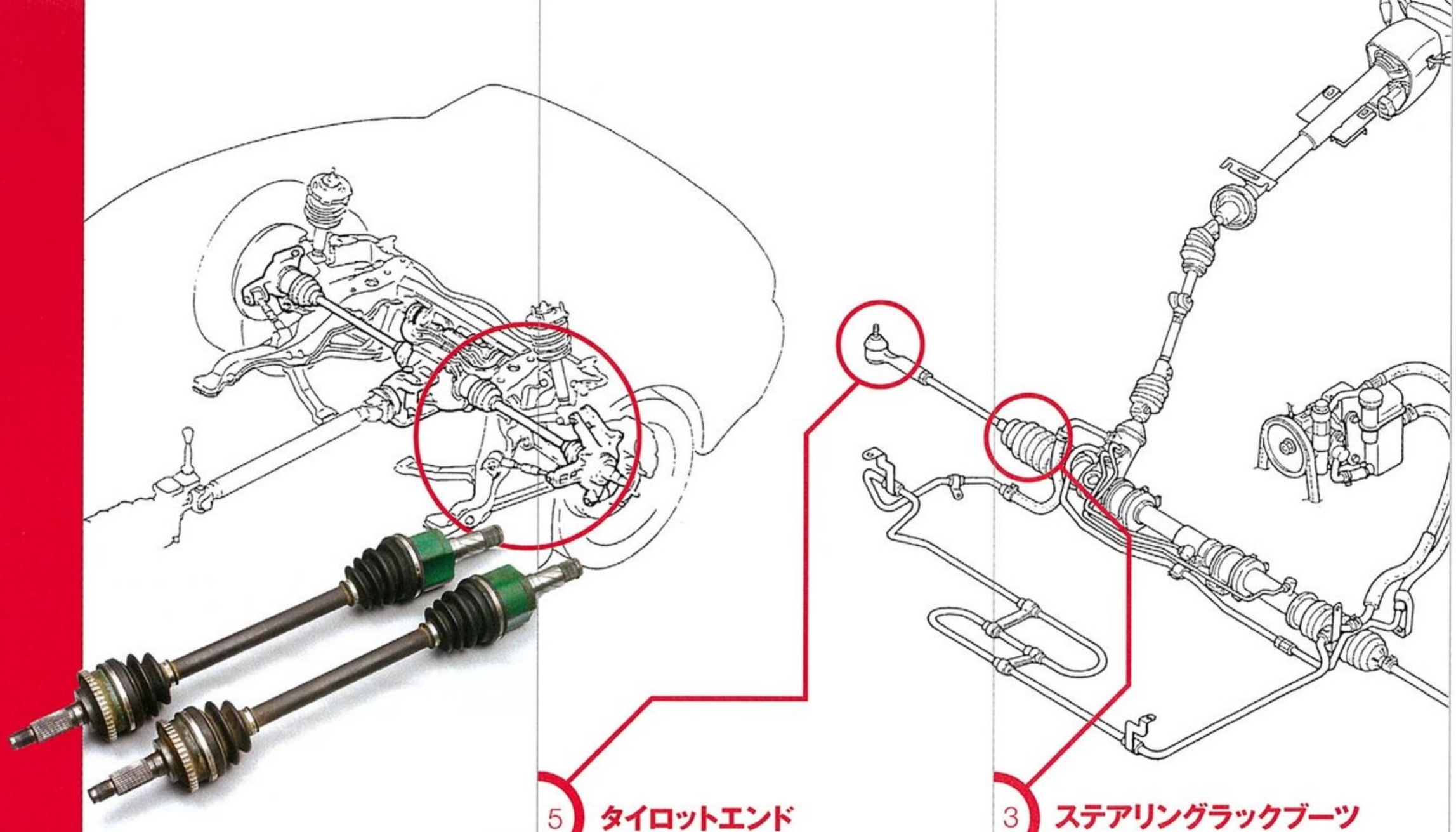

7 ドライブシャフトブーツ

FRのドライブシャフトブーツはFF車や4WD車のフロントシャフトブーツのように破損したりすることはほとんどない。しかし、万が一亀裂があった場合、早めに交換しないとグリスが飛び出し、さらには浸水してボールジョイントが錆びる。そうなるとシャフトごと交換することになり、数万円の出費に……。

●ドライブシャフトブーツは、シャフトの両側に2カ所（合計4カ所）ある。極端に車高を下げているとねじれる量が増えるので、多少劣化が早まるかもしれない。

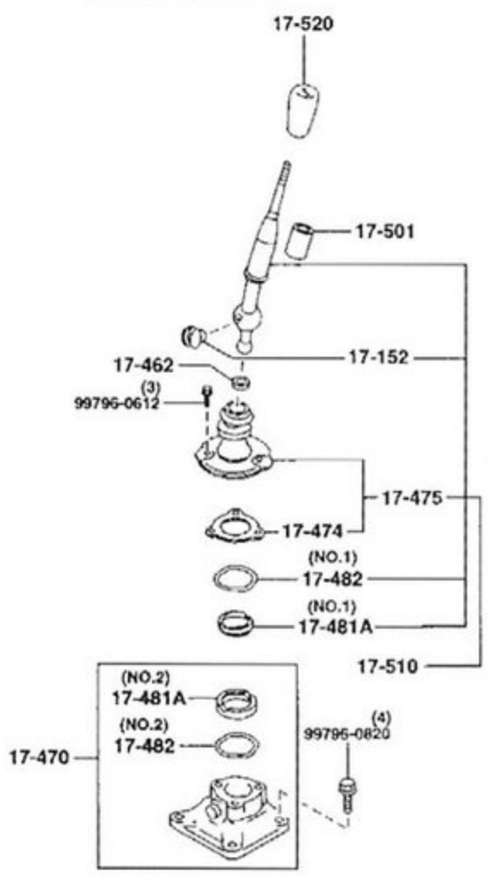

5 タイロットエンド

タイロッドエンドの点検項目は、ガタがあるかどうかと、ブーツの破損の有無。ブーツからグリスがはみ出している場合は要交換だ。ただ、ブーツ脱着にはタイロッドエンドごと外すことになるので、ついでにそっくり交換してしまった方がいい。ブーツが破損していれば、内部に浸水している可能性も高い。

●ブーツは破損の有無だけでなく、ボルト側、タイロッド側の接合面にすき間が発生していないかどうかもチェック。外れかかっている場合もある。

6 シフトレバーブーツ

クルマに乗り込んでドアを閉めた途端、ミッションオイルの臭いを感じたなら、シフトレバーまわりのゴムブーツが破損している可能性が高い。走行中に蒸発したミッションオイルが周囲のパーツに染み込んで臭いの原因になるのだ。モデル途中で部品が変わっている（対策？）ので、後期型では発生しないかもしれない。

●上の写真は右が破損品で左が新品。交換時は左の写真のブラケットを外すが、室内側からの作業のみで交換は可能。なお、エンジンマウントのヘタりが原因でミッションの振れが大きくなるとブーツも切れやすい。

3 ステアリングラックブーツ

ステアリングラックブーツは、年数の経過によって硬化するものの、頻繁に乗っていれば破損（亀裂が発生）することはあまりない。逆に、長期間乗らなかった車両を使い始めたときに割れやすいので、中古車購入時はとくに要チェックだ。亀裂が見つかったら早急に修理しないと浸水し、タイロッドが錆びてさらに高くつく。

●ブーツを点検するときは、リフトアップしてステアリングを目一杯左右に回し、それぞれのブーツが伸びきった状態でチェックする。基本的には長持ちするパーツ。

4 パワーステアリングホース

FD3Sはパワステポンプ自体のトラブルはあまり起きないが、ポンプにつながっているホースからフルードが漏れることがある。これはホースと口金（バンジョー）とのカシメ部分から発生するので、修理するにはホースごと交換するしかない。車上でも目視で確認できるので、一度チェックしておくといいだろう。

●フルードが漏れるのは写真右下のホースのカシメ部分。悪化するとフルードがどんどん漏れて、パワステが効かなくなる。早めに修理した方がいい。

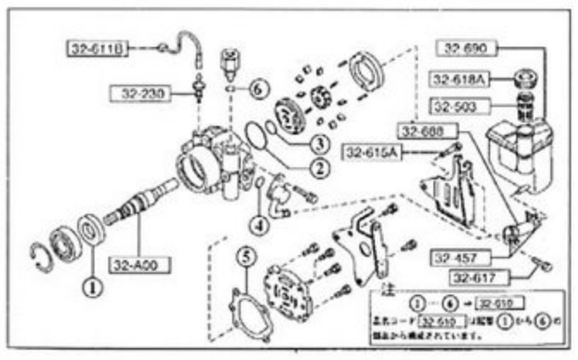

参考部品価格

ステアリングラックブーツ(左右)	4960円	パワーステアリングホース(高圧側)	1万4100円
タイロッドエンドブーツ(左右)	1200円	シフトレバーブーツ	5930円
ドライブシャフトブーツ(片側)	6980円	シフトレバーブーツ(ブラケット)	3510円

※価格は2008年3月現在のものです。

たかが「マウント」と侮るなかれ 足まわりのブッシュより劣化は早い

駆動系のダイレクト感を高めるため、FD3Sには「パワープラントフレーム（PPF）」が使われているが、そのため、普通のFR車に備わっているトランスミッションのマウントが存在しない。ということは、PPFを介してつながっているディファレンシャル（デフ）キャリヤとミッション（とエンジン）を、エンジンマウントとデフマウントが「両端」で支えていることになる。

もちろん設計時には、それだけの重量を支えるべくマウント類の耐久性なども計算されているだろうが、やはりマウントに使われているブッシュにかかる負担は大きい。走行中には重さだけでなく荷重（G）もかかる。しかも、エンジン側に関しては「熱」の影響もあり、それが劣化を早める原因になる。普段見えない部分だが、確実に劣化が進んでいると考えておいた方がよさそうだ。

参考部品価格

デフケースマウントブッシュ（左右）	1万1100円
パワープラントフレーム	3万1100円
エンジンマウント（左右）	3万1600円

※価格は2008年3月現在のものです。

マウント類

1 デフマウント

デフマウントはデフキャリヤとは別部品のブラケットについている。固定方法は「圧入」なので、簡単には交換できない。チェック方法としては、まず見た目で亀裂の有無を確認。次にデフキャリヤごと動かしたり揺すってみる。動きが大きすぎる場合は亀裂がなくても要交換。

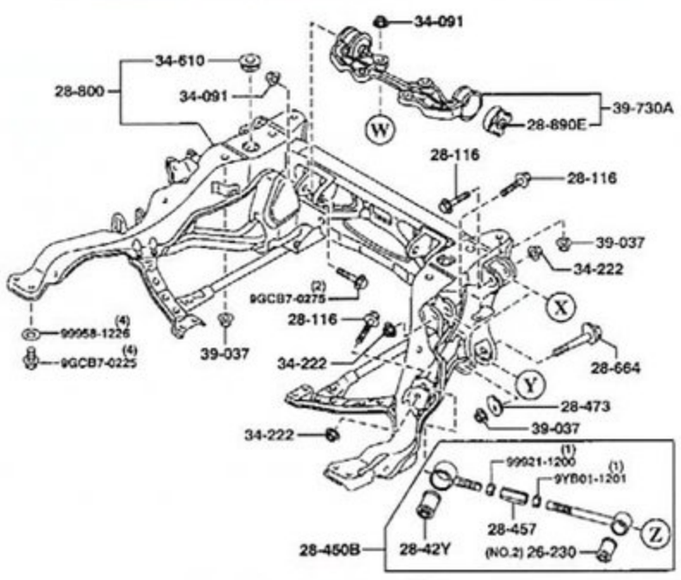

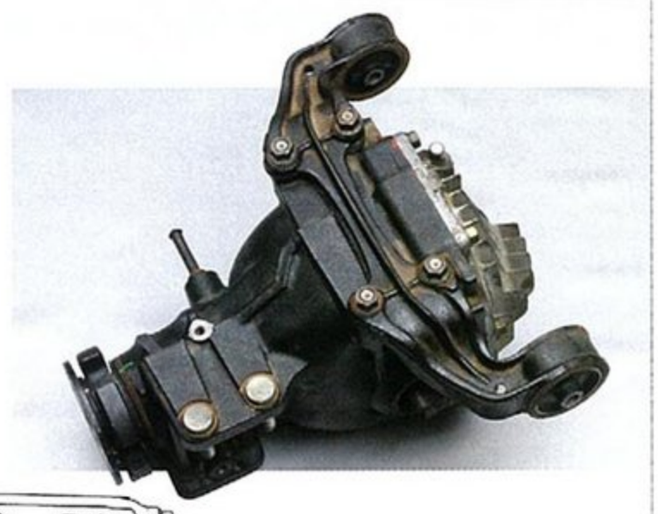

●デフマウントはブラケットに圧入されている。デフキャリヤからブラケットを外して、そっくり交換することも可能だ。ただしこの場合、部品代だけで約4万円かかる。

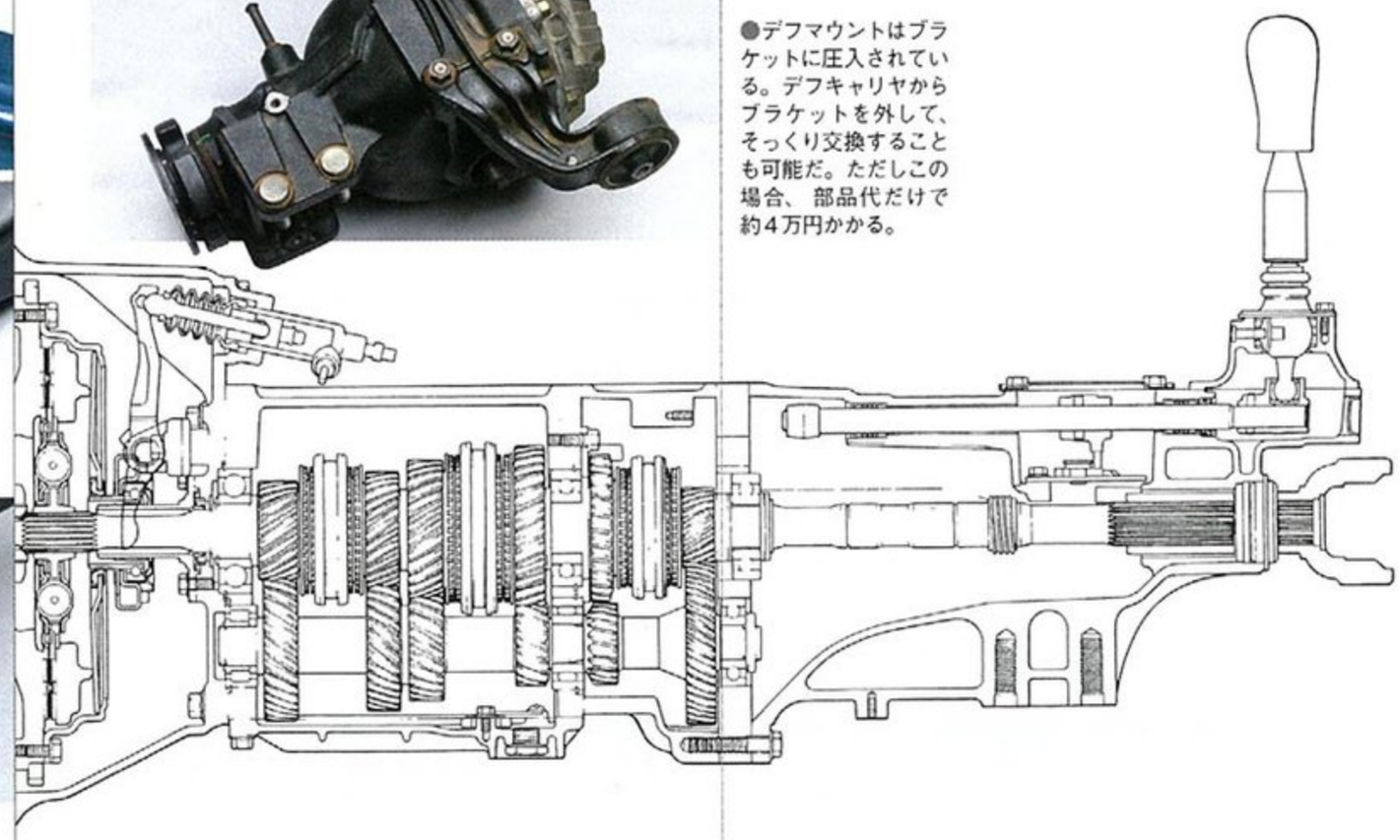

2 エンジンマウント

エンジンマウントで劣化するのは左右のゴムの部分。アームは再使用できるが、初期型では右側のマウントのみアルミ製アーム一体型のマウントを使っているので、その場合はASSY交換だ（現在、アルミ製アームは部品設定されていない）。

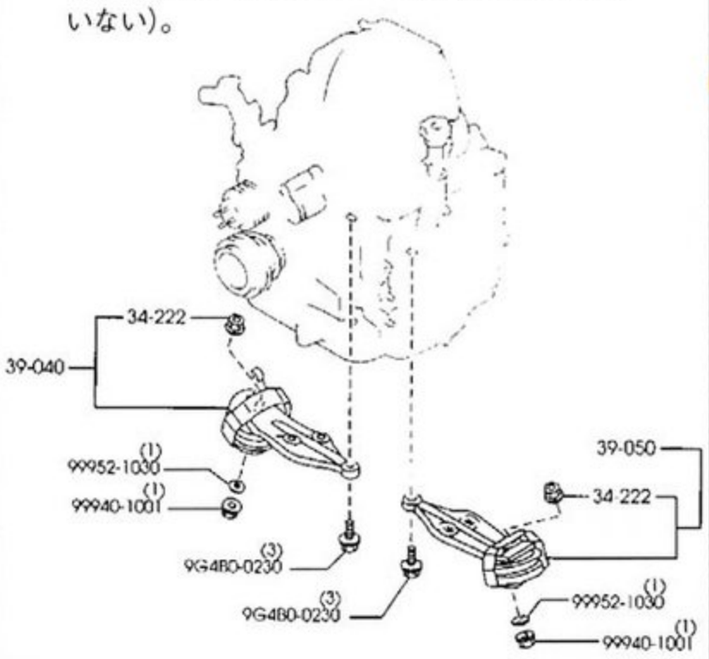

3 パワープラントフレーム

PPFはデフとミッションの動きを封じるパーツ。ということは自分自身にストレスがかかるのだ。破損例はそう多くはないが、改造歴のある車両では、一度チェックしておいた方がいい。外して点検することも可能だ。

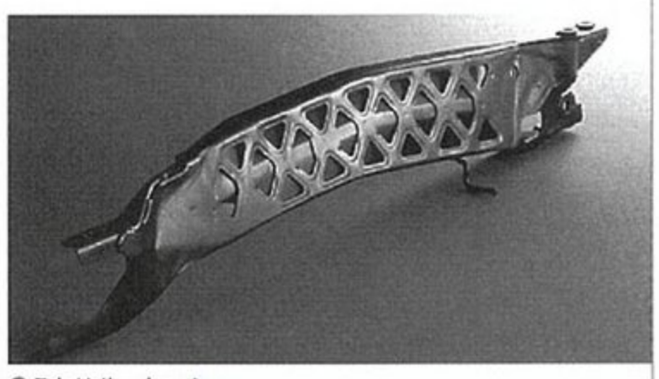

●これはサーキット走行車両の破損例。こういうパターンは少ない。ちなみにマツダスピードから強化されたPPFが市販されていたが、現在はすでに生産終了になっている。

●もし破損するとすれば、取り付けネジ穴付近。溶接増しはされているが、全体のなかでは弱い部分。写真ではネジ穴の右側あたりだ。

●こちらはフロント側（ミッション側）。溶接増しによって補強されているところが、逆に破損の可能性を示している。

高性能なサスペンションを支える40個以上のブッシュ&ピロボール

サスペンション関係で走行距離が増えてくると懸念されるのが「ブッシュ」の劣化。ざっと数えただけで40カ所以上にブッシュが使われているのだから、ひとつやふたつ、ヘタっていても不思議ではない。

では、そのヘタりをどう見極めるかというと、まず「音」だ。FD3Sのブッシュはゴムとピロボールの2タイプがある（比率は2対1くらい）が、もしピロボールがヘタるとガタが発生するので、それが音としてドライバーの耳に届くことがある。

また、ある特定の条件（たとえば操舵しながらギャップを乗り越えたときなど）に音や振動が発生する場合にも、ピロボールのガタつきが疑われる。ゴムブッシュが劣化してもなかなか気づかないが、もし周囲のピロボールを何らかの理由で交換するなら、ゴムブッシュもついでに交換するようにしたい。

参考部品価格

フロントスタビライザーリンク(片側)	6510円
フロントスタビライザーブッシュ	450円
リヤスタビライザーリンク(片側)	5310円
リヤスタビライザーブッシュ(片側)	300円
サスアームブッシュ(1個)	4460円～
ピロボールブッシュ(1個)	4310円～
フロントアッパーマウント(片側)	3560円
アッパーマウントブッシュ(片側)	1170円

※価格は2008年3月現在のものです。

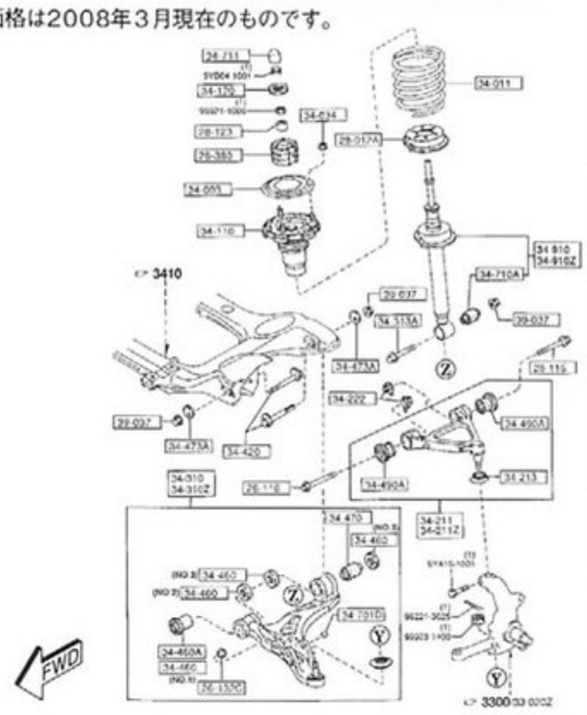

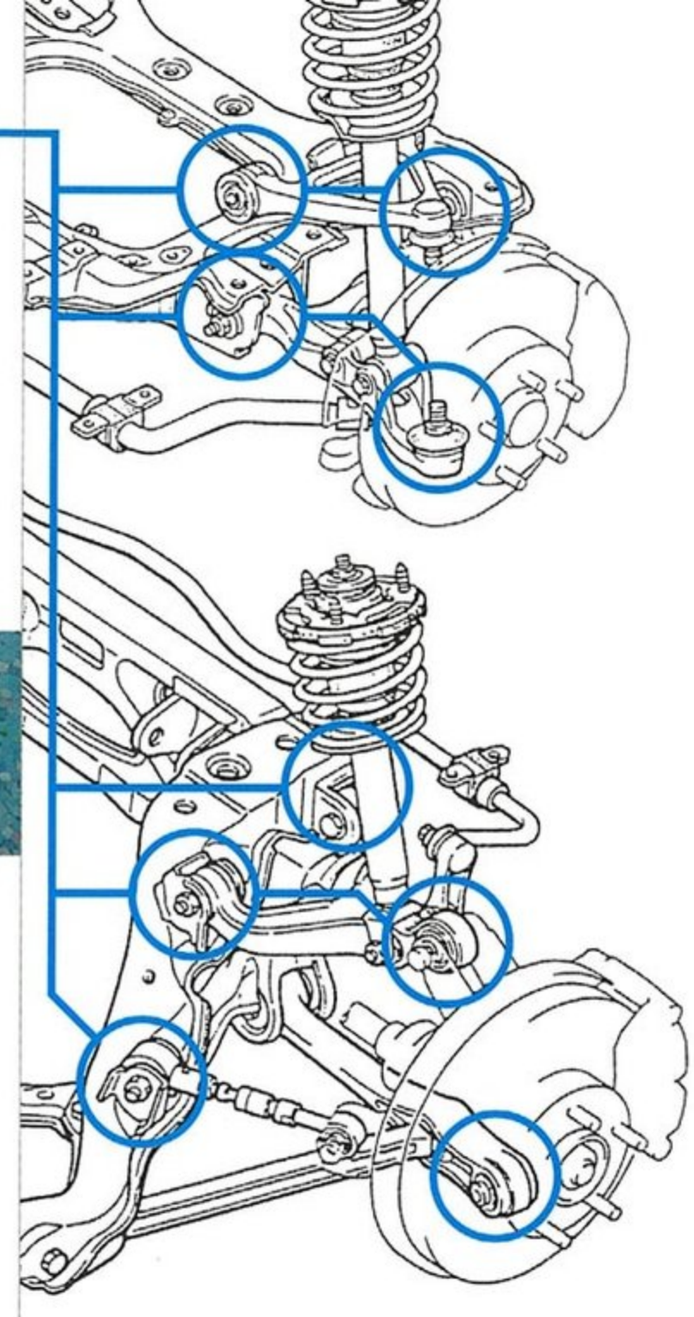

2 サスペンションアームブッシュ&ピロボール

アーム類のブッシュはメンバー側がゴム、アップライト側（タイヤ側）がピロボールという組み合わせ。アルミアームに圧入されているピロボールより、トレーリングリンク、トーコントロールリンクのピロボールの方がヘタる確率は高い。1個交換するのでもほぼ全バラシなので、ついでに他の部分も交換してしまおう。

●ブッシュ、ピロボールは基本的に「圧入」という工程によって組み込まれている。そのため、ブッシュの脱着のためにアーム類をいったん外す作業が必要になる。

1 スタビライザーブッシュ&リンク

スタビライザーのブッシュには、ボディ側のマウントブッシュとアーム側のリンクブッシュがあるが、FD3Sの場合、ボディ側がゴム、アーム側がピロボールという組み合わせになっている。マウントブッシュがヘタってもほとんど体感できないが、アーム側のピロボールにガタが発生するとすぐにわかる。時折点検したい。

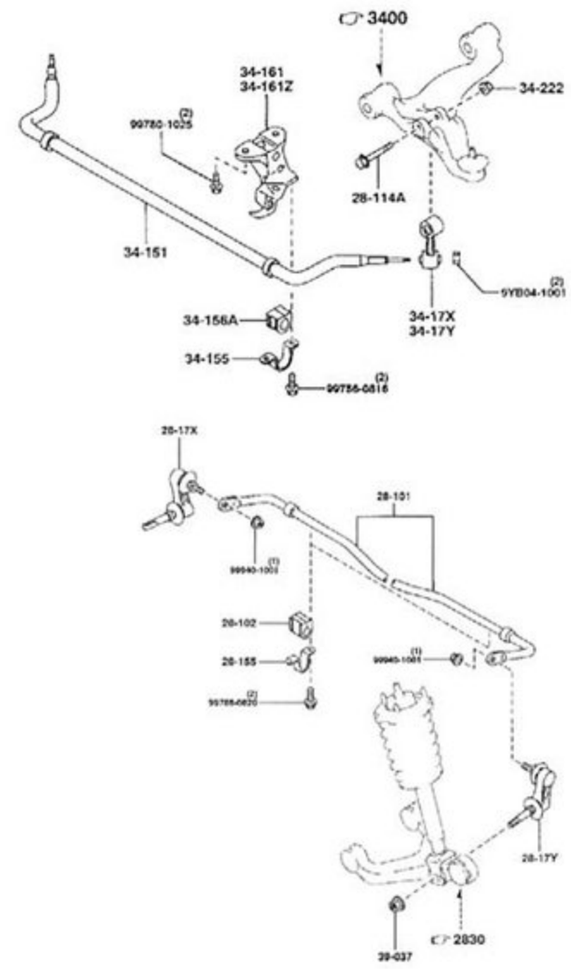

●写真右がフロントスタビのマウントブッシュ。劣化していてもわかりにくいパーツだ。左のアーム側はピロボールなので、ガタが出ているかどうかは揺すっただけでもわかる。

3 アッパーマウント

ダブルウイッシュボーン式のサスペンションでは、アッパーマウントにはあまり負担がかからないので、目に見えて劣化することは珍しいが、よくあるのが何らかの理由で分解した際、マウントを正しく組まなかったことで歪んでしまうケース。中古車で買ったクルマでは要注意ポイントだ。

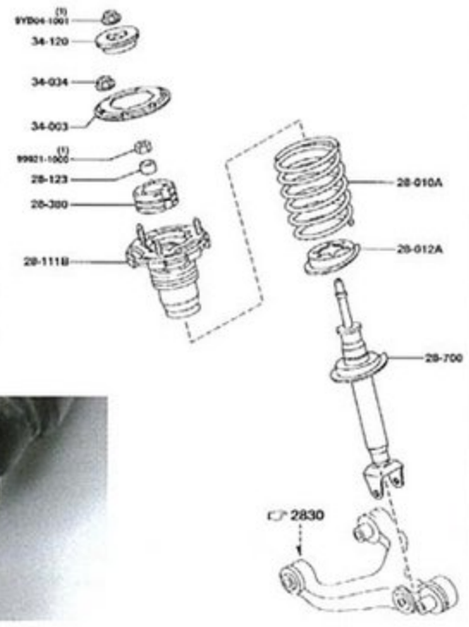

●フロントダンパーのロワエンド（通称：メガネ）のブッシュは、16インチ仕様と17インチ仕様で硬度が異なる。どうせ交換するならハードな17インチ仕様にする？

メカニカル

ブレーキやクラッチの場合、基本的には消耗品であるパッドやディスク、レリーズベアリングなどを交換すれば本来の性能を取り戻せることが多いが、走行距離が多めの車両では、キャリパーやクラッチレリーズ機構が変形するなどのトラブルが起きていることも多い。パッド交換やディスク交換のついでに点検してみよう。

ブレーキ

パッドだけではない。ピストンもキャリパーも「消耗部品」なのだ

ブレーキパッドが消耗品だということはご存じだと思うが、ブレーキ関連では、じつはパッド以外のパーツも意外と劣化する。そのためパッドを新品に交換しても、ブレーキの性能が元に戻らないこともある。なぜそういうことが起きるのか？

まず考えられるのは、キャリパーのピストンの動きがシブくなっていること。ピストンはフルード室側とパッド側にそれぞれシールを持つが、外側のシール（ダストシール）が劣化すると雨水などが浸入しピストンが錆びることがある。また、内側のシールが劣化すると、ブレーキフルードが染み出したりピストンがストロークするときに引っかかったりする。

そのほか、キャリパー自体が変形することもあるので、走行距離が10万kmを超えるような車両では、キャリパー交換も視野に入れておきたい。

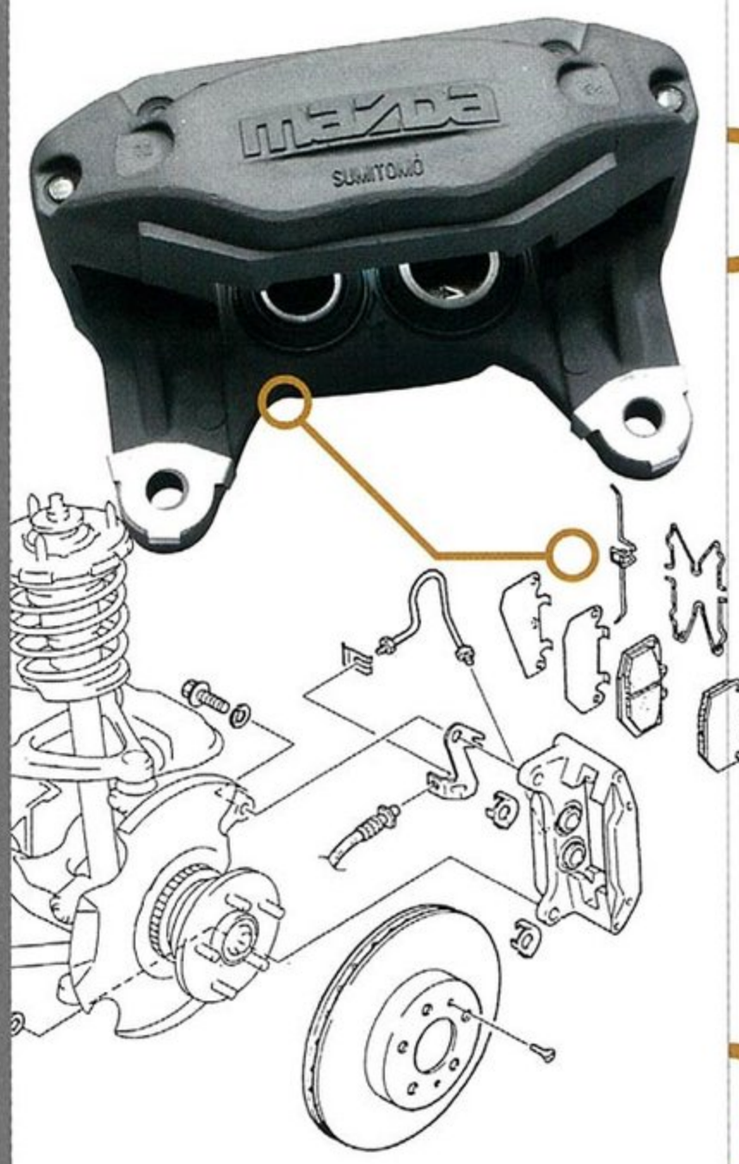

1 フロントブレーキ

フロントブレーキは対向ピストンタイプなので、パッド交換はそれほど難しくない。ただ、新品のパッドを差し込む前にピストンを戻しておくこと。なお、16インチ仕様と17インチ仕様でパッドのサイズは共通（市販品も含め）だが、ピストンシールは異なるので注意しよう。また、純正のキャリパーはハードな走行を繰り返すと変形して「開く」という現象を起こす。そうなると、もはや新品に交換するしかない。

●フロントのパッドはピンで留まっているだけなので、簡単に外せる。

2 リヤブレーキ

リヤブレーキのパッド交換は、キャリパーの片側を外し、上に持ち上げて行う。また、サイドブレーキを内蔵しているので、押しただけではピストンは戻らない（ネジ込み式）。そこで、ブレーキピストンツール（SST）を使う。

●ピストンツールはシール交換時にも役立つ。ピストンシール、ダストシールは重要なパーツ。パッド交換時には、最低でもダストシールの亀裂の有無だけはチェックしよう。

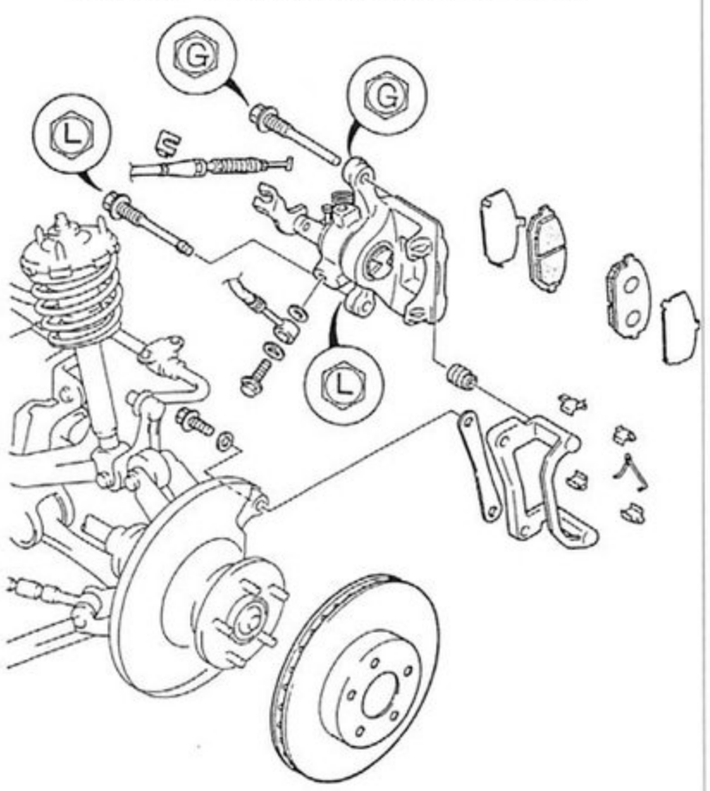

3 マスターシリンダー

マスターシリンダーの劣化とはつまり、内部のシールの劣化だ。どこからもフルードが漏れていないのに、ブレーキペダルを踏み続けるとペダルが沈み込んでしまうという場合、シールの劣化が起きている可能性が高い。5万kmを超えている車両であれば要注意だ。

●シール交換はフルードのエア抜き作業（入れ替え）をともなうので、プロに依頼した方がいいだろう。ついでにリザーバータンクのシールも交換してもらう。

4 ブレーキホース

ブレーキホースは、ダイレクト感を高めるため、膨張するゴム部分を極力短く設計したそうだが、ゴムである以上いつかは劣化する。タイヤを外す機会があるたびに点検し、少しでもフルードが漏れていたらすぐに交換しよう。

●最近は社外品のブレーキホースも耐久性が向上しているので、純正にこだわらず社外品を使うのもアリだろう。ちなみに、スピリットRの純正品は、1本約1万5000円だ。

参考部品価格

フロントブレーキパッドセット	1万1000円	リヤブレーキディスク(片側)	1万2400円	マスターバック	2万8100円
フロントブレーキディスク(片側)	1万3700円	リヤブレーキキャリパー(片側)	4万7100円	リザーバータンク	7210円
フロントキャリパーシールキット	2140円	リヤブレーキキャリパーシールキット	4540円	Fブレーキホース(片側)*	1万3100円
フロントキャリパー17inch(片側)	4万1600円	ブレーキマスターシリンダー	2万9000円	Rブレーキホース(片側)*	1万5200円
リヤブレーキパッドセット	6500円	マスターシリンダーインナーパーツ	5640円		

*印はスピリットR17インチ用。
※価格は2008年3月現在のものです。

クラッチ

ロータリーは半クラッチが難しい それがディスクの摩耗を生む原因

FD3Sのクラッチは、構造としては他車と変わらない。国産の280馬力カーたちは軒並みこの「プル式」のクラッチを使っている。プル式は圧着力を高めつつ踏力を軽減させるための仕組みだが、その構造がやや複雑なのが欠点といえば欠点（脱着の手間も多い）。

クラッチの劣化はまずディスクの摩耗から始まる。ロータリーエンジンは「カーバッキング現象」というアクセルの踏み返しの際、エンジンがギクシャクする現象が起きがちだ。MT車で2速ギヤを多用するような走行状況のとき、カーバッキングを緩和しよう（ごまかそう）として無意識に半クラッチを使うことが多かったりといったように、クルマに慣れないうちはクラッチの摩耗が早くなる傾向がある。ロータリーでクラッチを長持ちさせるには、少々コツがいるのだ。

1 クラッチディスク

FD3Sのクラッチディスクは、いわゆるレジンタイプ。うまく使っていれば、そんなにすぐに摩耗するものではない。交換のサインは、滑り始めたとき。あまりトルクをかけない乗り方をしていると滑りに気づかないことも多いが、半クラッチの「幅」が狭くなったことでもわかる。ただ、もし外して点検しようと思うなら、その際に交換してしまった方がいい。乗り方にもよるが、5万～7万kmも走れば一度は交換するものと考えておいた方がいいだろう。

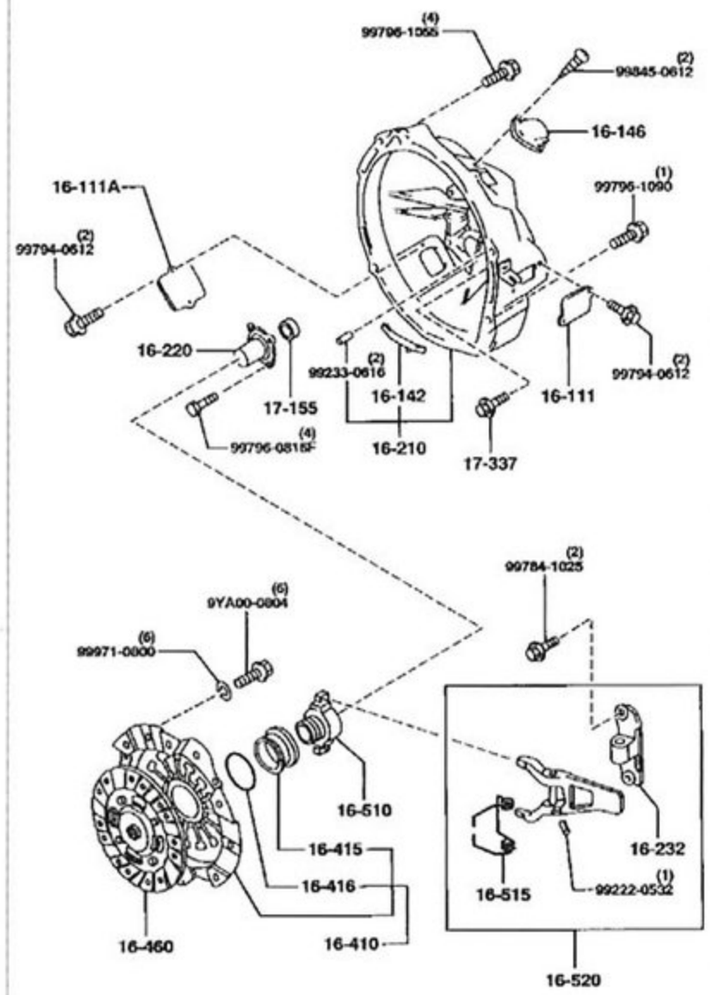

2 マスターシリンダー

クラッチのマスターシリンダーもブレーキ用とほぼ同じ構造なので、内部のシールが劣化することがある。FD3Sではリザーバータンクをブレーキと共用しているため、マスターシリンダーの脱着は他車に比べると多少楽だが、シールの脱着にSSTが必要なのでプロに任せよう。

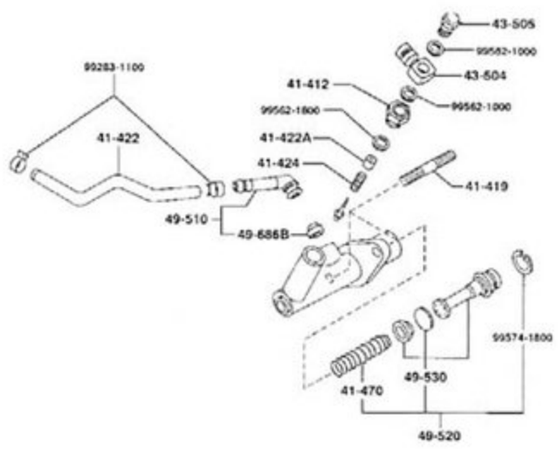

3 クラッチカバー

プル式クラッチのクラッチカバーは、交換作業時に中心部に付いている「ウェッジカラー」というパーツも交換する。同時に外したクラッチディスクの摩耗状況にもよるが、できれば同時に交換してしまう方がいい。工賃は同じだ。

4 レリーズベアリング

純正ベアリングはグリス封入型なので、ガタがあっても「異音」が発生しにくくなっている。そのため、外したついでに手で回して点検するしかない。その際に、引っかかりなどがなければ再使用は可能だが、ディスクやカバーといっしょに思い切ってリフレッシュしてしまおう。

5 レリーズフォーク／シリンダー

レリーズ機構に使われている鋳物のフォークは剛性も十分であまり壊れたという話は聞かない。ただ、シリンダーのプッシュロッドとの接触面のグリスが切れた状態で長期間使い続けると、偏摩耗してクラッチの操作フィーリングを悪化させることがある。その場合は要交換だ。

●レリーズフォーク（写真右上）とレリーズシリンダー（写真左下）の接触面（写真左上）のグリスアップ状況を確認しよう。シリンダーを外した穴から点検できる。

参考部品価格

クラッチディスク	1万6600円
クラッチカバー	2万800円
クラッチパイプ	660円
クラッチホース	1000円
クラッチマスターシリンダー	8660円
インナーパーツキット	1530円
クラッチレリーズシリンダー	6750円
シールキット	590円
レリーズベアリング	5500円
レリーズフォーク	5640円

※価格は2008年3月現在のものです。

電装系

ここでいう「電装系」はエンジンを動かすために最低限必要な電装パーツのこと。壊れるとクルマが動かなくなるものだけに、常に正常な状態を保ちたい。日常点検でチェックできるのはスパークプラグとバッテリーくらいに限られてしまうが、ほとんどのパーツが「突然壊れる」という特徴を持つだけに、気を配りたい。

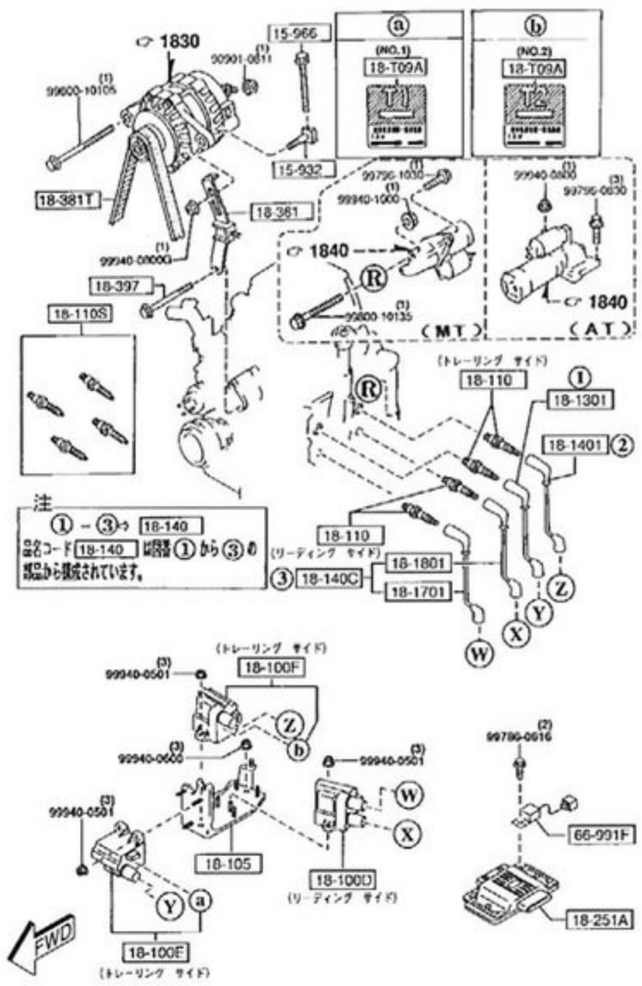

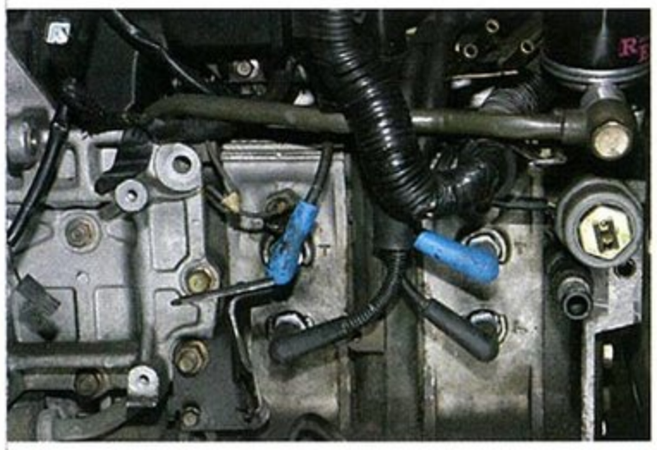

3 プラグコード

プラグの点検には気を使うものの、プラグコードには無頓着な人が多い。じつはプラグコードは少しずつ性能が低下していくパーツなのだ。それほど値段の高いものでもないので、5万km以上走っているなら新品に交換することも検討したい。また、キャップ内部の端子部分が変形しているものは振動で抜けたりするので、その場合も要交換だ。ただ、社外品のなかにはイグニッションコイルに負担をかけるものもあるので注意が必要。心配なら、純正品を購入しておくのが無難だろう。交換するときは4本セットが原則。

●プラグコードの唯一の点検方法が「電気抵抗値」のチェック。標準値は16kΩ（気温：20℃時）だが、4本の抵抗値が揃っていることも重要だ。

■プラグコード抵抗値

標準値：16kΩ（気温：20℃時）

ロータリー特有の電装システムを理解してメンテナンスを始めよう

FD3Sもエンジン以外は「ほかのクルマ」とほとんど同じなので、電装品のメンテナンスに関しても、バッテリーやスターター、オルタネーターなどは通常の点検方法で不具合があれば交換するものと認識しておけばいい。

では、FD3Sならではの点検項目は何かというと、それは「スパークプラグ」だ。これはロータリー車オーナーにとっては「儀式」のようなものだが、ある程度距離を走ったら点検し、必要であれば交換するというもの。プラグの交換サイクルは使用状況によるが、だいたい5000kmぐらい。気を使う人は3000kmで交換している。使用するプラグは、基本的には「T側・9番、L側・7番」という標準の熱価のものでいい。ただ平均気温が低い地域ならば、純正で8番、6番が用意されているので、これらを組み合わせる。とはいえ、よほど始動性が悪くなければ標準仕様で大丈夫だろう。

ちなみに「T側」はエンジンの上側、「L側」は下側に付いているプラグで、純正プラグの場合、T側用には識別用に青い2本の帯がある（写真参照）。ただ、4本とも同じものを使ってもいい。NGなのはL側の番手を大きくすることだ。なお、より耐久性を向上させたプラチナタイプもあるが、実際に使ってみると標準タイプと大きな差はないようだ。

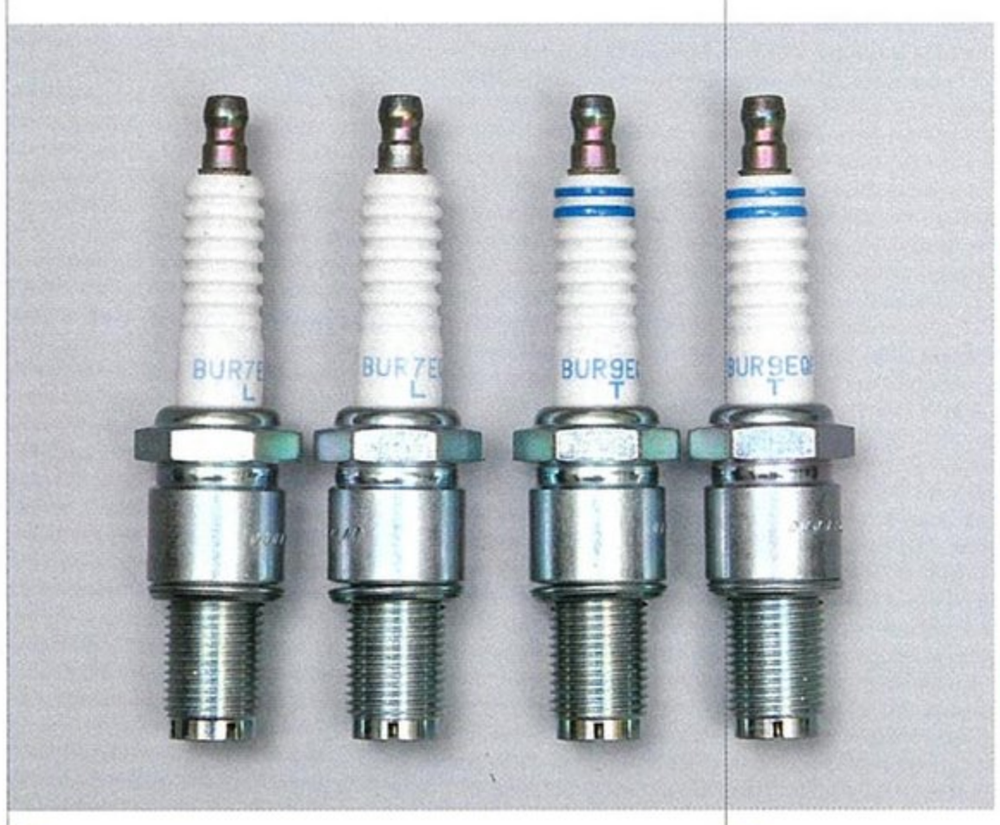

●カブったときはプラグをライターの火であぶるのも効果的だが、すすが残らないよう注意したい。

●オイルの燃えカスやカーボンが付着しやすいのがロータリーの特徴。これが着火不良の原因になる。

2 イグニッションコイル

イグニッションコイルに関しては、じつは完璧な点検方法がない（T側コイルの電気抵抗値が測定できないため）。壊れるときは、いきなり、まったく作動しなくなるので予防もできない。部品ごとの個体差もあるらしく、走行距離だけでは交換時期が判断できない。

●上がⅣ～Ⅵ型（後期）、下がⅠ～Ⅲ型（前期）のコイル。マイナーチェンジでレイアウトが変更され、それぞれの間隔が広くなった。ということは「熱」もトラブルの原因だろう。

1 スパークプラグ

FD3Sの場合、脱着作業が少々やっかいだができることなら自分でメンテするよう習慣づけたい。プラグのメンテといっても、最初は定期的に外してチェックするだけでいい。点検の目安は3000～5000kmごと。交換の目安は5000～1万kmだ。なお、プラグのヘタりが早くなるのは、いわゆる「買い物乗り」が多いとき。しっかりと暖機運転し、それなりにエンジンを回してあげた方がプラグは長持ちする。

●こちらは新品。中心電極の先端が丸くなったら交換時期だ。接地電極の方も角が少しずつ丸くなる。定期的にチェックしていればその「減り具合」もわかる。

■純正プラグ熱価（Pはプラチナ）

BUR6EQ	BUR6EQP
BUR7EQ	BUR7EQP
BUR8EQ	BUR8EQP
BUR9EQ	BUR9EQP

7 バッテリー

FD3Sの純正バッテリーは55D23L(MT車。寒冷地使用は65D23L、AT車は75D26L)。車両がノーマルなら、毎日乗らなくてもすぐにバッテリー上がりを起こすことはない。ただ、気温が下がると急激に起電力が落ちるので、秋口に「スターターの回り方がちょっと弱いかな」と思ったら、冬場が来る前に交換したい。バッテリーが弱ると始動時にプラグがカブりやすくなるし、冬場ならそれはなおさらだからだ。

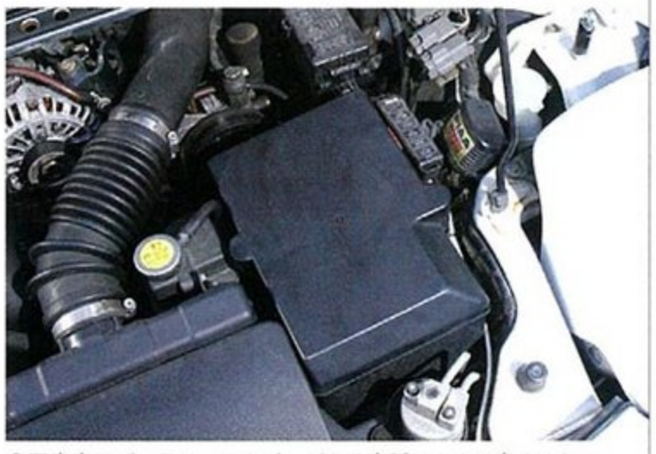

●国産車でバッテリーにカバーがある車種はあまり多くはない。FD3Sは、バッテリー冷却用のダクトがあり、バンパーにつながっているので、カバーは付けたまま使用したい。

●バッテリーの点検は電圧チェックと端子の汚れチェックを行う。端子の周囲に粉(硫酸粉)がある場合は必ずクリーニングする。

参考部品価格

スパークプラグ(6～9番／1本)	各1400円
スパークプラグ(プラチナ・6～9番／1本)	各2400円
イグニッションコイル(L)	1万4600円
イグニッションコイル(T-1)	1万5300円
イグニッションコイル(T-2)	1万4600円
プラグコード(T-1)	1690円
プラグコード(T-2)	1800円
プラグコード(L1&2セット)	3600円
エンジンハーネス(MT)	5万4300円
エンジンハーネス(AT)	6万9300円
スターターモーター	6万1700円
オルタネーター	9万6500円
バッテリーボックス	4310円
バッテリーカバー	2750円

※価格は2008年3月現在のものです。

5 スターター

FD3Sではスターターのトラブルはあまり多くはない。しかし、いざ壊れるとエンジンが始動できなくなる。壊れたときの症状としては、「モーターがまったく回らない」「モーターは回るが空回りする」といったところだが、前者はモーター自体の故障か配線トラブルが原因で、後者はスターターの横にあるマグネットクラッチが原因。モーターを交換するようだと修理代がかなりかかる。

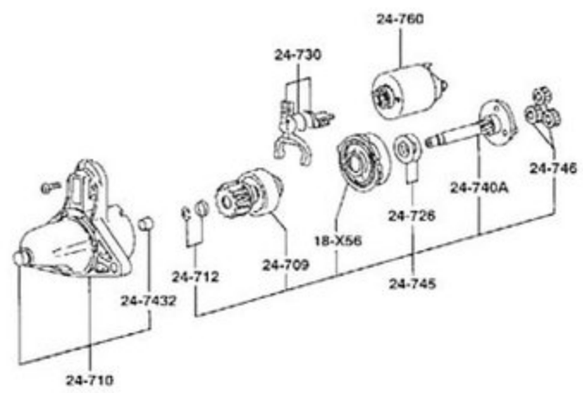

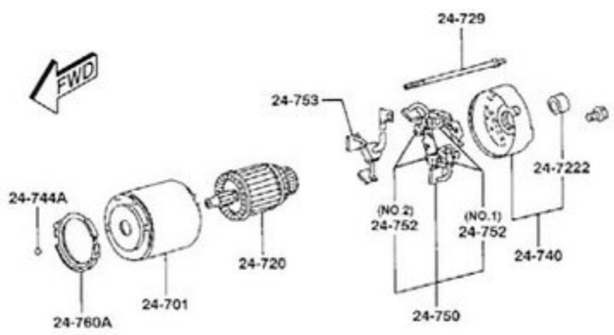

6 オルタネーター

最近のオルタネーターは壊れなくなった。しかし、10万km走行車両なら電圧が下がっていたり、ベアリングから「キュルキュル」と音が出ていることも多い。「性能面」でバッテリーを充電するのに十分な発電量を持っているから問題はないが、夜間ばかり乗るとか、カーナビなどの高消費電力の装備を付けているならオーバーホールもしくはリビルト品(純正品の半額程度)への交換を検討したい。

4 エンジンハーネス

エンジンハーネスとは、クルマの各部に配置されたハーネス(配線の束)のうち、エンジンコントロールに関係するものが集まったもの。やっかいなことに、この配線のなかで断線が起きることがある。主な原因は「熱による硬化」だ。とくに古いクルマで何かしらの作業を行ったとき、硬化して折れやすくなったハーネスに「とどめ」を刺してしまうことが多い。部品代も高いが交換工賃もかなり高いのがネック。

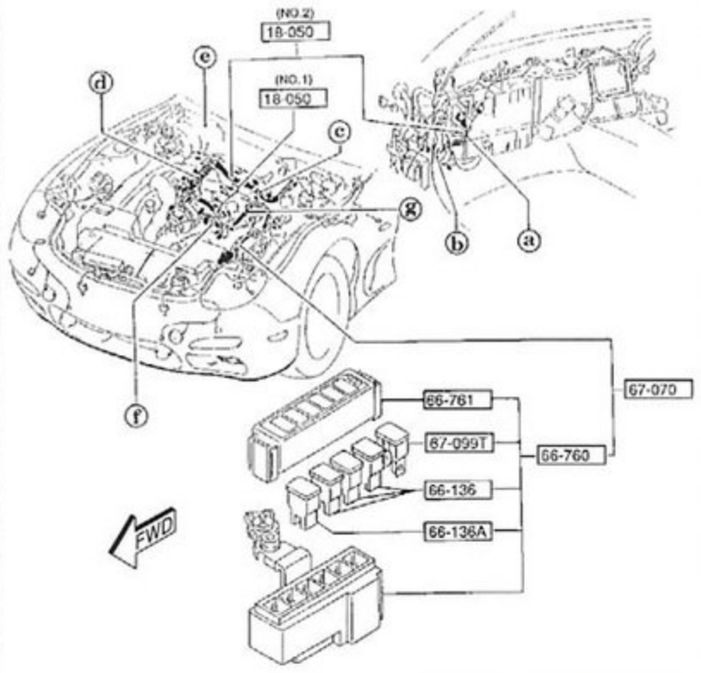

●ハーネスだけを見ても「複雑」という印象だが、このなかで断線が起きたり、カプラーが割れたりするのだから、修理するのは大変。とくにシーケンシャル制御用ソレノイドのカプラーとインジェクターのカプラーが破損することが多い。

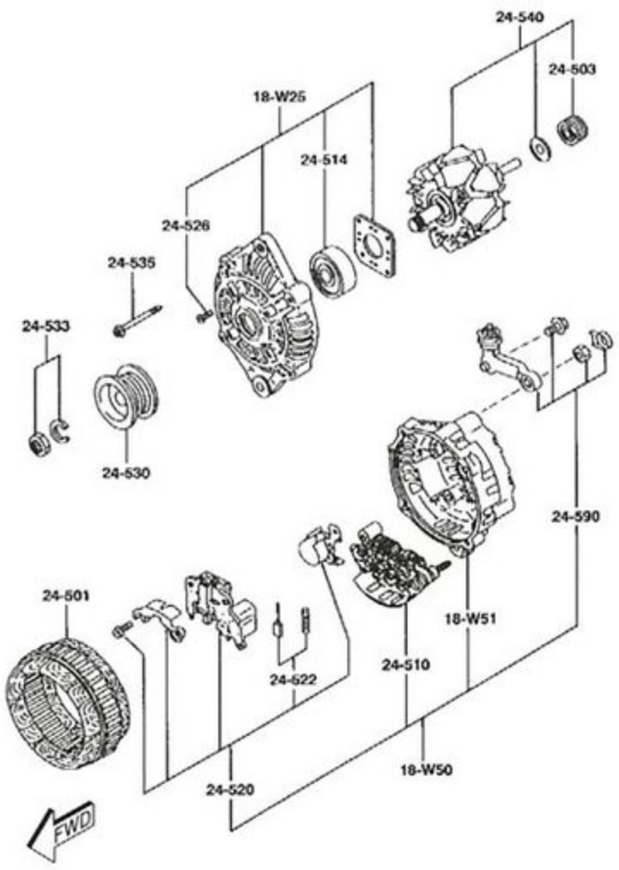

油脂類

コンディションを保つために最低限やっておきたいのが、オイルなどの液体類のメンテナンスだ。ロータリーの場合はエンジンオイルの管理がとても重要だが、クーラントやフルード類も、高いパフォーマンスを発揮させるためにはしっかりと管理したい。メカに詳しくないオーナーでも「点検」だけはできるようにしよう。

1 エンジンオイル

エンジンオイルのメンテで重要なのは、定期的な交換を行うことだが、「オイルの減り方を知る」ことも重要。たとえば5000kmで交換するとして、1000kmごとにレベルゲージでその量をチェックしてみる。レベルゲージの「F-L間」が約1.7ℓ（整備書による）なので、それを目安にしよう。毎回オイル交換ごとにこのデータを取って、距離あたりの消費量が増えてきたら、オーバーホールのサインと考えよう。

●オイル消費量が増えているのに漏れている形跡がないときは、クラッチの点検窓を外してチェックしてみる。エンジン後部からオイルが漏れている可能性があるからだ。

●オイルパン周辺もオイル漏れが発生しやすい。ドレンボルトパッキン、オイルパン固定ボルト、油量センサーの付け根のガスケットのあたりを入念に点検する。

●目視での点検は難しいが、メタリングオイルポンプチューブの口金部分もチェックしたい。エンジンにオイルを供給するチューブなので、もし漏れていたらすぐに修理する。

■オイル容量（交換時油量）

オイルパン容量		3.9ℓ
オイルパン＋オイルフィルター		4.1ℓ
全油量	シングルオイルクーラー	4.9ℓ
	ツインオイルクーラー	5.4ℓ

2 クーラント

ロータリーは平均水温が高めなので、クーラントの劣化も早いといわれている。ロータリーでクーラント関係のトラブルというと、「やたらと量が減るけど漏れた形跡がない」というもの。これは、エンジン内部で冷却水路と燃焼室がつながってしまったことで、クーラントが燃焼室から入り込み、マフラーから排出されているときに起きる。こうなるとオーバーホールしかないが、普段のメンテでこれも防げる。まずクーラントは最低でも1年に1回、できれば夏場の前に交換し、またキャップを外して、クーラントが赤くなっていないかチェックしよう。クーラントが赤いのはサビの原因が冷却水路内に存在するということで、エンジンにとっては黄色信号だ。

油温と油圧の関係を理解して最適なオイル交換時期を見極める

ロータリーエンジンのメンテナンスでは、やはり「エンジンオイルの管理」は欠かせない。燃焼室にオイルを供給しているため、レシプロエンジンよりもオイルの劣化が早く、しかも少しずつ燃えたり排気口から出ていくので「減る」ことも起きる。

というわけで、汚れのチェックとともに量を点検することが重要だが、そのほか注意したいのは、「油温の上昇と油圧の低下」だ。これは社外品のメーターを付けないと厳密に管理するのは難しいのだが（Ⅳ型までは油圧計が装備されるが、今ひとつ表示がアバウトなので……）、「油温が上がると油圧が下がる」というオイルの性質を利用し、その数値データをオイル交換の目安にするのだ。

同じような走り方をしているのに、油温が上がりやすくなったとか、油圧が上がらなくなってきたというときは、オイル劣化のサインだ。なお、オイルの銘柄によってこの特性は異なる（減り方も違う）ので、メーターが付いているならデータ取りをしてみるといい。

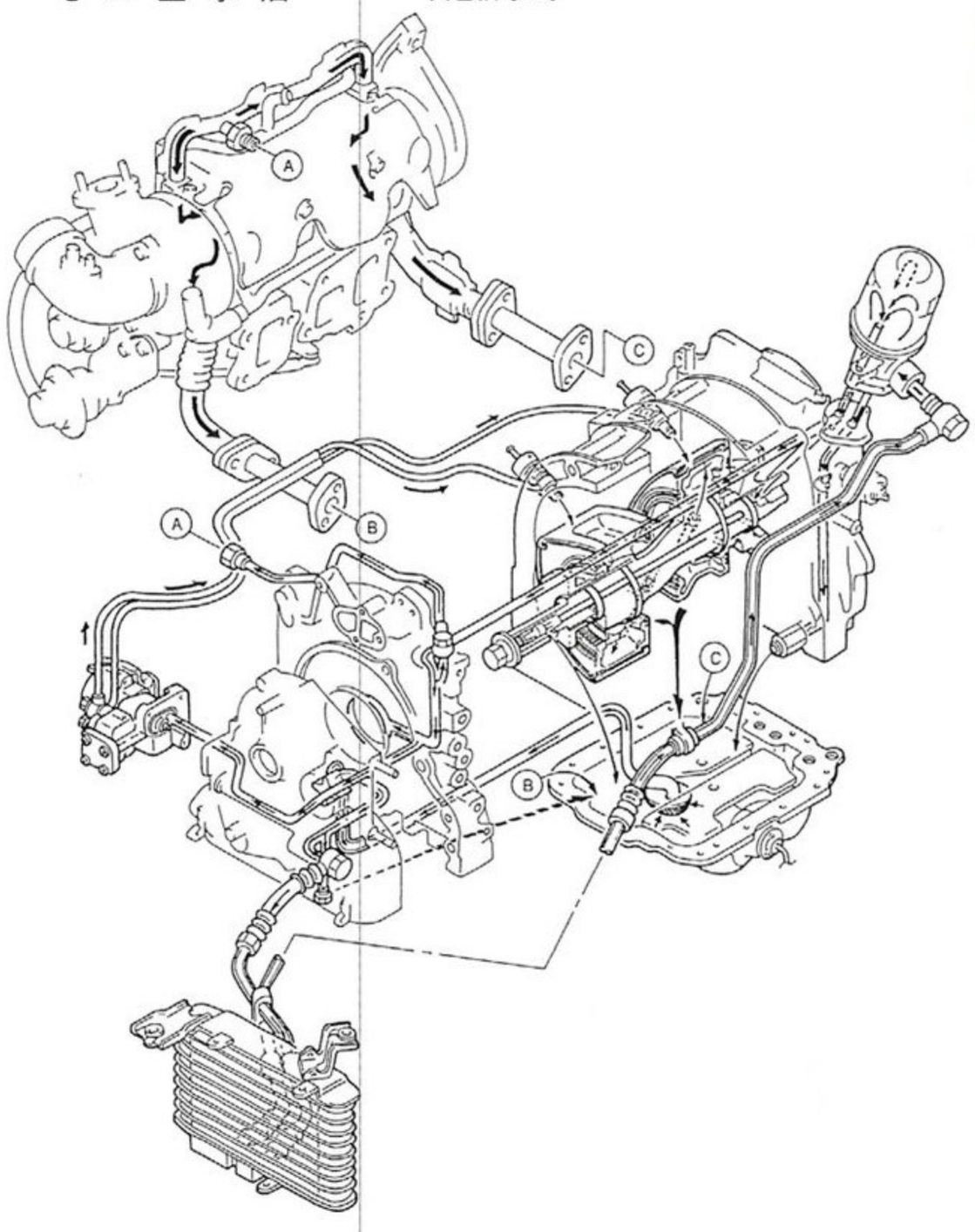

4 ミッションオイル

トランスミッションを長持ちさせるコツは、ていねいなシフトワークと定期的なオイル交換だといわれている。シンクロが減ったミッションのフィーリングがオイル交換で回復する可能性はほとんどないが、そうならないよう予防することはできる。ミッションオイルの交換サイクルは、デフオイルと同じくらいでいいだろう(5000～1万kmごと)。

●ミッションオイルも、まずは量の点検から。注入プラグを外して流れ出す量をチェックする。ミッションオイルはほとんど汚れないので、色だけで劣化を判断するのは難しい。

■ミッションオイルの純正指定グレードと交換容量

SAE 75W-90	2.5ℓ(本体)
80～95cc(エクステンションハウジング)	

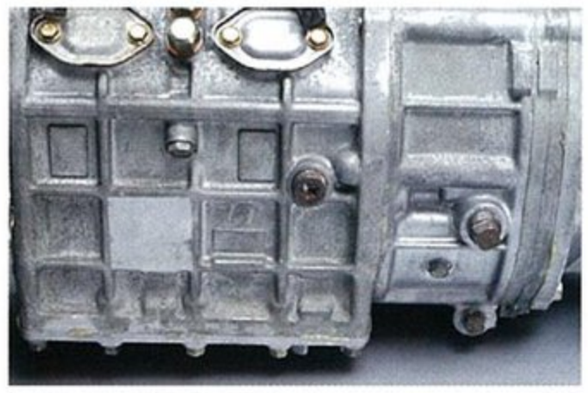

●注入プラグは右上の頭が四角いボルト。左はかつて別の車種で使われていたもの。作業ミスを防ぐため、トルクスタイプに変更されている。ここから入れると入れすぎになる。

3 デフオイル

デフオイルは純正のトルセンLSDの場合、それほどシビアな管理は必要ない。5000～1万kmごとに交換すればいいだろう。まず冷間時に注入プラグを外し、量をチェックする。水平状態でプラグを外したとき、オイルが出てくれば規定量以上入っていることになる。交換する場合は、ギヤオイルの75W-90か90番のシングルグレードで十分だ。

●トルセンLSDのメリットは、機械式LSDほどオイル管理がシビアではないということ。ただし、効きが低下した場合、ユニットごと交換する(非分解のため)。

■デフオイルの純正指定グレードと交換容量

指定グレード	SAE90(GL-5)
交換容量	1.3ℓ

クーリングシステムを徹底的にチェック

いくらクーラントをこまめに交換しても、冷却系システム全体が「くたびれている」場合は、その効果は薄い。前期型など走行距離が多めの車両ではシステム全体のリフレッシュを検討してもいいだろう。冷却系で劣化しやすいパーツというと、まず「エアセパレータータンク」だ。これはバッテリーのすぐ横にあるタンクだが、樹脂製のため長期間高温にさらされると硬化してパンクしやすくなる。表面が茶色っぽくなっていたら要注意だ。「ラジエター」のタンクにも同じことがいえる。それと冷却性能をアップさせようと、「ラジエターキャップ」を高圧タイプに交換してある車両が多いが、「ラジエターホース」や「ヒーターホース」が劣化していると、高圧化が原因で思わぬところからクーラント漏れが発生することがある。これらをリフレッシュしておくと安心だ。

●ラジエターは純正でアルミ製。サーキットをのぞけば、あらゆる状況に対応する。ただし、それは新品での話。交換時期を迎えている車両は多いはずだ。

●ラジエターの劣化は、タンク(上下)の変色とカシメ部分のツメの変形により判断できる。うっすらと緑色のシミが見えたら、それはクーラント漏れの証拠。

●走行距離を重ねた車両では、ウォータポンプカバーのベアリングが劣化し、その結果、ローターブレードがカバーに干渉するトラブルもまれにあるという。

●10万kmオーバーのエンジンから外したウォーターポンプカバー(左)と新品(右)。ここまで赤くなっていると冷却系全体のリフレッシュが必要だろう。

●こちらがエアセパレータータンク。黒い樹脂製のタンクだ。純正キャップの開弁圧は、初期型が1.3キロで、その後、すぐに0.9キロに変更された。

■冷却水容量

全容量	8.8ℓ
交換容量	未公表(予測値:6～7ℓ)

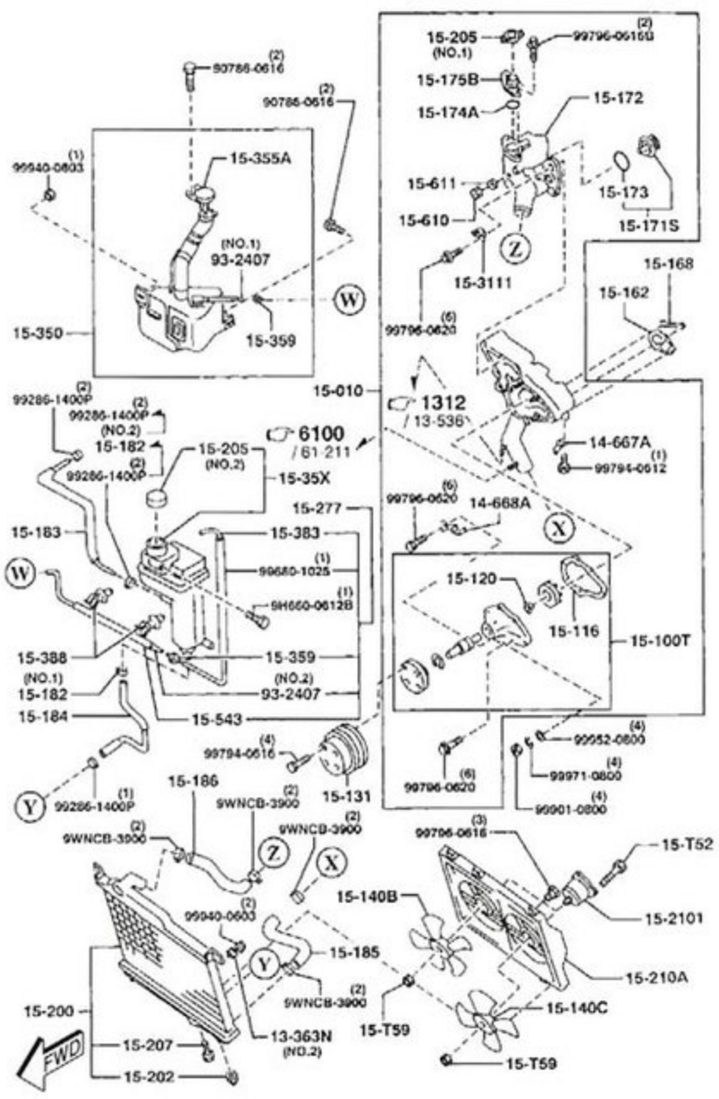

6 ブレーキフルード

通常、ブレーキフルードは「熱」によって劣化する。ハードなブレーキングを繰り返すことでフルードが高温になるからだ。FD3Sの場合、フルードにとって過酷なのは、すぐ近くにターボチャージャーがレイアウトされているということ。そのため、多少ほかのクルマよりフルードの劣化が早い。クラッチフルードとタンクを共用していることもその理由のひとつかもしれない。そこで、距離や劣化具合に関係なく、定期的に交換した方がいい。

●フルードは熱で劣化すると茶色っぽくなる（色が濃くなる）。パッドが摩耗するとレベル（液面）が下がるので、それをフルード交換のサインと判断するのもいいだろう。

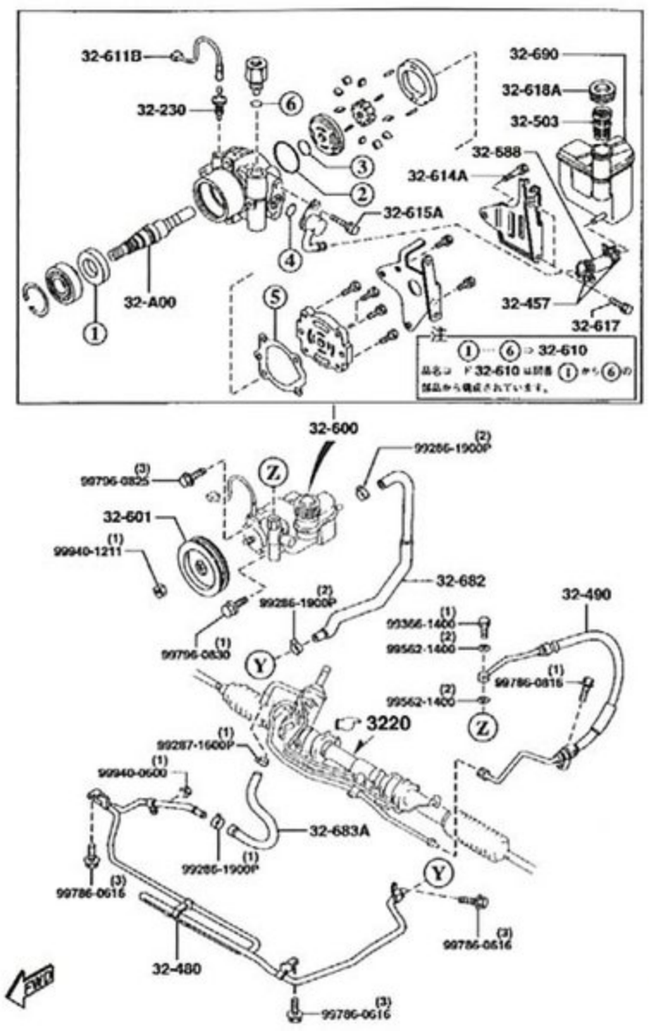

●フルードは量だけでなく、不純物の混入具合もチェックする。マスターシリンダーのシールが削れた粉がタンクに溜まっていることがある。

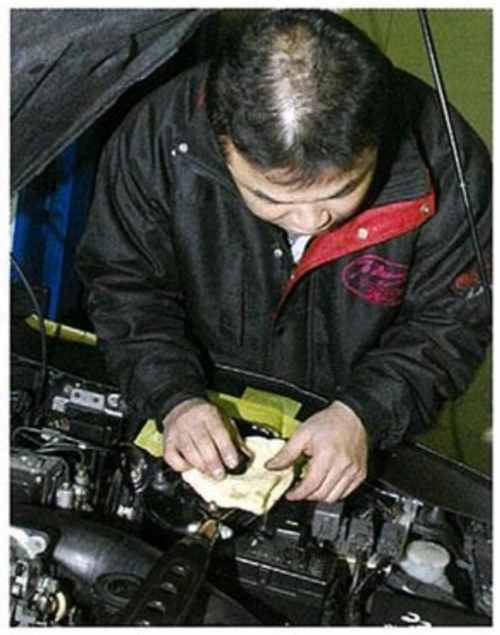

●パワステタンクのキャップを外したら、裏側のパッキンの状態をチェックする。パッキンがずれたまま装着されていることがあるそうだ（前回点検時のミスかもしれない）。

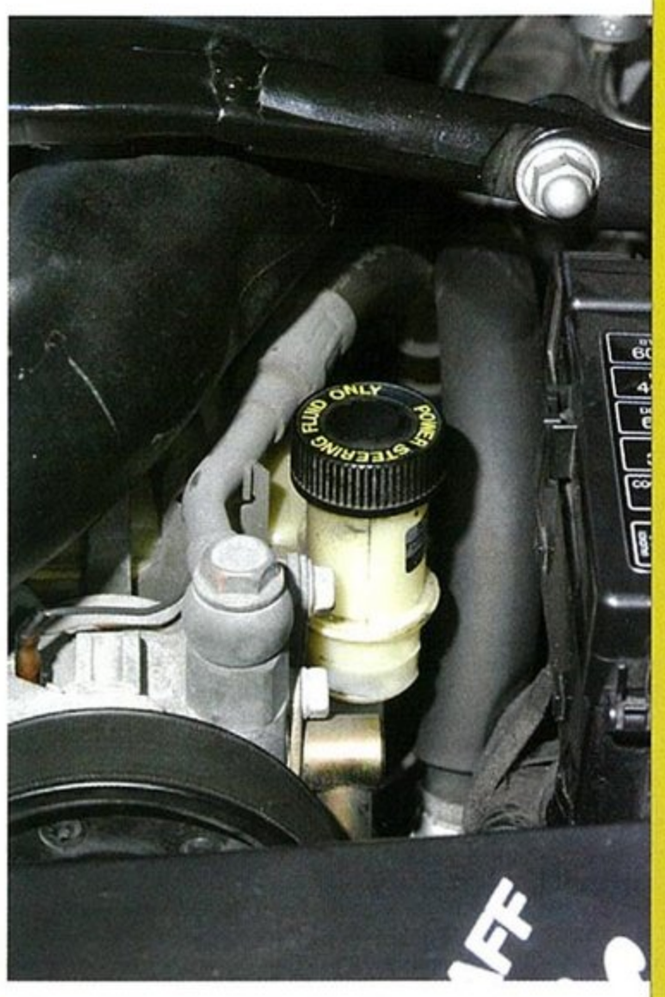

5 パワステフルード

パワステ関係のトラブルは、本体が壊れることはほとんどなく、ホースからのフルード漏れが発生するくらいだ（その時点で修理しないとポンプやラックにダメージを与える）。ただ、リザーバータンクのレベルゲージがロッドではなくタンク横の目盛りなので、キャップを外しても量がわかりにくい。タンクは半透明なので、横からライトなどで照らした方がわかりやすいだろう。規定量入っていればOK。

●フルードがよく減るのに、ポンプまわりにその形跡がない場合は、「ラックから下に漏れている」可能性を考えよう。タイロッドブーツあたりもチェックする。

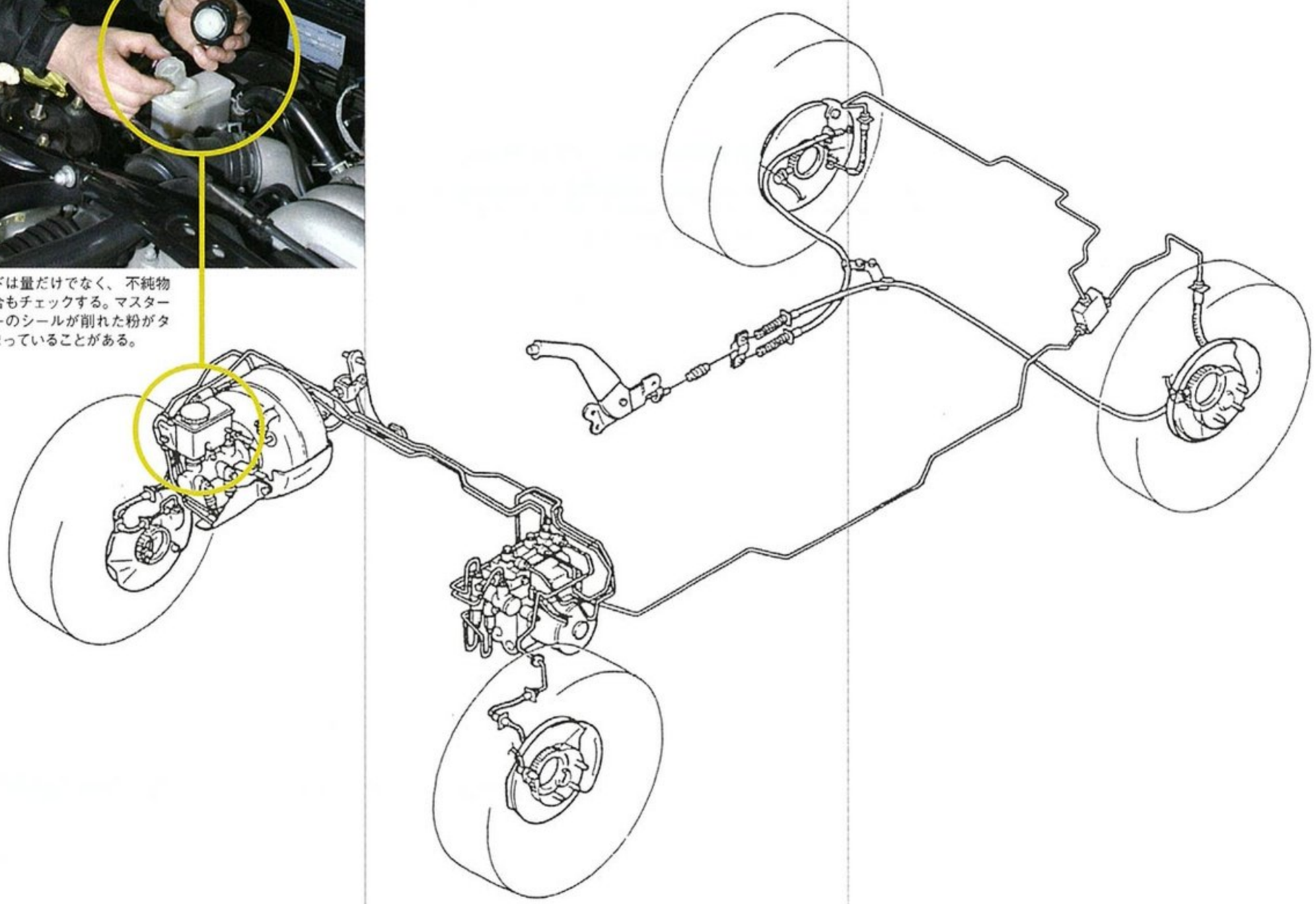

装備類

クルマは「ただ走ればいい」というものではない。エンジンや駆動系など、いわゆる「機関」の状態が良好でも、ドライバーにとって快適でなければ乗っていて楽しくない。これからさらに数年間気持ちよく乗りたいなら、内装材のリフレッシュも視野に入れたい。「機関および内外装極上」を目指そうではないか。

1 ドアキーシリンダー

初期型で注意したいのは、「シャッターレンズの破損」。シャッターレンズは樹脂製で、キー操作の繰り返しによって破損することが多いのだ。また、すべての型に共通しているのが「キーの破損」。キーの長さがシリンダーよりも長いので、奥まで入らない。そのため、「首」の部分から曲がってしまうこともあるのだ。シリンダーを長持ちさせたいなら、リモコンドアロックの装備も検討した方がいいだろう。

モデルごとの質感の違いがネック 思い切って「内装材全交換」が理想

FD3Sの魅力のひとつが、スポーツカーらしいコクピット。スポーツカーに乗るには「雰囲気」はとても重要だ。ゆっくり流しているときでも気分が高揚するような、そんなデザインのインテリアならいつまでも乗っていたくなる。

ただ、「現実」を見ると少々落胆せざるを得ない。せっかくのスポーティなインテリアも、古くなってくると、あちらこちらに破損や建て付け状態の悪化が見られるようになる。

FD3Sの場合、たとえばドアトリムやドアグリップ、フロアコンソールのパネルなどがガタついたり、キーシリンダーのシャッターが破損したりすることがある。

こういうものはその都度直していくのもいいが、ここは思い切って「内装材全交換」ぐらいのつもりでリフレッシュしてはいかがだろう？

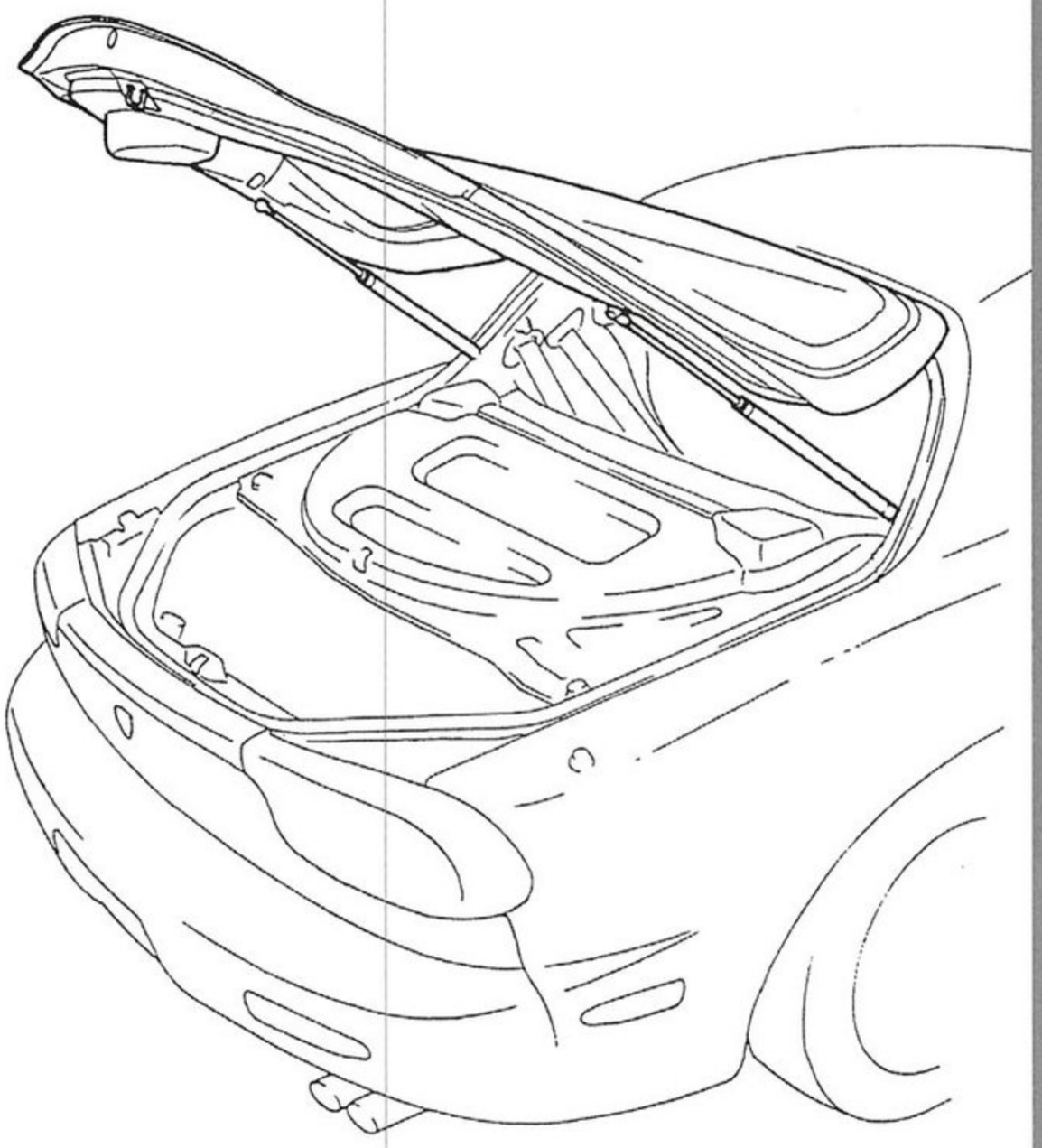

参考部品価格

助手席ドアグリップ	4740円～
助手席ドアトリムassy	7万2000円～
コンソールスイッチパネル	1万6300円
リヤコンソール	1万6900円
リヤゲートダンパー(片側)	7160円～

※価格は2008年3月現在のものです。

2 インテリアパーツ

インテリアパーツでリフレッシュしたい部分は、ドアグリップ、フロアコンソールパネルなど。本来ならドアトリムや、それこそ思い切ってダッシュボードパネルも交換したいが、型によって素材の「質感」が異なるので、ヘタに内装パーツを交換すると、却って違和感のある仕上がりになってしまう。そこが難しいところだ。

●助手席ドアグリップは、力任せに引っ張ると破損する。その場合はスイッチパネル部分と一体で交換することになる。ただし、型によって素材の質感が異なるので注意しよう。

●こちらはI型のコンソール。シフトレバーの右前方が浮き上がっている。何度も外しているとこういうことになりやすい。やはり内装材は大事に扱おう。

●こちらはVI型。さすがにまだキレイだ。写真ではわからないが、シフトブーツやノブなども途中で何度か素材が変わっている。内装材のリフレッシュはこのあたりが難しい。

3 リヤゲートダンパー

長年乗っていて、オーナーが「ちょっと古くなったかな」と感じるのが、リヤゲートのダンパーがヘタって、リヤゲートがリフトアップしなくなったときだ。これはダンパーを交換すればすぐに直る（多少金額は張るが……）のだが、少々悲しい。なお、純正のダンパーはリヤスポイラーの有無、リヤワイパーの有無などによって、3種類の部品設定があるので新品注文時は注意が必要だ。左右同時に交換しよう。

●ダンパーは3種類。最初はリヤスポイラーの有無に合わせて2種類だったが、リヤワイパー＆リヤスポイラーレスの「R-II」が登場したことで3種類になった。

エンジン

FD3Sオーナーにとって「エンジントラブル」ほど気が重いものはないだろう。「とりあえず走ってくれるのだが、何だか調子が悪い」という状態で乗り続けられている車両は多いが、それは修理代が気になっているからではないだろうか？　もちろん故障箇所によっては、それなりに「覚悟」した方がいいこともあるが……。

エンジンを降ろすか降ろさないか それが「修理代」の分岐点になる

ロータリーエンジンが壊れやすいと思っている「世間の人」は多い。そして残念なことに、オーナーにもそう思っている人が多い。

FD3Sの場合、エンジントラブルの多くはエンジン本体ではなく、いわゆる「補機類」で発生する。それを見過ごしたためにエンジンブロー（嫌な言葉だ）を招いている例が多いということをまず理解してほしい。マツダを擁護するわけではないが、「ロータリーだから壊れる」ということではないのだ。

ではいったい何が原因でエンジンの不調が起きるのかというと、まず圧倒的に多いのが「シーケンシャルシステムの不具合」だ。ここで「システム」と大ざっぱに言っているのは、壊れる場所が一定していないからだ。シーケンシャルを司るいろいろな部品にトラブルが発生するということ。

そのほかのトラブルも、主にターボ関係に集中する。前期型ではインテークパイプのジョイントホースが破損したり、インテークマニホールドのガスケットが破損したりすることで、ターボのブーストが上がらないという症状が出るし、ターボチャージャーのオイルシールの劣化によって「白煙」がマフラーから出ることもある。

しかし「最悪の事態」に至る前に対処すれば、それほど修理代はかからない。ポイントは「エンジンを降ろさずに直せるうちに直しておこう」ということだ。エンジンを降ろすほどの作業では、修理の規模も大きくなる。エンジンブローもそのひとつ。そうならないうちに修理しておくことが肝要だ。

1 シーケンシャルシステム

シーケンシャルシステムは、2つのターボの吸気側と排気側がそれぞれ入り組んだ複雑な仕組み。5つのスイングバルブを7つのソレノイドで開閉させている。トラブルが多いのが吸気側の合流を司る「チャージコントロール」のソレノイドと、排気側の合流に関係する「ターボコントロール」のソレノイド。なお、ソレノイド本体の故障は全モデル共通のトラブルだが、ホースの抜けは前期（Ⅰ～Ⅲ）型に多い。

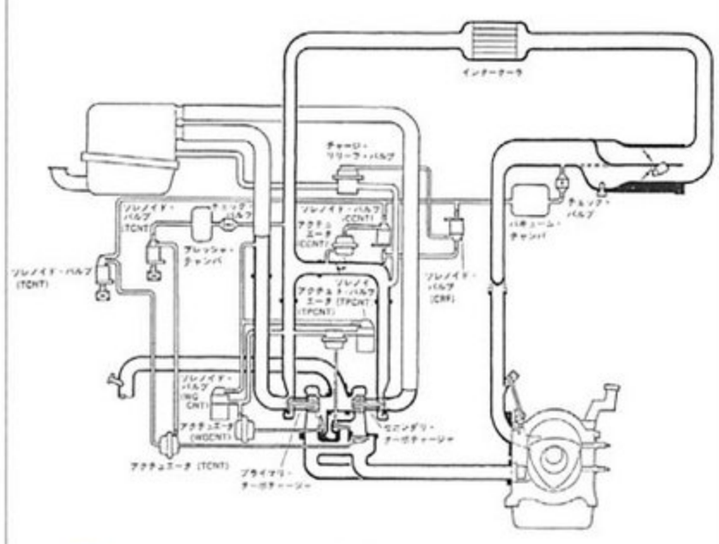

■アルファベット略号の意味

TPCNT	ターボ・プリ・コントロール
WGCNT	ウエストゲート・コントロール
CRF	チャージ・リリーフ
CCNT	チャージ・コントロール
TCNT	ターボコントロール

2 バキュームホース

シーケンシャルシステムの故障で、もっとも「軽傷」なのが、バキュームホースの抜けが原因だった場合だ。ホースは熱で硬化すると、固着するか抜けやすくなるかのどちらかの状態になる。ブースト圧を受けてホースが抜けた場合は、同サイズのものと交換すればいい。ただし、その数はかなり多い（前期型の場合）。

●ターボチャージャーに付いている「アクチュエーター」は、ソレノイドバルブからのブースト圧または負圧で動く。エキマニ内のバルブなどを動かす役目を持つ。

●前期型の場合、ソレノイドバルブの周囲はバキュームホースの配管が複雑に入り組んでいる。エンジンの真上にあるため、バルブもホースも熱で劣化してしまうのだ。

3 ソレノイドバルブ

故障が多いのは「チャージコントロール」「ターボコントロール」の2つ。どちらが壊れても、「プライマリーからセカンダリーに切り替わらない」という症状が出る。セカンダリーに切り替わった瞬間にブーストがダウンするのも、これらのバルブあるいは、バルブにつながっているホースの破損や抜けが原因だ。

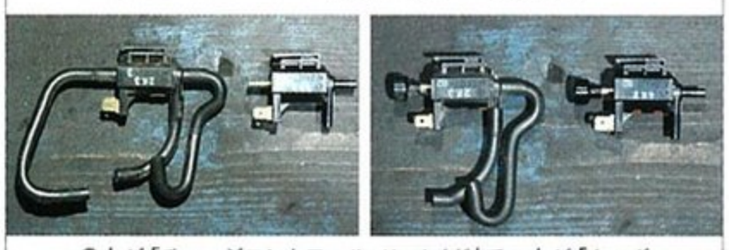

●左が「チャージコントロールソレノイド」で、右が「ターボコントロールソレノイド」。どちらも右側にあるのが新品だ。バルブ自体は3000～4000円（1個）ほど。

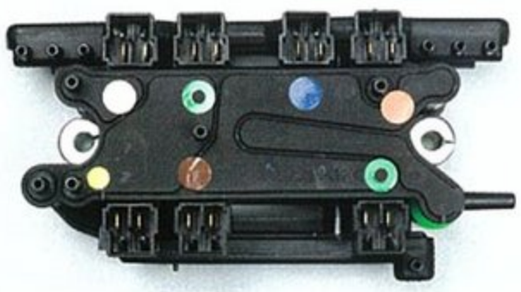

●Ⅳ型以降はソレノイドがボックスに収められたため、ホース抜けのトラブルは減った。装着位置は、従来と同じくエンジンの真上なので熱的な問題は解決されていない。

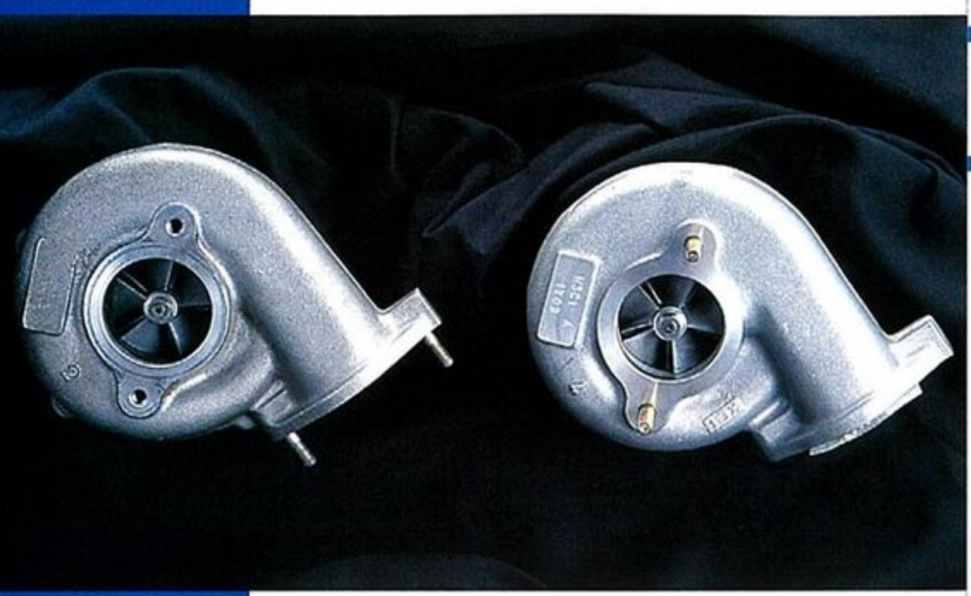

8 ターボチャージャー

ターボ車であれば、エンジンが寿命を迎える前にターボチャージャーが先に壊れるのはむしろ普通だ。FD3Sもそれは同じこと。10万km以上走っている車両なら、ターボが壊れても不思議はない。ただ、交換するときは部品代も工賃もそれなりにかかる。単体販売はされておらず、ASSY(右ページの大きな写真そのまま)でしか買えないからだ。リビルト品もあるが、それでも20万円前後する。

●ターボチャージャーのヘタりは、コンプレッサーホイール(羽根)の周囲のオイルの付着量と、ホイール自体のガタ(軸方向に動かしてみる)で判断する。

●古いクルマから外したエキマニと遮熱板。エキマニは熱で割れてしまうこともあるが、根本的な対策はない。値段が高いので、できればターボ交換時にも再使用したい。

●燃料系の不具合によってA/F(空燃比)が薄くなると排気側のタービンホイールが白っぽくなる。逆にカーボンで黒っぽくなるのはA/Fが濃いかオイル分が多いから。

9 油圧計センサー

写真ではダミーボルトが付いている(右側)が、ここ(リヤサイドハウジング左側)にはⅠ～Ⅳ型では油圧計用のセンサーが付いている(Ⅴ型で廃止)。メーターパネルの油圧計が作動しない場合は、センサー故障を疑ってみよう。

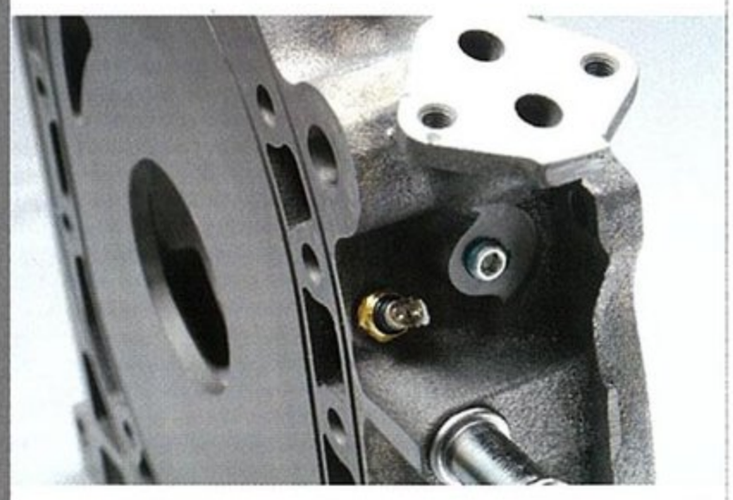

6 インマニガスケット

インマニ(インテークマニホールド)ガスケットはご覧のような形状なので、どうしても細い部分にストレスがかかる。Ⅰ型からⅣ型の途中までは、樹脂繊維素材のガスケットが使われていたため、ブースト圧がかかると両端部が破損することが多かった。写真は対策品のメタルガスケット。今はこの部品のみ売られている。

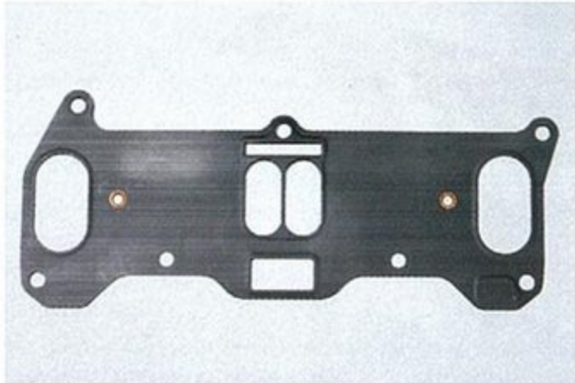

●こんなに細いところに0.8キロものブースト圧がかかれば、切れるのも必然という気がする。アイドリング時に「ヒューヒュー」という吸気音が聞こえるのがその際の症状。

7 ノックセンサー

ノックセンサーはエンジン本体(フロント側のローターハウジング)に装着されている。エンジンの振動をコンピューターに知らせるのが役目だが、古くなってくると誤作動を起こすものがあって、ノッキングが出ていないのに点火時期などがノック補正されてしまうという。個体差もあるので100%壊れるわけではない。

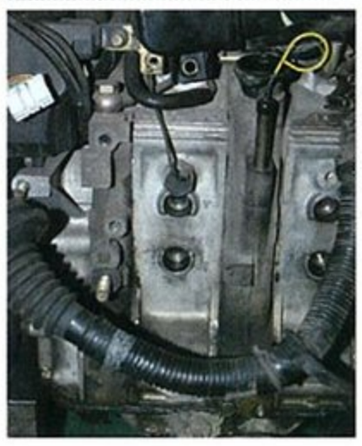

●ノック補正はノッキングを検知してコンピューターがパワーを落とすよう補正をするというもの。センサーの異常により、正常時でもノック補正が入ってしまうというのだからやっかいだ。

参考部品価格

ターボチャージャー(255ps/265ps)	35万1000円
ターボチャージャー(280ps)	34万6000円
エキゾーストマニホールド	6万9500円
インテークホース	7000円
インテークパイプジョイント	9290円
インテークパイプ(前期型)	9720円
インマニガスケット	1530円
クラッチスイッチ	1960円

※価格は2008年3月現在のものです。

4 インテークパイプ

これはⅠ～Ⅲ型のインテークパイプ(ターボチャージャーからインタークーラーまでのパイプ)。左側のジョイントがゴムホース+ホースバンド式になっている。これがブースト圧を受けて抜けてしまうのだ。また、樹脂製ということもあり、割れてしまうこともある(ホースが割れることもある)。

●これはインテークパイプからさらにインタークーラー側のジョイントホース。このホースも樹脂製のためか割れやすい。ジャバラ状なので破損していてもわかりづらい。

●こちらは後期モデル。インテークパイプ、ジョイントパイプともに強化されたが、残念ながらパイプ類のみでは前期型に流用することはできない。

5 クラッチペダルスイッチ

クラッチペダルスイッチは、クラッチ操作の状況をコンピュータに知らせるためにある。「クラッチを踏んでいるときはシフト操作中であり、ギヤが入っていない」と判断させるためだ。このスイッチが故障すると、シフトアップの際にアクセルをオフにしたときも燃料カットが働いたままなので、エンジンが止まってしまう。

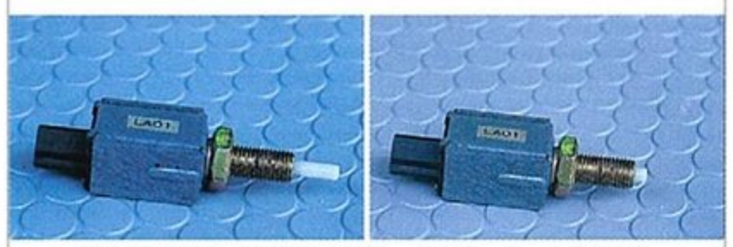

●左が正常で、右が壊れたクラッチスイッチ。ペダルを操作したときに、白い芯の部分が飛び出すのが正常(この状態で、スイッチがオンになる)。

13 フューエルポンプ

フューエルフィルター同様、フューエルポンプの方も5万km超の車両ではぜひ点検したい。ついでにポンプのハーネスも電気的な点検を行った方がいい。最近、FD3Sではポンプハーネスのトラブルも増えているという。

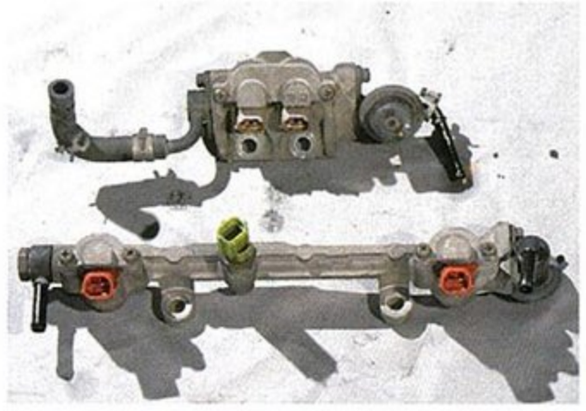

14 インジェクター

インジェクター関係のトラブルでは、カプラーが破損して接触不良を起こしたという例がある。脱着がかなり大変だが、距離が多めの車両では一度点検しておいた方がいい。シーケンシャル関係のメンテと同時に行うのがベスト。

12 フューエルフィルター

走行距離が5万kmを超えている車両、もしくは中古車などで前回の交換時期が不明な車両の場合、ぜひフューエルフィルターを交換することをオススメする。フィルターが詰まるとガソリンが適正量以下しか噴射されないので、エンジンにとって危険な状態になるからだ。しかも、最近FD3Sでの故障例が増えているという。

●FD3Sのフューエルフィルターはデフキャリヤの上にあり、交換するのが結構大変だ。ガソリンを扱う作業でもあるので、プロに依頼した方がいいだろう。

10 ドライブベルト&プーリー

FD3Sのドライブベルト（ファンベルト）は「Vリブドベルト」と呼ばれるタイプのもので通常のVベルトよりスリップしにくい。当然ながら定期交換部品だが、ベルト交換の際にはプーリーの点検も行いたい。プーリーベアリングにガタが発生していることもあるからだ。プーリーを「新調」すると静粛性アップ間違いなし。

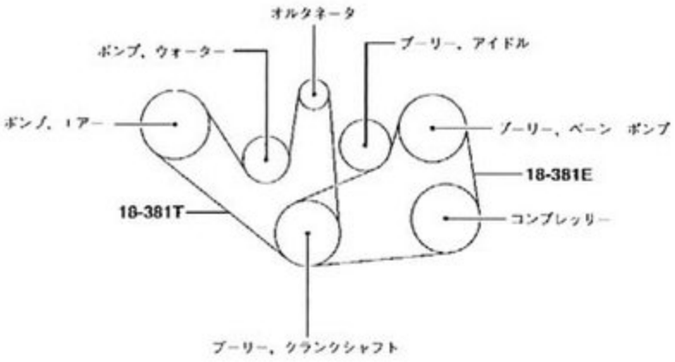

●ドライブベルトはギザギザ面と裏側の平面の両方を使う。ウォーターポンプは平面部で駆動するので、ピカピカに輝いている。右はアイドラープーリー。

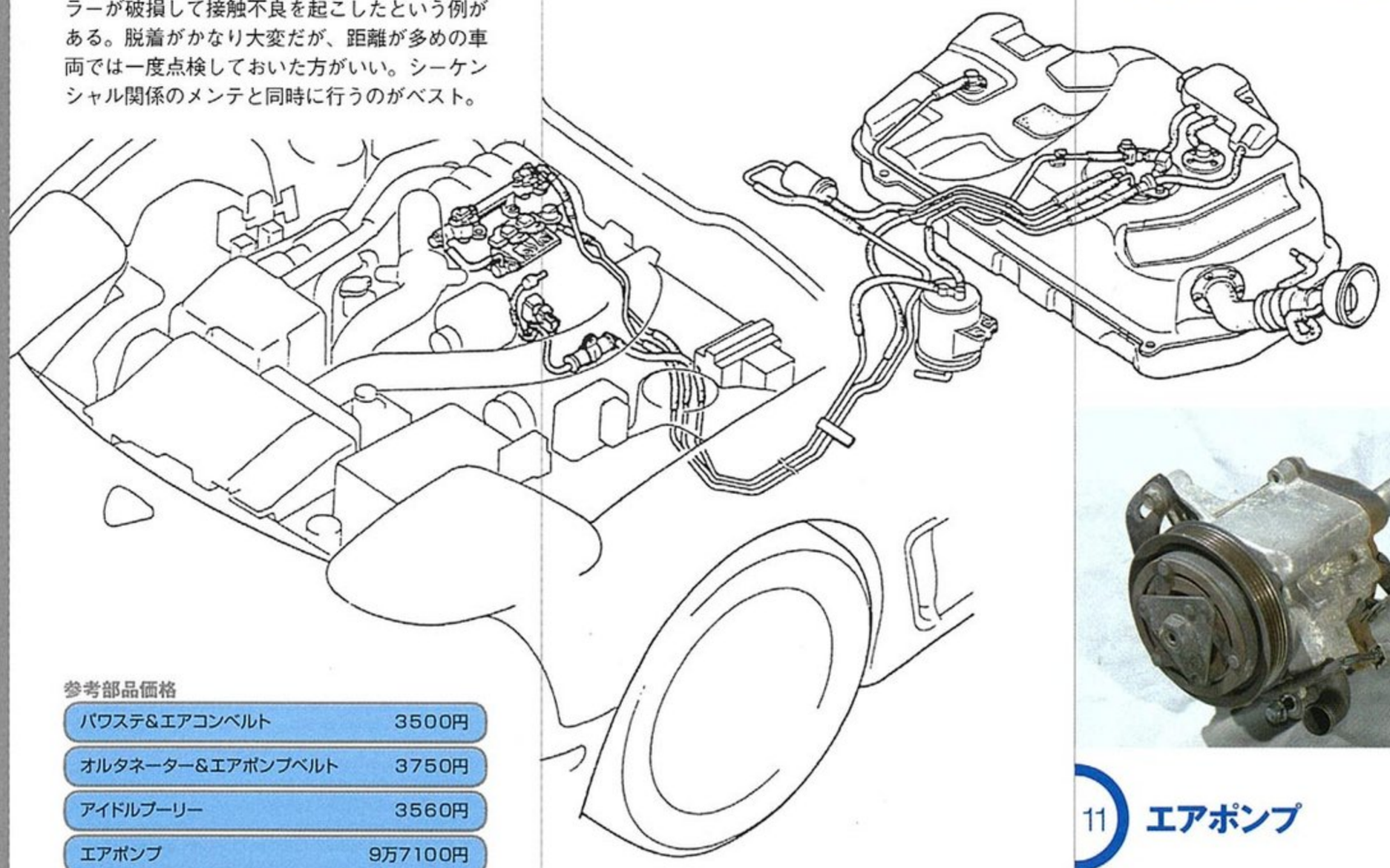

11 エアポンプ

エアポンプはそう簡単に壊れるものではないが、長期間乗らずにいて、しばらくぶりにエンジンをかけたりすると、いきなり故障することがある。なお、マグネットクラッチ付きだが、エンジン始動直後や触媒温度が高いときはアイドリング中でも停止しているので、故障と勘違いすることがある。暖機してから点検しよう。

参考部品価格

パワステ&エアコンベルト	3500円
オルタネーター&エアポンプベルト	3750円
アイドルプーリー	3560円
エアポンプ	9万7100円
フューエルフィルター	5500円
フューエルポンプ(単体)	2万9000円
フューエルポンプ(assy)	4万6200円
フューエルインジェクター(1本)	1万9200円

※価格は2008年3月現在のものです。

プラスα

ここまで「とりあえずFD3Sに起きそうなトラブル」とその対処法、予防法などをお伝えしてきた。もしこれらのトラブルが解消されれば、FD3S本来の走りを取り戻すことはできるだろう。しかし、さらに完成度を高めようと思うと、ほかにいくつか手を加えておきたいところがある。この先の10年を楽しむためだ。

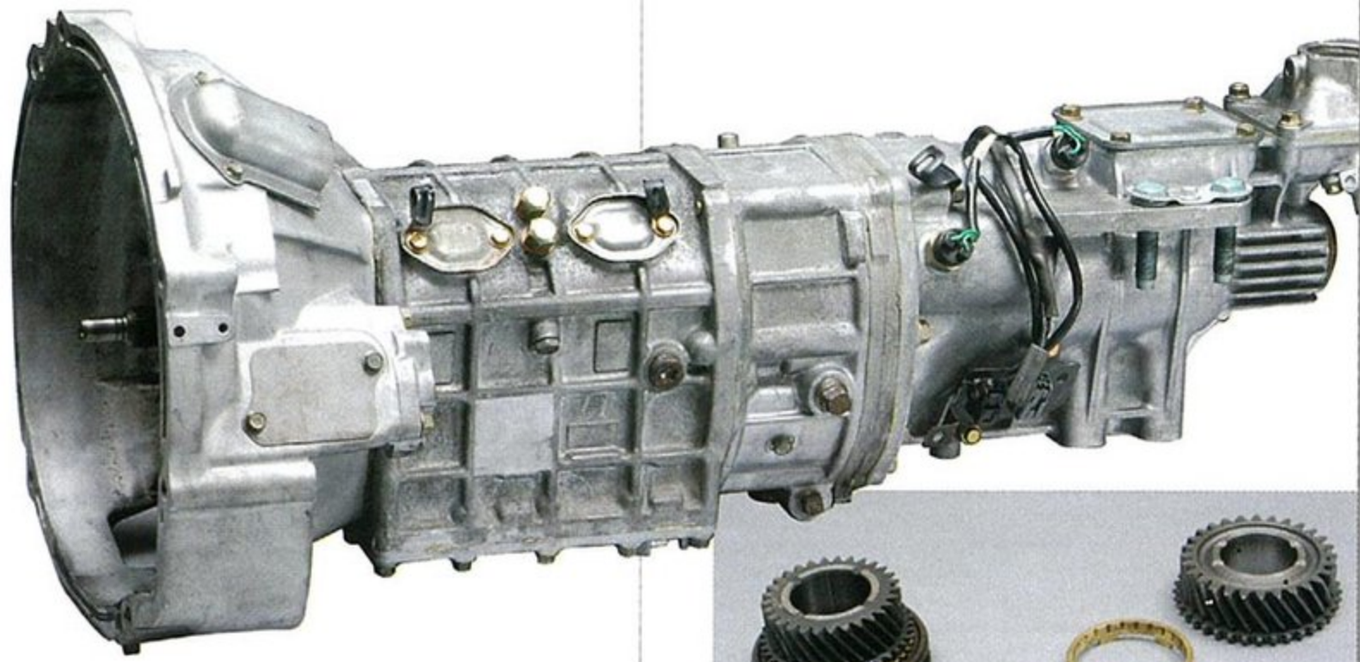

●リビルトの方が安く済むが、アタリ・ハズレがあるのも事実。フィーリングにこだわるならオーバーホールだろう。

駆動系のフィーリングアップがFR車の乗り味をさらに引き出す

普通「メンテナンス」というと、最低限クルマを動かすための整備あるいは部品の交換を指すが、これまで紹介してきたものには、さらに「リフレッシュ」という意味合いも加えている。たしかに壊れずに動いてくれればいいのなら、余計なお金をかけることもない。しかし、もしそう考えるなら、その場合は対象が「RX-7」でなくてもいいのではないだろうか？

「動けばいい」なら、もっと維持費が安いクルマはたくさんある。積極的に運転して楽しみたいから、RX-7、それも「FD3S」を買ったのであって、そういう読者がこの本を読んでくれているのだと思う。

では、最低限のメンテナンスの後には、どんなリフレッシュプランが適切だろうか？ 本編の途中でも説明したように、スポーツカーは「乗っているときの気分」がとても重要なので、運転中のフィーリングをアップさせるメニューが好ましいと思われる。そのためのプラスアルファとしてオススメなのが、トランスミッションとデフのリフレッシュだ。どちらもアフターパーツが数多く出まわっているので、無理に純正品を選ぶ必要はないが、その組み合わせによって乗り味がかなり違ってくる。ショップなどの意見を聞いて、自分なりのプランを立ててみよう。

「小気味よいシフトフィーリング」と「右足で後輪のトラクションを操る感覚」は、FR車の醍醐味なので、ぜひ、それを実現できるようセットアップを行ってもらいたい。

1 トランスミッションオーバーホール

マツダの純正部品リストには、新品のトランスミッションASSYが掲載されていない。基本的にはディーラー発注のリビルト品扱いになることが多いようだ。現在のミッションをオーバーホールするのであれば、多少値は張ってもシンクロなどの消耗品だけでなく、それ以外のパーツもリフレッシュしたい。オーバーホールの場合、分解して組む行程はどのメニューでもほぼ同じなので、せっかく分解するのであれば、できるだけ新車に近いものに仕上げたい。「新車のフィーリング」はリビルトミッションでは味わえない可能性が高い。

参考工賃価格（別途交換パーツ代必要）

ミッションOH費用	10万8000円～

※価格は2008年3月現在のものです。

2 キャタライザー

「乗り味」とは関係ないキャタライザーをここで取り上げたのは、「値段は高いけど交換する必要性が高いパーツ」だからだ。キャタライザー（触媒）は本来、スポーツ性能にとっては障害になる。しかし、現代の「環境社会」では、やはり付けておくべきパーツだろう。ところが、純正触媒のなかにはその機能をもはや失っているものが多いのだ。写真にあるように、外してみると中の構成部品がバラバラになっていることもそう珍しくはないという。となればやはり、値段は高くてもリフレッシュしておくべきではないだろうか？

●まさに粉砕状態の触媒。これが特異な例ではないことは容易に予想できる。

参考部品価格

キャタライザー	18万3000円

※価格は2008年3月現在のものです。

3 トルセンLSD

純正のトルセンLSDは、ASSY販売なので効きが低下してもオーバーホールができない。ただ、16インチ用と17インチ用でイニシャルトルクの設定が異なるものが設定されているので、どうせ新品で購入するなら、17インチ用（タイプRSやRZで使われている）を選ぶのも手だ。

●純正部品ではMT用だけで2種類のトルセンLSDが設定されている。そのほかAT用も存在する。すべて同サイズに作られているはずなので、効き味に差をつけたのだろう。

参考部品価格

LSDユニット	9万8400円～
オイルシール（左右）	1360円
サイドベアリング（左右）	7860円

※価格は2008年3月現在のものです。

エンジンOH

ロータリーエンジン搭載車に乗っていて、そこそこ走行距離がかさんでくると「オーバーホール」という言葉が気になり出す。巷では「10万kmが寿命」とまことしやかに囁かれ、「それは昔の話」と否定しつつ、やはり「いつかは通る道」とも考えてしまう。いったい、どのタイミングでオーバーホールすればいいのだろうか？

ロータリーエンジンといえば、オーバーホールするのが当たり前のように思われているところがある。しかし実際には今どきのロータリーはかなり長持ちする。10万kmはおろか、20万km以上ノンオーバーホールで乗られている車両も実在する。

ところが、そうはいっても現実にはオーバーホールするかどうかで悩んでいるオーナーは多いだろう。そして、そう考えるのはおそらく何らかの「不具合」を抱えているからだ。

その不具合のパターンとして考えられるのは、まず「エンジン不調」。「何が悪いかわからないが、普通に走れてしまうのでそのまま乗っている」というパターンだ。次が「オイル漏れ」。オイル漏れが起きやすい部位のうち、エンジンを降ろさないと、あるいは分解しないと直せないところがいくつかある。それをオイル交換のときに量販店のメカニックに指摘された、というパターンも多い。

もちろん、これらの現象はオーバーホールする動機に十分になりうる。しかし、そういうときはまず、燃費を測ってみよう。街乗りばかりにもかかわらず「リッター3km台」なら正常ではない。

次にオイル消費量のデータを取る。オイル交換時以外にロータリーではオイルを追加することがあるが、そのペースが「1000kmごとに1リッター」を超えたらエンジンのコンプレッション（圧縮圧力）が下がっている可能性が高い。コンプレッションは専用の測定機で測れるので、ディーラーでテストしてもらうのもいいだろう。

このようにして「何となくおかしい」と思っているだけでなく、本当にダメなのかどうかを自分で確認するのだ。その結果、ダメならオーバーホール、「まだ大丈夫だ」と思えたら、その段階から「オーバーホール貯金」を始めても遅くはない。

漠然とした不安を持ったままでオーバーホールに臨むべきではない

●「インマニガスケットの脱落」が起きている部分のアップ。エンジン降ろしの動機にはなる。

●OHするかどうかの判断が難しいのが、エンジン本体からのオイル漏れが発生したときだろう。

●こちらはブローしたエンジンのサイドハウジング。かなりキズだらけだが、それでもエンジンがパワーダウンを起こしながらも動いてしまうことがある。

●オイルパンからのオイル漏れを見つけたときが、OHをもっとも身近に感じる瞬間だ。エンジンを降ろさなくても直せるが、結構工賃がかかるので悩んでしまいがち。

ターニングポイント

ポイント1

エンジンが何となく不調 やっぱりオーバーホール？

エンジンの調子が悪くなったら、まずその原因特定が先決。ディーラーやプロショップで診断してもらう。いきなり「これはOHしかないですね」と言われることもあるが、飛び込みのお店で即決するのは控えたい。診断データでもっとも頼りになるのは「エンジンコンプレッション」。3つの燃焼室のコンプレッションにバラつきがあれば、それは間違いなく「エンジン内部」のトラブルだ。

ポイント2

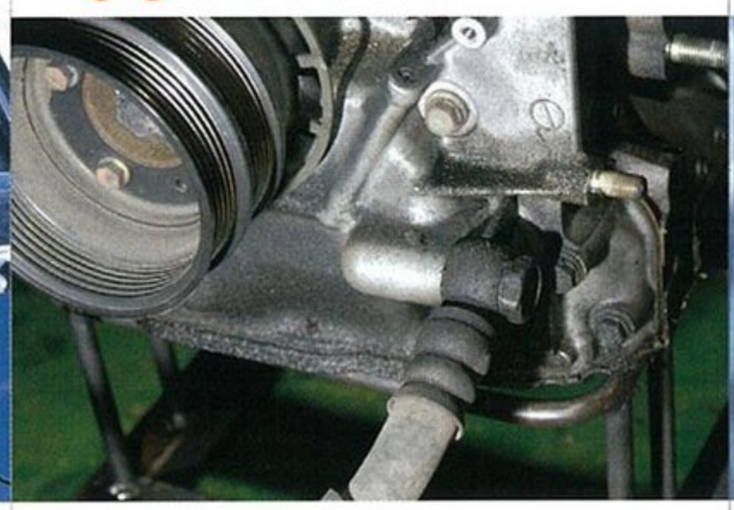

オイル漏れはエンジンをバラさないと直らない？

エンジンを分解しないと直せないオイル漏れでも、その「程度」によっては無理してOHすることはない。消費量がごく少量なら、OHをもう少し先に延ばしてもいいだろう。もちろん、オイル漏れ以外に不具合がないことが前提だが、あとは走行距離との兼ね合いで将来の計画を立てよう。ただ車上で直せるレベルのオイル漏れに関しては、すぐに直しておかないと致命的なオイル漏れが起きたときに発見が遅れる。

ポイント3

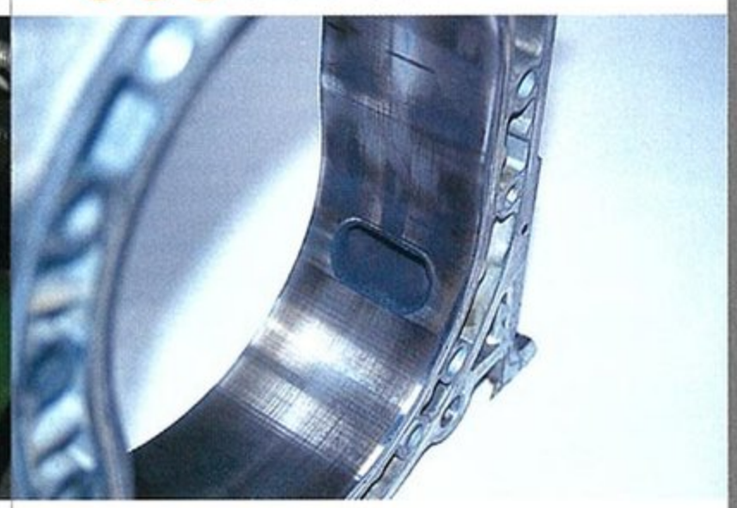

エンジンはかかりそうだが もしかするとブローかも？

エンジンブローは有無も言わさずOHの対象だ。アイドリングしないとか白煙を吐いている状態だったり、どちらか1ローター室がブローしていてもロータリーは何となく回ってしまうことが多い。ただもしシール類が破損していたとすると、その破片がエンジンを回したときにターボのタービンホイールに当たる。そうするとターボもブローしてしまい高くつく。可能な限りブローしたエンジンは動かさないことだ。

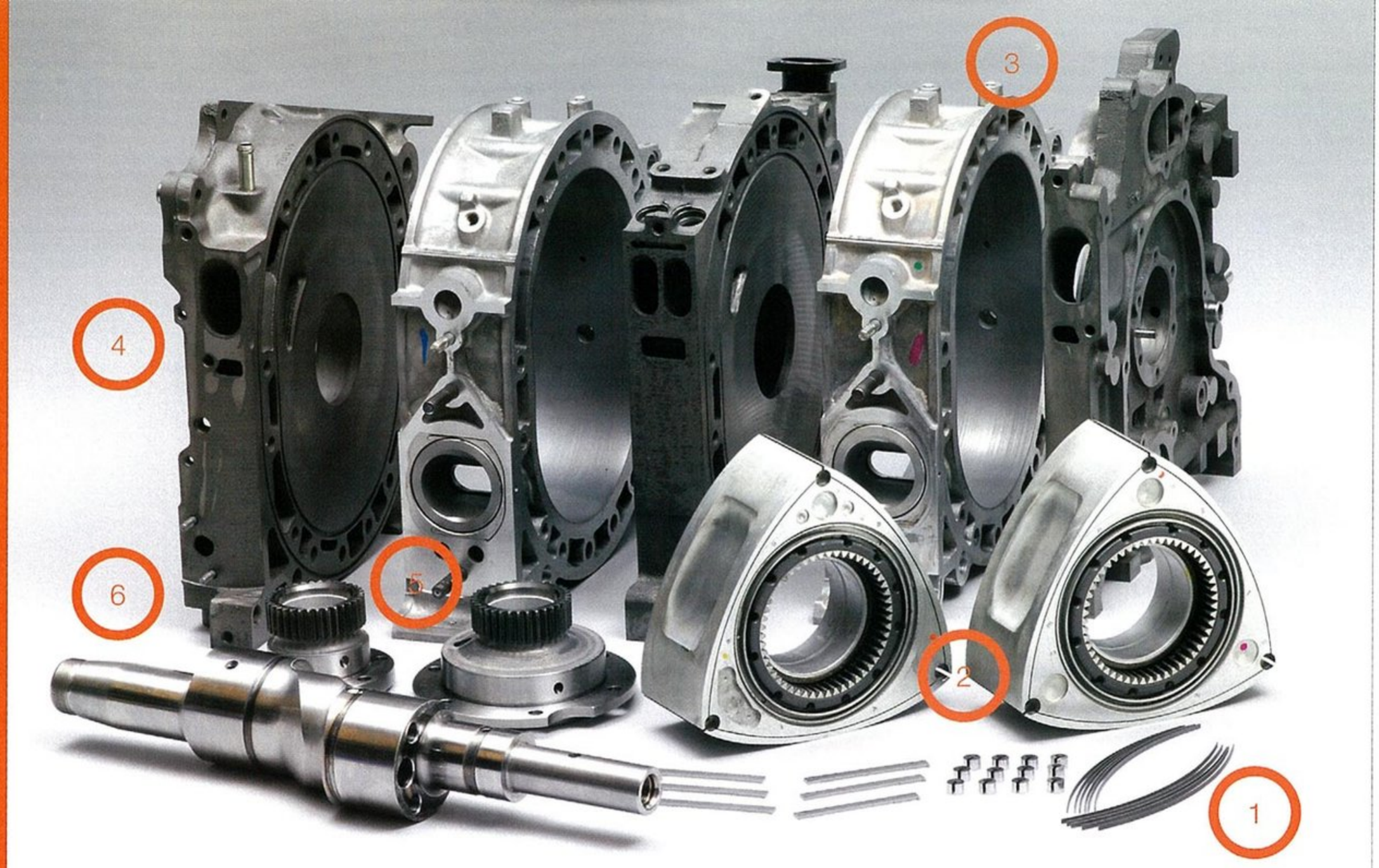

オーバーホール時に交換する主なパーツ

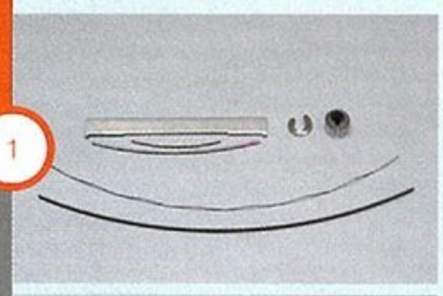

1 ガスシール／オイルシール

2 ローター

3 ローターハウジング

4 サイドハウジング

5 ステーショナリーギヤ

6 エキセントリックシャフト

費用別オーバーホールパターン

25万円～

最低限の消耗品交換でコンディションを取り戻す

ある程度、OHが視野に入ってきたなら、その費用のことを頭に入れておいた方がいいだろう。ロータリーは部品点数が少なく特殊工具もほとんど使わないで分解・組み立てができるので、いわゆる「工賃」に関して「相場」のような明確な目安があまりない。また、ディーラーよりもチューニングショップでOHが行われることが多いのもロータリーの特徴だ。そこで、いろいろな情報を元に算出したのが、25万円という金額だ。これは、アペックスシールなどのガスシール類やオイルシール類をすべて交換し、マツダの整備基準で再使用可能なパーツを組んだ場合を想定したもの。いわば「最低限」のレベルだ。これ以外に、エンジン脱着工賃（5～10万円）が必要になる。

40万円～

先々を考えて、ある程度エンジンに投資したい

25万円コースで想定した最低限の消耗品に加え、「マツダの基準ではOKだが、できれば新品に交換した方がいい」というパーツを含んだ場合の費用。具体的にはローターハウジング（2つで約8万円）を加えている。この場合、エンジンを組む人がどこまでこだわるかによって、プラスアルファの金額は違ってくる。シールクリアランス調整など、組み上げる工程で、マツダの基準値よりも精度の高い作業を行う場合もあり、同じ作業でも工賃が上がる。補機類も交換部品の点数が増えるかもしれない。多くのチューニングショップが、だいたいこのあたりの金額を提示している。ちなみに、マツダの純正ショートエンジン（補機類なしのエンジン単体）は約50万円。

60万円～

せっかくバラすのだから、新品同様に仕上げたい

40万円コースにローター（2個で約7万円）を加えたもの。ローターは基本的に再使用できるパーツだが、高回転を多用したものではアペックスシール溝が変形していることが多い。通常、修正（叩く）して再使用するが、新品の方が当然性能は高い。ただ、その場合、メタルクリアランスの調整やローターの加工など、作業工程がかなり多くなる。その分、工賃も高くなるというわけだ。サイドハウジングが3枚で約13万円なので、60万円の予算があればサイドハウジングまで交換してくれるショップもあると思われる。なお、今回はすべて「ノーマルエンジン」のOHを想定している。ポート加工などが加わると基本的な料金設定が変わってくると考えてほしい。

Rmagic プロスタッフ アールマジック
〒229-1124 神奈川県相模原市田名3530-1
☎042-764-7077／FAX 042-764-7078
URL：http://www.rmagic.net/ 営業時間：10：00～20：00（毎週水曜定休）

神奈川県相模原市にショップを構える「アールマジック」。ストリートドラッグレーサーだった代表の大原さんが「ロータリー専門ショップ」としてオープンさせた。

チューニングショップとして、これまでドラッグレース、サーキット・タイムアタックなどに自社開発のマシンを投入してきた。今年はD1グランプリにもチャレンジする。筑波サーキットのタイムアタックでは、FD3Sで当時（2006年12月）のFR日本最速記録である55秒947をマークさせるなど、実績を残している。

チューニングショップというとハードな印象が強いかもしれないが、ここでは通常のメンテナンスから車検、エンジンOH、ミッションOHなども行っており、最近では中古車販売や買い取りも始めた。もちろん、チューニングに関しても、ユーザーの希望を聞き、それに添ったメニューを用意してくれる。オリジナルパーツのラインアップも豊富なので、いろいろなチューニングが可能だ。コンピューターセッティングも大原さん自身が行っている。

そんな大原さんが最近とても気にしているのが「調子の悪いFD3Sが多すぎて、RX-7のイメージを悪くしている」ということ。それはまともに整備されないまま走っている車両が多いからだと思われるが、そこでアールマジックでは「セブンドック」や「中古車販売」によって、「ちゃんと整備すれば、RX-7はこんなに調子よく走れるんですよ」ということをアピールすることにしたわけだ。

RX-7のことを本気で考えているショップなのだ。

車検整備、中古車販売、チューニング RX-7のことなら何から何までお任せ

アールマジック代表
大原幸弘さん

ちゃんとメンテナンスして、悪いところを直してあげれば、まだまだRX-7は「現役」の走りを見せてくれます。これからも長く乗り続けてほしいですね。

中古車販売も開始！

アールマジックでは、オフィシャル通販サイトの「R Magic Garage」で中古車販売を開始した。中古車といってもアールマジックの基準に合格し、安心して乗れるものしか取り扱っていない。興味のある人は以下へGO。
http://www.rmagic2007.net/usedcar/

「セブンドック」で徹底的にチェック

車両の状態を見極めるために 半日かけて50ヵ所以上を点検

セブンドックは「車検より厳しい点検」といえる。チューニングや修理の前に、クルマの状態をオーナーに把握してもらおうということで用意されたメニューだが、その点検項目は50カ所以上。しかも実走行でのチェック、冷間時・温間時のコンピュータの作動状況のチェックと、かなり盛りだくさん。点検には半日以上かかるが、予約制なので朝クルマを預けて夕方引き取ることも可能だ。費用は1万8900円。

●こちらがセブンドックの点検結果を記入する用紙。項目が多いので2枚つづりになっている。点検後、その結果をひとつひとつオーナーに説明してくれる。

インジェクタークリーニングのススメ

噴射量やスプレーの角度にバラつきがあるってホント？

アールマジックではインジェクターテスターを導入し、「噴射量のテスト」および、「洗浄＆オーバーホール」といったサービスを行っている。インジェクターの噴射量にはバラつきがあり、また噴射状態が悪い個体もあるという。テスターによって各個体の性能がわかれば、組み合わせを変えるなどして、そのエンジンに最適なインジェクターの配列を決められる。また、オーバーホールによって性能も甦る。

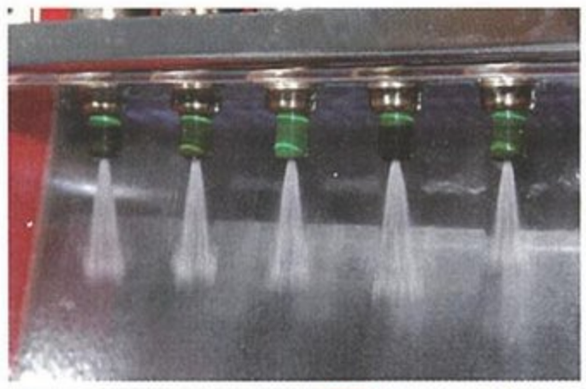

●上の写真を見ると、同じインジェクターでも噴射角度が違うことがわかる。左の写真は噴射量を量っているところ。右から2番目はかなり少ない。右は洗浄しているところ。

取材協力

購入方法

1. バックナンバーをお求めの方はお近くの書店でご注文ください。
送料無料にて、お申し込みの書店へお届けいたします。
2. お近くに書店がない場合には、下記からご注文いただけます。

■バックナンバーのお申し込み方法

①電話からのお申し込み
☎048-988-6011（受付時間：平日9:00～18:00）

②インターネットからのお申し込み
http://www.news-pub.com/

③FAXからのお申し込み
FAX 048-988-6016（24時間受付）
お届け先のご住所、お名前、お電話番号、ご希望商品名、お支払い方法を明記の上ご送信ください。

④とじ込みハガキからのお申し込み
必要事項をご記入のうえポストへ投函してください。なお、お支払いは代金引換に限らせていただきます。

■お支払い方法

お支払方法は代金引換またはクレジットカード支払いになります。
（代金引換をご利用の場合は代引手数料300円が別途かかります。予めご了承ください）

■送料について

商品代金(税込み)の全額が1,000円以上の場合は無料となります。
ただし、999円以下の場合は送料が200円かかります。

■バックナンバーについてのご注意

- 品切れになり次第締め切らせていただきます。
- お申し込みいただきましてから、3～5営業日前後でお手元にお届けいたします。
- 配送状況により、商品の到着が遅れる場合がございます。予め、ご了承ください。
- お客様の都合による返品・商品発送後のキャンセルはできないものといたします。
ただし、万が一お届け商品がご注文内容と異なっていた場合や乱丁、落丁、配送中の破損・汚損が発生した場合がございましたら、正規の商品への交換を致します。
（なお、お取り替え時の送料は弊社で負担させていただきます）
お手数ですがニューズ出版営業部までご連絡ください。
- お客様の個人情報は当該商品の発送、及び弊社商品の案内送付にのみ使用させていただきます。

お問い合わせ先

ニューズ出版営業部
〒141-8662　東京都品川区上大崎1-1-17　LSビル4F
☎03-6408-4111（受付時間：平日10:00～18:00）

HYPER REV

車種別チューニング&ドレスアップガイドの決定版

ひとつの車種に的を絞り、チューニングからドレスアップまで幅広くカバーする『ハイパーレブ』シリーズ。その車のヒストリーやスペック、様々なパーツのカタログ、そしてカスタマイズのノウハウまでを収録した、オーナー必携のガイドブックです。RX-7はもちろん、RX-8もラインアップ！

VOl.54
マツダRX-7
No.3

定価：2100円
ISBN4-89107-050-1
発売日:2000年11月10日

RX-7・FD／FC用パーツを満載。ドレスアップからエンジンチューンまで充実のパーツカタログ。ショップデモカー、レースカーも紹介する。

VOl.123
マツダRX-7
No.6

定価：2100円
ISBN978-4-89107-481-4
発売日:2007年7月20日

いま考える、本当に必要なREチューンとは？圧倒的なハイパワービッグシングルの記憶。技術と継続の結晶、RX-7マツダエンジニア回顧録。

VOl.127
マツダRX-8
No.3

定価：2100円
ISBN978-4-89107-519-4
発売日:2007年12月14日

新発想スポーツ、RX-8のカスタマイズ最前線を紹介。ロータリーチューンの原則とRX-8ならではの数々。カテゴリー別パーツカタログ。

VOl.23
マツダRX-7
No.2

定価：2100円
ISBN4-938495-52-X
発売日:1997年6月30日

全国有名ショップのデモカーに見るRX-7チューン。パーツカタログ&13Bエンジン&サスペンションのチューニング・ノウハウ集。

VOl.91
マツダRX-7
No.5

定価：2100円
ISBN4-89107-223-7
発売日:2004年1月9日

正統派の走り屋系から流行のドリフト／スポコン・ガルウイングまで！FD3S&FC3S最新チューニング満載。Eg&Susリフレッシュチューン。

VOl.110
マツダRX-8
No.2

定価：2100円
ISBN4-89107-398-5
発売日:2006年4月28日

吸排気ライトチューンからターボまでRENESISエンジン・チューニング。最前線有力ロータリーショップ、パーツメーカーの最新デモカー。

VOl.6
RX-7
FD3S&FC3S

定価:2039円
ISBN4-938495-97-X
発売日:1995年3月29日

FD／FC RX-7用パーツを満載。13Bエンジン・チューニングノウハウ集。主要ショップチューニング情報。M2 1020。DIYマニュアル。

VOl.72
マツダRX-7
No.4

定価：2100円
ISBN4-89107-140-0
発売日:2002年6月1日

SAからFDまでを振り返るRX-7 25年史。有力REショップのFDを一同にインプレッション。もっと速く走るためのサスペンションチューニング。

VOl.96
マツダRX-8

定価：2100円
ISBN4-89107-270-9
発売日:2004年6月4日

ロータリー搭載の4ドア4シータースポーツカーをもっと魅力的に！ショーモデルからデビューまでRX-8ストーリー。カスタマイズ講座。

MECHANISM

スポーツカーの真髄を追求して造られたRX-7シリーズは、パーツのひとつひとつにマツダの情熱が注がれ、その結晶としてこの世に生まれてきた。ここではFD3Sモデルのメカニズムをパーツ単位でクローズアップし、構成パーツを詳細に解説するとともに部品カタログを一部抜粋して掲載。マツダがこだわり続けるロータリーエンジンはもちろん、ボディ全体、シートやステアリングからタイヤまで、じっくりと味わっていきたいと思う。

文●松本尊重　写真●山川伸二、RX-7マガジン

◎主要純正部品カタログの見方

❶ モデル名

リスト対象となる車両タイプをⅠ～Ⅵ型といった全6種類に分けて表記。モデルによってリスト内の部品構成が多少変わってくるので注意。また、イラストのモデルとなっている車両の通称も示す。

❷ セクション名／番号

構成部品をエンジンやシャシーといった分け方の次に大まかなグループに分類する名称。イラスト中で隣接するグループの案内にも使用され、番号から簡単に該当グループを見つけることが可能。

❸ 品名コード

部品や部品セットごとに与えられた番号で、大きな変更がない場合、全モデルで共通。部品の名称が分からない場合でも、イラストに書き込まれた品名コードから探すことができる。

❹ 品　名

部品や部品セットの名称を記載。表記はマツダのパーツリストに準じている。そのため例えばエキゾーストシステム内で「フロントエグゾーストパイプ」などと名称＆セクション名の表記が異なる場合がある。

❺ 部品番号

部品を実際に注文する際に使用する番号で、同じ型式のクルマでも年式によって変わることもある。基本的には9桁となるが、最後にカラーコードや仕様変更を示すアルファベットなどが追加されることもある。

❻ 員　数

1台のクルマに対して必要な部品の点数を表示。たとえばオイルレベルゲージは1台につきひとつなので1、アルミホイールならば4となる。注文時には部品番号×必要個数を忘れずに。

❼ 適用記述

部品が適用される車種のグレードやタイプ、カラーコード、代替部品番号、車台番号に加え、適用年月日などの情報を掲載。ちなみに-950201の場合は、1995年2月1日までという意味。

カラーコード

外装色コード

イノセントブルーマイカ	20P
ヴィンテージレッド	NU
コンペティションイエローマイカ	J9
サンバーストイエロー	HZ
サンライトシルバーメタリック	22V
シャストホワイト	PT、PZ
シルバーストーンメタリック	3L
スノーホワイトパールマイカ	17W
チタニウムグレーメタリック	25G
ハイライトシルバーメタリック	18G
ピュアホワイト	A3D
ブリリアントブラック	PZ、A3F
モンティゴブルーマイカ	M8

内装色コード

ブラック	FE2、FE5、FE8、FF2
レッド	FE4、FE7、FF0、FF7

●各ボディカラー、インテリアカラーに対してマツダが与えている記号。パーツリストのなかでも、塗装されている部品にはこのカラーコードが付属する。カラーコードは、運転席側ドアを開けたところにあるコーションラベルやエンジンルーム内の型式プレートで確認できる。

※掲載されている部品カタログは一部を抜粋したものです。また、部品の仕様変更年月は部品カタログの表記に準ずるもので、車両自体の変更時期と異なる場合があります。その他、車両生産中止後に仕様が変更された場合など、仕様変更年月が特定できないものが一部あります。

ローターハウジング 1030 ❷

❸品名コード	❹品名	❺部品番号	❻員数	❼適用記述
Ⅰ型 ❶				
10-1001	ﾛｰﾀｰ ﾌﾛﾝﾄ ﾊｳｼﾞﾝｸﾞ	N3A1-10-B10	1	
10-1111	ﾁｭｰﾌﾞﾗｰ ﾀﾞｳｴﾙ	1757-10-111	4	
10-1501	ﾛｰﾀｰ ﾘｱｰ ﾊｳｼﾞﾝｸﾞ	N3A1-10-B50	1	
10-1711	ｲﾝﾅｰ ﾘﾝｸﾞ ｽｸｪｱｰ	N326-10-B71A	4	
10-172A	ｱｳﾀｰ ﾘﾝｸﾞ ｽｸｪｱｰ	N326-10-B72	4	
10-1731	O ﾘﾝｸﾞ	N3A1-10-B73	4	
10-2501	ｵｲﾙﾌｨﾙﾀｰ ｷｬｯﾌﾟ	8871-10-250A	1	
10-2521	ｵｲﾙﾌｨﾙﾀｰｷｬｯﾌﾟ ｶﾞｽｹｯﾄ	8871-10-252	1	
10-323A	ｳｫｰﾀｰ ﾄﾞﾚｰﾝ ｶﾞｽｹｯﾄ	N326-10-323	1	
10-325	ｵｲﾙﾚﾍﾞﾙｹﾞｰｼﾞ ﾊﾟｲﾌﾟ	N318-10-441	1	
10-3272	ｼﾞｪｯﾄ ﾌﾟﾗｸﾞ	N326-14-633	2	
10-4001	ｲﾝﾀｰﾒﾃﾞｨｴｰﾄ ﾊｳｼﾞﾝｸﾞ	N3A1-10-D00	1	
10-410	ｵｲﾙﾌｨﾙﾀｰ ﾊﾟｲﾌﾟ	N3A1-10-420B	1	
		N3A1-10-D10	1	
10-4171	ﾊﾟｲﾌﾟ ｼﾞｮｲﾝﾄ	8562-10-417	1	-920401
				FD3S -106810
10-424A	ｵｲﾙ ﾌｨﾙﾀｰ ﾊﾟｲﾌﾟ"O"ﾘﾝｸﾞ	N3A1-10-424	1	-930601
				FD3S -117596
		N3A1-10-424A	1	930601 -
				FD3S 117596-
10-450	ｵｲﾙﾚﾍﾞﾙ ｹﾞｰｼﾞ	N3A1-10-450A	1	
10-481	ｷｬｯﾌﾟ	2306-10-481	1	
10-5001	ﾌﾛﾝﾄ ｽﾃｰｼｮﾅﾘｰｷﾞｱｰ	N3YA-10-E00	1	
10-502A	ｽﾃｰｼｮﾅﾘｰｷﾞｱｰ ﾒﾀﾙ	NF01-10-E04	2	T=1.980MM ｲｴﾛｰ
		NF01-10-E05	2	T=1.983MM ｸﾞﾘｰﾝ
		NF01-10-E06	2	T=1.986MM ﾌﾞﾗｳﾝ
		NF01-10-E07	2	T=1.989MM ﾌﾞﾗｯｸ
		NF01-10-E08	2	T=1.992MM ﾌﾞﾙｰ
		NF01-10-E22	2	T=1.988MM ｲｴﾛｰ
		NF01-10-E23	2	T=1.991MM ｸﾞﾘｰﾝ
		NF01-10-E24	2	T=1.994MM ﾌﾞﾗｳﾝ
		NF01-10-E25	2	T=1.997MM ﾌﾞﾗｯｸ
		NF01-10-E26	2	T=2.000MM ﾌﾞﾙｰ
10-5501	ﾘｱｰ ｽﾃｰｼｮﾅﾘｰｷﾞｱｰ	N3YA-10-E10	1	-920301
				FD3S -104705
		N3YA-10-E10A	1	920301 -
				FD3S 104705-
10-5551	O ﾘﾝｸﾞ	0813-10-555A	1	
10-5561	ｵｲﾙ ｼｰﾙ	1668-10-556A	1	
10-B06	ｽﾌﾟﾘﾝｸﾞ ﾋﾟﾝ	N326-10-B06	4	
10-C15	ﾊﾞｯｸｱｯﾌﾟ ﾘﾝｸﾞ	N326-10-C15	1	
10-E09	ｽﾄｯﾊﾟｰ ﾋﾟﾝ	NF01-10-E09	1	

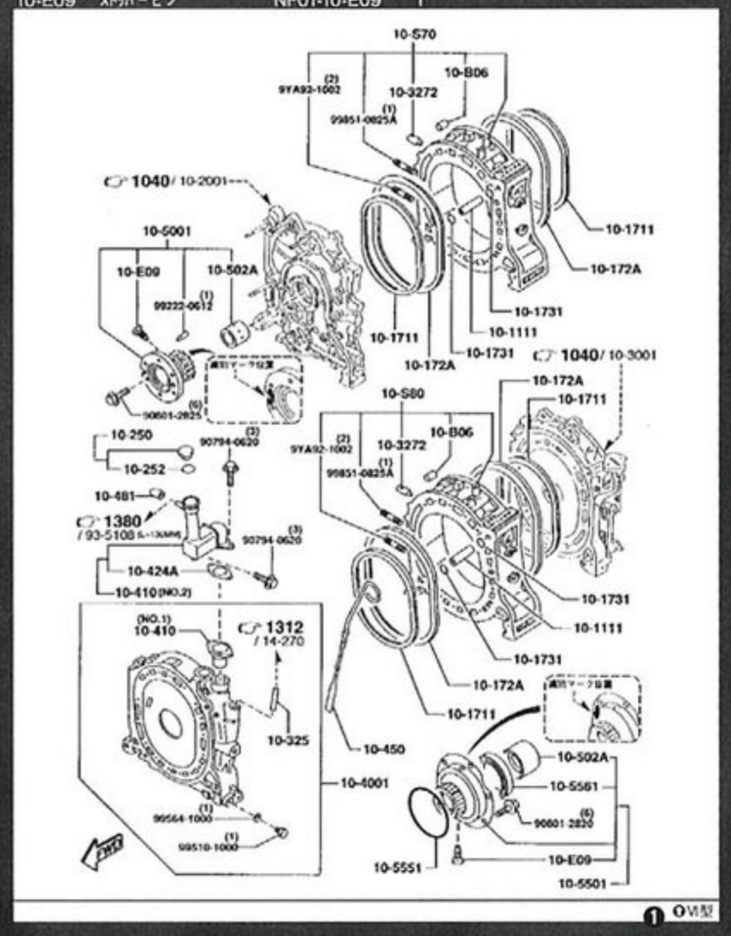

Body Package

FD3Sのデザインは「すべてが機能」といってもいい。流麗なスタイリングは重量配分の適正化や空気抵抗の低減など、スポーツカーに要求される条件を満たすための「意味のあるカタチ」なのだ。まさにパッケージングの妙といえる。

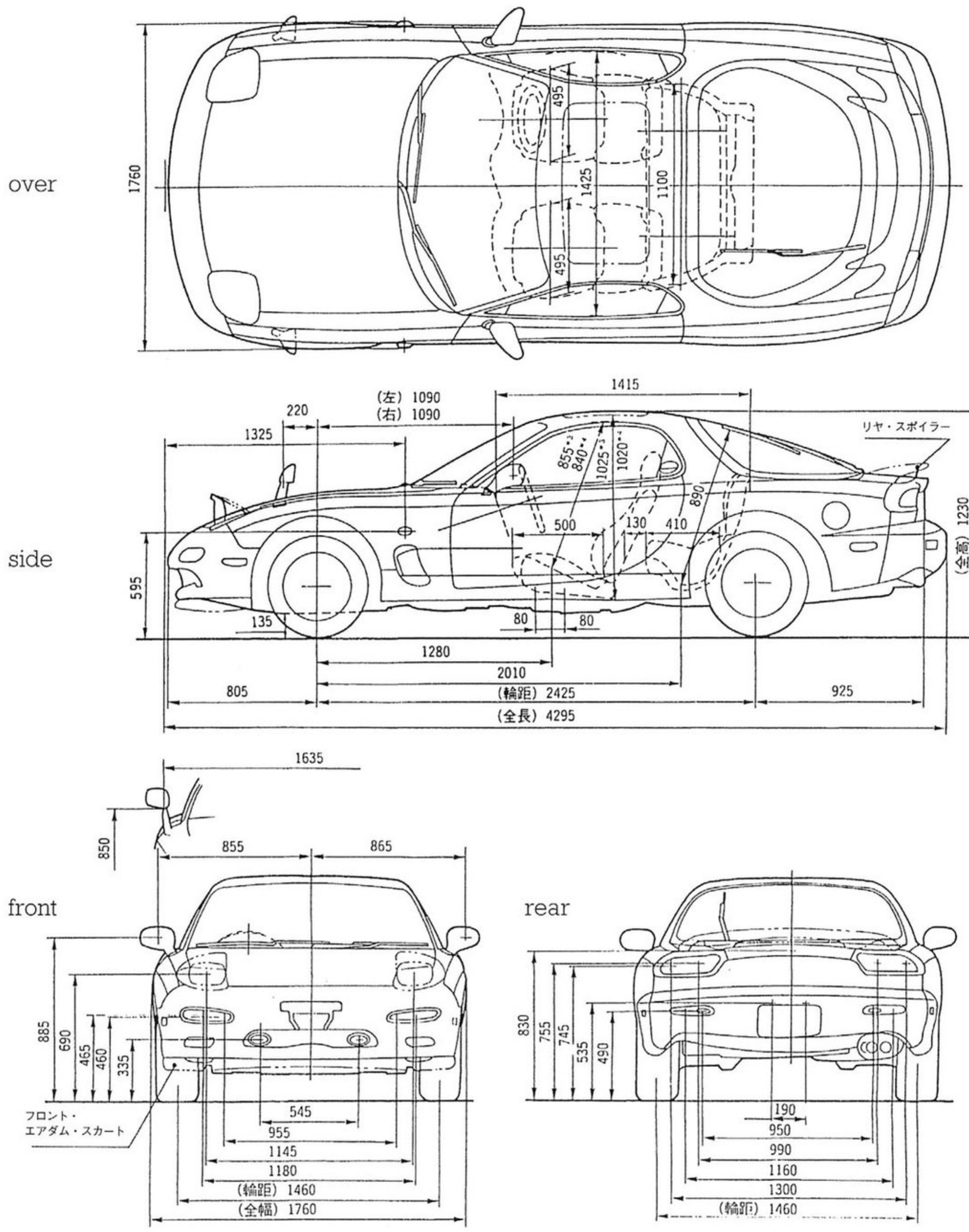

歴代RX-7は、もともと北米市場をメインターゲットとして開発されている。そして、北米では「2シータースポーツモデル」として認知されている。

スポーツカーを設計する場合、乗車定員を少なく設定できるということは、そのパッケージングを決めるにあたり大きなアドバンテージになる。ドライバーの着座位置を自由に決められるし、それに「乗員」の重量と慣性モーメントは無視できないからだ。

FD3Sも2シーターモデルのスポーツカーとして設計された。エンジンのパワーアップとボディの軽量化によって「パワーウェイトレシオ0.5kg/馬力以下」、そして「前後重量配分50対50」を目標に設計が行われた。その名は「ゼロ・プロジェクト」。軽量化のために各構成部品のウェイトを削り、デザインやパッケージングも相当工夫した。前後オーバーハングを切り詰め、キャビンを小型化したのも、ルーフおよびガラスの面積が大きいとどうしても重くなり、慣性モーメントの面でも不利になるからだ。慣性モーメントに関しては、エンジン重心を25mm下げ(対FC3S比)、フロアも低床化した。

こうした努力の結果、初期型のパワーウェイトレシオは4.9kg/馬力(I型タイプS)を実現。その後、エンジンのパワーアップにともない、マイナー後で4・72kg/馬力(IV型タイプRZ)、最終型では4・53kg/馬力(VI型タイプRZ)とさらにその数値は向上した。FD3Sはパッケージングの面でも、最後まで進化し続けたのだ。

Engine Room

ロータリーならではのコンパクトさを生かし、フロントミッドシップマウントされた13B-REW。高出力をサポートするためのターボチャージャーなどの補機類が、効率よく配置されたエンジンルームだ。

Ⓐ スロットル
Ⓑ エクステンション・マニホールド
Ⓒ オルタネーター
Ⓓ サーモスタットカバー
Ⓔ エアクリーナー
Ⓕ インタークーラー

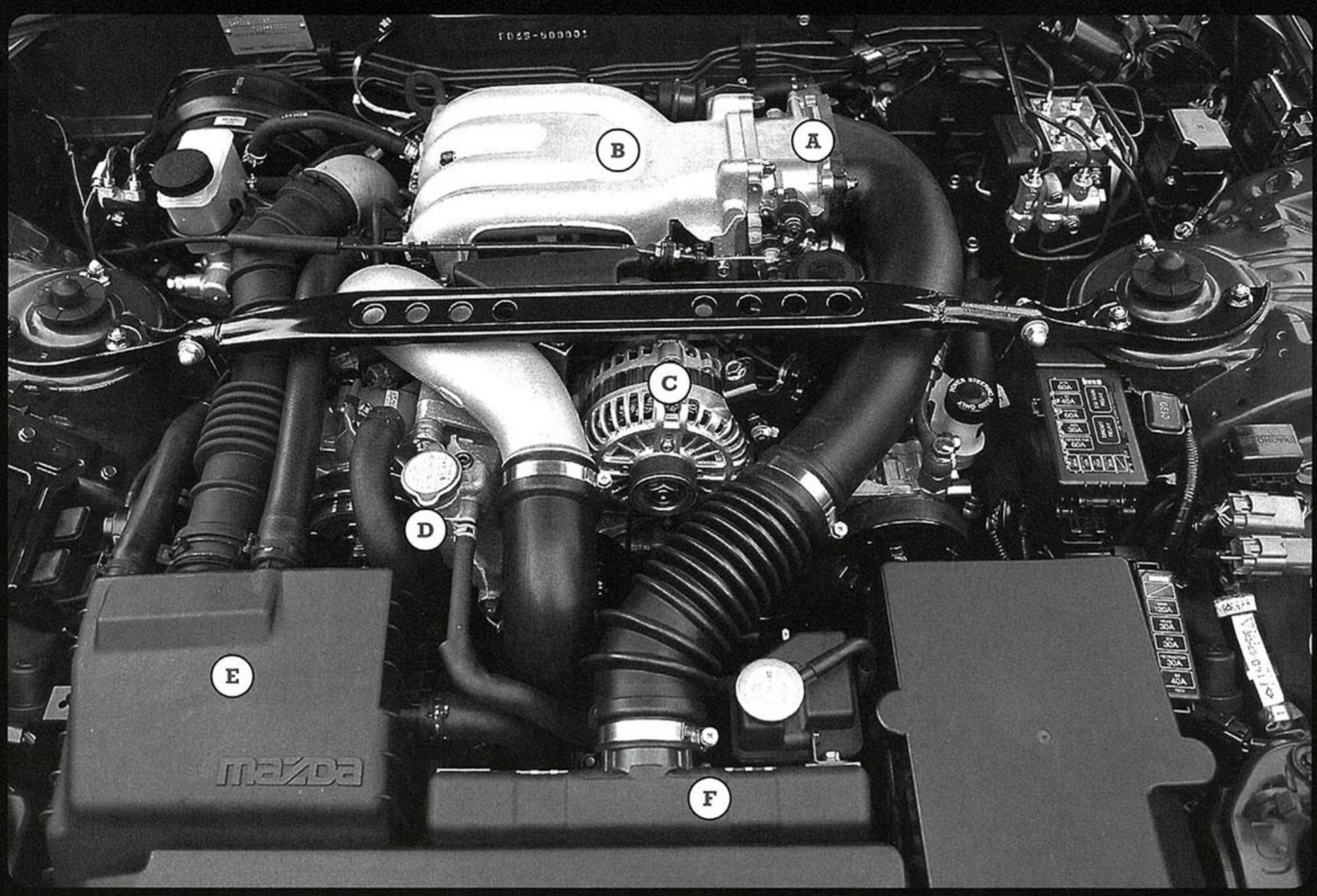

エンジン変遷

1991.10
最高出力255馬力仕様としてデビュー

1995.12
ECUシステム変更
265馬力仕様登場

1998.12
平成10年排出ガス規制適合
280馬力仕様登場

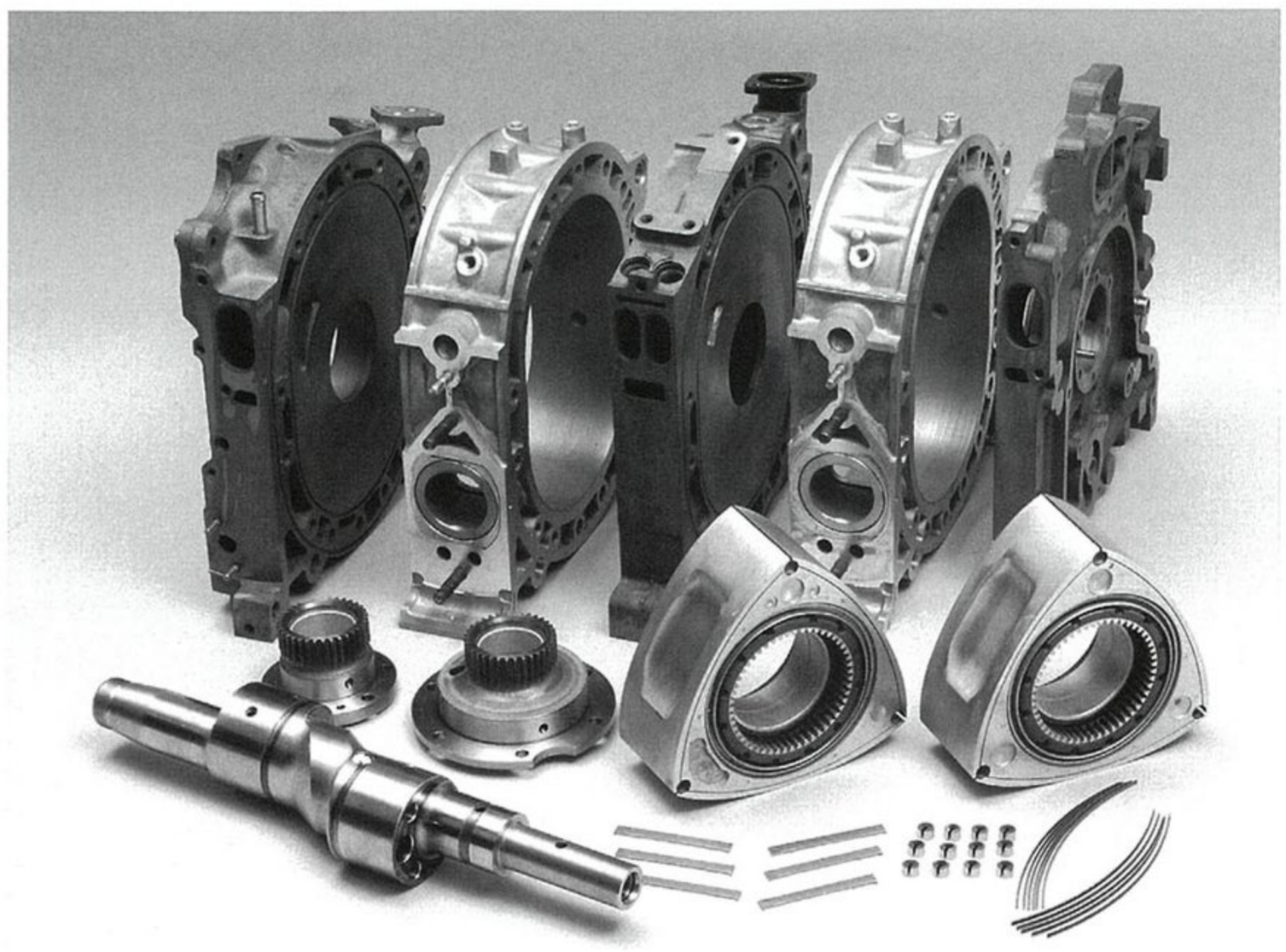

Ⅰ～Ⅲ型

新開発の13B-REWは255馬力を発揮。13B-T（FC3S後期型用）に比べ、50馬力のパワーアップを果たした。エンジン本体は13B（654cc×2ローター）で、圧縮比は9.0対1、アペックスシールは2㎜厚・3分割タイプ、サイドシールは0.7㎜厚タイプという仕様。補機類ではターボチャージャーにシーケンシャルタイプのツインターボを採用。燃料噴射方式は圧力センサー式のDジェトロニックだが、これはロータリーとしては初採用。

Ⅳ～Ⅵ型

1995年12月に登場したⅣ型から、エンジン制御システムを一部変更した。16ビット仕様のECUを搭載し、シーケンシャル制御用バルブシステムの仕様を変更することで信頼性を高めた。最高出力はMT車で265馬力。AT車は従来どおり255馬力仕様となり、エンジンは2種類設定されることになった。そして1998年12月登場のV型からは、吸排気系の小変更によりさらにパワーアップした280馬力仕様を追加。エンジンのラインアップは3種類となった。

FD3Sに搭載された13B－REWエンジン。初期モデルでは最高出力255馬力での市販開始となった。その根拠は「5kg／馬力」という目標パワーウェイトレシオにある。想定車重が1250kg前後だったことから、250馬力以上のパワーが要求されたのだ。

当時すでにユーノスコスモの20B（3ローター・ターボ）で自主規制枠いっぱいの280馬力を実現していたマツダが、なぜ13B（2ローター・ターボ）を選択したかというと、いたずらに車重（とくに前軸重量）を増やしたくなかったからだ。実際、当時は「次期RX－7は20Bを搭載」というウワサが流れていたが、マツダとしては255馬力のスペックでも十分にライバルに対抗することができると考えていたのだろう。

エンジン本体の基本的なディメンションについては、先代に搭載された13Bエンジンのものを踏襲。ただし、ハウジング、ローター、ステーショナリーギヤなどは新設計。オイルポンプなどの潤滑系、ウォーターポンプなどの冷却系も新設計となった。

ターボは20Bにも採用されたシーケンシャルツインターボとなり、エアフロを廃止し吸入抵抗を低減、さらに回転信号検知方式をディストリビューター式からクランクアングルセンサー式に変更し高回転時の燃料噴射量制御と点火時期制御の信頼性を高めた。

こうしたハイパワー化のための新機構の導入に加え、常にロータリーの課題である燃費やオイル消費量、耐久性についても、先代と同等もしくは性能向上を実現。基本的なシステムを変えないまま1995年に265馬力仕様を、1998年には280馬力仕様を追加した。

255PS

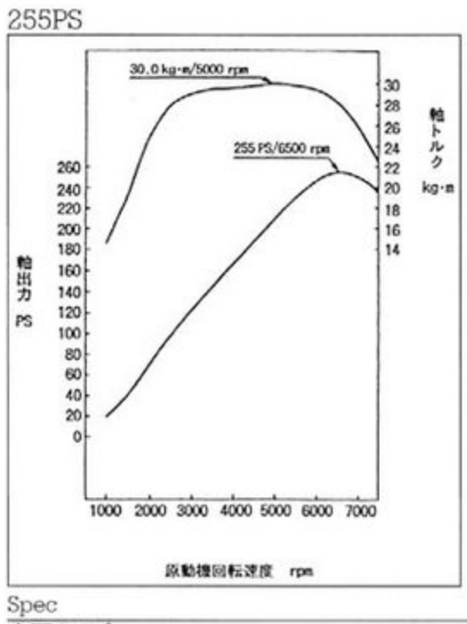

265PS

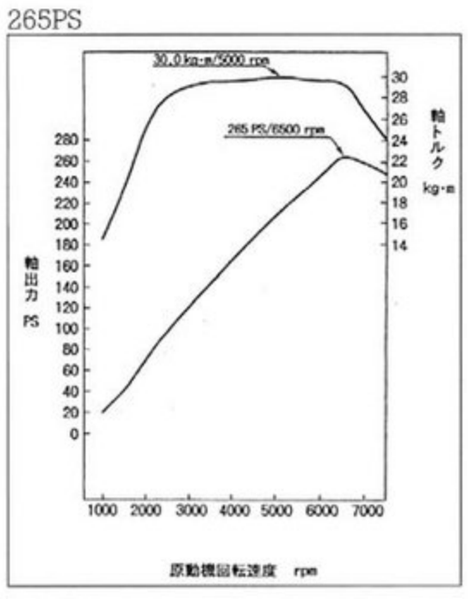

280PS

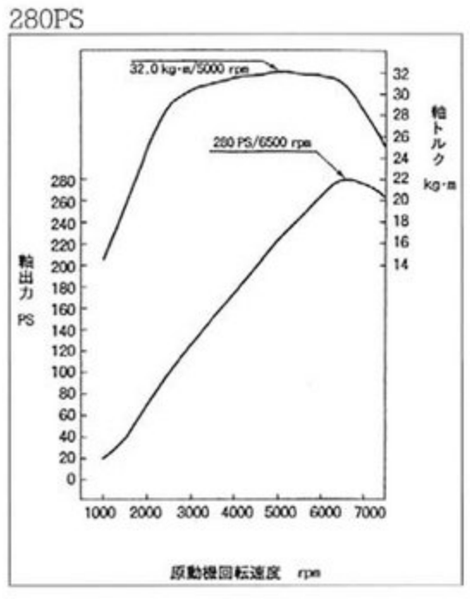

Spec

車両タイプ				Ⅰ～Ⅵ型	Ⅳ～Ⅵ型	Ⅴ～Ⅵ型
エンジン型式				13B-REW	13B-REW	13B-REW
種類				直2ローター縦置	直2ローター縦置	直2ローター縦置
排気量				654×2cc	654×2cc	654×2cc
圧縮比				9.0	9.0	9.0
圧縮圧力(250rpm)				8.5kg／㎠	8.5kg／㎠	8.5kg／㎠
レブリミット				7000rpm	8000rpm	8000rpm
最高出力				255ps／6500rpm	265ps／6500rpm	280ps／6500rpm
最大トルク				30.0kgm／5000rpm	30.0kgm／5000rpm	32.0kgm／5000rpm
ポート・タイミング	吸気	開き	プライマリ	45° BTDC	45° BTDC	45° BTDC
			セカンダリ	32° BTDC	32° BTDC	32° BTDC
		閉じ	プライマリ	50° ABDC	50° ABDC	50° ABDC
			セカンダリ	50° ABDC	50° ABDC	50° ABDC
	排気	開き		75° BBDC	75° BBDC	75° BBDC
		閉じ		48° ATDC	48° ATDC	48° ATDC

Category / Engine

ハウジング&ポート

構成部品の名称が特殊なロータリーエンジン。「ハウジング」はレシプロでいうシリンダーヘッドとブロックの役割を担うパーツだ。燃焼室と吸排気ポートの機能を備えている。

ロータリーにおける「ハウジング」は燃焼室とポートを持つ重要なパーツ。エキセントリックシャフトやローターなど主要パーツがすべてその中に収まるので「ハウジング」と命名された。

吸排気ポートのレイアウトから、前後と中央部の特殊鋳鉄製ハウジングを「サイドハウジング」、その間に挟まれたアルミ製ハウジングを「ローターハウジング」と呼ぶ。

マツダが最初にバンケル社からサンプルとして提供された「KKM400」という1ローターのロータリーエンジンは、吸気ポート、排気ポートともにローターハウジングに設けられた「吸排気ペリフェラルポート」仕様だったが、市販化に向けてマツダは吸気ポートのみを燃焼室の移動方向に対して横方向に位置するサイドハウジングに変更した仕様を採用。

サイドポート吸気方式はペリフェラル方式に比べて、吸入時間や流速といった吸入特性を制御しやすく、エンジン効率が向上するため、以降RX-8の13B-MSPエンジンが登場するまで、市販のロータリーはすべて「サイドポート吸気」「ペリフェラルポート排気」になった。

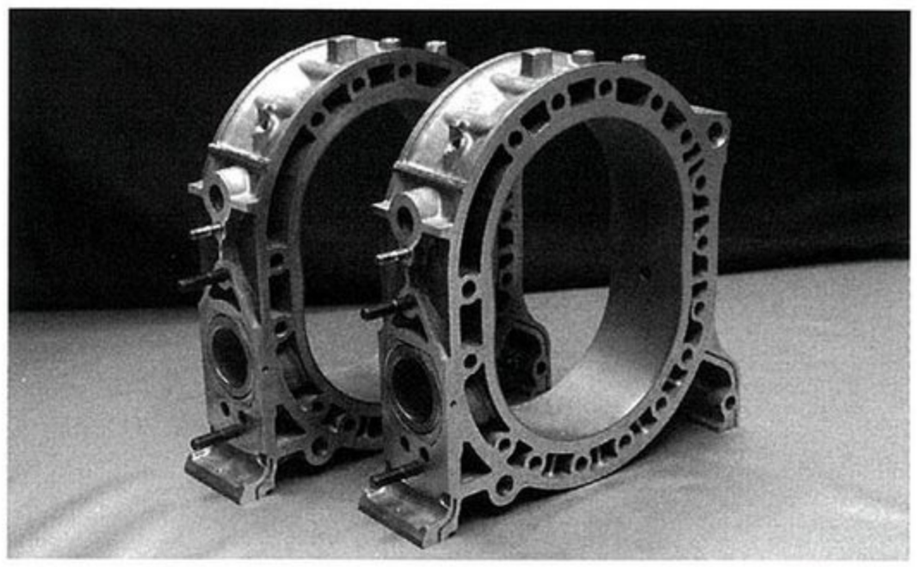

ローターハウジング

ローターハウジングはアルミの鋳造品で、ローターの運動軌跡に合わせて「エピ(ペリ)トロコイド曲線」を持つ形状になっている。摺動面は常にアペックスシールが接触しており、8000rpm時には約150km/hという高速でこすれ合うことから、強度と耐摩耗性の高さが要求される。また、摺動面にはオイル保持性を高める必要もあるため、マイクロチャンネル・クロモリメッキが施された鉄製のプレートが、シートメタル・インサート・プロセス(SIP)と呼ばれる特殊な方法によって鋳込まれている。トロコイド面に設けられたペリフェラルタイプの排気ポートは楕円断面を採用。そのほかハウジング上部にメタリングオイル供給用のノズル穴、排気ポートの反対側にはスパークプラグ用の穴(上下に2つ並ぶ)が設けられている。

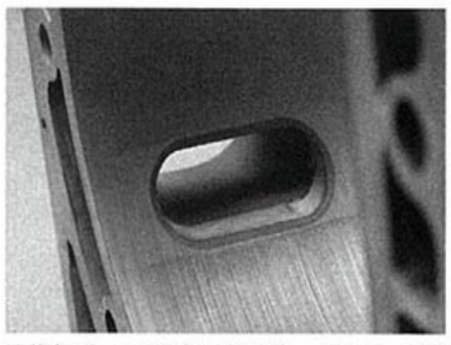

●排気ポートはアペックスシールによって開放・遮断されるため上下端面は直線的。

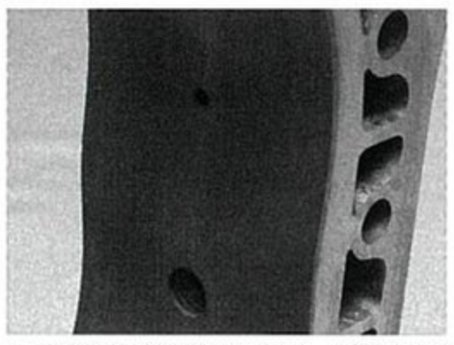

●上側のプラグ穴が小さいのは、燃焼ガスが隣(次)の作動室に漏れ出すのを防ぐため。

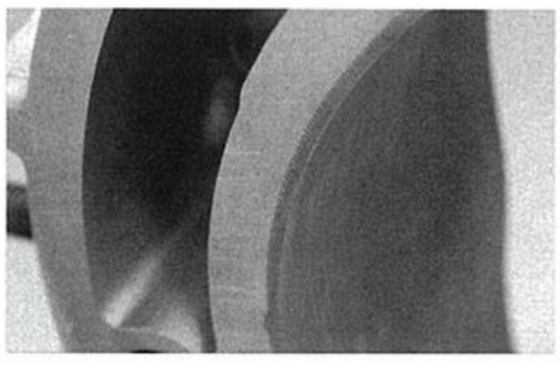

●SIPは、ギザギザの歯を持つプレートの周囲にアルミを流し込むという鋳造法。これにより、正確なトロコイド曲線を再現でき、ガスシールのシール性が確保される。これもマツダ・オリジナルのアイデアだ。

サイドハウジング

サイドハウジングは、エンジンの前側にある「フロントハウジング」、後ろ側にある「リヤハウジング」、そして中央部にある「インターミディエイトハウジング」の3つで構成される(20Bではインターミディエイトハウジングが2つになる)。材質は特殊鋳鉄(炭素鋼)で、フロントハウジングとリヤハウジングにはセカンダリーポート、ステーショナリーギヤが設けられ、インターミディエイトハウジングにはプライマリーポートが配置されている。フロントハウジングにはオイルポンプやプーリー、リヤハウジングにはミッションケースが連結される。なお、ル・マン24時間レース用のR26Bエンジンでは、アルミ製のハウジングの摺動面にセラミックを溶射したタイプが使われていたが、コストの面から市販車に採用されることはなかった。

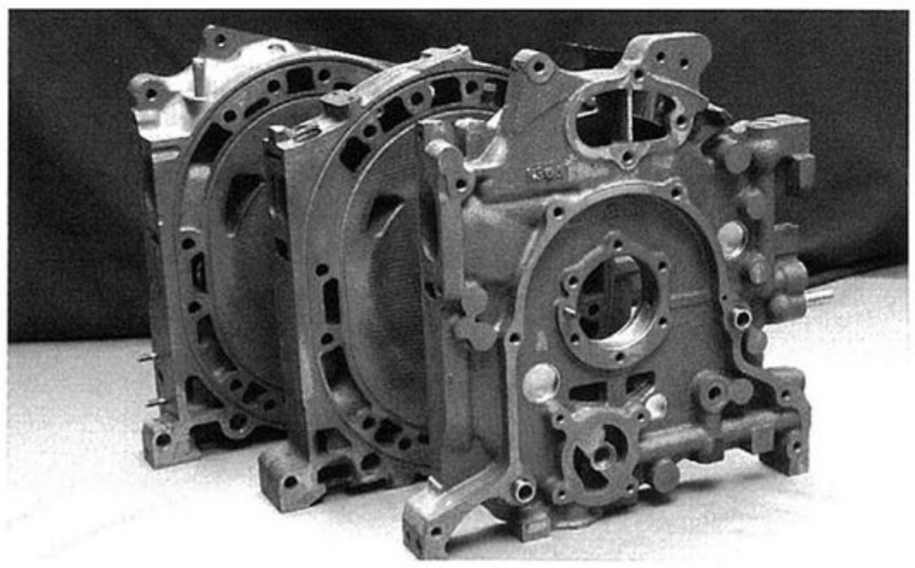

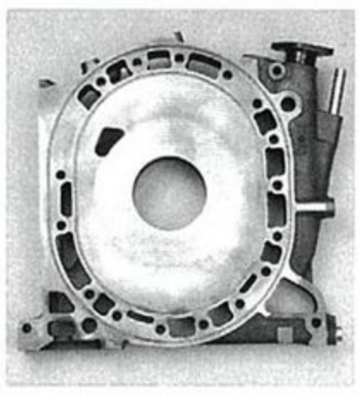

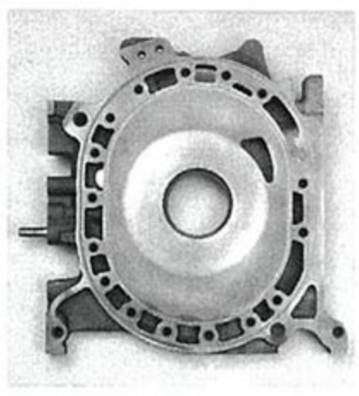

●サイドハウジングの摺動面には「ガス軟窒化処理」という特殊な処理が施されている。FD3S用のハウジングでは、直線的なポート形状を採用しているのが特徴。摩耗限度値はサイドシールの内側で0.01㎜。

●サイドポートは燃焼室に対して横方向から吸気させる。断面形状はかなり複雑だ。

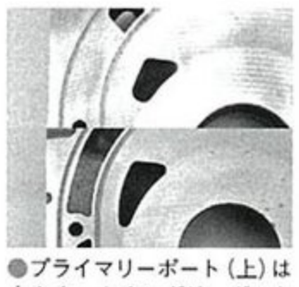

●プライマリーポート(上)は小さく、セカンダリーポート(下)は大きい。2段階吸気だ。

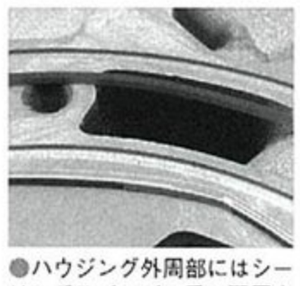

●ハウジング外周部にはシーリングラバーが二重に配置される。間の穴は冷却水の通路。

ステーショナリーギヤ&エキセントリックシャフト

ステーショナリーギヤとエキセントリックシャフト。どちらもレシプロエンジンには存在しないパーツ名だ。しかし、エンジンの回転力を取り出すための重要な役割を持つ。

ロータリーエンジンでは、ローターがハウジングの中を位相しながら回転することで燃焼室の容積変化を生む。その際ローターが動く「軌跡」を決めるのがステーショナリーギヤの役割だ。「ステーショナリー」には「止まっている」という意味があるが、ギヤでありながらハウジングに固定され、自分自身が動かず、回転もしないことから名付けられた。また、ステーショナリーギヤにはもうひとつ「回転軸の軸受け」という役割もある。そのため、外側にギヤ、内側にベアリング(メタルタイプ)を持つ特殊な形状をしている。

エキセントリックシャフトはレシプロでいうクランクシャフトの役割を持つパーツだ。ローターが受けた燃焼室の爆発エネルギーを回転力に変換する。ローターとエキセントリックシャフトが接する面では、常に互いの回転差を吸収しながら回転力を伝えている。

なお、ロータリーは、このエキセントリックシャフトの特殊な形状ゆえいまだに機械組みができず、手作業で組み上げざるを得ないのだが、そのことが却ってオーナーの心をくすぐってくれる。

ステーショナリーギヤ

ステーショナリーギヤは、エンジン前後のサイドハウジングにそれぞれ、エンジンを挟み込むようにボルトで固定されている。外側に34枚のギヤを持ち、内側にはエキセントリックシャフトの軸受けとなるメタルを装備する(圧入による)パーツだ。フロント側のギヤに対し、リヤ側のギヤは取り付け面の台座部分の直径が大きく頑丈な作りになっているが、これはすぐ後ろにフライホイールが組まれるためだ。ただ、2ローターエンジンではエキセントリックシャフトが高回転でたわむため、ステーショナリーギヤもそのたわみを吸収できるよう、絶妙な剛性に設定する必要がある。あまり剛性が高すぎてもいけないのだ。なお、リヤのステーショナリーギヤ部分は外界との境界になるので、組み込みの際にオイルシールを取り付けるようになっている。

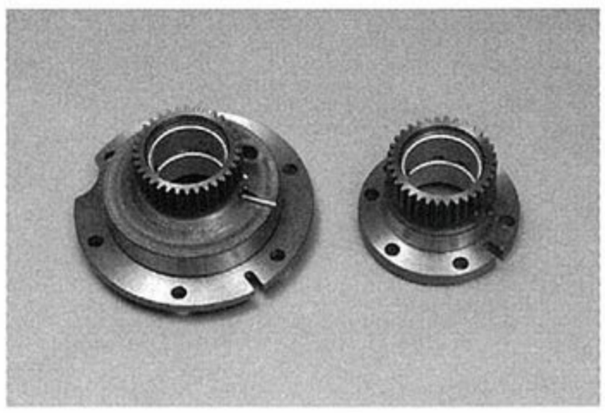

●写真右がフロント用、左がリヤ用だ。ギヤの歯数は34枚(ローター側は51枚)。ギヤカットは左右対称の形状となっており端面は面取り加工される。

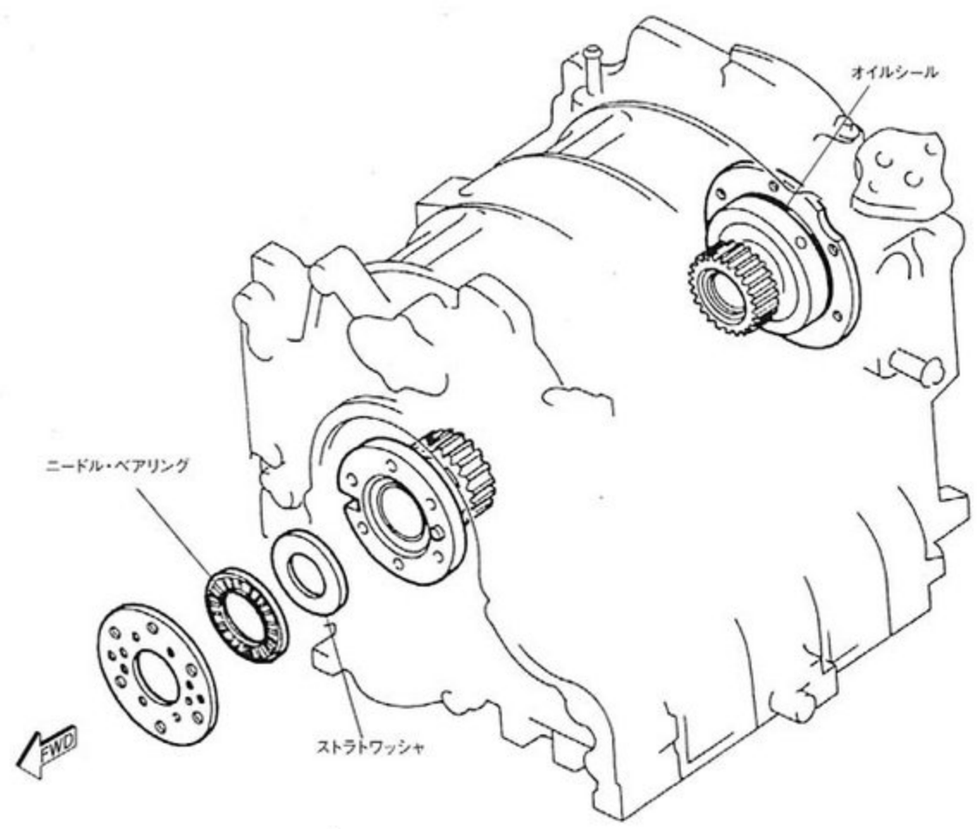

エキセントリックシャフト

エキセントリックシャフトは高周波焼き入れ処理が施された炭素鋼の鍛造品で、ロータリーエンジンの構成パーツのなかでもっとも硬い素材が使われている。直径の大きい部分がメタルを介してローターと接する部分(ロータージャーナル。直径74㎜)となり、その前後の細い部分(メインジャーナル。直径43㎜)がステーショナリーギヤメタルに接する。中央部分に軸受けはなく、インターミディエイトハウジングの中央の穴の中に浮いた状態になるが、これによりエキセントリックシャフトに「たわみ」が発生するといわれている。ただし、メーカーの開発担当者にいわせると、このたわみはある種の「マージン」として設定されているもので、2ローターエンジンでは必要な要素なのだという。また、エキセントリックシャフトはメタルへの給油穴に加え、ローターの空洞部に向けてオイルを噴射するオイルジェットを持つ。

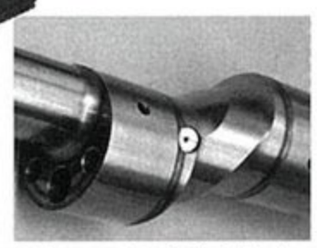

●キャップの部分がオイルジェット。チェックボールを内蔵し油圧の上昇に応じて開く。

●先端部に「サーモペレット」を内蔵。これにより暖機が必要な低温時にはオイルジェットは作動しない仕組み。

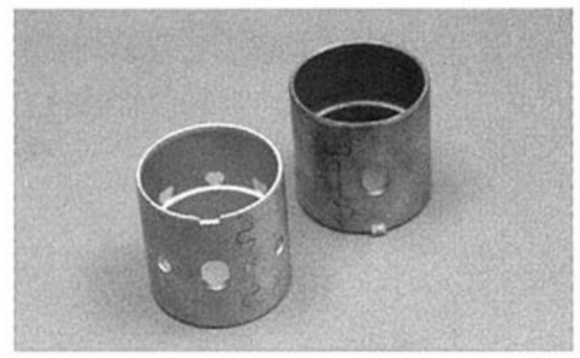

ステーショナリーギヤメタル

ステーショナリーギヤメタルは、エキセントリックシャフトとステーショナリーギヤのクリアランスを決める重要なパーツ。FC3S用の13B-T(写真右)ではオーバーサイズを含めて2種類しかなかったが、13B-REWでは1.980㎜から2.000㎜まで10タイプを用意(0.03㎜刻み)。さらにオイル穴を1個から8個として潤滑性能も向上させ、固定方法もツメによるカシメからロックスクリュータイプに変更された。

Category / Engine

ローター

ロータリーエンジンの特殊性を象徴するのが「ローター」。三角形と直径の異なる円の弧を組み合わせた特異な形状で、通称が「おむすび」。さて、そのローターの役割は？

ロータリーエンジンは、歯数の異なるギヤを二重に重ねることでクランクの位相、つまり回転力を発生させている。その要となるのがローターだ。ローターはレシプロでいうピストンであり、コンロッドでもある。

バンケル型ロータリーでは、ステーショナリーギヤの歯数を34枚、ローターのインターナルギヤの歯数を51枚に設定した（2対3）。これにより、独特な「まゆ型」のトロコイド曲線が出来上がった。ちなみにこのギヤ数の比率を変えると、作動室が3つ、4つなど、バンケル型ロータリーとは異なるロータリーエンジンが作れる。ローターの頂点が常にハウジング内に接触し、3つの作動室を同時に発生させるのがバンケル型の特徴なのだ。

各頂点を結ぶ「辺」は、移動中にハウジング内にぎりぎり接触しない形状とした。ロータリーは「4サイクルエンジン」なので、「吸入・爆発・膨張・排気」の行程を繰り返すが、そのうちの3つを同時にそれぞれの作動室で行っているというわけだ。その各行程をもっとも効率よく行うための形が、現状のローターの形状になったと考えればわかりやすいかもしれない。

ローターランド

ローターは自ら移動（位相・回転）することで燃焼室の容積変化を生むパーツだ。それだけに、燃焼室の爆発エネルギーに耐えられる強度が要求される。ただ、いわゆる「ムービングパーツ」であるローターは、可能な限り軽い方がいい。そこでマツダは鋳造で内部が空洞となるローターを設計した。開発段階ではアルミ製ローター、あるいはロストワックス製法による軽量ローターなどが作られたが、市販のローターはすべて鋳鉄製だ。しかしながら、軽量化の努力は続けられ、13B-REWでは1個あたり約4kgの重量まで軽くなった。なお、ローターは高回転時、エキセントリックシャフトのたわみによって「首振り」を起こすことから、いつのころからかローターの側面（ローターランド）には、首振りを起こしても頂点部分がハウジングに接触しないよう微妙な「段付き加工」が施されるようになった（写真右のローターのオイルシール溝の外側、Lの字の下側にある段差がそれ）。

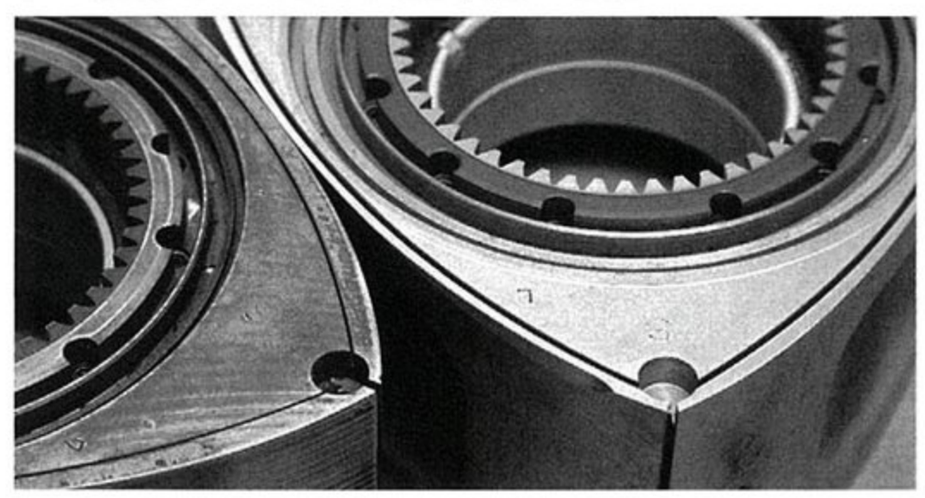

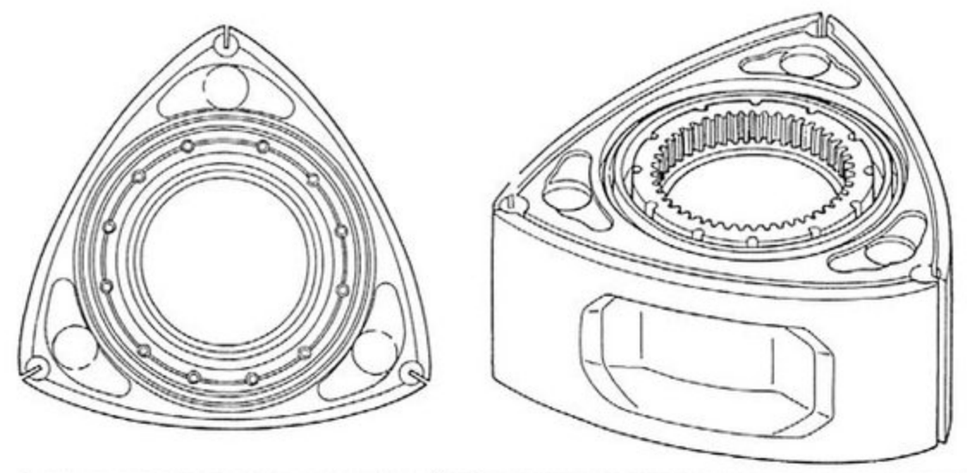

ローター変遷

1993.07
ローターの仕様を変更

2002.08
ローターランドに段付き加工を追加

バルブ機能

サイドポート仕様のロータリーでは、ローターはポートの開閉を行う「バルブ」の機能も備えることになる。ローター側面がポートを塞ぐことで、吸気ポートを閉じることになるからだ。逆に言えば、サイドポート仕様のポート形状は、ローターの形状に依存しているということになる。

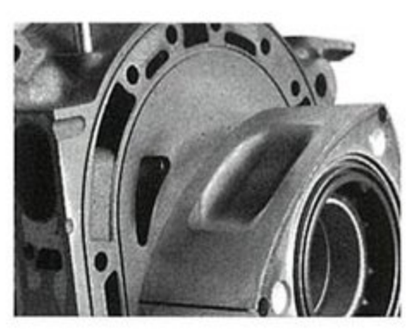

側面記号

ローターの側面には、アルファベットやカタカナなどでいくつかの「記号」が刻まれている。写真の「S」はコーナーシール溝のサイズで、ほかにLがある。カタカナの「ヌ」はサイドシール溝に適合するサイドシールの長さ。メーカーのラインでは「イ、ロ、ハ…」と進み「タ」まで16種類が設定されていた。

燃焼室

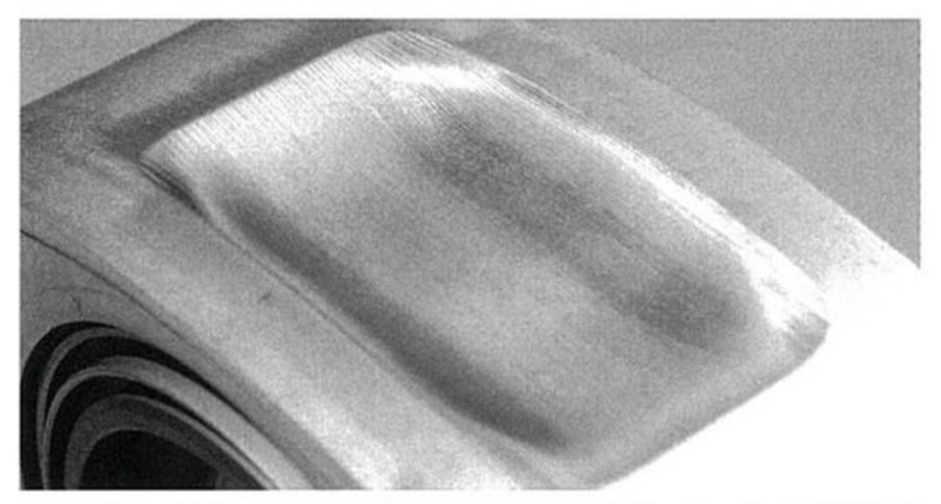

ロータリーの場合、同じ形式のエンジン（13Bなど）で圧縮比を変更するには、ローター側のリセスの容積を変えるしかない。13B-REWの場合、圧縮比が9.0対1に設定されている（FC3Sの前期モデルでは8.5対1、NAのRX-8用では10.0対1）。FC3Sの後期モデル（9.0対1）以降、機械によるリセス加工が施されるようになったため、燃焼室容積の精度も高まった。なお、13B-REW用ローターの燃焼室形状は一般的には「バスタブ型」と呼ばれているが、メーカーの呼び名としては「ミディアムディープリセス（MDR）」。SA22C・RX-7の時代には、燃焼室の中心が回転方向手前側にオフセットしている「リーディングリセス」も採用されたが、FC3S以降はすべてMDRタイプになった。これは電子制御燃料噴射システムの進歩により、燃焼状態をコントロールできるようになったからだ。MDR化は、前後ローターを共通部品化できたというメリットも生んでいる。

ガスシール&オイルシール

ロータリーエンジンの開発史において、もっともマツダが苦労したと思われるのがアペックスシールなどのシール類。つまり、そこにはノウハウがぎっしり詰まっているのだ。

通常、エンジンの構成部品について考えるとき、「シール」と名のつくものは、ほとんどの場合樹脂やゴムでできたものを指す。しかしロータリーの場合、エンジン内部のシール類の多くがスチール系合金だ。

シールとは圧力を保ったり液体や気体の流路を絶ったりするために使われるが、エンジン内部が高温になり、かつ各パーツの接触面積が大きいロータリーでは、シール類も金属でないともたない。燃焼ガスを効率よく運び、燃焼させて排気させるためには欠かせないパーツなのだ。

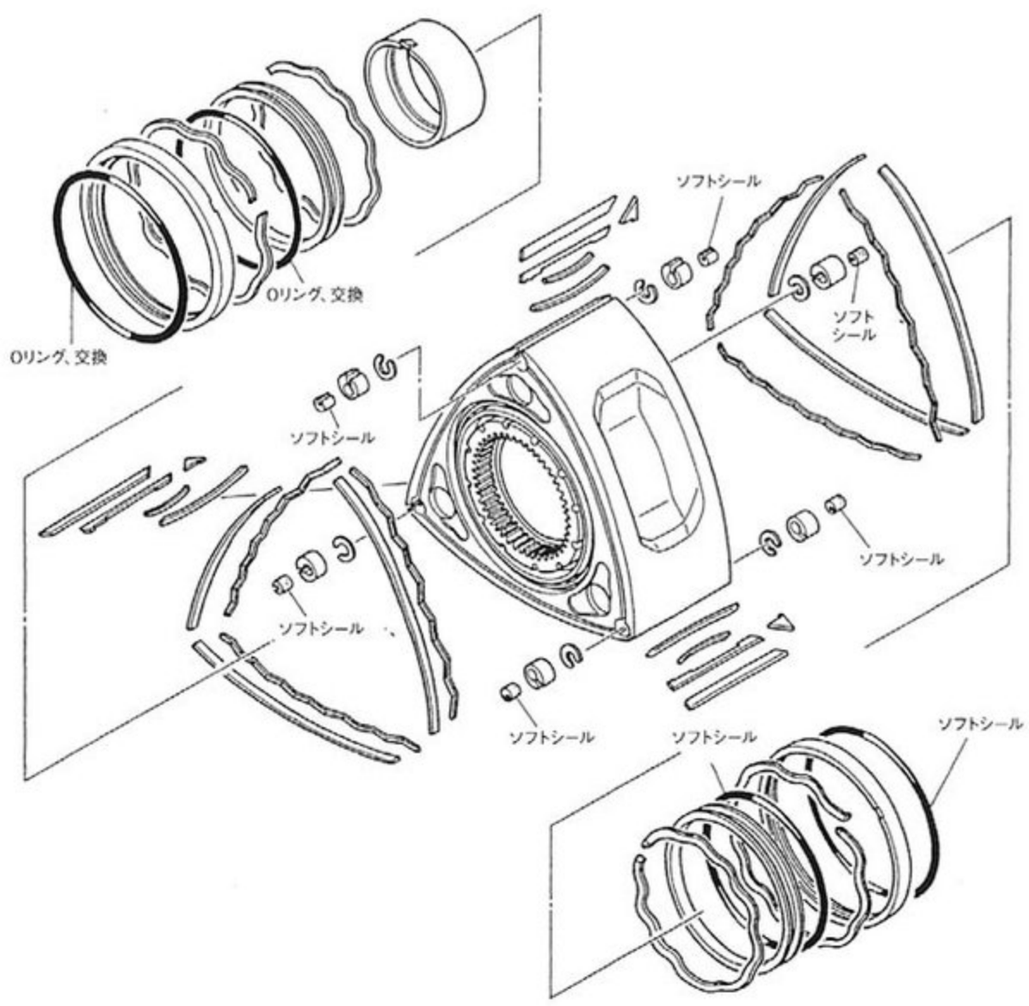

シール類変遷

1992.10
オイルシールの仕様を変更

1995.08
アペックスシール、シールスプリングの仕様変更

2003.03 以降
アペックスシールを3ピースタイプから2ピースタイプに変更

ガスシール

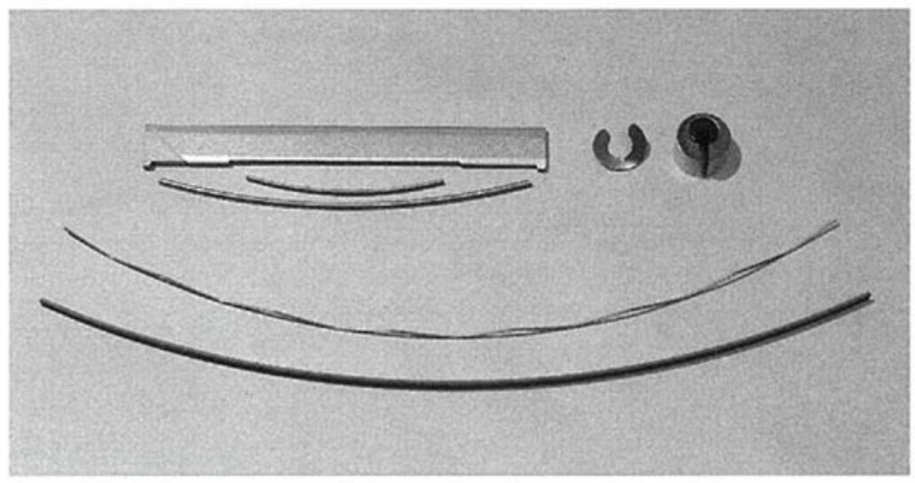

燃焼室に送り込まれた混合気がどこにも漏れずに燃焼・排気されるよう設けられているのが、アペックスシールなどの「ガスシール」。そのほか、アペックスシールの両端部に位置する「コーナーシール」、そしてローター側面に配置され、コーナーシール同士をつなぐ「サイドシール」もガスシールだが、これらのシールはレシプロでいう「ピストンリング」の役割だと考えるとわかりやすいだろう。アペックスシールには2ピースタイプと3ピースタイプがある。FD3Sの新車時には3ピースのみが純正採用されていたが、RX-8の13B-MSPが2ピース仕様になった経緯もあり、FD3S用も2ピースに変更された（互換性はない）。これについては賛否両論あるが、現状でのマツダの結論が「2ピースがベスト」ということなのだろう。

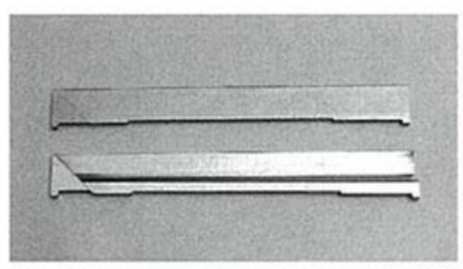

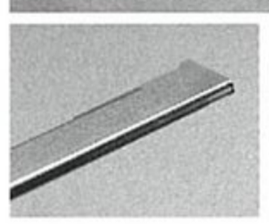

●ロータリーの歴史はアペックスシールの歴史といえるほど、何度も仕様が変更されている。ノウハウの塊なのだ。

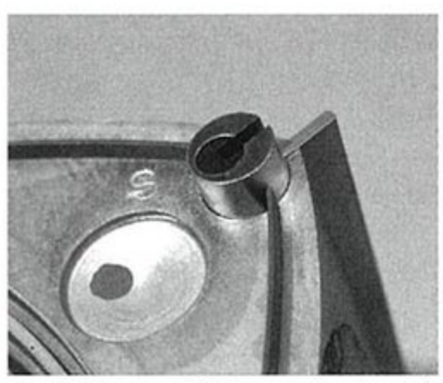

●3種類のシールを仮組みしたところ。本来は、それぞれのシールはシールスプリングによってハウジング方向に押し付けられている。

オイルシール

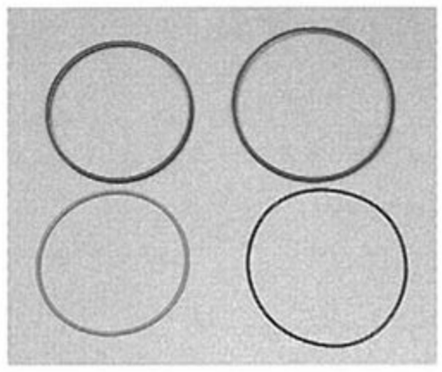

エンジンの各部に使われる「オイルシール」。ただ、ローターに組み込まれるものはやや特殊な構造になっている。金属製のコの字型のリングの中に、円断面のOリングが内蔵されたものがローターの側面に「2重」に組まれるのだが、外側のOリングが内側に、内側のOリングが外側を向くように組み付けられる。その目的はエキセントリックシャフトやローターの内側とローターランド周囲の空間とを遮断することだ。油圧の方が燃焼室の圧力より高いため、オイルシールがないと潤滑系統のオイルが燃焼室に入り込む。それを防ぐためのオイルシールなのだ。

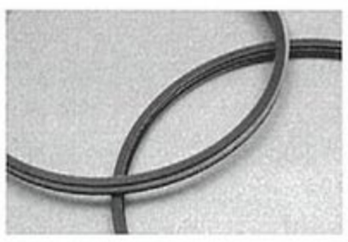

●オイルシールはローター側面に組まれる。回転方向が決まっており、シールを支えるスプリングも2種類ある（ローターの左右それぞれ）。

アペックスシール溝

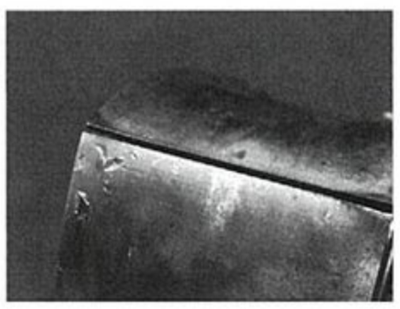

アペックスシール溝が開いてしまったローター。オーバーレブやノッキングにより、アペックスシールが暴れたり破損したりすると、ローター側の溝を変形させてしまう。基本的にはローターは再使用できるパーツだが、ここまでひどいと新品交換となる。

Category / Engine

13 インテーク&エキゾースト

シーケンシャルツインターボ仕様である13B-REWは、ターボ周辺の補機類のレイアウトがかなり複雑になっている。FD3Sではエンジン本体が見えないほど吸排気系パーツが多い。

13B-REWはシーケンシャルターボ仕様としてデビュー(255馬力)。シーケンシャルはターボまわりの吸排気系パーツのレイアウトを複雑化することになりがちだが、FD3Sでもそれは例外ではなかった。

吸排気系のレイアウトは、右側にエアクリーナーボックスと2つのターボ、中央部前方にインタークーラー、中央部左側にスロットルボディがあり、インテークマニホールドはターボからの配管の隙間を縫うように吸気ポートにつながっている。排気系は、ターボとエンジンの間に複雑な排気ポート切り替えシステムを詰め込み、そこからフロントパイプを伸ばしマフラーへと導いている。

1995年に登場したⅣ型では、ECU(エンジン・コントロール・ユニット)の全面変更とシーケンシャル制御用パーツの簡略化が行われ、10馬力のパワーアップ(265馬力)を果たしたが、ターボチャージャーの仕様変更は行われなかった。

その後、1998年12月のV型登場時にエアダクトの新設とターボチャージャーの仕様変更により、ようやく280馬力を獲得した。

インテークパイプ

1995年12月のマイナーチェンジでは、エンジン各部が変更を受けている。吸排気系ではインテークパイプおよびパイプの接続方法が変更されたのが主な特徴。写真では右側がⅢ型までのインテークパイプ(黒いもの)と集合パイプで、左がⅣ型以降のもの。パイプの素材が樹脂からアルミに、接続方法もホースバンド式からフランジ(ネジ留め)式に変更され、信頼性を高めている。

ターボチャージャー

シーケンシャルツインターボのタービンは、2個の特性の異なるタービンを組み合わせる。255馬力仕様では400mm/Hg(約0.53kg/cm²)、265馬力仕様では470mm/Hg(約0.62kg/cm²)の過給圧に設定。V型以降の280馬力仕様では過給圧は560mm/Hg(約0.74kg/cm²)にアップ。コンプレッサー側(吸気側)にアブレーダブルシールを採用、タービン側(排気側)もポート形状が変更された。

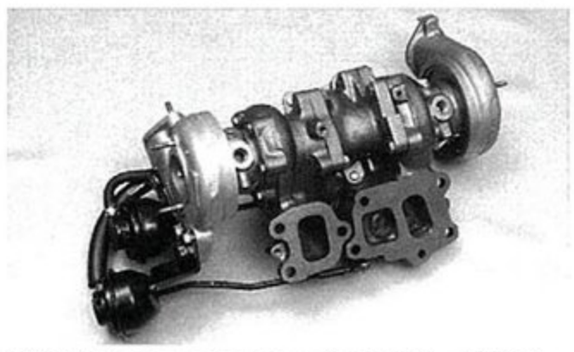

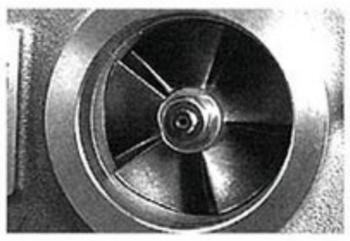

●アブレーダブルシールとは、コンプレッサーカバーの内側に設置された樹脂リングのこと。ホイール(羽根)がシールを削ることで、クリアランスが適正化される仕組み。

インテーク&エキゾースト変遷

1994.9
キャタライザーの仕様変更

1995.8
マフラーハンガーゴムの仕様変更

1995.12
インテークパイプジョイントホースを
バンド留めからフランジ留めに変更
フレッシュエアダクトのレゾネーター廃止

1995.12 / 1996.2 / 1997.10
エンジンガスケットセットの仕様変更

1998.12
フレッシュエアダクトの形状変更
アブレータブルターボチャージャーの採用
280馬力車のフロントパイプ内径拡大
ブーストメーターの新設

フレッシュエアダクト

FD3Sは初期型からバンパー開口部から積極的にフレッシュエアを導入するエアダクトを装備していた。しかし、さらなる効率アップのためV型でのバンパー形状の変更にあわせ、ナンバープレートホルダー部分にエアダクトを新設。エアクリーナー側のカバー形状もそれに合わせて新設計することで、吸入空気の温度を下げることに成功した。これも280馬力のパワー獲得に貢献している。

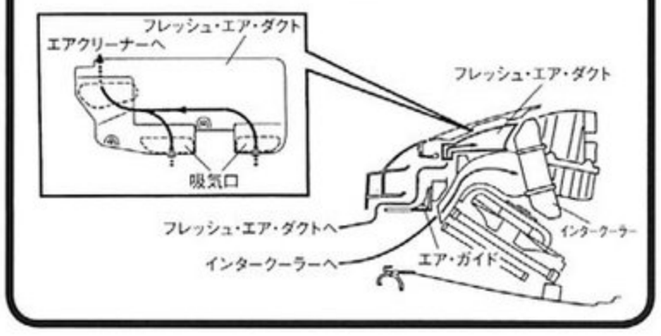

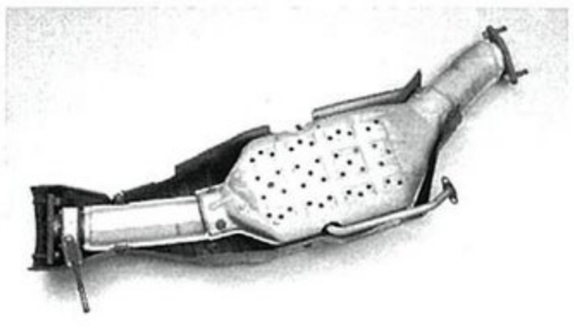

マフラー

FD3Sのマフラー(排気管)は、FC3S時代のデュアルパイプからシングルパイプに変更された。パワーアップに伴う排気音量の増大には、サイレンサーの構造(2室膨張構造)を見直すことで対応した。1991年から2002年までのモデルライフ中、排気系の仕様変更は1998年12月の一度だけ。V型以降の280馬力仕様のみフロントパイプの内径を拡大している。キャタライザーは、ロータリー専用のモノリス・2層式三元触媒。エアポンプの緻密な制御により排ガスの清浄化を実現している。

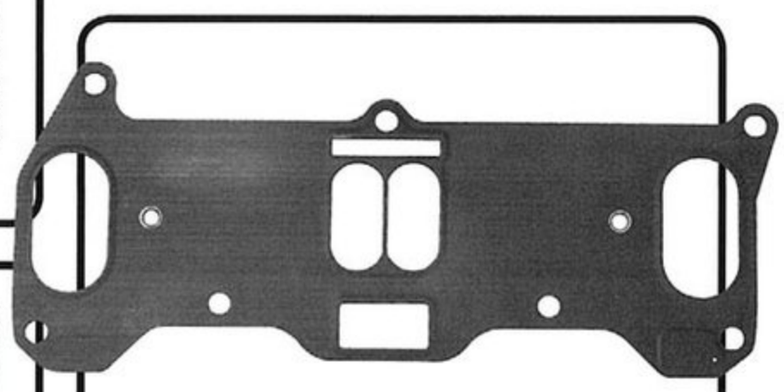

インマニガスケット

13BターボではFC3Sの時代からインマニのガスケットに樹脂繊維素材のもの(通称:紙ガスケット)が使われていた。FD3SでもⅣ型になるまでは同じタイプのガスケットだったが、Ⅳ型の途中からメタルタイプに変更された。これは過吸圧と熱の影響で、ガスケットの一部が破損しやすかったことから素材が変更された、いわゆる「対策パーツ」。現在ではメタルタイプしか部品設定されていない。

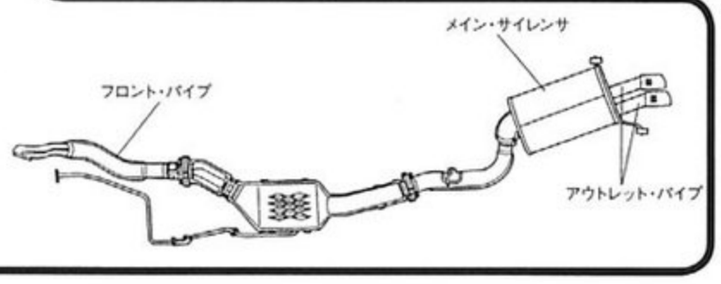

クーリング&潤滑システム

ロータリーは発熱量の多いエンジンとして有名だ。そのため、冷却系や潤滑系のシステムにも巨額の開発費が投じられている。では、ロータリーならではの冷却システムとは？

コスモスポーツの10A以来、マツダのロータリーエンジンはすべて水冷式で、しかもオイルクーラーを備えている。それだけ、「冷却」には気を使うエンジンなのだが、FD3Sではシーケンシャルツインターボが採用されたことから、さらに熱的な条件が厳しくなった。パワーアップによる発熱量の増大に加え、エンジンルームの空間が少なくなったことにより、放熱性の低下も予想されたからだ。

そこでまず、FC3Sではラジエターと重なるように配置されていたオイルクーラーを、フェンダー側に移設し、さらにフロントバンパーから冷却風を導入するためのダクトを設けた。

またタイプRではオイルクーラーをツイン装備とした。冷却系については、欧州車によく見られる「高圧式」のラジエターシステムを導入した。ラジエターキャップの開弁圧を1.3kg／㎠に設定し、冷却系統の内圧を高めることで、水温が100℃を超えても沸騰しないシステムとして、発熱量の増大に対応した。

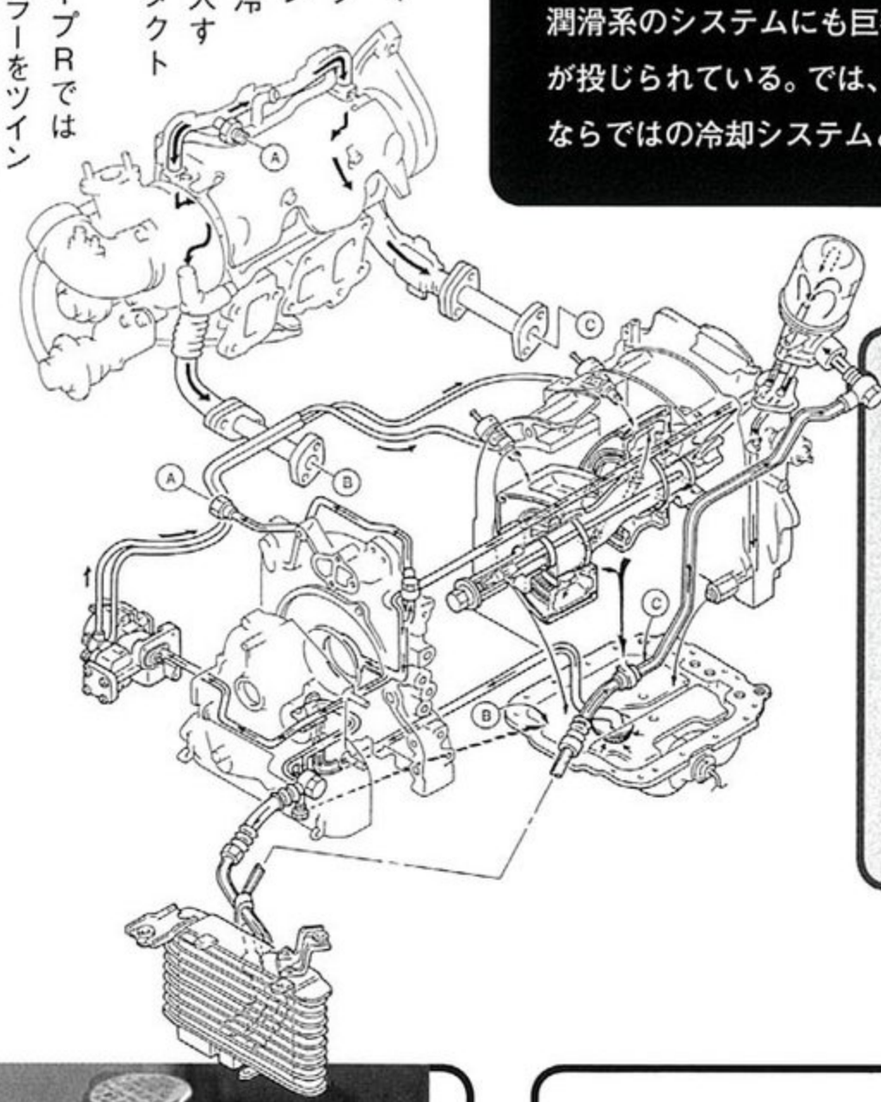

クーリング&潤滑システム変遷

1993.7

電動ファン制御の変更

1995.12

ファン制御をスイッチ式からECU制御に変更
メタリングオイルポンプの変更
サーモスタットカバーの変更

1998.12

ファンリレーの独立制御
ファン変更(羽根枚数増)&モーターの消費電力低減
メタリングオイルポンプのノズルを小径化

ラジエターキャップ

高圧式冷却システムを導入したため、ラジエターキャップの開弁圧は1.3kg／㎠に設定されたが、Ⅱ型が出るころには0.9kg／㎠に変更された。これは樹脂製のセパレータータンクやホース、シール類への負担が大きかったからだ。

ウォーターポンプ&ドライブベルト

冷却水を循環させるウォーターポンプは、エンジン前方のフロントカバーに設置。ラジエターの位置がエンジンに対して相対的に低く設置されているためクーラントに空気が混入しやすいが、その空気を分離する役目も担う形状のサーモスタットカバーを採用することで対応している。

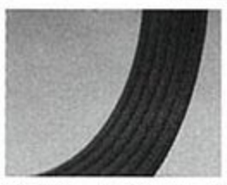

●ウォーターポンプのインペラーはポンプカバー一体型となる。ポンプ本体はアルミ製、インペラーは鋼板製。Vリブドベルトによってオルタネーター&エアポンプともに駆動される。

オイルクーラー

初期モデルではタイプRのみツインオイルクーラー仕様。その後もRZなどのスポーティモデルではツインオイルクーラー仕様、そのほかのモデルではシングルオイルクーラー仕様という設定になった。

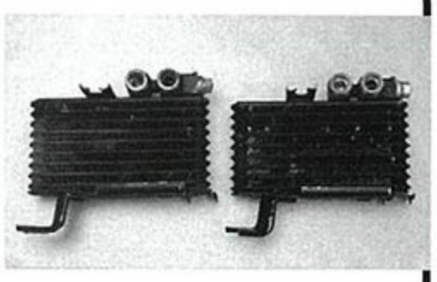

ラジエター&ファン

ラジエターは小型・軽量なアルミコアタイプ(カルソニック製)。アッパー&ロワタンクは樹脂製だ。冷却水容量は初期型で8.8ℓ。V型でラジエターコア厚を拡大して冷却性能をアップしている。13B-REWはエンジン駆動ファンを持たないため、電動ファンを2基装備している。

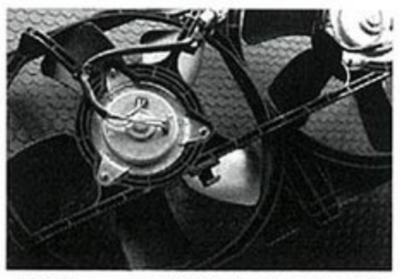

●電動ファンの制御プロセスはⅡ型、Ⅳ型、V型でそれぞれ変更。ファン本体もV型登場時に仕様変更を受けた。

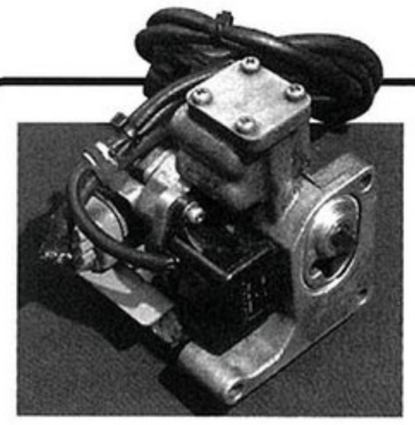

メタリングオイルポンプ

ロータリーは燃焼室内にオイルを噴射している。そのオイルを供給するのがメタリングオイルポンプで、通常のオイルポンプとは別にギヤで駆動される。FD3Sではモデルごとにオイル消費量を減らす工夫が見られ、Ⅳ型でオイルポンプ本体を変更し、V型ではさらにノズルの内径を小さくした。

●左が旧タイプで右がV型で採用されたオイル噴射ノズル。内径が2.0㎜から0.8㎜に変更されている。

Category / Engine

トランスミッション&クラッチ

スポーツカーにとって重要なのは、絶対的な速さではなく「走りの味」だといわれる。トランスミッションやクラッチの操作性は、まさにその味を決める重要な要素だ。

FC3Sは新車時にはライバルより優れたシフトフィーリングのマニュアルミッションを装備していた。しかし、FD3Sではさらにリファインされフィーリングが向上している。

ハイパワーを発揮するスポーツカーでは、そのパワーに耐えられるだけのキャパシティを持ったトランスミッションが必要だが、それと同様に「シフトフィーリング」も重要だ。

FD3Sのマニュアルミッションは基本構造はFC3Sと同じもので、ギヤ比のセットも同じだが、2速と3速にダブルコーンシンクロを採用。シフトロッドには摩擦抵抗の小さいベアリングを組み込み、スムーズなシフトチェンジを可能にしている。

クラッチに関しては、ハイパワー化に対応すべく圧着力を強化したことでペダルの踏力が重くなることを考慮。より踏力の軽い「プル式」のクラッチシステムを新採用した。

1991年当時、プル式クラッチを採用している車種は少なかったが、その後登場した280馬力カーがすべてプル式を採用したことを考えると、FD3Sはまさにその「先駆け」となったモデルといえるだろう。

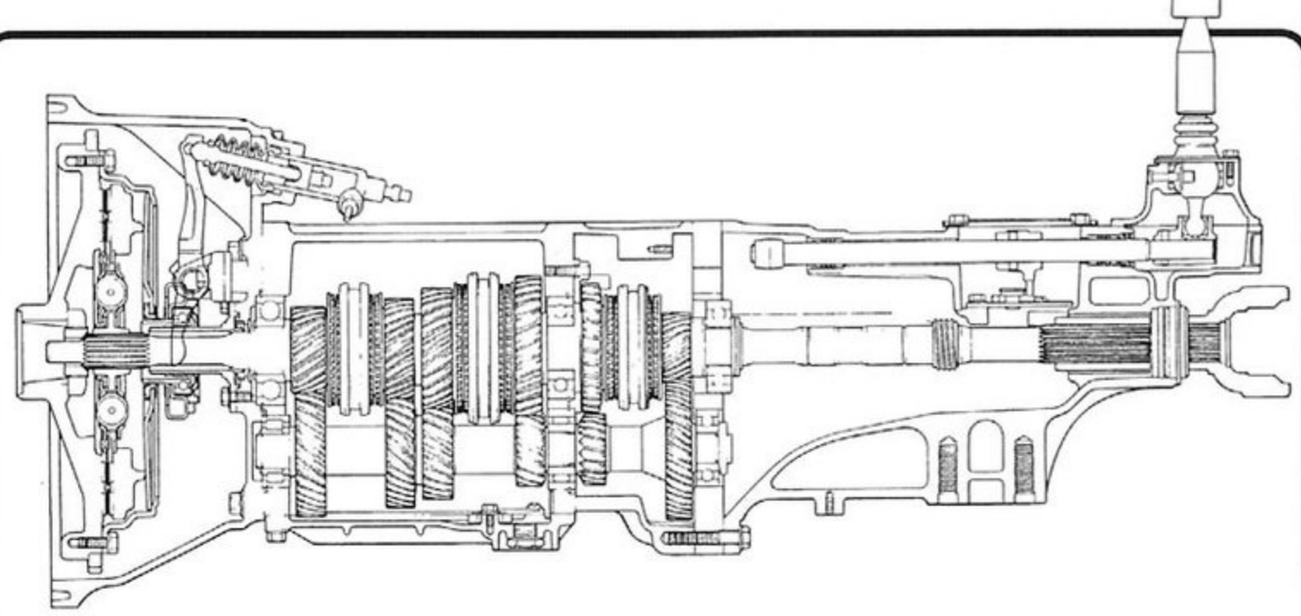

トランスミッション&クラッチ変遷

1993.3

限定車・タイプRZに
ローギヤードデフ(4.300)を採用

1995.12

1-2速スイッチを廃止し、エンジン回転数および車速によりギヤ位置を判断するシステムに変更
トランスミッションケース接合部にブッシュを追加
AT車のオートクルーズ機構を廃止
タイプRSに4.100と4.300のファイナルデフを用意

マニュアルトランスミッション

FD3Sのマニュアルミッション(5速)は、FC3S用のR5M-D型を改良したR15M-D型。1速から5速、リバースギヤに至るまで両者のギヤ比は共通だが、それ以外の部分でR15M-Dは進化している。まず、多用するギヤである2速と3速のシンクロナイザーをダブルコーンタイプとして耐久性をアップ。また、操作性に影響する部分としては、シフトフォークを前後にストロークさせるシフトロッドの保持部に「転がりタイプ」のベアリングを配し、操作時のフリクションを低減している。そのほか、ミッションオイルの攪拌抵抗を低減するバッフルプレートを新設するなどフィーリングアップのための工夫が随所に盛り込まれた。

Spec　※カッコ内はタイプRZ/RS

MT	1st:3.483	2nd:2.015	3rd:1.391	4th:1.000	5th:0.806(0.762)	R:3.288
AT	1st:3.027	2nd:1.619	3rd:1.000	4th:0.694		R:2.272

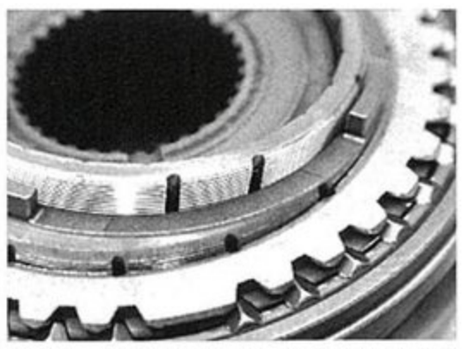

●2速、3速のギヤにはコーンシンクロをダブルで装備。シンクロ接触面の数が増えることで、変速時に「同調」しやすくなるのだ。

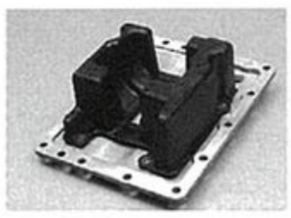

●ミッションケースのオイル室には樹脂製のバッフルプレートを装備した。

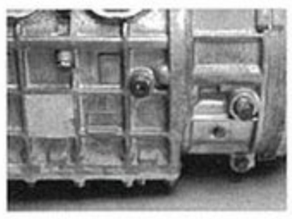

●作業ミスを防ぐべく使用しないオイル注入口にトルクスタイプのボルトを埋め込んだ。

●Ⅳ型以降、ギヤスイッチを廃止。カプラーの数が3つなら後期、4つあれば前期だ。

●クラッチはプル式。頑丈なレリーズフォークは鋳鉄製。右の穴はスターター取り付け用。

クラッチ&ディスク

FD3Sのクラッチは、マスターシリンダーのリザーバータンクをブレーキと共用することで軽量化を図っている。また、ペダル踏力を軽減し、操作性を向上させるべく、リンケージにターンオーバータイプのアシストスプリングを新設した。断続機構にはプル式を新採用。鋳鉄製のレリーズフォークにより、ペダルタッチに剛性感を持たせているのも特徴だ。クラッチディスクの直径は135㎜。レバー比は6.35:1に設定されている。

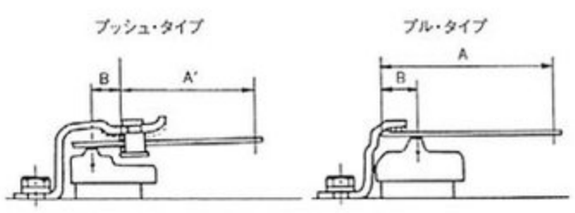

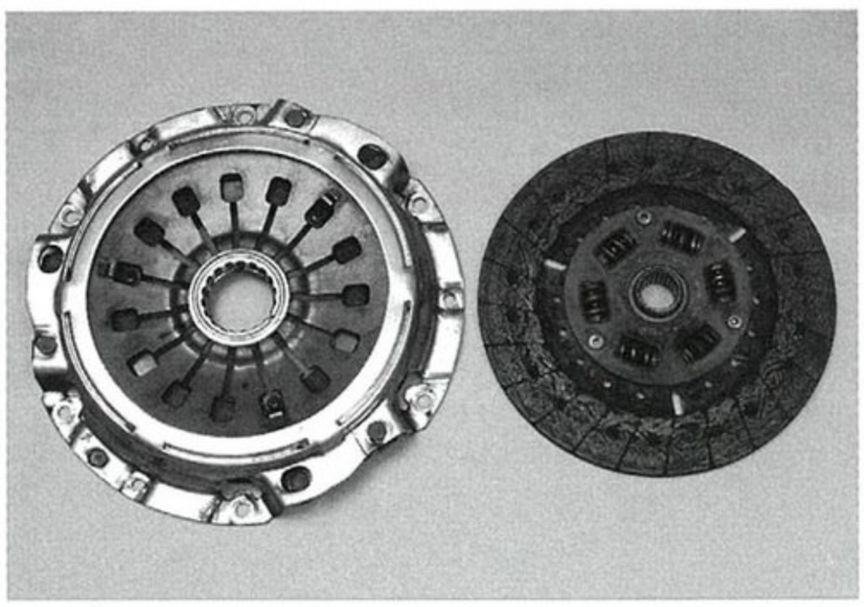

●プル式クラッチは、ノーマル車レベル(300ps程度)でいうと、プッシュ式よりも強大なトルクに対応できるという。

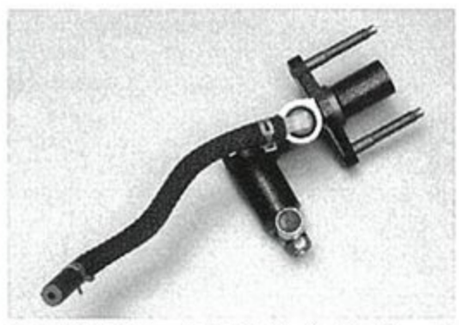

●こちらはクラッチ用マスターシリンダー。リザーバータンクを持たず、ブレーキと共用する。

エンジン電装系／制御系／燃料系

シーケンシャルツインターボによるハイパワーと、低燃費、ローエミッション化を両立させるべく、進化した電子制御システムを採用したFD3S。その特徴を見ていこう。

13

BIREWの制御を考える場合、まずロータリーの特徴である、2段階の点火時期制御と吸気制御について知っておきたい。

2段階の点火時期制御とは、前後の各ローターにそれぞれ2本のスパークプラグを配し、それぞれの点火時期を個別に制御しているということ。基本的にはリーディングプラグ（下側）を先に放電させ、わずかに遅れてトレーリングプラグ（上側）を放電させる仕組みだが、これにより無用なノッキングを防ぎ確実な燃焼を可能にしている。

吸気の2段階制御はスロットルバルブの動きで、プライマリーポートのみ、あるいはプライマリー＋セカンダリーポートに空気およびガソリンを送るというもの。そのためインジェクターノズルの噴射タイミングも2段階制御になっている。

これらの基本システムによってエンジンマネージメントが行われているわけだが、FD3Sの場合、さらに「シーケンシャルツインターボ」という複雑な仕組みもコントロールしている。シングルターボからツインターボに切り替わる際の独特のフィーリングは、そこから生まれる。

スパークプラグ

ロータリーでは燃焼室が回転方向に長いため、より確実に着火させるために上下に2本のプラグを配している。回転方向に対して、進行方向側のプラグを「リーディング（L側）」、逆方向を「トレーリング（T側）」と呼ぶが、L側（先に点火する方）の方に熱価の低いプラグを使うことが多い。純正指定は6番～9番で、L：7番、T：9番が標準設定。T側のプラグには識別マーク（青い帯）がある。

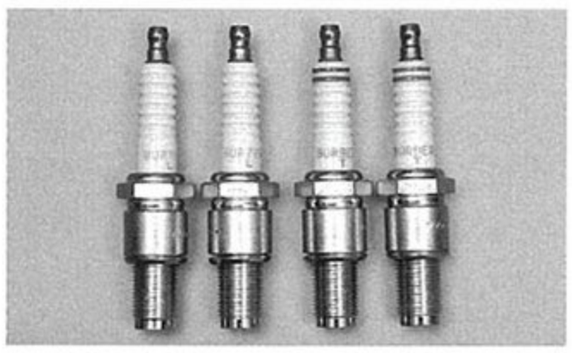

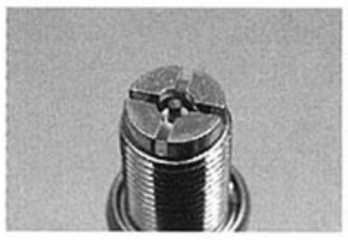

●FC3Sの後期以降の指定プラグとなった「セミ沿面プラグ」。接地電極の数を4つに増やし、失火の可能性を減らす。RZではプラチナプラグが標準設定（L側のみ）。

シーケンシャルソレノイド

FD3Sのシーケンシャルツインターボでは、ターボチャージャーの吸気側、排気側に合計5つのバルブを設け、それらを開閉させることでシングルターボ／ツインターボの切り替わりを制御しているが、そのバルブを動かすアクチュエーターを作動させるために設置されたソレノイドバルブは7個もある。Ⅳ型以降のモデルでは、ソレノイドバルブが集合ユニットにまとめられたが、制御の仕組み自体はⅢ型以前の前記モデルとほぼ同じとなっている。

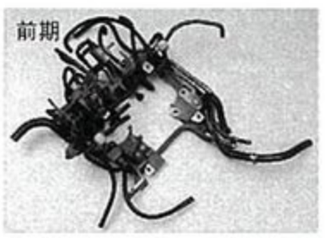

エンジン電装系／制御系／燃料系変遷

1993.3
リーディング側の標準スパークプラグをプラチナタイプに変更

1994.7
ヒューズボックスを配列変更

1995.12
イグニッションコイルを配列変更
ECUシステムを変更
シーケンシャル制御バルブをユニット化
エアコンカット信号制御方式の変更

2000.9
スターターインターロック機構新設

2001.1
フューエルフィラーキャップ仕様変更

インジェクター

インジェクターは、プライマリー側が550cc／min、セカンダリー側が850cc／minに設定されている。どちらもガソリンを胴体部分から供給するサイドフィードタイプで、先端部には霧化促進のための「エアブリードソケット」を備えている。

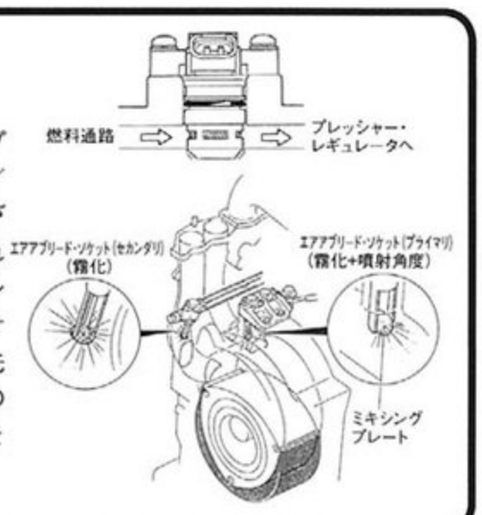

オルタネーター

FD3SはICレギュレーター式のオーソドックスなタイプを採用。公称出力は100Aで、FC3S（後期）の80Aより増強された。これは電動ファンを備えることと、バッテリー容量を大きくしたことに対応したためだ。バッテリーの指定型式は55D23L（寒冷地仕様は65D23L。AT車は75D26L）。

イグニッションコイル＆プラグコード

2ローター・ロータリーでは、スパークプラグは4本だが、イグニッションコイルは3つというのが基本。L側のコイルは「ループコイル」といって、2本のL側プラグに同時に電気を送っている。T側はそれぞれ独立しているので、コイルの数が3個ということになるのだ（RX-8では4つになった）。

●イグニッションコイルは前期と後期でレイアウトが異なる。前期（写真下）では整然と並べられていたが、後期（写真上）では、間隔を空けて配置されるようになった。

フューエルタンク&フィルター

燃料系のレイアウトでFD3Sならではのポイントはというと、フィルターをフューエルタンク付近（リヤデフの上あたり）に設置したこと。また、チャコールキャニスターも同様に後方に設置されている。これにより、エンジンルーム内の燃料系のレイアウトがシンプルになった。

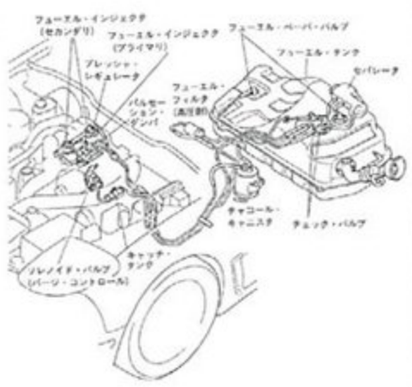

10-1501	ローター リヤー ハウジング	N3A1-10-B50	1	A (N3F1-10-S80)
10-1711	インナー リング スクエアー	N326-10-B71A	4	
10-172A	アウター リング スクエアー	N326-10-B72	4	
10-1731	O リング	N3A1-10-B73	4	
10-250	オイルフィラー キャップ	0453-10-250A	1	
10-252	ガスケット	0324-10-252	1	
10-325	オイルレベルゲージ パイプ	N318-10-441	1	
10-3272	ジェット プラグ	N326-14-633	2	
10-4001	インターメディエート ハウジング	N3A1-10-D00A	1	AN (N3A1-10-D00B)
				-971101
				FD3S -420350
		N3A1-10-D00B	1	971101 -
				FD3S 420350-
10-410	オイルフィラー パイプ	N3A1-10-420B	1	イラスト NO.2
		NF01-10-D10	1	イラスト NO.1
10-424A	オイル フィラー パイプ"O"リング	N3A1-10-424A	1	
10-450	オイルレベル ゲージ	N3A1-10-450A	1	A (N3A1-10-450B)
10-481	キャップ	2306-10-481	1	
10-5001	フロント ステーショナリーギヤー	N3A1-10-E00C	1	A (N3G1-10-E0Y)
				971201 -
				FD3S 420540-
		N3A1-10-E0YB	1	A (N3G1-10-E0Y)
				-971201
				FD3S -420540
10-502A	ステショナリーギヤー メタル	N3F1-10-E04	2	D=47.016MM
				971201 -
				FD3S 420540-
		N3F1-10-E22	2	D=47.03MM
				971201 -
				FD3S 420540-
		NF01-10-E04	2	T=1.980MM イエロー
				-971201
				FD3S -420540
		NF01-10-E05	2	T=1.983MM グリーン
				-971201
				FD3S -420540
		NF01-10-E06	2	T=1.986MM ブラウン
				-971201
				FD3S -420540
		NF01-10-E07	2	T=1.989MM ブラック
				-971201
				FD3S -420540
		NF01-10-E08	2	T=1.992MM ブルー
				-971201
				FD3S -420540
		NF01-10-E22	2	T=1.988MM イエロー
				-971201
				FD3S -420540
		NF01-10-E23	2	T=1.991MM グリーン
				-971201
				FD3S -420540
		NF01-10-E24	2	T=1.994MM ブラウン
				-971201
				FD3S -420540
		NF01-10-E25	2	T=1.997MM ブラック
				-971201
				FD3S -420540
		NF01-10-E26	2	T=2.000MM ブルー
				-971201
				FD3S -420540
10-5501	リヤー ステーショナリーギヤー	N3A1-10-E10D	1	A (N3G1-10-E1Y)
				971201 -
				FD3S 420540-
		N3A1-10-E1YC	1	A (N3G1-10-E1Y)
				-971201
				FD3S -420540
10-5551	O リング	0813-10-555A	1	
10-5561	オイル シール	1668-10-556A	1	
10-B06	スプリング ピン	N326-10-B06	4	
10-E09	ストッパー ピン	NF01-10-E09	2	
V型				
10-1111	チューブラー ダウエル	1757-10-111	4	
10-1711	インナー リング スクエアー	N326-10-B71A	4	
10-172A	アウター リング スクエアー	N326-10-B72	4	
10-1731	O リング	N3A1-10-B73	4	
10-250	オイルフィラー キャップ	0453-10-250A	1	
10-252	ガスケット	0324-10-252	1	
10-325	オイルレベルゲージ パイプ	N318-10-441	1	
10-3272	ジェット プラグ	N3G1-14-633	2	
10-4001	インターメディエート ハウジング	N3A1-10-D00B	1	
10-410	オイルフィラー パイプ	N3A1-10-420B	1	イラスト NO.2
		NF01-10-D10	1	イラスト NO.1
10-424A	オイル フィラー パイプ"O"リング	N3A1-10-424A	1	
10-450	オイルレベル ゲージ	N3A1-10-450A	1	A (N3A1-10-450B)
10-481	キャップ	2306-10-481	1	
10-5001	フロント ステーショナリーギヤー	N3G1-10-E00	1	シキベツ マーク "O"
		N3G1-10-E0Y	1	シキベツ マーク "Y"
10-502A	ステショナリーギヤー メタル	NF01-10-E04	2	T=1.980MM イエロー
		NF01-10-E05	2	T=1.983MM グリーン
		NF01-10-E06	2	T=1.986MM ブラウン
		NF01-10-E07	2	T=1.989MM ブラック
		NF01-10-E08	2	T=1.992MM ブルー
		NF01-10-E22	2	T=1.988MM イエロー
		NF01-10-E23	2	T=1.991MM グリーン
		NF01-10-E24	2	T=1.994MM ブラウン
		NF01-10-E25	2	T=1.997MM ブラック
		NF01-10-E26	2	T=2.000MM ブルー
10-5501	リヤー ステーショナリーギヤー	N3G1-10-E10	1	シキベツ マーク "O"
		N3G1-10-E1Y	1	シキベツ マーク "Y"
10-5551	O リング	0813-10-555A	1	
10-5561	オイル シール	1668-10-556A	1	
10-B06	スプリング ピン	N326-10-B06	4	
10-E09	ストッパー ピン	NF01-10-E09	2	
10-S70	ローター フロント ハウジング	N3G1-10-S70	1	AN (N3Y2-10-S70)
				-990301
				FD3S -501074
		N3Y2-10-S70	1	990301 -
				FD3S 501074-
10-S80	ローター リヤー ハウジング	N3G1-10-S80	1	AN (N3Y2-10-S80)
				-990301
				FD3S -501074
		N3Y2-10-S80	1	990301 -
				FD3S 501074-
VI型				
10-1111	チューブラー ダウエル	1757-10-111	4	
10-1711	インナー リング スクエアー	N326-10-B71A	4	
10-172A	アウター リング スクエアー	N326-10-B72	4	
10-1731	O リング	N3A1-10-B73	4	
10-250	オイルフィラー キャップ	0453-10-250A	1	
10-252	ガスケット	0324-10-252	1	
10-325	オイルレベルゲージ パイプ	N318-10-441	1	
10-3272	ジェット プラグ	N3G1-14-633	2	
10-4001	インターメディエート ハウジング	N3A1-10-D00B	1	
10-410	オイルフィラー パイプ	N3A1-10-420B	1	イラスト NO.2
		NF01-10-D10	1	イラスト NO.1
10-424A	オイル フィラー パイプ"O"リング	N3A1-10-424A	1	
10-450	オイルレベル ゲージ	N3A1-10-450A	1	A (N3A1-10-450B)
				-1101
				FD3S -600424
		N3A1-10-450B	1	001101 -
				FD3S 600424-
10-481	キャップ	2306-10-481	1	
10-5001	フロント ステーショナリーギヤー	N3G1-10-E00	1	シキベツ マーク "O"
		N3G1-10-E0Y	1	シキベツ マーク "Y"
10-502A	ステショナリーギヤー メタル	NF01-10-E04	2	T=1.980MM イエロー
		NF01-10-E05	2	T=1.983MM グリーン
		NF01-10-E06	2	T=1.986MM ブラウン
		NF01-10-E07	2	T=1.989MM ブラック
		NF01-10-E08	2	T=1.992MM ブルー
		NF01-10-E22	2	T=1.988MM イエロー
		NF01-10-E23	2	T=1.991MM グリーン
		NF01-10-E24	2	T=1.994MM ブラウン
		NF01-10-E25	2	T=1.997MM ブラック
		NF01-10-E26	2	T=2.000MM ブルー
10-5501	リヤー ステーショナリーギヤー	N3G1-10-E10	1	シキベツ マーク "O"
		N3G1-10-E1Y	1	シキベツ マーク "Y"
10-5551	O リング	0813-10-555A	1	
10-5561	オイル シール	1668-10-556A	2	
10-B06	スプリング ピン	N326-10-B06	4	
10-E09	ストッパー ピン	NF01-10-E09	4	
10-S70	ローター フロント ハウジング	N3Y2-10-S70	1	
10-S80	ローター リヤー ハウジング	N3Y2-10-S80	1	

10-1731	O リング	N3A1-10-B73	4	
10-2501	オイルフィラー キャップ	8871-10-250A	1	
10-2521	オイルフィラーキャップ ガスケット	8871-10-252	1	
10-323A	ウォーター ドレーン ガスケット	N326-10-323	1	
10-325	オイルレベルゲージ パイプ	N318-10-441	1	
10-3272	ジェット プラグ	N326-14-633	2	
10-4001	インターメディエート ハウジング	N3A1-10-D00	1	
10-410	オイルフィラー パイプ	N3A1-10-420B	1	
		N3A1-10-D10	1	
10-4171	パイプ ジョイント	8562-10-417	1	-920401
				FD3S -106810
10-424A	オイル フィラー パイプ"O"リング	N3A1-10-424	1	-930601
				FD3S -117596
		N3A1-10-424A	1	930601 -
				FD3S 117596-
10-450	オイルレベル ゲージ	N3A1-10-450A	1	
10-481	キャップ	2306-10-481	1	
10-5001	フロント ステーショナリーギヤー	N3YA-10-E00	1	
10-502A	ステショナリーギヤー メタル	NF01-10-E04	2	T=1.980MM イエロー
		NF01-10-E05	2	T=1.983MM グリーン
		NF01-10-E06	2	T=1.986MM ブラウン
		NF01-10-E07	2	T=1.989MM ブラック
		NF01-10-E08	2	T=1.992MM ブルー
		NF01-10-E22	2	T=1.988MM イエロー
		NF01-10-E23	2	T=1.991MM グリーン
		NF01-10-E24	2	T=1.994MM ブラウン
		NF01-10-E25	2	T=1.997MM ブラック
		NF01-10-E26	2	T=2.000MM ブルー
10-5501	リヤー ステーショナリーギヤー	N3YA-10-E10	1	-920301
				FD3S -104705
		N3YA-10-E10A	1	920301 -
				FD3S 104705-
10-5551	O リング	0813-10-555A	1	
10-5561	オイル シール	1668-10-556A	1	
10-B06	スプリング ピン	N326-10-B06	4	
10-C15	バックアップ リング	N326-10-C15	1	
10-E09	ストッパー ピン	NF01-10-E09	1	
II型				
10-1001	ローター フロント ハウジング	N3A1-10-B10	1	
10-1111	チューブラー ダウエル	1757-10-111	4	
10-1501	ローター リヤー ハウジング	N3A1-10-B50	1	
10-1711	インナー リング スクエアー	N326-10-B71A	4	
10-172A	アウター リング スクエアー	N326-10-B72	4	
10-1731	O リング	N3A1-10-B73	4	
10-1741	O リング	N231-10-174	4	
10-250	オイルフィラー キャップ	0453-10-250A	1	940601 -
				FD3S 205111-
10-2501	オイルフィラー キャップ	8871-10-250A	1	-940601
				FD3S -205111
10-252	ガスケット	0324-10-252	1	940601 -
				FD3S 205111-
10-2521	オイルフィラーキャップ ガスケット	8871-10-252	1	-940601
				FD3S -205111
10-323A	ウォーター ドレーン ガスケット	N326-10-323	1	-931001
				FD3S -202152
10-325	オイルレベルゲージ パイプ	N318-10-441	1	
10-3272	ジェット プラグ	N326-14-633	2	
10-4001	インターメディエート ハウジング	N3A1-10-D00	1	
10-410	オイルフィラー パイプ	N3A1-10-420B	1	イラスト NO.2
		N3A1-10-D10	1	イラスト NO.1
10-424A	オイル フィラー パイプ"O"リング	N3A1-10-424A	1	
10-450	オイルレベル ゲージ	N3A1-10-450A	1	
10-5001	フロント ステーショナリーギヤー	N3A1-10-E0YB	1	931201 -
				FD3S 300005-
		N3YA-10-E00	1	-931001
				FD3S -202152
		N3YA-10-E00A	1	931001 - 931201
				FD3S 202152-300005
10-502A	ステショナリーギヤー メタル	NF01-10-E04	2	T=1.980MM イエロー
		NF01-10-E05	2	T=1.983MM グリーン
		NF01-10-E06	2	T=1.986MM ブラウン
		NF01-10-E07	2	T=1.989MM ブラック
		NF01-10-E08	2	T=1.992MM ブルー
		NF01-10-E22	2	T=1.988MM イエロー
				-931001
				FD3S -202152
		NF01-10-E23	2	T=1.991MM グリーン
				-931001
				FD3S -202152
		NF01-10-E24	2	T=1.994MM ブラウン
				-931001
				FD3S -202152
		NF01-10-E25	2	T=1.997MM ブラック
				-931001
				FD3S -202152
		NF01-10-E26	2	T=2.000MM ブルー
				-931001
				FD3S -202152
10-5501	リヤー ステーショナリーギヤー	N3A1-10-E1YC	1	931201 -
				FD3S 300005-
		N3YA-10-E10B	1	-931201
				FD3S -300005
10-5551	O リング	0813-10-555A	1	
10-5561	オイル シール	1668-10-556A	1	
10-B06	スプリング ピン	N326-10-B06	4	
10-C15	バックアップ リング	N326-10-C15	1	
10-E09	ストッパー ピン	NF01-10-E09	2	
III型				
10-1001	ローター フロント ハウジング	N3A1-10-B10	1	A (N3F1-10-S70)
				10-1111 チューブラー ダウエル
10-1111	チューブラー ダウエル	1757-10-111	4	10-1501 ローター リヤー ハウジング
10-1501	ローター リヤー ハウジング	N3A1-10-B50	1	A (N3F1-10-S80)
				10-1711 インナー リング スクエアー
10-1711	インナー リング スクエアー	N326-10-B71A	4	10-172A アウター リング スクエアー
10-172A	アウター リング スクエアー	N326-10-B72	4	10-1731 O リング
10-1731	O リング	N3A1-10-B73	4	10-250 オイルフィラー キャップ
10-250	オイルフィラー キャップ	0453-10-250A	1	10-252 ガスケット
10-252	ガスケット	0324-10-252	1	10-325 オイルレベルゲージ パイプ
10-325	オイルレベルゲージ パイプ	N318-10-441	1	10-3272 ジェット プラグ
10-3272	ジェット プラグ	N326-14-633	2	10-4001 インターメディエート ハウジング
10-4001	インターメディエート ハウジング	N3A1-10-D00	1	AN (N3A1-10-D00A)
				- 941201
				FD3S -301568
		N3A1-10-D00A	1	AN (N3A1-10-D00B)
				941201 -
				FD3S 301568-
				10-410 オイルフィラー パイプ
10-410	オイルフィラー パイプ	N3A1-10-420B	1	イラスト NO.2
		N3A1-10-D10	1	AN (NF01-10-D10)
				イラスト NO.1
				- 941001
				FD3S -301061
		NF01-10-D10	1	イラスト NO.1
				941001 -
				FD3S 301061-
				10-424 オイルフィラー パイプ ガスケット
10-424	オイルフィラー パイプ ガスケット	N3A1-10-424A	1	10-450 オイルレベル ゲージ
10-450	オイルレベル ゲージ	N3A1-10-450A	1	A (N3A1-10-450B)
				10-5001 フロント ステーショナリーギヤー
10-5001	フロント ステーショナリーギヤー	N3A1-10-E0YB	1	A (N3G1-10-E0Y)
				10-502A ステショナリーギヤー メタル
10-502A	ステショナリーギヤー メタル	NF01-10-E04	2	T=1.980MM イエロー
		NF01-10-E05	2	T=1.983MM グリーン
		NF01-10-E06	2	T=1.986MM ブラウン
		NF01-10-E07	2	T=1.989MM ブラック
		NF01-10-E08	2	T=1.992MM ブルー
		NF01-10-E22	2	T=1.988MM イエロー
		NF01-10-E23	2	T=1.991MM グリーン
		NF01-10-E24	2	T=1.994MM ブラウン
		NF01-10-E25	2	T=1.997MM ブラック
		NF01-10-E26	2	T=2.000MM ブルー
				10-5501 リヤー ステーショナリーギヤー
10-5501	リヤー ステーショナリーギヤー	N3A1-10-E1YC	1	A (N3G1-10-E1Y)
				10-5551 O リング
10-5551	O リング	0813-10-555A	1	10-5561 オイル シール
10-5561	オイル シール	1668-10-556A	1	10-B06 スプリング ピン
10-B06	スプリング ピン	N326-10-B06	4	10-C15 バックアップ リング
10-C15	バックアップ リング	N326-10-C15	1	10-E09 ストッパー ピン
10-E09	ストッパー ピン	NF01-10-E09	2	
IV型				
10-1001	ローター フロント ハウジング	N3A1-10-B10	1	A (N3F1-10-S70)
10-1111	チューブラー ダウエル	1757-10-111	4	

エンジン&ガスケットセット 1000

品名コード	品名	部品番号	員数	適用記述
I型				
10-271S	エンジン ガスケット セット	8AFE-10-271	1	
23-0401	O リング セット	N3A1-10-S60	1	
23-800	ショート エンジン	N3A1-02-200	1	MT
				930720 -
				FD3S 118185-
		N3G1-02-200 94	1	リビルド部品(N3A1-02-200)
		N3A2-02-200	1	AT
				930720 -
				FD3S 118185-
		N3A2-02-200 94	1	リビルド部品(N3A2-02-200)
		N3A7-02-200	1	MT
				-930720
				FD3S -118185
		N3G1-02-200 94	1	リビルド部品(N3A7-02-200)
		N3A8-02-200	1	AT
				-930720
				FD3S -118185
		N3A2-02-200 94	1	リビルド部品(N3A8-02-200)
II型				
10-271S	エンジン ガスケット セット	8AFH-10-271	1	
23-0401	O リング セット	N3A1-10-S60	1	
23-800	ショート エンジン	N3A1-02-200	1	MT
		N3G1-02-200 94	1	リビルド部品(N3A1-02-200)
		N3A2-02-200	1	AT
		N3A2-02-200 94	1	リビルド部品(N3A2-02-200)
III型				
10-271S	エンジン ガスケット セット	8AFH-10-271	1	AN (8DFH-10-271)
23-0401	O リング セット	N3A1-10-S60	1	A (N3A1-10-S60A)
23-800	ショート エンジン	N3A1-02-200	1	MT
		N3G1-02-200 94	1	リビルド部品(N3A1-02-200)
		N3A2-02-200	1	AT
		N3A2-02-200 94	1	リビルド部品(N3A2-02-200)
IV型				
10-271S	エンジン ガスケット セット	8AFJ-10-271	1	AN (8DFJ-10-271)
				-960201
				FD3S -400712
		8AFJ-10-271A	1	960201 - 971001
				FD3S 400712-407553
		8AFJ-10-271B	1	A (8AFJ-10-271C)
				971001 -
				FD3S 407553-
23-0401	O リング セット	N3F1-10-S60	1	A (N3G1-10-S60A)
23-800	ショート エンジン	N3F1-02-200	1	MT
		N3G1-02-200 94	1	リビルド部品(N3F1-02-200)
		N3F2-02-200	1	AT
		N3G3-02-200 94	1	リビルド部品(N3F2-02-200)
V.VI型				
10-271S	エンジン ガスケット セット	8AFJ-10-271C	1	AN (8DFJ-10-271B)
23-0401	O リング セット	N3G1-10-S60A	1	
23-800	ショート エンジン	N3G1-02-200	1	MT
		N3G1-02-200 94	1	リビルド部品(N3G1-02-200)
		N3G3-02-200	1	AT
		N3G3-02-200 94	1	リビルド部品(N3G3-02-200)

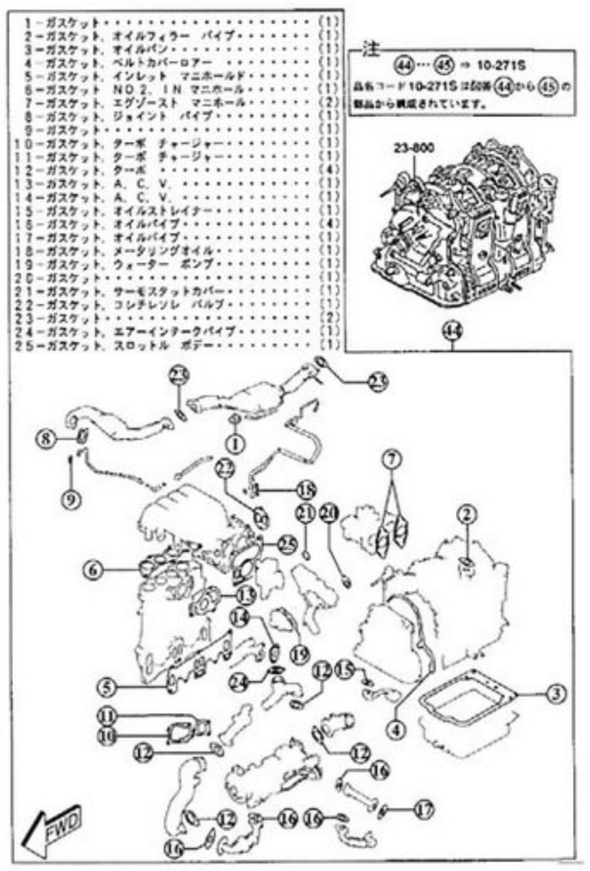

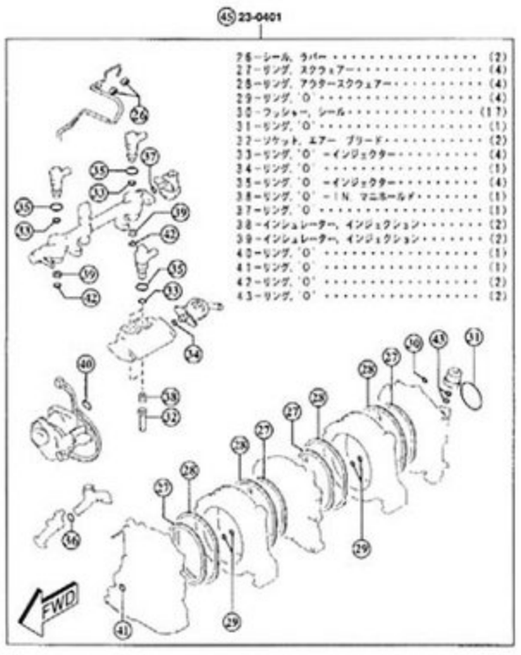

OV型

ローターハウジング 1030

品名コード	品名	部品番号	員数	適用記述
I型				
10-1001	ローター フロント ハウジング	N3A1-10-B10	1	
10-1111	チューブラー ダウエル	1757-10-111	4	
10-1501	ローター リヤー ハウジング	N3A1-10-B50	1	
10-1711	インナー リング スクエアー	N326-10-B71A	4	
10-172A	アウター リング スクエアー	N326-10-B72	4	

		NF01-10-C86	1	ｲﾗｽﾄ NO.2
				(ﾋﾞﾙｼｭﾀｲﾝ ﾀﾞﾝﾊﾟｰ ﾂｷ>ｽﾋﾟﾘｯﾄ R)
14-115	ｺﾝﾄﾛｰﾙ ﾌﾞﾗﾝｼﾞｬｰ	0839-14-115	1	ﾋﾛｼﾏ ｾｲﾐﾂ(ﾏｰｸ ﾅｼ)
14-273	ｽﾌﾟﾘﾝｸﾞ	N3A1-14-273A	1	
14-274	ﾌﾟﾗｸﾞ	0839-14-274	1	
18-510	ﾋｰﾄ ｹﾞｰｼﾞ ﾕﾆｯﾄ	JE15-18-51X	1	ﾏﾂｼﾀ
				ﾒｰｶｰ ｾﾝﾀｸ
		KL01-18-51X	1	ﾆﾎﾝ ｻｰﾓｽﾀｯﾄ
				ﾒｰｶｰ ｾﾝﾀｸ

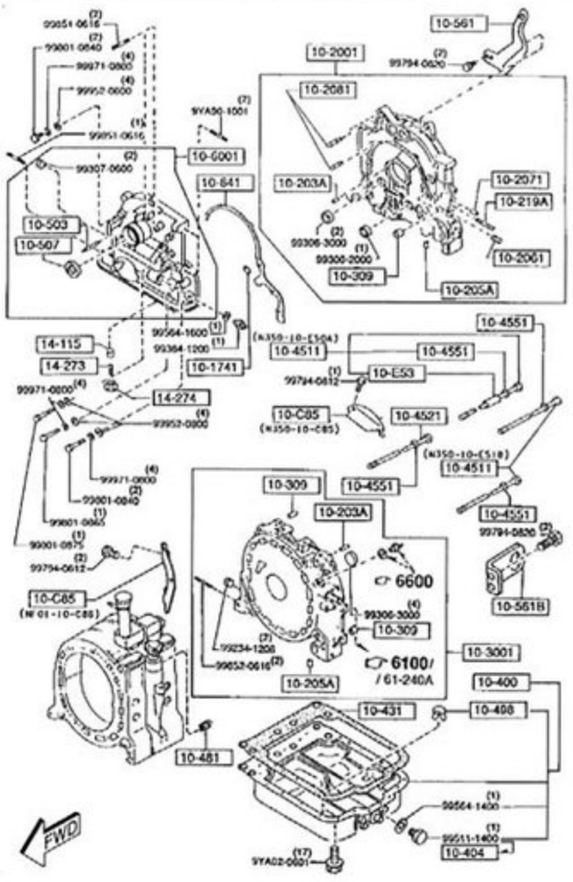

OI型

エキセントリックシャフト&フライホイール 1100

品名コード	品名	部品番号	員数	適用記述
I型				
11-301J	ｳｯﾄﾞﾗﾌﾄ ｷｰ	99236-0571	1	
11-371	ｸﾗﾝｸｼｬﾌﾄ ﾌﾟｰﾘｰ	N3A1-11-400A	1	
11-376	ﾌﾟｰﾘｰ ﾎﾞﾙﾄ	N3C1-11-406	1	
11-4001	ｴｷｾﾝﾄﾘｯｸ ｼｬﾌﾄ	N3A1-11-D00	1	MT
		N3A2-11-D00	1	AT
11-4031	ﾆｰﾄﾞﾙ ﾍﾞｱﾘﾝｸﾞ	N326-11-D03	1	MT
11-4041	ｵｲﾙ ｼｰﾙ	1881-11-404	1	MT
11-4111	ｵｲﾙｼﾞｪｯﾄ ﾌﾟﾗｸﾞ	N326-11-D11	2	
11-4121	ｽﾌﾟﾘﾝｸﾞ	0839-11-412	2	
11-500	ﾌﾗｲﾎｲｰﾙ	N3A1-11-500	1	MT
11-5011	ﾌﾟﾚｰﾄ	NF01-11-D51	1	
11-502	ﾘﾝｸﾞ ｷﾞｱｰ	N318-11-502A	1	MT
11-5021	ｽﾍﾟｰｻｰ	NF01-11-D55	1	L=8.0,-0.005/-0.025
		NF01-11-D56	1	L=8.0,-0.005/+0.015
		NF01-11-D57	1	L=8.0,+0.015/+0.035
		NF01-11-D58	1	L=8.0,+0.035/+0.055
		NF01-11-D59	1	L=8.0,+0.055/+0.075
11-5041	ｽﾗｽﾄ ﾌﾟﾚｰﾄ	N390-11-D52	1	
11-5051	ﾆｰﾄﾞﾙ ﾍﾞｱﾘﾝｸﾞ	NF01-11-D54	2	
11-5071	ｽﾗｽﾄ ﾜｯｼｬｰ	NF01-11-D53	1	
11-5111	ﾊﾞﾗﾝｽ ｳｪｲﾄ	N3A7-11-D61	1	MT
		N3A8-11-D61	1	AT
11-5311	ﾄﾞﾗｲﾌﾞ ｷﾞｱｰ	0839-11-531	1	
11-5511	ｵｲﾙﾎﾟﾝﾌﾟ ﾄﾞﾗｲﾌﾞ ｷﾞｱｰ	N326-11-D75	1	
11-7051	ﾌﾗｲﾎｲｰﾙ ｷｰ	0820-11-705	1	
11-7111	ﾛｯｸ ﾅｯﾄ	0810-11-711	1	
11-7501	ｶｳﾝﾀｰ ｳｪｲﾄ	N351-11-521	1	AT
11-D15	ｴｷｾﾝﾄﾘｯｸ ｻｰﾓ ﾍﾞﾚｯﾄ	N326-11-D15	1	
11-D17	ｴｷｾﾝﾄﾘｯｸ ｻｰﾓﾍﾞﾚｯﾄ ｽﾌﾟﾘﾝｸﾞ	N326-11-D17	1	
18-201	O ﾘﾝｸﾞ	99541-01105	1	
II型				
11-301J	ｳｯﾄﾞﾗﾌﾄ ｷｰ	99236-0571	1	
11-371	ｸﾗﾝｸｼｬﾌﾄ ﾌﾟｰﾘｰ	N3C1-11-400	1	
11-376	ﾌﾟｰﾘｰ ﾎﾞﾙﾄ	N3C1-11-406	1	
11-4001	ｴｷｾﾝﾄﾘｯｸ ｼｬﾌﾄ	N3A1-11-D00	1	AN (N3A1-11-D00A)
				MT
		N3A2-11-D00	1	AN (N3A2-11-D00A)
				AT
11-4031	ﾆｰﾄﾞﾙ ﾍﾞｱﾘﾝｸﾞ	N326-11-D03	1	MT
11-4041	ｵｲﾙ ｼｰﾙ	1881-11-404	1	A (1881-11-404A)
				MT
11-408	ｸﾗﾝｸｼｬﾌﾄ ﾌﾟｰﾘｰ ﾌﾟﾚｰﾄ	N3C1-11-408	1	
11-4111	ｵｲﾙｼﾞｪｯﾄ ﾌﾟﾗｸﾞ	N326-11-D11	2	
11-4121	ｽﾌﾟﾘﾝｸﾞ	0839-11-412	2	
11-500	ﾌﾗｲﾎｲｰﾙ	N3A1-11-500	1	AN (N3A1-11-500A)
				MT
11-5011	ﾌﾟﾚｰﾄ	NF01-11-D51	1	
11-502	ﾘﾝｸﾞ ｷﾞｱｰ	N318-11-502A	1	MT
11-5021	ｽﾍﾟｰｻｰ	NF01-11-D55	1	L=8.0,-0.005/-0.025
		NF01-11-D56	1	L=8.0,-0.005/+0.015
		NF01-11-D57	1	L=8.0,+0.015/+0.035
		NF01-11-D58	1	L=8.0,+0.035/+0.055
		NF01-11-D59	1	L=8.0,+0.055/+0.075
11-5041	ｽﾗｽﾄ ﾌﾟﾚｰﾄ	N390-11-D52	1	
11-5051	ﾆｰﾄﾞﾙ ﾍﾞｱﾘﾝｸﾞ	NF01-11-D54	2	
11-5071	ｽﾗｽﾄ ﾜｯｼｬｰ	NF01-11-D53	1	
11-5111	ﾊﾞﾗﾝｽ ｳｪｲﾄ	N3A7-11-D61	1	MT
		N3A8-11-D61	1	AT
11-5511	ｵｲﾙﾎﾟﾝﾌﾟ ﾄﾞﾗｲﾌﾞ ｷﾞｱｰ	N326-11-D75	1	
11-7051	ﾌﾗｲﾎｲｰﾙ ｷｰ	0820-11-705	1	
11-7111	ﾛｯｸ ﾅｯﾄ	0810-11-711	1	A (0810-11-711A)
11-7501	ｶｳﾝﾀｰ ｳｪｲﾄ	N351-11-521	1	AT
11-D15	ｴｷｾﾝﾄﾘｯｸ ｻｰﾓ ﾍﾞﾚｯﾄ	N326-11-D15	1	
11-D17	ｴｷｾﾝﾄﾘｯｸ ｻｰﾓﾍﾞﾚｯﾄ ｽﾌﾟﾘﾝｸﾞ	N326-11-D17	1	
11-D71	ﾃﾞｽﾄﾘﾋﾞｭｰﾀｰ ｷﾞｱｰ	N3C1-11-D71	1	
17-411J	ｽﾁｰﾙ ﾎﾞｰﾙ	99611-2500		
18-201	O ﾘﾝｸﾞ	99541-01105	1	
III型				
11-301J	ｳｯﾄﾞﾗﾌﾄ ｷｰ	99236-0571	1	
11-371	ｸﾗﾝｸｼｬﾌﾄ ﾌﾟｰﾘｰ	N3C1-11-400	1	
11-376	ﾌﾟｰﾘｰ ﾎﾞﾙﾄ	N3C1-11-406	1	
11-4001	ｴｷｾﾝﾄﾘｯｸ ｼｬﾌﾄ	N3A1-11-D00	1	AN (N3A1-11-D00A)
				MT
		N3A2-11-D00	1	AN (N3A2-11-D00A)
				AT
11-4031	ﾆｰﾄﾞﾙ ﾍﾞｱﾘﾝｸﾞ	N326-11-D03	1	MT
11-4041	ｵｲﾙ ｼｰﾙ	1881-11-404	1	A (1881-11-404A)
				MT
11-408	ｸﾗﾝｸｼｬﾌﾄ ﾌﾟｰﾘｰ ﾌﾟﾚｰﾄ	N3C1-11-408	1	
11-4111	ｵｲﾙｼﾞｪｯﾄ ﾌﾟﾗｸﾞ	N326-11-D11	2	
11-4121	ｽﾌﾟﾘﾝｸﾞ	0839-11-412	2	
11-500	ﾌﾗｲﾎｲｰﾙ	N3A1-11-500	1	AN (N3A1-11-500A)
				MT
11-5011	ﾌﾟﾚｰﾄ	NF01-11-D51	1	
11-502	ﾘﾝｸﾞ ｷﾞｱｰ	N318-11-502A	1	MT
11-5021	ｽﾍﾟｰｻｰ	NF01-11-D55	1	L=8.0,-0.005/-0.025
		NF01-11-D56	1	L=8.0,-0.005/+0.015
		NF01-11-D57	1	L=8.0,+0.015/+0.035
		NF01-11-D58	1	L=8.0,+0.035/+0.055

10-E53	ﾃﾝｼｮﾝ ﾎﾞﾙﾄ 'O' ﾘﾝｸﾞ	N350-10-E56	1	
14-115	ｺﾝﾄﾛｰﾙ ﾌﾞﾗﾝｼﾞｬｰ	0839-14-115	1	ﾋﾛｼﾏ ｾｲﾐﾂ(ﾏｰｸ ﾅｼ)
14-273	ｽﾌﾟﾘﾝｸﾞ	N3A1-14-273A	1	
14-274	ﾌﾟﾗｸﾞ	0839-14-274	1	
III型				
10-1741	O ﾘﾝｸﾞ	N231-10-174	1	
10-2001	ﾌﾛﾝﾄ ﾊｳｼﾞﾝｸﾞ	N3A1-10-C00D	1	AN (N3F1-10-C00)
10-203A	ﾀﾞｳｴﾙ ﾋﾟﾝ	0839-10-203	2	
10-205A	ﾌﾞﾗｲﾝﾄﾞ ﾌﾟﾗｸﾞ	8562-10-205	3	
10-2071	ﾌﾞﾗｲﾝﾄﾞ ﾌﾟﾗｸﾞ	1757-10-207A	1	
10-2081	ｽﾀｯﾄﾞ	N3A1-10-C08	4	
10-219A	ﾊｳｼﾞﾝｸﾞ ｽﾀｯﾄﾞ	N249-10-219	1	
10-3001	ﾘﾔｰ ﾊｳｼﾞﾝｸﾞ	N3YA-10-C50D	1	AN (N3YC-10-C50)
				MT
		N3YB-10-C50D	1	AN (N3YD-10-C50)
				AT
10-309	ﾁｭｰﾌﾞﾗｰ ﾋﾟﾝ	1757-10-309	4	ｼｸﾞﾏ
10-400	ｵｲﾙ ﾊﾟﾝ	N3A1-10-400A	1	A (N3G1-10-400)
10-404	ﾄﾞﾚｰﾝ ﾌﾟﾗｸﾞ	HE03-10-404	1	
10-431	ｵｲﾙﾊﾟﾝ ｶﾞｽｹｯﾄ	N3YA-10-427	1	
10-4511	ﾃﾝｼｮﾝ ﾎﾞﾙﾄ	N350-10-E50A	1	A (N350-10-E51B)
				ｲﾗｽﾄ NO.1
				-971101
				FD3S -420350
		N350-10-E51B	16	ｲﾗｽﾄ NO.2
				-971101
				FD3S 420350-
10-4521	ﾃﾝｼｮﾝ ﾎﾞﾙﾄ	N350-10-E61A	1	
10-4551	ｼｰﾙ ﾜｯｼｬｰ	0839-10-455	17	
10-498	ｵｲﾙﾊﾟﾝ ﾌﾞﾗｲﾝﾄﾞ ｷｬｯﾌﾟ	N3A1-10-498	2	
10-507	ｵｲﾙ ｼｰﾙ	N3A1-10-507	1	
10-561	ｴﾝｼﾞﾝ ﾊﾝｶﾞｰ	N3A1-10-560B	1	
10-561B	ｴﾝｼﾞﾝﾘﾔｰ ﾊﾝｶﾞｰ	N3A1-10-566	1	
10-6001	ﾌﾛﾝﾄ ｶﾊﾞｰ	N3F1-10-500	1	
				FD3S -301812
		N3A1-10-500B	1	950106 -
				FD3S 301812-
10-641	ﾌﾛﾝﾄｶﾊﾞｰ ｶﾞｽｹｯﾄ	N3A1-10-502	1	
10-C85	ﾀﾞｽﾄ ｶﾊﾞｰ	N350-10-C85	1	AN (N350-10-C85A)
				ｲﾗｽﾄ NO.1
				MT
		NF01-10-C86	1	ｲﾗｽﾄ NO.2
10-E53	ﾃﾝｼｮﾝ ﾎﾞﾙﾄ 'O' ﾘﾝｸﾞ	N350-10-E56	1	
14-115	ｺﾝﾄﾛｰﾙ ﾌﾞﾗﾝｼﾞｬｰ	0839-14-115	1	ﾋﾛｼﾏ ｾｲﾐﾂ(ﾏｰｸ ﾅｼ)
14-273	ｽﾌﾟﾘﾝｸﾞ	N3A1-14-273A	1	
14-274	ﾌﾟﾗｸﾞ	0839-14-274	1	
IV型				
10-2001	ﾌﾛﾝﾄ ﾊｳｼﾞﾝｸﾞ	N3F1-10-C00	1	
10-203A	ﾀﾞｳｴﾙ ﾋﾟﾝ	0839-10-203	2	
10-205A	ﾌﾞﾗｲﾝﾄﾞ ﾌﾟﾗｸﾞ	8562-10-205	3	
10-2071	ﾌﾞﾗｲﾝﾄﾞ ﾌﾟﾗｸﾞ	1757-10-207A	1	
10-2081	ｽﾀｯﾄﾞ	N3A1-10-C08	4	
10-219A	ﾊｳｼﾞﾝｸﾞ ｽﾀｯﾄﾞ	N249-10-219	1	
10-3001	ﾘﾔｰ ﾊｳｼﾞﾝｸﾞ	N3YC-10-C50	1	MT
		N3YD-10-C50	1	AT
10-309	ﾁｭｰﾌﾞﾗｰ ﾋﾟﾝ	1757-10-309	4	ｼｸﾞﾏ
10-327	ﾌﾞﾗｲﾝﾄﾞ ﾌﾟﾗｸﾞ	N3F1-10-327	1	ｲﾗｽﾄ NO.1
				960801 -
				FD3S 403559-
		N3F2-10-327	6	ｲﾗｽﾄ NO.2
				960903 -
				FD3S 403867-
10-400	ｵｲﾙ ﾊﾟﾝ	N3A1-10-400A	1	A (N3G1-10-400)
10-404	ﾄﾞﾚｰﾝ ﾌﾟﾗｸﾞ	HE03-10-404	1	
10-431	ｵｲﾙﾊﾟﾝ ｶﾞｽｹｯﾄ	N3YA-10-427	1	
10-4511	ﾃﾝｼｮﾝ ﾎﾞﾙﾄ	N350-10-E50A	1	A (N350-10-E51B)
				ｲﾗｽﾄ NO.1
				-971101
				FD3S -420350
		N350-10-E51B	16	ｲﾗｽﾄ NO.2
				-971101
				FD3S 420350-
10-4521	ﾃﾝｼｮﾝ ﾎﾞﾙﾄ	N350-10-E61A	1	
10-4551	ｼｰﾙ ﾜｯｼｬｰ	0839-10-455	17	
10-498	ｵｲﾙﾊﾟﾝ ﾌﾞﾗｲﾝﾄﾞ ｷｬｯﾌﾟ	N3A1-10-498	2	
10-502B	ﾍﾞﾙﾄｶﾊﾞｰﾛｱｰ ｶﾞｽｹｯﾄ	N390-10-502	1	
10-507	ｵｲﾙ ｼｰﾙ	N3A1-10-507	1	
10-561B	ｴﾝｼﾞﾝﾘﾔｰ ﾊﾝｶﾞｰ	N3A1-10-566	1	
10-6001	ﾌﾛﾝﾄ ｶﾊﾞｰ	N3F1-10-500	1	
10-C85	ﾀﾞｽﾄ ｶﾊﾞｰ	N350-10-C85	1	AN (N350-10-C85A)
				ｲﾗｽﾄ NO.1
				MT
		NF01-10-C86	1	ｲﾗｽﾄ NO.2
14-115	ｺﾝﾄﾛｰﾙ ﾌﾞﾗﾝｼﾞｬｰ	0839-14-115	1	ﾋﾛｼﾏ ｾｲﾐﾂ(ﾏｰｸ ﾅｼ)
14-273	ｽﾌﾟﾘﾝｸﾞ	N3A1-14-273A	1	
14-274	ﾌﾟﾗｸﾞ	0839-14-274	1	
18-510	ﾋｰﾄ ｹﾞｰｼﾞ ﾕﾆｯﾄ	JE15-18-51X	1	ﾏﾂｼﾀ
				ﾒｰｶｰ ｾﾝﾀｸ
		KL01-18-51X	1	ﾆﾎﾝ ｻｰﾓｽﾀｯﾄ
				ﾒｰｶｰ ｾﾝﾀｸ
VI型				
10-2001	ﾌﾛﾝﾄ ﾊｳｼﾞﾝｸﾞ	N3F1-10-C00	1	
10-203A	ﾀﾞｳｴﾙ ﾋﾟﾝ	0839-10-203	2	
10-205A	ﾌﾞﾗｲﾝﾄﾞ ﾌﾟﾗｸﾞ	8562-10-205	3	
10-2071	ﾌﾞﾗｲﾝﾄﾞ ﾌﾟﾗｸﾞ	1757-10-207A	1	
10-2081	ｽﾀｯﾄﾞ	N3A1-10-C08	4	
10-219A	ﾊｳｼﾞﾝｸﾞ ｽﾀｯﾄﾞ	N249-10-219	1	
10-3001	ﾘﾔｰ ﾊｳｼﾞﾝｸﾞ	N3G1-10-C50	1	MT
		N3G3-10-C50	1	AT
10-309	ﾁｭｰﾌﾞﾗｰ ﾋﾟﾝ	1757-10-309	4	ｼｸﾞﾏ
10-327	ﾌﾞﾗｲﾝﾄﾞ ﾌﾟﾗｸﾞ	N3F1-10-327	1	
10-327B	ﾌﾞﾗｲﾝﾄﾞ ﾌﾟﾗｸﾞ	N3F2-10-327	6	
10-400	ｵｲﾙ ﾊﾟﾝ	N3A1-10-400A	1	A (N3G1-10-400)
				-10501
				FD3S -601867
		N3G1-10-400	1	010501 -
				FD3S 601867-
10-404	ﾄﾞﾚｰﾝ ﾌﾟﾗｸﾞ	HE03-10-404	1	
10-431	ｵｲﾙﾊﾟﾝ ｶﾞｽｹｯﾄ	N3YA-10-427	1	
10-4511	ﾃﾝｼｮﾝ ﾎﾞﾙﾄ	N350-10-E51B	17	
10-4521	ﾃﾝｼｮﾝ ﾎﾞﾙﾄ	N350-10-E61A	1	
10-4551	ｼｰﾙ ﾜｯｼｬｰ	0839-10-455	17	
10-498	ｵｲﾙﾊﾟﾝ ﾌﾞﾗｲﾝﾄﾞ ｷｬｯﾌﾟ	N3A1-10-498	1	
10-502B	ﾍﾞﾙﾄｶﾊﾞｰﾛｱｰ ｶﾞｽｹｯﾄ	N390-10-502	1	
10-507	ｵｲﾙ ｼｰﾙ	N3A1-10-507	1	
10-561B	ｴﾝｼﾞﾝﾘﾔｰ ﾊﾝｶﾞｰ	N3A1-10-566	1	
10-6001	ﾌﾛﾝﾄ ｶﾊﾞｰ	N3F1-10-500	1	
10-C85	ﾀﾞｽﾄ ｶﾊﾞｰ	N350-10-C85	1	AN (N350-10-C85A)
				ｲﾗｽﾄ NO.1
				MT

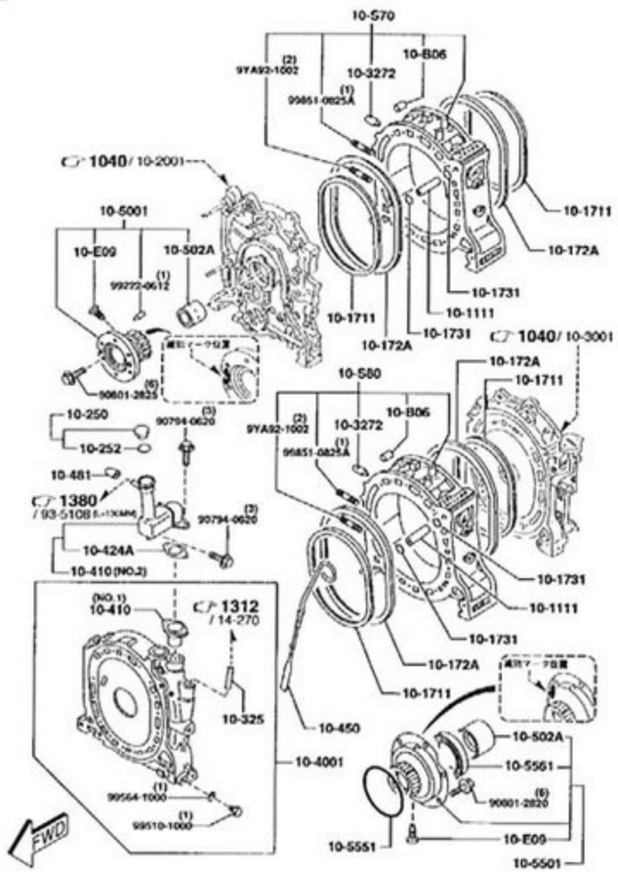

OVI型

オイルパン、フロント&リヤハウジング 1040

品名コード	品名	部品番号	員数	適用記述
I型				
10-1741	O ﾘﾝｸﾞ	N231-10-174	1	
10-2001	ﾌﾛﾝﾄ ﾊｳｼﾞﾝｸﾞ	N3A1-10-C00B	1	-920301
				FD3S -104705
		N3A1-10-C00C	1	920301 - 931201
				FD3S 104705-202929
		N3A1-10-C00D	1	931201 -
				FD3S 202929-
10-203A	ﾀﾞｳｴﾙ ﾋﾟﾝ	0839-10-203	2	
10-205A	ﾌﾞﾗｲﾝﾄﾞ ﾌﾟﾗｸﾞ	8562-10-205	3	
10-2061	ﾌﾞﾗｲﾝﾄﾞ ﾌﾟﾗｸﾞ	N3A1-10-C06	1	-930401
				FD3S -117200
10-2071	ﾌﾞﾗｲﾝﾄﾞ ﾌﾟﾗｸﾞ	1757-10-207A	1	
10-2081	ｽﾀｯﾄﾞ	N3A1-10-C08	4	
10-219A	ﾊｳｼﾞﾝｸﾞ ｽﾀｯﾄﾞ	N249-10-219	1	
10-3001	ﾘﾔｰ ﾊｳｼﾞﾝｸﾞ	N3YA-10-C50A	1	MT
				-911118
				FD3S -100070
		N3YA-10-C50B	1	MT
				911118 - 920301
				FD3S 100070-104705
		N3YA-10-C50C	1	MT
				920301 -
				FD3S 104705-
		N3YB-10-C50A	1	AT
				-911118
				FD3S -100070
		N3YB-10-C50B	1	AT
				911118 - 920301
				FD3S 100070-104705
		N3YB-10-C50C	1	AT
				920301 -
				FD3S 104705-
10-309	ﾁｭｰﾌﾞﾗｰ ﾋﾟﾝ	1757-10-309	4	ｼｸﾞﾏ
10-400	ｵｲﾙ ﾊﾟﾝ	N3A1-10-400A	1	
10-404	ﾄﾞﾚｰﾝ ﾌﾟﾗｸﾞ	HE03-10-404	1	930201 -
				FD3S 116491-
10-431	ｵｲﾙﾊﾟﾝ ｶﾞｽｹｯﾄ	N3YA-10-427	1	
10-4511	ﾃﾝｼｮﾝ ﾎﾞﾙﾄ	N350-10-E50A	1	
		N350-10-E51B	17	
10-4521	ﾃﾝｼｮﾝ ﾎﾞﾙﾄ	N350-10-E61A	1	
10-481	ｷｬｯﾌﾟ	2306-10-481	1	-920401
				FD3S -106810
10-498	ｵｲﾙﾊﾟﾝ ﾌﾞﾗｲﾝﾄﾞ ｷｬｯﾌﾟ	N3A1-10-498	2	
10-503	ﾄｯﾌﾟｲﾝｼﾞｹｰﾀｰ ﾋﾟﾝ	8871-10-631A	1	-921111
				FD3S -115559
10-507	ｵｲﾙ ｼｰﾙ	N3A1-10-507	1	
10-561	ｴﾝｼﾞﾝ ﾊﾝｶﾞｰ	N3A1-10-560A	1	-920122
				FD3S -102012
		N3A1-10-560B	1	920122 -
				FD3S 102012-
10-561B	ｴﾝｼﾞﾝﾘﾔｰ ﾊﾝｶﾞｰ	N3A1-10-566	1	
10-6001	ﾌﾛﾝﾄ ｶﾊﾞｰ	N3A1-10-500	1	
10-641	ﾌﾛﾝﾄｶﾊﾞｰ ｶﾞｽｹｯﾄ	N3A1-10-502	1	
10-C85	ﾀﾞｽﾄ ｶﾊﾞｰ	N350-10-C85	1	MT
				ｲﾗｽﾄ NO.1
		NF01-10-C86	1	ｲﾗｽﾄ NO.2
10-1741	O ﾘﾝｸﾞ	N231-10-174	1	
10-2001	ﾌﾛﾝﾄ ﾊｳｼﾞﾝｸﾞ	N3A1-10-C00C	1	-931201
				FD3S -202929
		N3A1-10-C00D	1	931201 -
				FD3S 202929-
10-203A	ﾀﾞｳｴﾙ ﾋﾟﾝ	0839-10-203	2	
10-205A	ﾌﾞﾗｲﾝﾄﾞ ﾌﾟﾗｸﾞ	8562-10-205	3	
10-2071	ﾌﾞﾗｲﾝﾄﾞ ﾌﾟﾗｸﾞ	1757-10-207A	1	
10-2081	ｽﾀｯﾄﾞ	N3A1-10-C08	4	
10-219A	ﾊｳｼﾞﾝｸﾞ ｽﾀｯﾄﾞ	N249-10-219	1	
10-3001	ﾘﾔｰ ﾊｳｼﾞﾝｸﾞ	N3YA-10-C50C	1	MT
				-931201
				FD3S -202929
		N3YA-10-C50D	1	MT
				931201 -
				FD3S 202929-
		N3YB-10-C50C	1	AT
				-931201
				FD3S -202929
		N3YB-10-C50D	1	AT
				931201 -
				FD3S 202929-
10-309	ﾁｭｰﾌﾞﾗｰ ﾋﾟﾝ	1757-10-309	4	ｼｸﾞﾏ
10-400	ｵｲﾙ ﾊﾟﾝ	N3A1-10-400A	1	
10-404	ﾄﾞﾚｰﾝ ﾌﾟﾗｸﾞ	HE03-10-404	1	
10-431	ｵｲﾙﾊﾟﾝ ｶﾞｽｹｯﾄ	N3YA-10-427	1	
10-4511	ﾃﾝｼｮﾝ ﾎﾞﾙﾄ	N350-10-E50A	1	ｲﾗｽﾄ NO.1
		N350-10-E51B	17	ｲﾗｽﾄ NO.2
10-4521	ﾃﾝｼｮﾝ ﾎﾞﾙﾄ	N350-10-E61A	1	
10-4551	ｼｰﾙ ﾜｯｼｬｰ	0839-10-455	17	
10-498	ｵｲﾙﾊﾟﾝ ﾌﾞﾗｲﾝﾄﾞ ｷｬｯﾌﾟ	N3A1-10-498	2	
10-507	ｵｲﾙ ｼｰﾙ	N3A1-10-507	1	
10-561	ｴﾝｼﾞﾝ ﾊﾝｶﾞｰ	N3A1-10-560B	1	
10-561B	ｴﾝｼﾞﾝﾘﾔｰ ﾊﾝｶﾞｰ	N3A1-10-566	1	
10-6001	ﾌﾛﾝﾄ ｶﾊﾞｰ	N3A1-10-500	1	
10-641	ﾌﾛﾝﾄｶﾊﾞｰ ｶﾞｽｹｯﾄ	N3A1-10-502	1	
10-C85	ﾀﾞｽﾄ ｶﾊﾞｰ	N350-10-C85	1	MT
				ｲﾗｽﾄ NO.1
		NF01-10-C86	1	ｲﾗｽﾄ NO.2

11-3011	ｱﾍﾞｯｸｽ ｼｰﾙ	N3F1-11-C00	6	AN (N351-11-C00B)
11-3021	ｻｲﾄﾞ ﾋﾟｰｽ	N3F1-11-C02	6	
11-3041	ｱﾍﾞｯｸｽｼｰﾙ ｽﾌﾟﾘﾝｸﾞ	N326-11-C04A	6	
11-3171	ｻｲﾄﾞｼｰﾙ ｽﾌﾟﾘﾝｸﾞ	NF01-11-C17	12	
11-3211	ｺｰﾅｰ ｼｰﾙ	N326-11-C20A	12	
11-3221	ｺｰﾅｰｼｰﾙ ﾌﾟﾗｸﾞ	N326-11-C22A	12	
11-3231	ｺｰﾅｰｼｰﾙ ｽﾌﾟﾘﾝｸﾞ	NF01-11-C24	12	
11-3411	ｲﾝﾅｰ 'O' ﾘﾝｸﾞ	0820-11-341	4	
11-3431	ｱｳﾀｰ 'O' ﾘﾝｸﾞ	8341-11-343	4	
11-3511	ｲﾝﾅｰ ｽﾌﾟﾘﾝｸﾞ ﾌﾛﾝﾄ	N225-11-351	2	
11-3531	ﾌﾛﾝﾄｱｳﾀｰ ｽﾌﾟﾘﾝｸﾞ	1011-11-353A	2	
11-3611	ﾘｱｰｲﾝﾅｰ ｽﾌﾟﾘﾝｸﾞ	N225-11-361	2	
11-3631	ﾘｱｰｱｳﾀｰ ｽﾌﾟﾘﾝｸﾞ	1011-11-363A	2	
11-C03	ｱﾍﾞｯｸｽｼｰﾙ 2ND. ﾋﾟｰｽ	N3F1-11-C03	6	
11-C06	ｱﾍﾞｯｸｽ ｼｰﾙ ｽﾌﾟﾘﾝｸﾞ	N326-11-C06C	6	
23-102A	ﾛｰﾀｰ	N3YA-11-B10	2	
23-151A	ｻｲﾄﾞ ｼｰﾙ	N3Y1-11-C11	12	
23-1801	ｵｲﾙ ｼｰﾙ ｾｯﾄ	8871-23-180	4	
V,Ⅵ型				
11-1111	ﾛｰﾀｰ ﾍﾞｱﾘﾝｸﾞ	N3A1-11-B11	2	3.000(-0.005--0.010)
		N3A2-11-B11	2	3.000(0.000--0.005)
		N3A3-11-B11	2	3.000(+0.005-0.000)
11-3011	ｱﾍﾞｯｸｽ ｼｰﾙ	N3F1-11-C00	6	AN (N351-11-C00B)
11-3021	ｻｲﾄﾞ ﾋﾟｰｽ	N3F1-11-C02	6	
11-3041	ｱﾍﾞｯｸｽｼｰﾙ ｽﾌﾟﾘﾝｸﾞ	N326-11-C04A	6	
11-3171	ｻｲﾄﾞｼｰﾙ ｽﾌﾟﾘﾝｸﾞ	NF01-11-C17	12	
11-3211	ｺｰﾅｰ ｼｰﾙ	N326-11-C20A	12	
11-3221	ｺｰﾅｰｼｰﾙ ﾌﾟﾗｸﾞ	N326-11-C22A	12	
11-3231	ｺｰﾅｰｼｰﾙ ｽﾌﾟﾘﾝｸﾞ	NF01-11-C24	12	
11-3411	ｲﾝﾅｰ 'O' ﾘﾝｸﾞ	0820-11-341	4	
11-3431	ｱｳﾀｰ 'O' ﾘﾝｸﾞ	8341-11-343	4	
11-3511	ｲﾝﾅｰ ｽﾌﾟﾘﾝｸﾞ ﾌﾛﾝﾄ	N225-11-351	2	
11-3531	ﾌﾛﾝﾄｱｳﾀｰ ｽﾌﾟﾘﾝｸﾞ	1011-11-353A	2	
11-3611	ﾘｱｰｲﾝﾅｰ ｽﾌﾟﾘﾝｸﾞ	N225-11-361	2	
11-3631	ﾘｱｰｱｳﾀｰ ｽﾌﾟﾘﾝｸﾞ	1011-11-363A	2	
11-C03	ｱﾍﾞｯｸｽｼｰﾙ 2ND. ﾋﾟｰｽ	N326-11-C03A	6	
11-C06	ｱﾍﾞｯｸｽ ｼｰﾙ ｽﾌﾟﾘﾝｸﾞ	N326-11-C06A	6	
23-102A	ﾛｰﾀｰ	N3YA-11-B10	2	
23-151A	ｻｲﾄﾞ ｼｰﾙ	N3Y1-11-C11	12	
23-1801	ｵｲﾙ ｼｰﾙ ｾｯﾄ	8871-23-180	4	

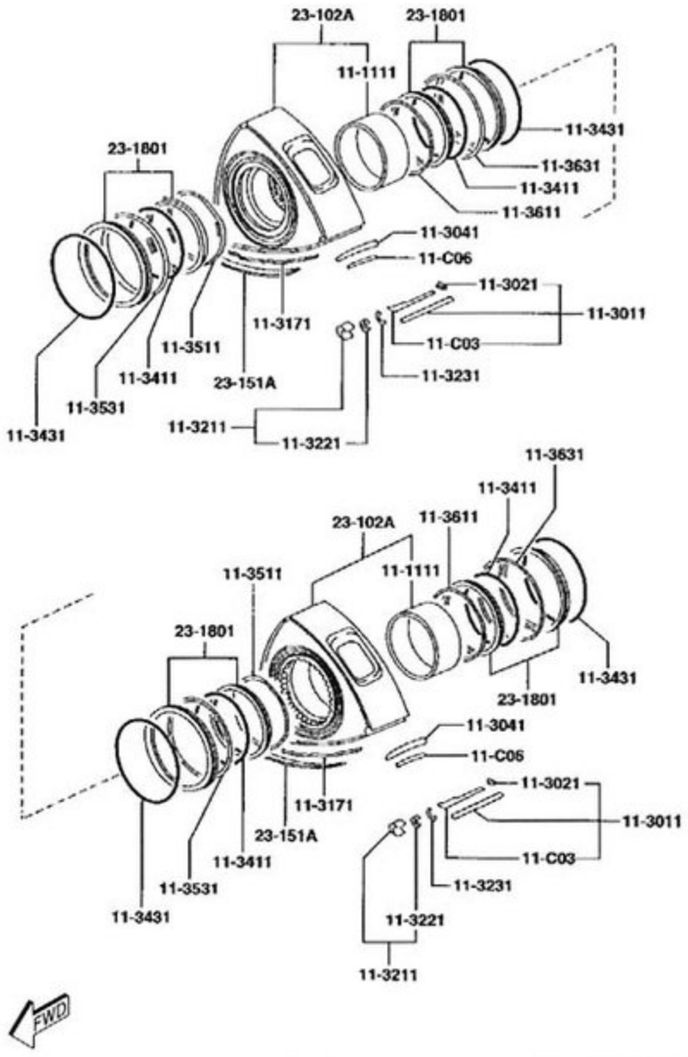

OⅥ型

インレットマニホールド 1300

品名コード	品名	部品番号	員数	適用記述
Ⅰ型				
13-100	ｲﾝﾚｯﾄ ﾏﾆﾎｰﾙﾄﾞ	N3A7-13-100	1	A (N3A7-13-100A)
				-920201
				FD3S -102703
		N3A7-13-100A	1	920201 -
				FD3S 102703-
13-104J	ﾌﾞﾗｲﾝﾄﾞ ｷｬｯﾌﾟ	1010-13-104	1	
13-111	ｲﾝﾚｯﾄ ﾏﾆﾎｰﾙﾄﾞ ｶﾞｽｹｯﾄ	N3A1-13-111	1	A (N3A1-13-111A)
13-112B	INﾏﾆﾎｰﾙﾄﾞ ｶﾞｽｹｯﾄNO.2	N3A1-13-112	1	
13-170A	ﾎｰｽ ｺﾈｸﾀｰ	N3A3-13-170	1	
13-23XA	ｴｸｽﾃﾝｼｮﾝ ﾏﾆﾎｰﾙﾄﾞ(R)	N3A7-13-23XA	1	A (N3A7-13-23XB)
				-911209
				FD3S -100230
		N3A7-13-23XB	1	C (N3A7-13-23XC)
				911209 -
				FD3S 100230-
13-366A	ﾎﾞﾙﾄ	NF01-13-366	1	A (99794-0885G)
13-524	ﾅｯﾄ	NF01-13-524	4	AN (99932-0800G)
				-930901
				FD3S -201105
13-665B	ｱｸｾﾙ ﾜｲﾔｰ ﾌﾞﾗｹｯﾄ	N3A1-13-661	1	
20-285	ｿﾚﾉｲﾄﾞ ﾃﾞｭｰﾃｨ ﾊﾞﾙﾌﾞ	N3A1-20-285	1	
41-661A	ｱｸｾﾙ ｹｰﾌﾞﾙ ﾌﾞﾗｹｯﾄ	F100-41-661	1	A (F100-41-661A)
				911118 - 920101
				FD3S 100070-100927
		F100-41-661A	1	920101 -
				FD3S 100927-
Ⅱ型				
13-100	ｲﾝﾚｯﾄ ﾏﾆﾎｰﾙﾄﾞ	N3B7-13-100B	1	
13-104J	ﾌﾞﾗｲﾝﾄﾞ ｷｬｯﾌﾟ	1010-13-104	1	
13-111	ｲﾝﾚｯﾄ ﾏﾆﾎｰﾙﾄﾞ ｶﾞｽｹｯﾄ	N3A1-13-111	1	-930805
				FD3S -200352
		N3A1-13-111A	1	930805 -
				FD3S 200352-
13-112B	INﾏﾆﾎｰﾙﾄﾞ ｶﾞｽｹｯﾄNO.2	N3A1-13-112	1	
13-170A	ﾎｰｽ ｺﾈｸﾀｰ	N3A3-13-170	1	
13-23XA	ｴｸｽﾃﾝｼｮﾝ ﾏﾆﾎｰﾙﾄﾞ(R)	N3A7-13-23XB	1	
13-366A	ﾎﾞﾙﾄ	NF01-13-366	1	
13-524	ﾅｯﾄ	NF01-13-524	4	-930901
				FD3S -201105
13-665B	ｱｸｾﾙ ﾜｲﾔｰ ﾌﾞﾗｹｯﾄ	N3A1-13-661	1	
20-285	ｿﾚﾉｲﾄﾞ ﾃﾞｭｰﾃｨ ﾊﾞﾙﾌﾞ	N3A1-20-285	1	
41-661A	ｱｸｾﾙ ｹｰﾌﾞﾙ ﾌﾞﾗｹｯﾄ	F100-41-661A	1	
Ⅲ型				
13-100	ｲﾝﾚｯﾄ ﾏﾆﾎｰﾙﾄﾞ	N3B7-13-100B	1	
13-104J	ﾌﾞﾗｲﾝﾄﾞ ｷｬｯﾌﾟ	1010-13-104	1	
13-111	ｲﾝﾚｯﾄ ﾏﾆﾎｰﾙﾄﾞ ｶﾞｽｹｯﾄ	N3A1-13-111A	1	A (N3A1-13-111B)
13-112B	INﾏﾆﾎｰﾙﾄﾞ ｶﾞｽｹｯﾄNO.2	N3A1-13-112	1	
13-170A	ﾎｰｽ ｺﾈｸﾀｰ	N3A3-13-170	1	
13-23XA	ｴｸｽﾃﾝｼｮﾝ ﾏﾆﾎｰﾙﾄﾞ(R)	N3A7-13-23XB	1	C (N3A7-13-23XC)
				-950201

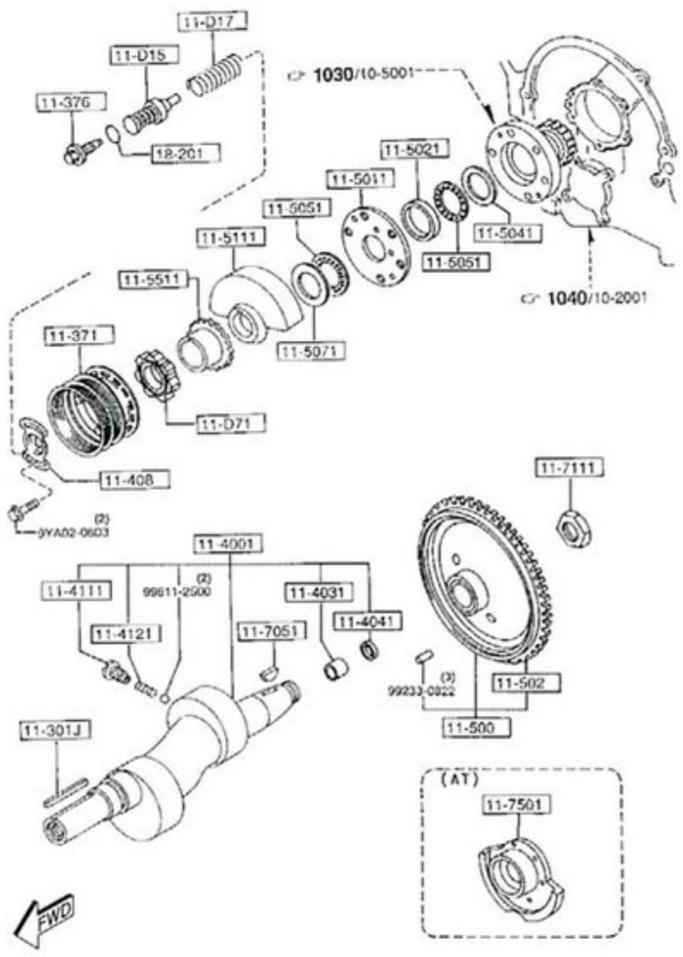

OⅥ型

ローター&シール 1110

品名コード	品名	部品番号	員数	適用記述
Ⅰ型				
11-1111	ﾛｰﾀｰ ﾍﾞｱﾘﾝｸﾞ	N3A1-11-B11	2	3.000(-0.005--0.010)
		N3A2-11-B11	2	3.000(0.000--0.005)
		N3A3-11-B11	2	3.000(+0.005-0.000)
11-3011	ｱﾍﾞｯｸｽ ｼｰﾙ	N351-11-C00	6	
11-3021	ｻｲﾄﾞ ﾋﾟｰｽ	N326-11-C02A	6	
11-3041	ｱﾍﾞｯｸｽｼｰﾙ ｽﾌﾟﾘﾝｸﾞ	N326-11-C04A	6	
11-3171	ｻｲﾄﾞｼｰﾙ ｽﾌﾟﾘﾝｸﾞ	NF01-11-C17	12	
11-3211	ｺｰﾅｰ ｼｰﾙ	N326-11-C20A	12	
11-3221	ｺｰﾅｰｼｰﾙ ﾌﾟﾗｸﾞ	N326-11-C22A	12	
11-3231	ｺｰﾅｰｼｰﾙ ｽﾌﾟﾘﾝｸﾞ	NF01-11-C24	12	
11-3411	ｲﾝﾅｰ 'O' ﾘﾝｸﾞ	0820-11-341	4	
11-3431	ｱｳﾀｰ 'O' ﾘﾝｸﾞ	8341-11-343	4	
11-3511	ｲﾝﾅｰ ｽﾌﾟﾘﾝｸﾞ ﾌﾛﾝﾄ	N225-11-351	2	
11-3531	ﾌﾛﾝﾄｱｳﾀｰ ｽﾌﾟﾘﾝｸﾞ	1011-11-353A	2	
11-3611	ﾘｱｰｲﾝﾅｰ ｽﾌﾟﾘﾝｸﾞ	N225-11-361	2	
11-3631	ﾘｱｰｱｳﾀｰ ｽﾌﾟﾘﾝｸﾞ	1011-11-363A	2	
11-C03	ｱﾍﾞｯｸｽｼｰﾙ 2ND. ﾋﾟｰｽ	N326-11-C03A	6	
11-C06	ｱﾍﾞｯｸｽ ｼｰﾙ ｽﾌﾟﾘﾝｸﾞ	N326-11-C06A	6	
23-102A	ﾛｰﾀｰ	N3YA-11-B10	2	930720 -
				FD3S 118185-
		N3YB-11-B10	2	-930720
				FD3S -118185
23-151A	ｻｲﾄﾞ ｼｰﾙ	N3Y1-11-C11	12	
23-1801	ｵｲﾙ ｼｰﾙ ｾｯﾄ	8735-23-180	4	-921001
				FD3S -114651
		8871-23-180	4	921001 -
				FD3S 114651-
Ⅱ型				
11-1111	ﾛｰﾀｰ ﾍﾞｱﾘﾝｸﾞ	N3A1-11-B11	2	3.000(-0.005--0.010)
		N3A2-11-B11	2	3.000(0.000--0.005)
		N3A3-11-B11	2	3.000(+0.005-0.000)
11-3011	ｱﾍﾞｯｸｽ ｼｰﾙ	N351-11-C00	6	AN (N351-11-C00A)
11-3021	ｻｲﾄﾞ ﾋﾟｰｽ	N326-11-C02A	6	AN (N326-11-C02B)
11-3041	ｱﾍﾞｯｸｽｼｰﾙ ｽﾌﾟﾘﾝｸﾞ	N326-11-C04A	6	
11-3171	ｻｲﾄﾞｼｰﾙ ｽﾌﾟﾘﾝｸﾞ	NF01-11-C17	12	
11-3211	ｺｰﾅｰ ｼｰﾙ	N326-11-C20A	12	
11-3221	ｺｰﾅｰｼｰﾙ ﾌﾟﾗｸﾞ	N326-11-C22A	24	
11-3231	ｺｰﾅｰｼｰﾙ ｽﾌﾟﾘﾝｸﾞ	NF01-11-C24	12	
11-3411	ｲﾝﾅｰ 'O' ﾘﾝｸﾞ	0820-11-341	4	
11-3431	ｱｳﾀｰ 'O' ﾘﾝｸﾞ	8341-11-343	4	
11-3511	ｲﾝﾅｰ ｽﾌﾟﾘﾝｸﾞ ﾌﾛﾝﾄ	N225-11-351	2	
11-3531	ﾌﾛﾝﾄｱｳﾀｰ ｽﾌﾟﾘﾝｸﾞ	1011-11-353A	2	
11-3611	ﾘｱｰｲﾝﾅｰ ｽﾌﾟﾘﾝｸﾞ	N225-11-361	2	
11-3631	ﾘｱｰｱｳﾀｰ ｽﾌﾟﾘﾝｸﾞ	1011-11-363A	2	
11-C03	ｱﾍﾞｯｸｽｼｰﾙ 2ND. ﾋﾟｰｽ	N326-11-C03A	6	AN (N326-11-C03B)
				-950801
				FD3S -305395
		N326-11-C03C	6	A (N3F1-11-C03)
				950801 -
				FD3S 305395-
11-C06	ｱﾍﾞｯｸｽ ｼｰﾙ ｽﾌﾟﾘﾝｸﾞ	N326-11-C06A	6	AN (N326-11-C06B)
				-950801
				FD3S -305395
		N326-11-C06C	6	950801 -
				FD3S 305395-
23-102A	ﾛｰﾀｰ	N3YA-11-B10	2	
23-151A	ｻｲﾄﾞ ｼｰﾙ	N3Y1-11-C11	12	
23-1801	ｵｲﾙ ｼｰﾙ ｾｯﾄ	8871-23-180	4	
Ⅳ型				
11-1111	ﾛｰﾀｰ ﾍﾞｱﾘﾝｸﾞ	N3A1-11-B11	2	3.000(-0.005--0.010)
		N3A2-11-B11	2	3.000(0.000--0.005)
		N3A3-11-B11	2	3.000(+0.005-0.000)
		NF01-11-D59	1	L=8.0,+0.055/+0.075
11-5041	ｽﾗｽﾄ ﾌﾟﾚｰﾄ	N390-11-D52	1	
11-5051	ﾆｰﾄﾞﾙ ﾍﾞｱﾘﾝｸﾞ	NF01-11-D54	2	
11-5071	ｽﾗｽﾄ ﾜｯｼｬｰ	NF01-11-D53	1	
11-5111	ﾊﾞﾗﾝｽ ｳｪｲﾄ	N3A7-11-D61	1	MT
		N3A8-11-D61	1	AT
11-5511	ｵｲﾙﾎﾟﾝﾌﾟ ﾄﾞﾗｲﾌﾞ ｷﾞｱｰ	N326-11-D75	1	
11-7051	ﾌﾗｲﾎｲｰﾙ ｷｰ	0820-11-705	1	
11-7111	ﾛｯｸ ﾅｯﾄ	0810-11-711	1	A (0810-11-711A)
11-7501	ｶｳﾝﾀｰ ｳｪｲﾄ	N351-11-521	1	AT
11-D15	ｴｷｾﾝﾄﾘｯｸ ｻｰﾓ ﾍﾞﾚｯﾄ	N326-11-D15	1	
11-D17	ｴｷｾ ｻｰﾓﾍﾞﾚｯﾄ ｽﾌﾟﾘﾝｸﾞ	N326-11-D17	1	
11-D71	ﾃﾞｽﾄﾘﾋﾞｭｰﾀｰ ｷﾞｱｰ	N3C1-11-D71	1	
17-411J	ｽﾁｰﾙ ﾎﾞｰﾙ	99611-2500		
18-201	O' ﾘﾝｸﾞ	99541-01105	1	
Ⅴ型				
11-301J	ｳｯﾄﾞﾗﾌﾄ ｷｰ	99236-0571	1	
11-371	ｸﾗﾝｸｼｬﾌﾄ ﾌﾟｰﾘｰ	N3C1-11-400	1	
11-376	ﾌﾟｰﾘｰ ﾎﾞﾙﾄ	B631-11-405	2	ｲﾗｽﾄ NO.1
		N3C1-11-406	1	ｲﾗｽﾄ NO.2
11-4001	ｴｷｾﾝﾄﾘｯｸ ｼｬﾌﾄ	N3A1-11-D00	1	AN (N3A1-11-D00A)
				MT
				-971201
				FD3S -420540
		N3A1-11-D00A	1	MT
				971201 -
				FD3S 420540-
		N3A2-11-D00	1	AN (N3A2-11-D00A)
				AT
				-971201
				FD3S -420540
		N3A2-11-D00A	1	AT
				971201 -
				FD3S 420540-
11-4031	ﾆｰﾄﾞﾙ ﾍﾞｱﾘﾝｸﾞ	N326-11-D03	1	MT
11-4041	ｵｲﾙ ｼｰﾙ	1881-11-404	1	A (1881-11-404A)
				MT
11-408	ｸﾗﾝｸｼｬﾌﾄ ﾌﾟｰﾘｰ ﾌﾟﾚｰﾄ	N3C1-11-408	1	
11-4111	ｵｲﾙｼﾞｪｯﾄ ﾌﾟﾗｸﾞ	N326-11-D11	2	
11-4121	ｽﾌﾟﾘﾝｸﾞ	0839-11-412	2	
11-500	ﾌﾗｲﾎｲｰﾙ	N3A1-11-500	1	AN (N3A1-11-500A)
				MT
11-5011	ﾌﾟﾚｰﾄ	NF01-11-D51	1	
11-502	ﾘﾝｸﾞ ｷﾞｱｰ	N318-11-502A	1	MT
11-5021	ｽﾍﾟｰｻｰ	NF01-11-D55	1	L=8.0,-0.005/-0.025
		NF01-11-D56	1	L=8.0,-0.005/+0.015
		NF01-11-D57	1	L=8.0,+0.015/+0.035
		NF01-11-D58	1	L=8.0,+0.035/+0.055
		NF01-11-D59	1	L=8.0,+0.055/+0.075
11-5041	ｽﾗｽﾄ ﾌﾟﾚｰﾄ	N390-11-D52	1	
11-5051	ﾆｰﾄﾞﾙ ﾍﾞｱﾘﾝｸﾞ	N3F1-11-D54	2	960801 -
				FD3S 403559-
		NF01-11-D54	2	-960801
				FD3S -403559
11-5071	ｽﾗｽﾄ ﾜｯｼｬｰ	NF01-11-D53	1	
11-5111	ﾊﾞﾗﾝｽ ｳｪｲﾄ	N3A7-11-D61	1	MT
		N3A8-11-D61	1	AT
11-5511	ｵｲﾙﾎﾟﾝﾌﾟ ﾄﾞﾗｲﾌﾞ ｷﾞｱｰ	N326-11-D75	1	
11-7051	ﾌﾗｲﾎｲｰﾙ ｷｰ	0820-11-705	1	
11-7111	ﾛｯｸ ﾅｯﾄ	0810-11-711	1	A (0810-11-711A)
11-7501	ｶｳﾝﾀｰ ｳｪｲﾄ	N351-11-521	1	AT
11-D15	ｴｷｾﾝﾄﾘｯｸ ｻｰﾓ ﾍﾞﾚｯﾄ	N326-11-D15	1	
11-D17	ｴｷｾ ｻｰﾓﾍﾞﾚｯﾄ ｽﾌﾟﾘﾝｸﾞ	N326-11-D17	1	
11-D71	ﾃﾞｽﾄﾘﾋﾞｭｰﾀｰ ｷﾞｱｰ	N3C1-11-D71	1	
17-411J	ｽﾁｰﾙ ﾎﾞｰﾙ	99611-2500		
18-201	O' ﾘﾝｸﾞ	99541-01105	1	
Ⅵ型				
11-301J	ｳｯﾄﾞﾗﾌﾄ ｷｰ	99236-0571	1	
11-371	ｸﾗﾝｸｼｬﾌﾄ ﾌﾟｰﾘｰ	N3C1-11-400	1	
11-376	ﾌﾟｰﾘｰ ﾎﾞﾙﾄ	B631-11-405	2	ｲﾗｽﾄ NO.1
		N3C1-11-406	1	ｲﾗｽﾄ NO.2
11-4001	ｴｷｾﾝﾄﾘｯｸ ｼｬﾌﾄ	N3G1-11-D00	1	AN (N3G1-11-D00A)
				MT
		N3G3-11-D00	1	AN (N3G3-11-D00A)
				AT
11-4031	ﾆｰﾄﾞﾙ ﾍﾞｱﾘﾝｸﾞ	N326-11-D03	1	MT
11-4041	ｵｲﾙ ｼｰﾙ	1881-11-404	1	A (1881-11-404A)
				MT
11-408	ｸﾗﾝｸｼｬﾌﾄ ﾌﾟｰﾘｰ ﾌﾟﾚｰﾄ	N3C1-11-408	1	
11-4111	ｵｲﾙｼﾞｪｯﾄ ﾌﾟﾗｸﾞ	N326-11-D11	2	
11-4121	ｽﾌﾟﾘﾝｸﾞ	0839-11-412	2	
11-500	ﾌﾗｲﾎｲｰﾙ	N3A1-11-500	1	AN (N3A1-11-500A)
				MT
				-10401
				FD3S -601745
		N3A1-11-500A	1	MT
				010401 -
				FD3S 601745-
11-5011	ﾌﾟﾚｰﾄ	NF01-11-D51	1	
11-502	ﾘﾝｸﾞ ｷﾞｱｰ	N318-11-502A	1	MT
11-5021	ｽﾍﾟｰｻｰ	NF01-11-D55	1	L=8.0,-0.005/-0.025
				ｺｸｲﾝ:A
		NF01-11-D56	1	L=8.0,-0.005/+0.015
				ｺｸｲﾝ:B
		NF01-11-D57	1	L=8.0,+0.015/+0.035
				ｺｸｲﾝ:C
		NF01-11-D58	1	L=8.0,+0.035/+0.055
				ｺｸｲﾝ:D
		NF01-11-D59	1	L=8.0,+0.055/+0.075
				ｺｸｲﾝ:E
11-5041	ｽﾗｽﾄ ﾌﾟﾚｰﾄ	N390-11-D52	1	
11-5051	ﾆｰﾄﾞﾙ ﾍﾞｱﾘﾝｸﾞ	N3F1-11-D54	2	
11-5071	ｽﾗｽﾄ ﾜｯｼｬｰ	NF01-11-D53	1	
11-5111	ﾊﾞﾗﾝｽ ｳｪｲﾄ	N3A7-11-D61	1	MT
		N3A8-11-D61	1	AT
11-5511	ｵｲﾙﾎﾟﾝﾌﾟ ﾄﾞﾗｲﾌﾞ ｷﾞｱｰ	N326-11-D75	1	
11-7051	ﾌﾗｲﾎｲｰﾙ ｷｰ	0820-11-705	1	
11-7111	ﾛｯｸ ﾅｯﾄ	0810-11-711	1	A (0810-11-711A)
11-7501	ｶｳﾝﾀｰ ｳｪｲﾄ	N351-11-521	1	AT
11-D15	ｴｷｾﾝﾄﾘｯｸ ｻｰﾓ ﾍﾞﾚｯﾄ	N326-11-D15	1	
11-D17	ｴｷｾ ｻｰﾓﾍﾞﾚｯﾄ ｽﾌﾟﾘﾝｸﾞ	N326-11-D17	1	
11-D71	ﾃﾞｽﾄﾘﾋﾞｭｰﾀｰ ｷﾞｱｰ	N3C1-11-D71	1	
17-411J	ｽﾁｰﾙ ﾎﾞｰﾙ	99611-2500	2	(ﾋﾞﾙｼｭｷｲﾝ ﾀﾞﾝﾊﾟｰ ﾌｷﾝｽﾋﾟﾘｯﾄ R)
				(ﾉｰﾏﾙ ﾀﾞﾝﾊﾟｰ ﾌｷﾝｽﾋﾟﾘｯﾄ R)
				(ｼｮｳｹﾁｮｳｾｲｼｷ ﾀﾞﾝﾊﾟｰ ﾌｷﾝｽﾋﾟﾘｯﾄ R ヲ ﾉﾌﾞｸﾞ)
18-201	O' ﾘﾝｸﾞ	99541-01105	1	

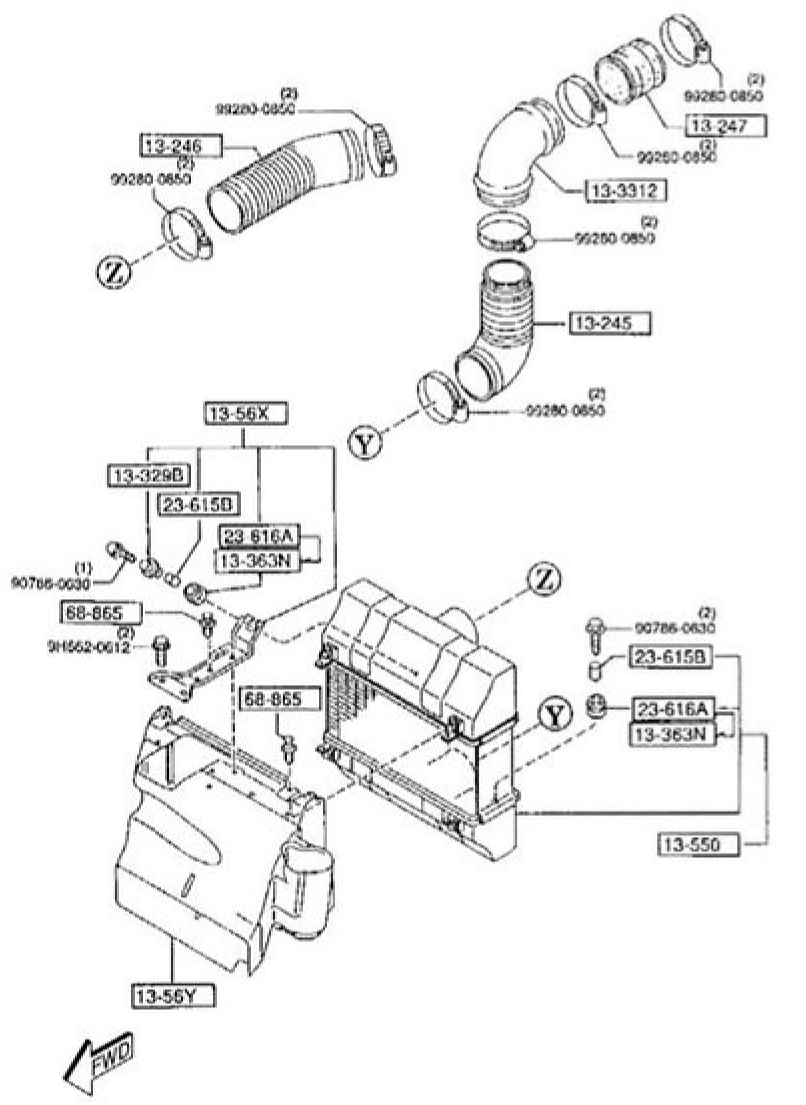

○Ⅲ型

ターボチャージャー 1312

品名コード	品名	部品番号	員数	適用記述
Ⅰ型				
13-380	ﾋｰﾄ ｲﾝｼｭﾚｰﾀｰ	N3A1-13-380	1	
		N3A1-13-385A	1	
13-3801	ｱﾌﾞｿｰﾊﾞｰ ﾌﾟﾚｰﾄ	N3A2-13-C80A	1	A (N3A2-13-C80B)
				-911205
				FD3S -100230
		N3A2-13-C80B	1	A (N3A2-13-C80C)
				911205 - 911209
				FD3S 100230-100230
		N3A2-13-C80C	1	911209 -
				FD3S 100230-
13-396	ｻﾌﾞ ｲﾝｼｭﾚｰﾀｰ	N3A1-13-397A	1	
13-453F	ｲﾝｼｭﾚｰﾀｰ ﾎﾞﾙﾄ	N390-13-453A	2	
13-461	ﾅｯﾄ	E5B6-13-461B	1	
13-530A	ﾀｰﾎﾞ ｳｫｰﾀｰIN. ﾊﾟｲﾌﾟ	N3A1-13-530	1	-930720
				FD3S -118185
		N3C1-13-530	1	930720 -
				FD3S 118185-
13-536	ﾀｰﾎﾞﾁｬｰｼﾞｬ ｳｫｰﾀｰ ﾎｰｽ	N3A1-13-53X	1	
13-540D	ｳｫｰﾀｰ ﾊﾟｲﾌﾟ	N3A1-13-540A	1	
13-546	ﾀｰﾎﾞﾁｬｰｼﾞｬｰ ｳｫｰﾀｰﾎｰｽ	N3A1-13-54X	1	
13-7001	ﾀｰﾎﾞﾁｬｰｼﾞｬｰ	N3A1-13-700	1	-930720
				FD3S -118185
		N3C1-13-700	1	930720 -
				FD3S 118185-
13-711	ﾀｰﾎﾞ ﾁｬｰｼﾞｬｰ ｶﾞｽｹｯﾄ	N3A1-13-710	1	ﾌﾟﾗｲﾏﾘｰ
		N3A2-13-710	1	ｾｶﾝﾀﾞﾘｰ
13-885	ｽﾎﾟﾝｼﾞ ﾌﾟﾛﾃｸﾀｰ	N3A1-13-885	1	
13-887B	ｽﾎﾟﾝｼﾞ ﾌﾟﾛﾃｸﾀｰ	N3A1-13-887	1	
13-C80	ｱﾌﾞｿｰﾊﾞｰ ﾌﾟﾚｰﾄ	N3A7-13-C80	1	A (N3A7-13-C80A)
				-911116
				FD3S -100070
		N3A7-13-C80A	1	A (N3A7-13-C80B)
				911116 - 930720
				FD3S 100070-118185
		N3A7-13-C80B	1	930720 -
				FD3S 118185-
13-C87	EXH. ﾏﾆﾎｰﾙﾄﾞ ｲﾝｼｭﾚｰﾀｰ	N3A1-13-C87A	1	-930720
				FD3S -118185
13-ZLY	T.ﾁｬｰｼﾞｬｰﾊﾞｷｭｰﾑ ﾁｭｰﾌﾞ	N3A1-13-ZLY	1	-930720
				FD3S -118185
14-260A	F.ｶﾊﾞｰｵｲﾙ ｱｳﾄﾚｯﾄﾊﾟｲﾌﾟ	N3A1-14-260	1	
14-270	ｵｲﾙ ﾊﾟｲﾌﾟ	N3A1-14-270A	1	
14-280	ｵｲﾙ ﾊﾟｲﾌﾟ	N3A1-14-280A	1	
14-290	ｵｲﾙ ﾊﾟｲﾌﾟ	N3A1-14-290A	1	A (N3D8-14-290)
				ﾌﾟﾗｲﾏﾘｰ
		N3A2-14-290A	1	A (N3D9-14-290)
				ｾｶﾝﾀﾞﾘｰ
14-293	ｵｲﾙﾊﾟｲﾌﾟ ｶﾞｽｹｯﾄ	N3A1-14-293	4	ﾌﾟﾗｲﾏﾘｰ
		N3A2-14-293	1	ｾｶﾝﾀﾞﾘｰ
40-355B	ﾅｯﾄ	JE10-40-355	5	
Ⅱ型				
13-380	ﾋｰﾄ ｲﾝｼｭﾚｰﾀｰ	N3A1-13-380	1	ｲﾗｽﾄ NO.1
		N3A1-13-385A	1	ｲﾗｽﾄ NO.2
13-3801	ｱﾌﾞｿｰﾊﾞｰ ﾌﾟﾚｰﾄ	N3A2-13-C80C	1	
13-396	ｻﾌﾞ ｲﾝｼｭﾚｰﾀｰ	N3A1-13-397A	1	
13-453F	ｲﾝｼｭﾚｰﾀｰ ﾎﾞﾙﾄ	N390-13-453A	2	
13-461	ﾅｯﾄ	E5B6-13-461B	1	
13-530A	ﾀｰﾎﾞ ｳｫｰﾀｰIN. ﾊﾟｲﾌﾟ	N3C1-13-530	1	
13-536	ﾀｰﾎﾞﾁｬｰｼﾞｬ ｳｫｰﾀｰ ﾎｰｽ	N3A1-13-53X	1	
13-540D	ｳｫｰﾀｰ ﾊﾟｲﾌﾟ	N3A1-13-540A	1	
13-546	ﾀｰﾎﾞﾁｬｰｼﾞｬｰ ｳｫｰﾀｰﾎｰｽ	N3A1-13-54X	1	
13-7001	ﾀｰﾎﾞﾁｬｰｼﾞｬｰ	N3C1-13-700	1	
13-711	ﾀｰﾎﾞ ﾁｬｰｼﾞｬｰ ｶﾞｽｹｯﾄ	N3A1-13-710	1	ｲﾗｽﾄ NO.1
				ﾌﾟﾗｲﾏﾘｰ
		N3A2-13-710	1	ｲﾗｽﾄ NO.2
				ｾｶﾝﾀﾞﾘｰ
13-885	ｽﾎﾟﾝｼﾞ ﾌﾟﾛﾃｸﾀｰ	N3A1-13-885	1	
13-887B	ｽﾎﾟﾝｼﾞ ﾌﾟﾛﾃｸﾀｰ	N3A1-13-887	1	
13-C80	ｱﾌﾞｿｰﾊﾞｰ ﾌﾟﾚｰﾄ	N3A7-13-C80B	1	
14-260A	F.ｶﾊﾞｰｵｲﾙ ｱｳﾄﾚｯﾄﾊﾟｲﾌﾟ	N3A1-14-260	1	
14-270	ｵｲﾙ ﾊﾟｲﾌﾟ	N3A1-14-270A	1	
14-280	ｵｲﾙ ﾊﾟｲﾌﾟ	N3A1-14-280A	1	
14-290	ｵｲﾙ ﾊﾟｲﾌﾟ	N3A1-14-290A	1	ｲﾗｽﾄ NO.1
				ﾌﾟﾗｲﾏﾘｰ
		N3A2-14-290A	1	ｲﾗｽﾄ NO.2

品名コード	品名	部品番号	員数	適用記述
13-390D	ｲﾝｼｭﾚｰﾀｰ	N3C2-13-390	1	
13-396	ｻﾌﾞ ｲﾝｼｭﾚｰﾀｰ	N3A1-13-396A	1	
13-450	ｴｸﾞｿﾞｰｽﾄ ﾏﾆﾎﾙﾄﾞ	N3A7-13-450B	1	C (N3A7-13-450C)
				-960101
				FD3S -400014
		N3A7-13-450C	1	960101 -
				FD3S 400014-
13-456B	ｴｸﾞｿﾞｽﾄﾏﾆﾎｰﾙﾄﾞ ｽﾀｯﾄﾞ	N391-13-456	1	
13-462	ｴｸﾞｿﾞｰｽﾄﾏﾆ､ｶﾞｽｹｯﾄ	N3A1-13-461	2	-960301
				FD3S -401380
		N3A1-13-461A	2	960301 -
				FD3S 401380-
13-5122	EX.ﾏﾆﾎﾙﾄﾞ ﾌﾞﾗｹｯﾄ	N3C1-13-468	1	
13-70Y	EX. ﾊﾞﾙﾌﾞ ｱｸﾁｭｴｰﾀｰ	N3A1-13-70Y	1	
V, Ⅵ型				
13-164	ﾌｭｰｴﾙﾃﾞｨｽﾄ ﾎﾞﾙﾄ	N350-13-164	2	
13-390D	ｲﾝｼｭﾚｰﾀｰ	N3C2-13-390	1	
13-396	ｻﾌﾞ ｲﾝｼｭﾚｰﾀｰ	N3A1-13-396A	1	
13-450	ｴｸﾞｿﾞｰｽﾄ ﾏﾆﾎﾙﾄﾞ	N3A7-13-450C	1	
13-456B	ｴｸﾞｿﾞｽﾄﾏﾆﾎｰﾙﾄﾞ ｽﾀｯﾄﾞ	N391-13-456	1	
13-462	ｴｸﾞｿﾞｰｽﾄﾏﾆ､ｶﾞｽｹｯﾄ	N3A1-13-461A	2	
13-5122	EX.ﾏﾆﾎﾙﾄﾞ ﾌﾞﾗｹｯﾄ	N3C1-13-468	1	
13-70Y	EX. ﾊﾞﾙﾌﾞ ｱｸﾁｭｴｰﾀｰ	N3A1-13-70Y	1	

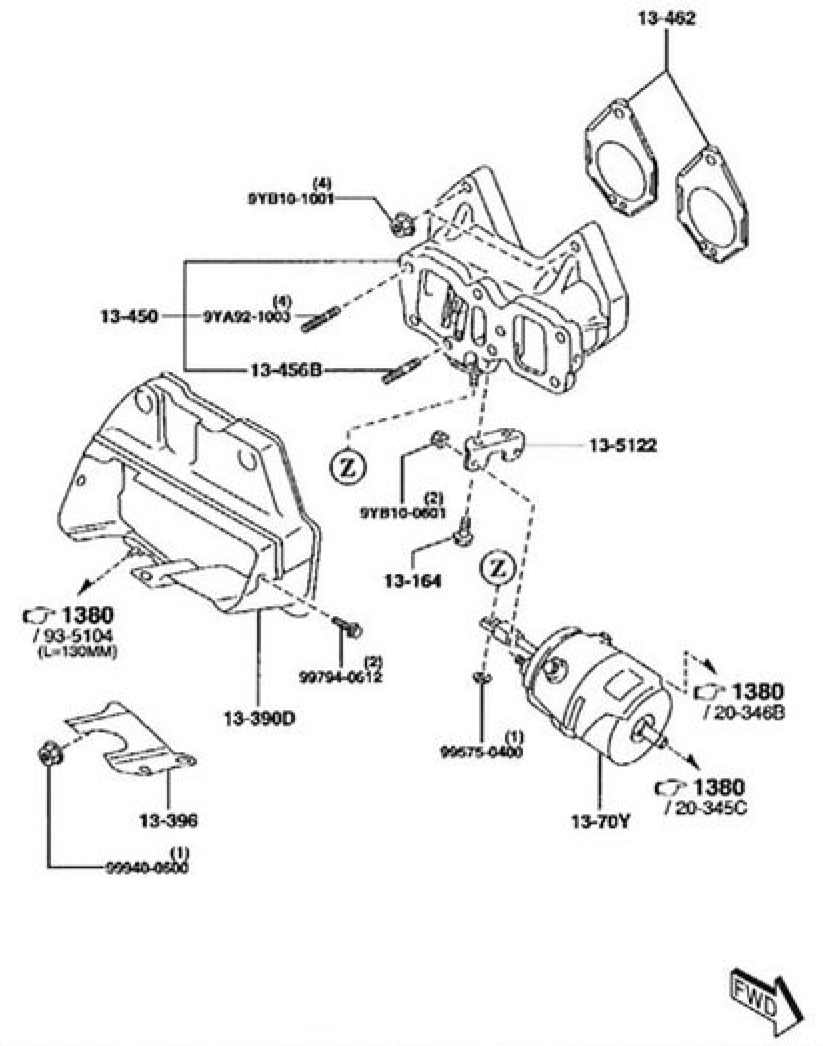

○Ⅵ型

インタークーラー 1311

品名コード	品名	部品番号	員数	適用記述
Ⅰ型				
13-245	ﾗﾊﾞｰ ｼﾞｮｲﾝﾄ	N3A1-13-245	1	-920416
				FD3S -107804
		N3A1-13-245A	1	920416 - 930720
				FD3S 107804-118185
		N3C1-13-245	1	930720 -
				FD3S 118185-
13-246	ﾗﾊﾞｰ ｼﾞｮｲﾝﾄ	N3A1-13-246	1	-920115
				FD3S -101546
		N3A1-13-246A	1	920115 -
				FD3S 101546-
13-247	ﾗﾊﾞｰ ｼﾞｮｲﾝﾄ	N3A2-13-247	1	
13-329B	ｽﾍﾟｰｻｰ	N3A1-13-329	1	
13-3312	ｴｱｰｲﾝﾃｰｸ ﾊﾟｲﾌﾟ	N3A1-13-33X	1	
13-363I	ｲﾝｼｭﾚｰｼｮﾝ ﾗﾊﾞｰ	N318-13-363	3	-920601
				FD3S -110202
13-550	ｲﾝﾀｰ ｸｰﾗｰ	N3A1-13-550	1	
13-56X	ｲﾝﾀｰ ｸｰﾗｰ ﾌﾞﾗｹｯﾄ	N3A1-13-56X	1	
13-56Y	ｲﾝﾀｰ ｸｰﾗｰ ｴｱｰ ﾀﾞｸﾄ	N3A1-13-56YA	1	-930720
				FD3S -118185
		N3A1-13-56YB	1	930720 -
				FD3S 118185-
23-615B	ｶﾗｰ	SL50-13-Z11	2	
23-616A	ｲﾝｼｭﾚｰﾀｰ	SL50-13-Z08	2	920601 -
				FD3S 110202-
68-865	ﾌｧｽﾅｰ	BR70-68-865	6	
Ⅱ型				
13-245	ﾗﾊﾞｰ ｼﾞｮｲﾝﾄ	N3C1-13-245	1	
13-246	ﾗﾊﾞｰ ｼﾞｮｲﾝﾄ	N3A1-13-246A	1	
13-247	ﾗﾊﾞｰ ｼﾞｮｲﾝﾄ	N3A2-13-247	1	
13-329B	ｽﾍﾟｰｻｰ	N3A1-13-329	1	
13-3312	ｴｱｰｲﾝﾃｰｸ ﾊﾟｲﾌﾟ	N3A1-13-33X	1	
13-550	ｲﾝﾀｰ ｸｰﾗｰ	N3A1-13-550	1	
13-56X	ｲﾝﾀｰ ｸｰﾗｰ ﾌﾞﾗｹｯﾄ	N3A1-13-56X	1	
13-56Y	ｲﾝﾀｰ ｸｰﾗｰ ｴｱｰ ﾀﾞｸﾄ	N3A1-13-56YB	1	
23-615B	ｶﾗｰ	SL50-13-Z11	3	
23-616A	ｲﾝｼｭﾚｰﾀｰ	SL50-13-Z08	3	
68-865	ﾌｧｽﾅｰ	BR70-68-865	6	
Ⅲ型				
13-245	ﾗﾊﾞｰ ｼﾞｮｲﾝﾄ	N3C1-13-245	1	
13-246	ﾗﾊﾞｰ ｼﾞｮｲﾝﾄ	N3A1-13-246A	1	
13-247	ﾗﾊﾞｰ ｼﾞｮｲﾝﾄ	N3A2-13-247	1	
13-329B	ｽﾍﾟｰｻｰ	N3A1-13-329	1	-940801
				FD3S -300211
13-3312	ｴｱｰｲﾝﾃｰｸ ﾊﾟｲﾌﾟ	N3A1-13-33X	1	
13-363N	ﾏｳﾝﾃｨﾝｸﾞ ﾗﾊﾞｰ	NF01-13-363	3	940901 -
				FD3S 300512-
13-550	ｲﾝﾀｰ ｸｰﾗｰ	N3A1-13-550	1	AN (N3G1-13-550)
13-56X	ｲﾝﾀｰ ｸｰﾗｰ ﾌﾞﾗｹｯﾄ	N3A1-13-56X	1	
13-56Y	ｲﾝﾀｰ ｸｰﾗｰ ｴｱｰ ﾀﾞｸﾄ	N3A1-13-56YB	1	
23-615B	ｶﾗｰ	SL50-13-Z11	3	
23-616A	ｲﾝｼｭﾚｰﾀｰ	SL50-13-Z08	3	-940901
				FD3S -300512
68-865	ﾌｧｽﾅｰ	BR70-68-865	6	
Ⅳ型				
13-245	ﾗﾊﾞｰ ｼﾞｮｲﾝﾄ	N3F1-13-245A	1	A (N3F1-13-245B)
13-246	ﾗﾊﾞｰ ｼﾞｮｲﾝﾄ	N3F1-13-246A	1	
13-363N	ﾏｳﾝﾃｨﾝｸﾞ ﾗﾊﾞｰ	NF01-13-363	3	
13-550	ｲﾝﾀｰ ｸｰﾗｰ	N3A1-13-550	1	AN (N3G1-13-550)
13-56X	ｲﾝﾀｰ ｸｰﾗｰ ﾌﾞﾗｹｯﾄ	N3A1-13-56X	1	
13-56Y	ｲﾝﾀｰ ｸｰﾗｰ ｴｱｰ ﾀﾞｸﾄ	N3F1-13-56Y	1	
23-615B	ｶﾗｰ	SL50-13-Z11	3	
68-865	ﾌｧｽﾅｰ	BR70-68-865	6	
V, Ⅵ型				
13-245	ﾗﾊﾞｰ ｼﾞｮｲﾝﾄ	N3F1-13-245C	1	
13-246	ﾗﾊﾞｰ ｼﾞｮｲﾝﾄ	N3F1-13-246A	1	
13-363N	ﾏｳﾝﾃｨﾝｸﾞ ﾗﾊﾞｰ	NF01-13-363	3	
13-550	ｲﾝﾀｰ ｸｰﾗｰ	N3G1-13-550	1	
13-56X	ｲﾝﾀｰ ｸｰﾗｰ ﾌﾞﾗｹｯﾄ	N3A1-13-56X	1	
13-56Y	ｲﾝﾀｰ ｸｰﾗｰ ｴｱｰ ﾀﾞｸﾄ	N3G1-13-56Y	1	
13-ZK3	ﾎﾞﾙﾄ	N3G1-13-ZK3	10	
13-ZK5	ｸｰﾗｰ ﾌﾞﾗｹｯﾄ	N3A1-13-ZK5	1	
13-ZK6	ｸｰﾗｰ ﾌﾞﾗｹｯﾄ	N3G1-13-ZK6	1	
23-615B	ｶﾗｰ	SL50-13-Z11	3	
68-865	ﾌｧｽﾅｰ	BR70-68-865	6	

品名コード	品名	部品番号	員数	適用記述
				FD3S -301905
		N3A7-13-23XC	1	950201 -
				FD3S 301905-
13-366A	ﾎﾞﾙﾄ	NF01-13-366	1	A (99794-0885G)
				-950401
				FD3S -303370
13-665B	ｱｸｾﾙ ﾜｲﾔｰ ﾌﾞﾗｹｯﾄ	N3A1-13-661	1	
20-285	ｿﾚﾉｲﾄﾞ ﾃﾞｭｰﾃｨ ﾊﾞﾙﾌﾞ	N3A1-20-285	1	
41-661A	ｱｸｾﾙ ｹｰﾌﾞﾙ ﾌﾞﾗｹｯﾄ	F100-41-661A	1	
Ⅳ型				
13-100	ｲﾝﾚｯﾄ ﾏﾆﾎｰﾙﾄﾞ	N3F1-13-100	1	
13-104J	ﾌﾞﾗｲﾝﾄﾞ ｷｬｯﾌﾟ	1010-13-104	1	
13-111	ｲﾝﾚｯﾄ ﾏﾆﾎｰﾙﾄﾞ ｶﾞｽｹｯﾄ	N3A1-13-111A	1	A (N3A1-13-111B)
				-960909
				FD3S -404028
		N3A1-13-111B	1	A (N3A1-13-111C)
				960909 - 970310
				FD3S 404028-405607
		N3A1-13-111C	1	970310 -
				FD3S 405607-
13-112B	INﾏﾆﾎｰﾙﾄﾞ ｶﾞｽｹｯﾄNO.2	N3A1-13-112	1	
13-170A	ﾎｰｽ ｺﾈｸﾀｰ	N3A3-13-170	1	
13-23XA	ｴｸｽﾃﾝｼｮﾝ ﾏﾆﾎｰﾙﾄﾞ(R)	N3F1-13-23X	1	
13-665B	ｱｸｾﾙ ﾜｲﾔｰ ﾌﾞﾗｹｯﾄ	N3A1-13-661	1	
20-285	ｿﾚﾉｲﾄﾞ ﾃﾞｭｰﾃｨ ﾊﾞﾙﾌﾞ	N3A1-20-285	1	
41-661A	ｱｸｾﾙ ｹｰﾌﾞﾙ ﾌﾞﾗｹｯﾄ	F100-41-661A	1	
V, Ⅵ型				
13-100	ｲﾝﾚｯﾄ ﾏﾆﾎｰﾙﾄﾞ	N3F1-13-100	1	
13-104J	ﾌﾞﾗｲﾝﾄﾞ ｷｬｯﾌﾟ	1010-13-104	1	
13-111	ｲﾝﾚｯﾄ ﾏﾆﾎｰﾙﾄﾞ ｶﾞｽｹｯﾄ	N3A1-13-111C	1	
13-112B	INﾏﾆﾎｰﾙﾄﾞ ｶﾞｽｹｯﾄNO.2	N3A1-13-112	1	
13-23XA	ｴｸｽﾃﾝｼｮﾝ ﾏﾆﾎｰﾙﾄﾞ(R)	N3F1-13-23X	1	
13-665B	ｱｸｾﾙ ﾜｲﾔｰ ﾌﾞﾗｹｯﾄ	N3A1-13-661	1	
20-285	ｿﾚﾉｲﾄﾞ ﾃﾞｭｰﾃｨ ﾊﾞﾙﾌﾞ	N3A1-20-285	1	
41-661A	ｱｸｾﾙ ｹｰﾌﾞﾙ ﾌﾞﾗｹｯﾄ	F100-41-661A	1	

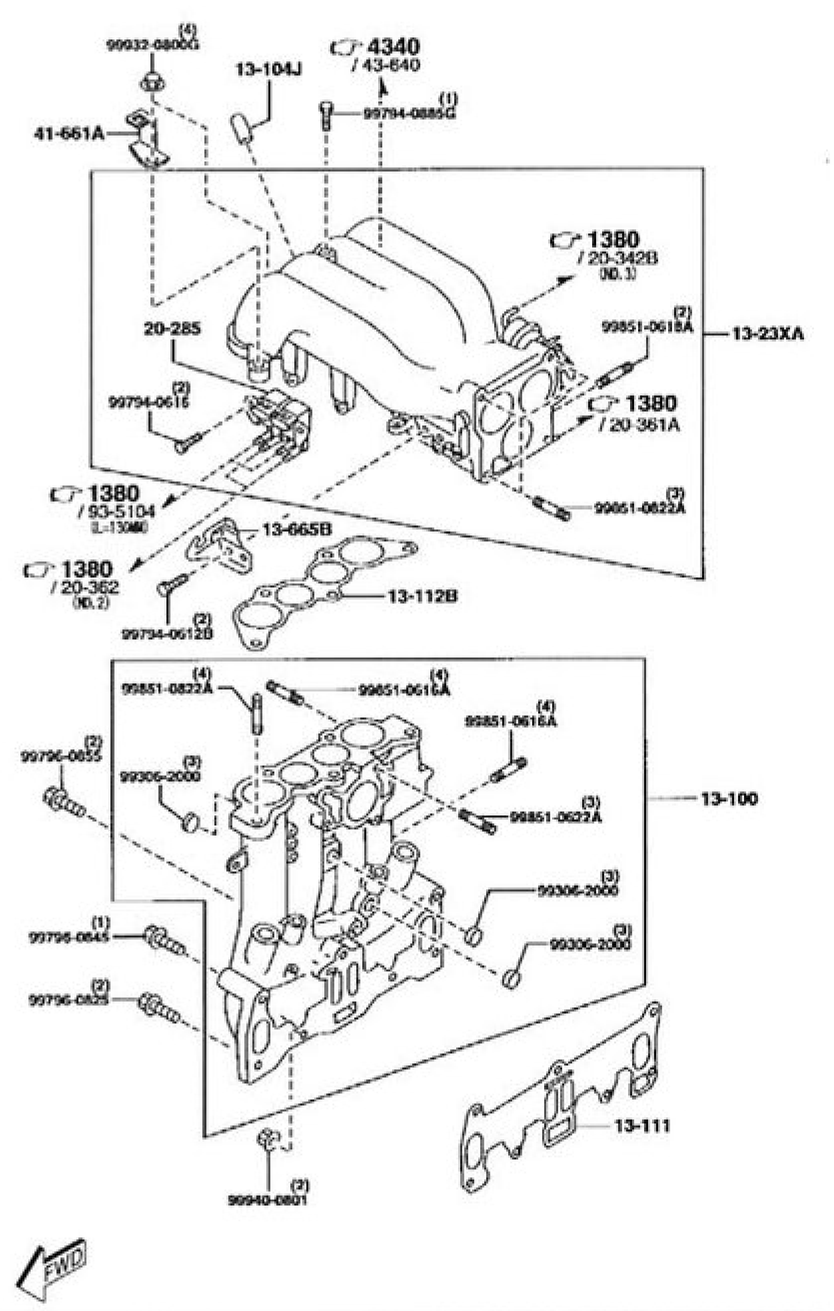

○V型

エキゾーストマニホールド 1310

品名コード	品名	部品番号	員数	適用記述
Ⅰ型				
13-122	ｲﾝﾃｰｸ ﾏﾆﾎｰﾙﾄﾞ ｽﾃｰ	N3A1-13-468A	1	-930720
				FD3S -118185
13-164	ﾌｭｰｴﾙﾃﾞｨｽﾄ ﾎﾞﾙﾄ	N350-13-164	2	
13-390D	ｲﾝｼｭﾚｰﾀｰ	N3A1-13-390A	1	911206 - 930203
				FD3S 100230-116512
		N3A1-13-390B	1	930203 -
				FD3S 116512-
13-391	ｲﾝｼｭﾚｰﾀｰ	N3A1-13-391A	1	-911206
				FD3S -100230
13-396	ｻﾌﾞ ｲﾝｼｭﾚｰﾀｰ	N3A1-13-396A	1	911206 -
				FD3S 100230-
13-450	ｴｸﾞｿﾞｰｽﾄ ﾏﾆﾎﾙﾄﾞ	N3A7-13-450A	1	
13-456B	ｴｸﾞｿﾞｽﾄﾏﾆﾎｰﾙﾄﾞ ｽﾀｯﾄﾞ	N391-13-456	1	
13-462	ｴｸﾞｿﾞｰｽﾄﾏﾆ､ｶﾞｽｹｯﾄ	N3A1-13-461	2	
13-5122	EX.ﾏﾆﾎﾙﾄﾞ ﾌﾞﾗｹｯﾄ	N3C1-13-468	1	930720 -
				FD3S 118185-
13-6071	ｽﾀｯﾄﾞ	NF01-13-708A	5	
13-70Y	EX. ﾊﾞﾙﾌﾞ ｱｸﾁｭｴｰﾀｰ	N3A1-13-70Y	1	
40-355B	ﾅｯﾄ	9YB10-1001	4	911101 -
		JE10-40-355	4	-911101
Ⅱ型				
13-164	ﾌｭｰｴﾙﾃﾞｨｽﾄ ﾎﾞﾙﾄ	N350-13-164	2	
13-390D	ｲﾝｼｭﾚｰﾀｰ	N3A1-13-390B	1	
13-396	ｻﾌﾞ ｲﾝｼｭﾚｰﾀｰ	N3A1-13-396A	1	
13-450	ｴｸﾞｿﾞｰｽﾄ ﾏﾆﾎﾙﾄﾞ	N3A7-13-450A	1	
13-456B	ｴｸﾞｿﾞｽﾄﾏﾆﾎｰﾙﾄﾞ ｽﾀｯﾄﾞ	N391-13-456	1	
13-462	ｴｸﾞｿﾞｰｽﾄﾏﾆ､ｶﾞｽｹｯﾄ	N3A1-13-461	2	
13-5122	EX.ﾏﾆﾎﾙﾄﾞ ﾌﾞﾗｹｯﾄ	N3C1-13-468	1	
13-6071	ｽﾀｯﾄﾞ	NF01-13-708A	5	
13-70Y	EX. ﾊﾞﾙﾌﾞ ｱｸﾁｭｴｰﾀｰ	N3A1-13-70Y	1	
Ⅲ型				
13-164	ﾌｭｰｴﾙﾃﾞｨｽﾄ ﾎﾞﾙﾄ	N350-13-164	2	
13-390D	ｲﾝｼｭﾚｰﾀｰ	N3A1-13-390B	1	-941201
				FD3S -301568
		N3C2-13-390	1	941201 -
				FD3S 301568-
13-396	ｻﾌﾞ ｲﾝｼｭﾚｰﾀｰ	N3A1-13-396A	1	
13-450	ｴｸﾞｿﾞｰｽﾄ ﾏﾆﾎﾙﾄﾞ	N3A7-13-450A	1	-950106
				FD3S -301812
		N3A7-13-450B	1	C (N3A7-13-450C)
				950106 -
				FD3S 301812-
13-456B	ｴｸﾞｿﾞｽﾄﾏﾆﾎｰﾙﾄﾞ ｽﾀｯﾄﾞ	N391-13-456	1	
13-462	ｴｸﾞｿﾞｰｽﾄﾏﾆ､ｶﾞｽｹｯﾄ	N3A1-13-461	2	
13-5122	EX.ﾏﾆﾎﾙﾄﾞ ﾌﾞﾗｹｯﾄ	N3C1-13-468	1	
13-6071	ｽﾀｯﾄﾞ	NF01-13-708A	5	-950106
				FD3S -301812
13-70Y	EX. ﾊﾞﾙﾌﾞ ｱｸﾁｭｴｰﾀｰ	N3A1-13-70Y	1	
Ⅳ型				
13-164	ﾌｭｰｴﾙﾃﾞｨｽﾄ ﾎﾞﾙﾄ	N350-13-164	2	

13-234	ｴｱｰｲﾝﾃｰｸﾊﾟｲﾌﾟ ｶﾞｽｹｯﾄ	N3F1-13-234	1
13-240D	ｴｱｰｲﾝﾃｰｸ ﾊﾟｲﾌﾟ	N3F1-13-24X	1
13-241B	ｴｱｰ ｲﾝﾃｰｸ ﾊﾟｲﾌﾟ	N3F1-13-242B	1
13-712	ﾀｰﾎﾞ ｶﾞｽｹｯﾄ	N3A1-13-712	4
13-735A	ﾎｰｽ ｸﾗﾝﾌﾟ	NF01-13-735	2
13-765A	ｴｱｰ ﾎｰｽ	N3A1-13-765	1
13-940	ｺﾝﾄﾛｰﾙ ﾊﾞﾙﾌﾞ	N3C1-13-36Y	1
20-250	ｴｱｰﾊﾞｲﾊﾟｽ ﾊﾞﾙﾌﾞ	N390-20-250	1
20-33X	ﾊﾞｷｭｰﾑ ﾁｬﾝﾊﾞｰ ﾌﾞﾗｹｯﾄ	N3F1-20-33X	1
Ⅵ型			
10-460J	O ﾘﾝｸﾞ	99542-05005	1
13-170A	ﾎｰｽ ｺﾈｸﾀｰ	N3A3-13-170	1
13-231	ｴｱｰ ﾊﾟｲﾌﾟ	N3A1-13-231	1
13-232A	ｴｱｰ ｲﾝﾃｰｸ ﾊﾟｲﾌﾟ	N3D8-13-232	1
13-234	ｴｱｰｲﾝﾃｰｸﾊﾟｲﾌﾟ ｶﾞｽｹｯﾄ	N3F1-13-234	1
13-240D	ｴｱｰｲﾝﾃｰｸ ﾊﾟｲﾌﾟ	N3F1-13-24X	1
13-241B	ｴｱｰ ｲﾝﾃｰｸ ﾊﾟｲﾌﾟ	N3F1-13-242B	1
13-712	ﾀｰﾎﾞ ｶﾞｽｹｯﾄ	N3A1-13-712	4
13-735A	ﾎｰｽ ｸﾗﾝﾌﾟ	NF01-13-735	2
13-765A	ｴｱｰ ﾎｰｽ	N3A1-13-765	1
13-940	ｺﾝﾄﾛｰﾙ ﾊﾞﾙﾌﾞ	N3C1-13-36Y	1
20-250	ｴｱｰﾊﾞｲﾊﾟｽ ﾊﾞﾙﾌﾞ	N390-20-250	1
20-33X	ﾊﾞｷｭｰﾑ ﾁｬﾝﾊﾞｰ ﾌﾞﾗｹｯﾄ	N3F1-20-33X	1

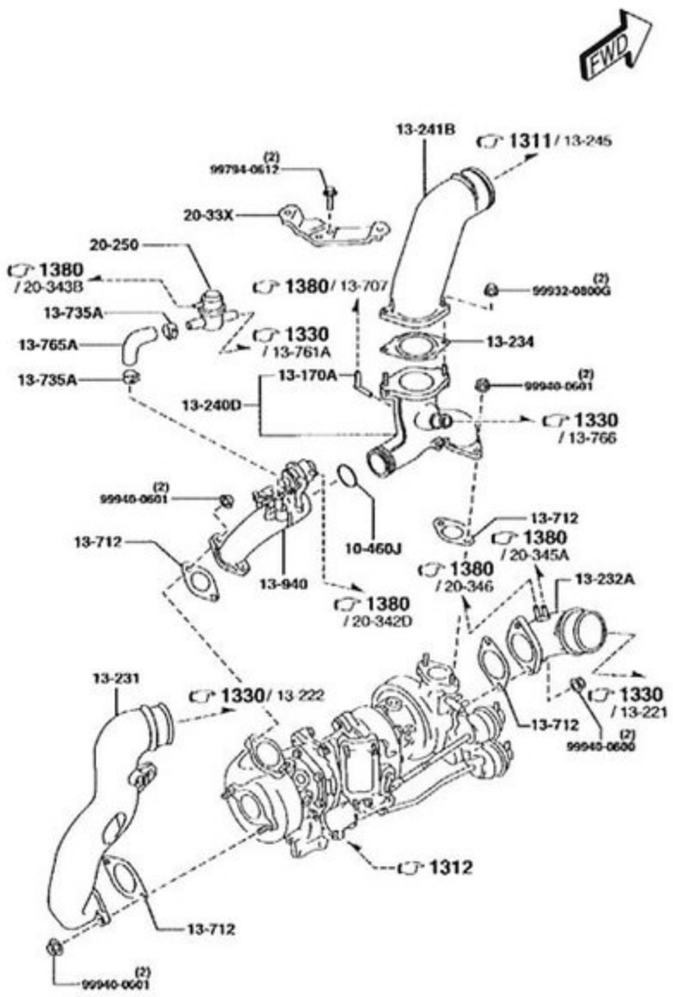

Ⅵ型

フューエルシステム 1320

品名コード	品名	部品番号	員数	適用記述
Ⅰ型				
13-157A	ｸﾘｯﾌﾟ	8574-13-157	8	
		B6B1-13-157	2	
13-428	ﾌﾟﾛﾃｸﾀｰ	N326-13-428A	2	
13-480	ﾌｭｰｴﾙ ﾌｨﾙﾀｰ&ﾎﾞﾃﾞｰ	N3A1-20-490	1	
13-496	ﾌｭｰｴﾙ ﾎｰｽ	N3A1-13-496	1	
13-785C	ﾎｰｽ ｸﾘｯﾌﾟ	N3A1-13-785	1	
13-888B	ﾊﾞｷｭｰﾑ ﾁｭｰﾌﾞ ﾌﾟﾛﾃｸﾀｰ	N3A3-13-888	1	920501 -
				FD3S 108606-
13-970	ｷｬﾆｽﾀｰ	N3A1-13-970	1	
13-971	ﾍﾞﾝﾁﾚｰｼｮﾝ ﾎｰｽ	N3A1-13-971	1	
13-972	ｴﾊﾞﾎﾟﾚｰｼｮﾝ ﾎｰｽ	N3A1-13-972	1	
13-973A	ｴﾊﾞﾎﾟﾚｰｼｮﾝ ﾎｰｽ	N3A3-13-97X	1	920501 -
				FD3S 108606-
45-125	ﾌｭｰｴﾙ ﾎｰｽ	99359-0814	2	
Ⅱ型				
13-157A	ｸﾘｯﾌﾟ	8574-13-157	8	ｲﾗｽﾄ NO.2
		B6B1-13-157	2	ｲﾗｽﾄ NO.1
13-428	ﾌﾟﾛﾃｸﾀｰ	N326-13-428A	2	
13-480	ﾌｭｰｴﾙ ﾌｨﾙﾀｰ&ﾎﾞﾃﾞｰ	N3A1-20-490	1	
13-496	ﾌｭｰｴﾙ ﾎｰｽ	N3A1-13-496	1	
13-785C	ﾎｰｽ ｸﾘｯﾌﾟ	N3A1-13-785	1	
13-888B	ﾊﾞｷｭｰﾑ ﾁｭｰﾌﾞ ﾌﾟﾛﾃｸﾀｰ	N3A3-13-888	1	
13-970	ｷｬﾆｽﾀｰ	N3A1-13-970	1	
13-971	ﾍﾞﾝﾁﾚｰｼｮﾝ ﾎｰｽ	N3A1-13-971	1	
13-972	ｴﾊﾞﾎﾟﾚｰｼｮﾝ ﾎｰｽ	N3A1-13-972	1	
13-973A	ｴﾊﾞﾎﾟﾚｰｼｮﾝ ﾎｰｽ	N3A3-13-97X	1	
45-125	ﾌｭｰｴﾙ ﾎｰｽ	99359-0814	2	
Ⅲ型				
13-157A	ｸﾘｯﾌﾟ	8574-13-157	8	ｲﾗｽﾄ NO.2
		B6B1-13-157	2	ｲﾗｽﾄ NO.1
13-428	ﾌﾟﾛﾃｸﾀｰ	N326-13-428A	2	
13-480	ﾌｭｰｴﾙ ﾌｨﾙﾀｰ&ﾎﾞﾃﾞｰ	N3A1-20-490	1	C (N3A1-13-480)
13-496	ﾌｭｰｴﾙ ﾎｰｽ	N3A1-13-496	1	
13-785C	ﾎｰｽ ｸﾘｯﾌﾟ	N3A1-13-785	1	
13-888B	ﾊﾞｷｭｰﾑ ﾁｭｰﾌﾞ ﾌﾟﾛﾃｸﾀｰ	N3A3-13-888	1	
13-970	ｷｬﾆｽﾀｰ	N3A1-13-970	1	
13-971	ﾍﾞﾝﾁﾚｰｼｮﾝ ﾎｰｽ	N3A1-13-971	1	
13-972	ｴﾊﾞﾎﾟﾚｰｼｮﾝ ﾎｰｽ	N3A1-13-972	1	
13-973A	ｴﾊﾞﾎﾟﾚｰｼｮﾝ ﾎｰｽ	N3A3-13-97X	1	
45-125	ﾌｭｰｴﾙ ﾎｰｽ	99359-0814	2	
Ⅳ型				
13-150B	ﾌｭｰｴﾙ ﾃﾞｨｽﾄﾘﾋﾞｭｰﾀｰ	N3B7-13-150	1	ﾌﾟﾗｲﾏﾘｰ
		N3D8-13-150	1	ｾｺﾝﾀﾞﾘｰ
13-153A	ｺﾈｸﾀｰ ﾎﾞﾙﾄ	N3B7-13-153	1	
13-157A	ｸﾘｯﾌﾟ	8574-13-157	6	ｲﾗｽﾄ NO.2
		B6B1-13-157	2	ｲﾗｽﾄ NO.1
13-421	ﾌｭｰｴﾙﾒｲﾝ ﾎｰｽ	N3D8-13-420	1	
13-421A	ﾌｭｰｴﾙﾒｲﾝ ﾎｰｽ	N370-13-415	2	
13-428	ﾌﾟﾛﾃｸﾀｰ	N326-13-428A	2	
13-440B	ﾌｭｰｴﾙ ﾌｨﾙﾀｰ ﾌﾞﾗｹｯﾄ	N3A1-13-484	1	
13-457C	ﾎﾞﾙﾄ	BP01-13-485	1	ｲﾗｽﾄ NO.1
		N3A1-13-485	2	ｲﾗｽﾄ NO.2
13-470	ﾌｭｰｴﾙ ﾌｨﾙﾀｰ	N3A1-13-480	1	
13-480	ﾌｭｰｴﾙ ﾌｨﾙﾀｰ&ﾎﾞﾃﾞｰ	N3A1-20-490	1	C (N3A1-13-480)
13-483D	ｶﾞｽｹｯﾄ	N236-13-483	2	
13-550J	ﾌｭｰｴﾙ ﾊﾟｲﾌﾟ	N3F1-13-290A	1	
13-785C	ﾎｰｽ ｸﾘｯﾌﾟ	N3A1-13-785	1	
13-888B	ﾊﾞｷｭｰﾑ ﾁｭｰﾌﾞ ﾌﾟﾛﾃｸﾀｰ	N3A3-13-888	1	
13-970	ｷｬﾆｽﾀｰ	N3A1-13-970	1	
13-971	ﾍﾞﾝﾁﾚｰｼｮﾝ ﾎｰｽ	N3A1-13-971	1	
13-972	ｴﾊﾞﾎﾟﾚｰｼｮﾝ ﾎｰｽ	N3A1-13-972	1	
13-973A	ｴﾊﾞﾎﾟﾚｰｼｮﾝ ﾎｰｽ	N3A3-13-97X	1	
45-125	ﾌｭｰｴﾙ ﾎｰｽ	99359-0814	2	
Ⅴ型				
13-157A	ｸﾘｯﾌﾟ	8574-13-157	6	ｲﾗｽﾄ NO.2

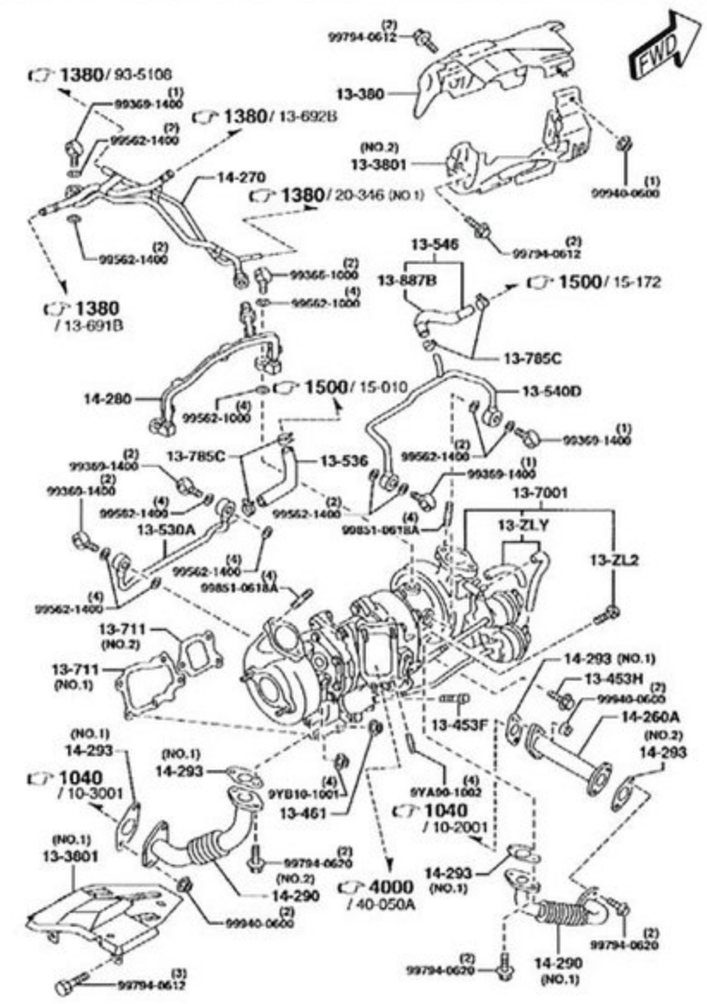

OV型

ツインターボ エアインテークシステム 1313

品名コード	品名	部品番号	員数	適用記述
Ⅰ型				
13-162B	IN. ﾏﾆﾎｰﾙﾄﾞ 'O' ﾘﾝｸﾞ	N3A1-13-162	1	
13-170A	ﾎｰｽ ｺﾈｸﾀｰ	N3A3-13-170	1	
13-230	ｴｱｰ ｲﾝﾃｰｸ ﾊﾟｲﾌﾟ	N3A1-13-230	1	
13-232A	ｴｱｰ ｲﾝﾃｰｸ ﾊﾟｲﾌﾟ	N3A1-13-232	1	
13-240D	ｴｱｰｲﾝﾃｰｸ ﾊﾟｲﾌﾟ	N3A1-13-24XA	1	
13-241B	ｴｱｰ ｲﾝﾃｰｸ ﾊﾟｲﾌﾟ	N3A1-13-240A	1	
13-247	ﾗﾊﾞｰ ｼﾞｮｲﾝﾄ	N3A2-13-247	1	
13-3382	ｽﾍﾟｰｻｰ	FE51-13-329	1	920610 -
				FD3S 110597-
13-363N	ﾏｳﾝﾃｨﾝｸﾞ ﾗﾊﾞｰ	FE51-13-363	3	
13-364A	ｽﾍﾟｰｻｰ	NF02-13-364	2	920610 -
				FD3S 110597-
		NF02-13-364	3	-920610
				FD3S -110597
13-712	ﾀｰﾎﾞ ｶﾞｽｹｯﾄ	N3A1-13-712	4	
13-735A	ﾎｰｽ ｸﾗﾝﾌﾟ	NF01-13-735	2	
13-765A	ｴｱｰ ﾎｰｽ	N3A1-13-765	1	
13-940	ｺﾝﾄﾛｰﾙ ﾊﾞﾙﾌﾞ	N3A1-13-36Y	1	-930720
				FD3S -118185
		N3C1-13-36Y	1	930720 -
				FD3S 118185-
20-250	ｴｱｰﾊﾞｲﾊﾟｽ ﾊﾞﾙﾌﾞ	N390-20-250	1	
20-33X	ﾊﾞｷｭｰﾑ ﾁｬﾝﾊﾞｰ ﾌﾞﾗｹｯﾄ	N3A1-20-33X	1	
Ⅱ型				
13-162B	IN. ﾏﾆﾎｰﾙﾄﾞ 'O' ﾘﾝｸﾞ	N3A1-13-162	1	
13-170A	ﾎｰｽ ｺﾈｸﾀｰ	N3A3-13-170	1	
13-230	ｴｱｰ ｲﾝﾃｰｸ ﾊﾟｲﾌﾟ	N3A1-13-230	1	-940210
				FD3S -203378
13-231	ｴｱｰ ﾊﾟｲﾌﾟ	N3A1-13-231	1	940210 -
				FD3S 203378-
13-232A	ｴｱｰ ｲﾝﾃｰｸ ﾊﾟｲﾌﾟ	N3A1-13-232	1	
13-240D	ｴｱｰｲﾝﾃｰｸ ﾊﾟｲﾌﾟ	N3A1-13-24XA	1	
13-241B	ｴｱｰ ｲﾝﾃｰｸ ﾊﾟｲﾌﾟ	N3A1-13-240A	1	
13-247	ﾗﾊﾞｰ ｼﾞｮｲﾝﾄ	N3A2-13-247	1	
13-3382	ｽﾍﾟｰｻｰ	FE51-13-329	1	
13-363N	ﾏｳﾝﾃｨﾝｸﾞ ﾗﾊﾞｰ	FE51-13-363	2	940210 -
				FD3S 203378-
		FE51-13-363	3	-940210
				FD3S -203378
13-364A	ｽﾍﾟｰｻｰ	NF02-13-364	1	940210 -
				FD3S 203378-
		NF02-13-364	2	-940210
				FD3S -203378
13-712	ﾀｰﾎﾞ ｶﾞｽｹｯﾄ	N3A1-13-712	4	
13-735A	ﾎｰｽ ｸﾗﾝﾌﾟ	NF01-13-735	2	
13-765A	ｴｱｰ ﾎｰｽ	N3A1-13-765	1	
13-940	ｺﾝﾄﾛｰﾙ ﾊﾞﾙﾌﾞ	N3C1-13-36Y	1	
20-250	ｴｱｰﾊﾞｲﾊﾟｽ ﾊﾞﾙﾌﾞ	N390-20-250	1	
20-33X	ﾊﾞｷｭｰﾑ ﾁｬﾝﾊﾞｰ ﾌﾞﾗｹｯﾄ	N3A1-20-33X	1	
Ⅲ型				
13-162B	IN. ﾏﾆﾎｰﾙﾄﾞ 'O' ﾘﾝｸﾞ	N3A1-13-162	1	AN (99542-05005)
13-170A	ﾎｰｽ ｺﾈｸﾀｰ	N3A3-13-170	1	
13-231	ｴｱｰ ﾊﾟｲﾌﾟ	N3A1-13-231	1	
13-232A	ｴｱｰ ｲﾝﾃｰｸ ﾊﾟｲﾌﾟ	N3A1-13-232	1	-941201
				FD3S -301568
		N3D8-13-232	1	941201 -
				FD3S 301568-
13-240D	ｴｱｰｲﾝﾃｰｸ ﾊﾟｲﾌﾟ	N3A1-13-24XA	1	
13-241B	ｴｱｰ ｲﾝﾃｰｸ ﾊﾟｲﾌﾟ	N3A1-13-240A	1	
13-247	ﾗﾊﾞｰ ｼﾞｮｲﾝﾄ	N3A2-13-247	1	
13-3382	ｽﾍﾟｰｻｰ	FE51-13-329	1	
13-363N	ﾏｳﾝﾃｨﾝｸﾞ ﾗﾊﾞｰ	FE51-13-363	2	
13-364A	ｽﾍﾟｰｻｰ	NF02-13-364	1	
13-712	ﾀｰﾎﾞ ｶﾞｽｹｯﾄ	N3A1-13-712	4	
13-735A	ﾎｰｽ ｸﾗﾝﾌﾟ	NF01-13-735	2	
13-765A	ｴｱｰ ﾎｰｽ	N3A1-13-765	1	
13-940	ｺﾝﾄﾛｰﾙ ﾊﾞﾙﾌﾞ	N3C1-13-36Y	1	
20-250	ｴｱｰﾊﾞｲﾊﾟｽ ﾊﾞﾙﾌﾞ	N390-20-250	1	
20-33X	ﾊﾞｷｭｰﾑ ﾁｬﾝﾊﾞｰ ﾌﾞﾗｹｯﾄ	N3A1-20-33X	1	
Ⅳ型				
13-162B	IN. ﾏﾆﾎｰﾙﾄﾞ 'O' ﾘﾝｸﾞ	N3A1-13-162	1	AN (99542-05005)
13-170A	ﾎｰｽ ｺﾈｸﾀｰ	N3A3-13-170	1	
13-231	ｴｱｰ ﾊﾟｲﾌﾟ	N3A1-13-231	1	
13-232A	ｴｱｰ ｲﾝﾃｰｸ ﾊﾟｲﾌﾟ	N3D8-13-232	1	
13-234	ｴｱｰｲﾝﾃｰｸﾊﾟｲﾌﾟ ｶﾞｽｹｯﾄ	N3F1-13-234	1	
13-240D	ｴｱｰｲﾝﾃｰｸ ﾊﾟｲﾌﾟ	N3F1-13-24X	1	
13-241B	ｴｱｰ ｲﾝﾃｰｸ ﾊﾟｲﾌﾟ	N3F1-13-242B	1	
13-7001	ﾀｰﾎﾞﾁｬｰｼﾞｬｰ	N3C1-13-700A	1	
13-712	ﾀｰﾎﾞ ｶﾞｽｹｯﾄ	N3A1-13-712	4	
13-735A	ﾎｰｽ ｸﾗﾝﾌﾟ	NF01-13-735	2	
13-765A	ｴｱｰ ﾎｰｽ	N3A1-13-765	1	
13-940	ｺﾝﾄﾛｰﾙ ﾊﾞﾙﾌﾞ	N3C1-13-36Y	1	
20-250	ｴｱｰﾊﾞｲﾊﾟｽ ﾊﾞﾙﾌﾞ	N390-20-250	1	
20-33X	ﾊﾞｷｭｰﾑ ﾁｬﾝﾊﾞｰ ﾌﾞﾗｹｯﾄ	N3F1-20-33X	1	
Ⅴ型				
13-162B	IN. ﾏﾆﾎｰﾙﾄﾞ 'O' ﾘﾝｸﾞ	99542-05005	1	000201 -
				FD3S 504388-
		N3A1-13-162	1	AN (99542-05005)
				-201
				FD3S -504388
13-170A	ﾎｰｽ ｺﾈｸﾀｰ	N3A3-13-170	1	
13-231	ｴｱｰ ﾊﾟｲﾌﾟ	N3A1-13-231	1	
13-232A	ｴｱｰ ｲﾝﾃｰｸ ﾊﾟｲﾌﾟ	N3D8-13-232	1	
				ｾｺﾝﾀﾞﾘｰ
14-293	ｵｲﾙﾊﾟｲﾌﾟ ｶﾞｽｹｯﾄ	N3A1-14-293	4	ｲﾗｽﾄ NO.1
				ﾌﾟﾗｲﾏﾘｰ
		N3A2-14-293	1	ｲﾗｽﾄ NO.2
				ﾌﾟﾗｲﾏﾘｰ
40-355B	ﾅｯﾄ	JE10-40-355	5	
Ⅲ型				
13-380	ﾋｰﾄ ｲﾝｼｭﾚｰﾀｰ	N3A1-13-380	1	ｲﾗｽﾄ NO.1
				-941201
				FD3S -301568
		N3A1-13-385A	1	ｲﾗｽﾄ NO.2
				-941201
				FD3S -301568
		N3C2-13-385	1	ｲﾗｽﾄ NO.2
				941201 -
				FD3S 301568-
13-3801	ｱﾌﾟｿｰﾊﾞｰ ﾌﾟﾚｰﾄ	N3A2-13-C80C	1	ｲﾗｽﾄ NO.1
		N3C8-13-C80	1	ｲﾗｽﾄ NO.2
				941201 -
				FD3S 301568-
13-396	ｻﾌﾞ ｲﾝｼｭﾚｰﾀｰ	N3A1-13-397A	1	-941101
				FD3S -301317
13-453F	ｲﾝｼｭﾚｰﾀｰ ﾎﾞﾙﾄ	N390-13-453A	2	
13-461	ﾅｯﾄ	E5B6-13-461B	1	
13-530A	ﾀｰﾎﾞ ｳｫｰﾀｰIN. ﾊﾟｲﾌﾟ	N3C1-13-530	1	
13-536	ﾀｰﾎﾞﾁｬｰｼﾞｬ ｳｫｰﾀｰ ﾎｰｽ	N3A1-13-53X	1	-951002
				FD3S -306052
13-540D	ｳｫｰﾀｰ ﾊﾟｲﾌﾟ	N3A1-13-540A	1	
13-546	ﾀｰﾎﾞﾁｬｰｼﾞｬｰ ｳｫｰﾀｰﾎｰｽ	N3A1-13-54X	1	
13-7001	ﾀｰﾎﾞﾁｬｰｼﾞｬｰ	N3C1-13-700	1	
13-711	ﾀｰﾎﾞ ﾁｬｰｼﾞｬｰ ｶﾞｽｹｯﾄ	N3A1-13-710	1	ｲﾗｽﾄ NO.1
				ﾌﾟﾗｲﾏﾘｰ
		N3A2-13-710	1	ｲﾗｽﾄ NO.2
				ｾｺﾝﾀﾞﾘｰ
13-885	ｽﾎﾟﾝｼﾞ ﾌﾟﾛﾃｸﾀｰ	N3A1-13-885	1	-951002
				FD3S -306052
13-887B	ｽﾎﾟﾝｼﾞ ﾌﾟﾛﾃｸﾀｰ	N3A1-13-887	1	
13-C80	ｱﾌﾟｿｰﾊﾞｰ ﾌﾟﾚｰﾄ	N3A7-13-C80B	1	-941201
				FD3S -301568
13-ZL2	T.ﾁｬｰｼﾞｬｰ ﾀｰﾋﾞﾝ ﾎﾞﾙﾄ	N3A1-13-ZL7	12	
13-ZLY	T.ﾁｬｰｼﾞｬｰﾊﾞｷｭｰﾑ ﾁｭｰﾌﾞ	N3A1-13-ZLY	1	
14-260A	F.ｶﾊﾞｰｵｲﾙ ｱｳﾄﾚｯﾄﾊﾟｲﾌﾟ	N3A1-14-260	1	
14-270	ｵｲﾙ ﾊﾟｲﾌﾟ	N3A1-14-270A	1	
14-280	ｵｲﾙ ﾊﾟｲﾌﾟ	N3A1-14-280A	1	
14-290	ｵｲﾙ ﾊﾟｲﾌﾟ	N3A1-14-290A	1	A (N3D8-14-290)
				ｲﾗｽﾄ NO.1
				ﾌﾟﾗｲﾏﾘｰ
				-950201
				FD3S -301905
		N3A2-14-290A	1	A (N3D9-14-290)
				ｲﾗｽﾄ NO.2
				ｾｺﾝﾀﾞﾘｰ
				-950201
				FD3S -301905
		N3D8-14-290	1	ｲﾗｽﾄ NO.1
				ﾌﾟﾗｲﾏﾘｰ
				950201 -
				FD3S 301905-
		N3D9-14-290	1	ｲﾗｽﾄ NO.2
				ｾｺﾝﾀﾞﾘｰ
				950201 -
				FD3S 301905-
14-293	ｵｲﾙﾊﾟｲﾌﾟ ｶﾞｽｹｯﾄ	N3A1-14-293	4	ｲﾗｽﾄ NO.1
				ﾌﾟﾗｲﾏﾘｰ
		N3A2-14-293	1	ｲﾗｽﾄ NO.2
				ｾｺﾝﾀﾞﾘｰ
40-355B	ﾅｯﾄ	JE10-40-355	5	-950106
				FD3S -301812
Ⅳ型				
13-380	ﾋｰﾄ ｲﾝｼｭﾚｰﾀｰ	N3C2-13-385	1	
13-3801	ｱﾌﾟｿｰﾊﾞｰ ﾌﾟﾚｰﾄ	N3A2-13-C80C	1	ｲﾗｽﾄ NO.1
		N3C8-13-C80	1	ｲﾗｽﾄ NO.2
13-453F	ｲﾝｼｭﾚｰﾀｰ ﾎﾞﾙﾄ	N390-13-453A	2	
13-453H	ﾎﾞﾙﾄ	NF02-13-453A	1	
13-461	ﾅｯﾄ	E5B6-13-461B	1	
13-530A	ﾀｰﾎﾞ ｳｫｰﾀｰIN. ﾊﾟｲﾌﾟ	N3C1-13-530	1	
13-536	ﾀｰﾎﾞﾁｬｰｼﾞｬ ｳｫｰﾀｰ ﾎｰｽ	N3A1-13-536	1	
13-540D	ｳｫｰﾀｰ ﾊﾟｲﾌﾟ	N3A1-13-540A	1	
13-546	ﾀｰﾎﾞﾁｬｰｼﾞｬｰ ｳｫｰﾀｰﾎｰｽ	N3A1-13-54X	1	
13-7001	ﾀｰﾎﾞﾁｬｰｼﾞｬｰ	N3C1-13-700A	1	255HP
				265HP
		N3G1-13-700	1	280HP
13-711	ﾀｰﾎﾞ ﾁｬｰｼﾞｬｰ ｶﾞｽｹｯﾄ	N3A1-13-710	1	ｲﾗｽﾄ NO.1
		N3A2-13-710	1	ｲﾗｽﾄ NO.2
13-785C	ﾎｰｽ ｸﾘｯﾌﾟ	N3G1-13-785	4	
13-887B	ｽﾎﾟﾝｼﾞ ﾌﾟﾛﾃｸﾀｰ	N3A1-13-887	1	
13-ZL2	T.ﾁｬｰｼﾞｬｰ ﾀｰﾋﾞﾝ ﾎﾞﾙﾄ	N3A1-13-ZL7	12	
13-ZLY	T.ﾁｬｰｼﾞｬｰﾊﾞｷｭｰﾑ ﾁｭｰﾌﾞ	N3A1-13-ZLYA	1	
14-260A	F.ｶﾊﾞｰｵｲﾙ ｱｳﾄﾚｯﾄﾊﾟｲﾌﾟ	N3A1-14-260	1	
14-270	ｵｲﾙ ﾊﾟｲﾌﾟ	N3F1-14-270A	1	
14-280	ｵｲﾙ ﾊﾟｲﾌﾟ	N3A1-14-280A	1	
14-290	ｵｲﾙ ﾊﾟｲﾌﾟ	N3D8-14-290	1	ｲﾗｽﾄ NO.1
		N3D9-14-290	1	ｲﾗｽﾄ NO.2
14-293	ｵｲﾙﾊﾟｲﾌﾟ ｶﾞｽｹｯﾄ	N3A1-14-293	4	ｲﾗｽﾄ NO.1
		N3A2-14-293	1	ｲﾗｽﾄ NO.2
Ⅴ型				
13-380	ﾋｰﾄ ｲﾝｼｭﾚｰﾀｰ	N3C2-13-385	1	
13-3801	ｱﾌﾟｿｰﾊﾞｰ ﾌﾟﾚｰﾄ	N3A2-13-C80C	1	ｲﾗｽﾄ NO.1
		N3C8-13-C80	1	ｲﾗｽﾄ NO.2
13-453F	ｲﾝｼｭﾚｰﾀｰ ﾎﾞﾙﾄ	N390-13-453A	2	
13-453H	ﾎﾞﾙﾄ	NF02-13-453A	1	
13-461	ﾅｯﾄ	E5B6-13-461B	1	
13-530A	ﾀｰﾎﾞ ｳｫｰﾀｰIN. ﾊﾟｲﾌﾟ	N3C1-13-530	1	
13-536	ﾀｰﾎﾞﾁｬｰｼﾞｬ ｳｫｰﾀｰ ﾎｰｽ	N3A1-13-536	1	
13-540D	ｳｫｰﾀｰ ﾊﾟｲﾌﾟ	N3A1-13-540A	1	
13-546	ﾀｰﾎﾞﾁｬｰｼﾞｬｰ ｳｫｰﾀｰﾎｰｽ	N3A1-13-54X	1	
13-7001	ﾀｰﾎﾞﾁｬｰｼﾞｬｰ	N3C1-13-700A	1	255HP
				265HP
		N3G1-13-700	1	280HP
13-711	ﾀｰﾎﾞ ﾁｬｰｼﾞｬｰ ｶﾞｽｹｯﾄ	N3A1-13-710	1	ｲﾗｽﾄ NO.1
		N3A2-13-710	1	ｲﾗｽﾄ NO.2
13-785C	ﾎｰｽ ｸﾘｯﾌﾟ	N3G1-13-785	4	
13-887B	ｽﾎﾟﾝｼﾞ ﾌﾟﾛﾃｸﾀｰ	N3A1-13-887	1	
13-C80	ｱﾌﾟｿｰﾊﾞｰ ﾌﾟﾚｰﾄ	N3C8-13-C80	1	
13-ZL2	T.ﾁｬｰｼﾞｬｰ ﾀｰﾋﾞﾝ ﾎﾞﾙﾄ	N3A1-13-ZL7	12	
13-ZLY	T.ﾁｬｰｼﾞｬｰﾊﾞｷｭｰﾑ ﾁｭｰﾌﾞ	N3A1-13-ZLYA	1	
14-260A	F.ｶﾊﾞｰｵｲﾙ ｱｳﾄﾚｯﾄﾊﾟｲﾌﾟ	N3A1-14-260	1	
14-270	ｵｲﾙ ﾊﾟｲﾌﾟ	N3F1-14-270A	1	
14-280	ｵｲﾙ ﾊﾟｲﾌﾟ	N3A1-14-280A	1	
14-280A	ｵｲﾙ ﾊﾟｲﾌﾟ	N3D9-14-290	1	
14-285	ｵｲﾙﾊﾟｲﾌﾟ ｶﾞｽｹｯﾄ	N3A2-14-293	1	
14-290	ｵｲﾙ ﾊﾟｲﾌﾟ	N3D8-14-290	1	
14-293	ｵｲﾙﾊﾟｲﾌﾟ ｶﾞｽｹｯﾄ	N3A1-14-293	4	

13-ZG7	ﾌｭｰｴﾙ DIS. ｽｸﾘｭｰ	J503-13-ZG7	2	ｲﾗｽﾄ NO.1
				ﾌﾟﾗｲﾏﾘｰ
		J503-13-ZG7	4	ｲﾗｽﾄ NO.1
				ｾｺﾝﾀﾞﾘｰ
		N3A3-13-ZG7	4	ｲﾗｽﾄ NO.2
18-840C	ｳｫｰﾀｰ ﾃﾝﾌﾟ. ｾﾝｻｰ	N391-18-840	1	ｾｺﾝﾀﾞﾘｰ

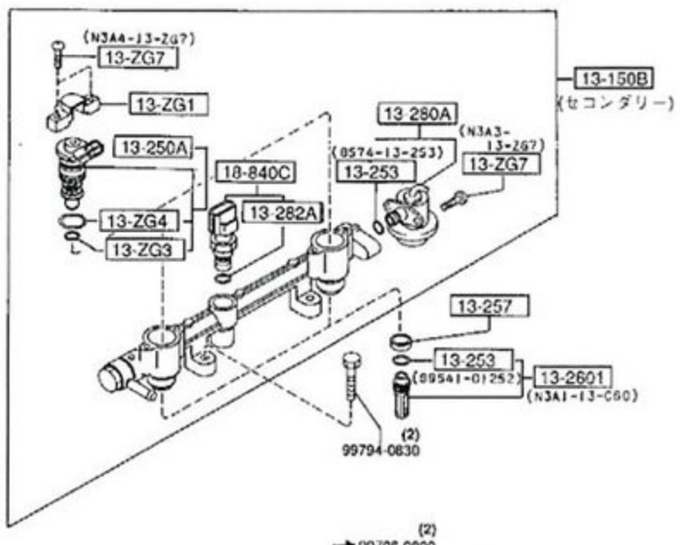

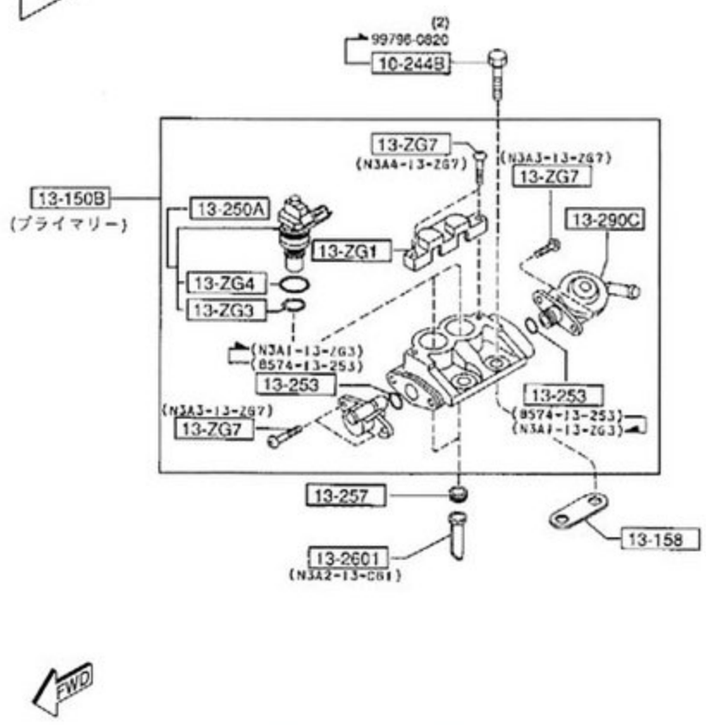

O I型

エアクリーナー 1330

品名コード	品名	部品番号	員数	適用記述
I型				
13-201A	ﾌﾚｯｼｭ ｴｱｰ ﾀﾞｸﾄ	N3A1-13-200	1	
13-203	ﾗﾊﾞｰ ｼｰﾙ	N3A1-13-203	1	
13-221	ｴｱｰ ﾎｰｽ	N3A1-13-220	1	
13-221A	ｴｱｰ ﾎｰｽ	N3A1-13-221A	1	
13-247	ﾗﾊﾞｰ ｼﾞｮｲﾝﾄ	N3A3-13-247	1	
13-248	ﾗﾊﾞｰ ｼﾞｮｲﾝﾄ	N3A1-13-247	2	911209 -
				FD3S 100230-
		N3A1-13-247	3	-911209
				FD3S -100230
13-302	ｴｱｰ ｸﾘｰﾅｰ ﾎﾞﾙﾄ	F201-13-302A	2	
13-310	ｴｱｰ ｸﾘｰﾅｰ ﾌﾞﾗｹｯﾄ	N3A1-20-200	1	
13-320	ｴｱｰ ｸﾘｰﾅｰ	N3A1-13-320	1	
13-347C	ﾗﾊﾞｰ ｼﾞｮｲﾝﾄ	N3A1-13-249	1	911209 -
				FD3S 100230-
13-363N	ﾏｳﾝﾃｨﾝｸﾞ ﾗﾊﾞｰ	NF01-13-363	1	-920101
				FD3S -100927
13-364A	ｽﾍﾟｰｻｰ	NF01-13-364	1	-920101
				FD3S -100927
13-735A	ﾎｰｽ ｸﾗﾝﾌﾟ	N3A1-13-735	3	920101 -
				FD3S 100927-
		N3A1-13-735	4	-920101
				FD3S -100927
		NF01-13-735	7	
13-751E	ｴｱｰ ﾎｰｽ	N3A1-13-75XA	1	-920101
				FD3S -100927
		N3A4-13-75X	1	920101 - 920130
				FD3S 100927-102540
		N3A4-13-75XA	1	920130 -
				FD3S 102540-
13-752C	ｴｱｰ ﾎｰｽ	N3A4-13-752	1	920101 -
				FD3S 100927-
13-761A	ｴｱｰ ﾎｰｽ	N3A2-13-760	1	-930426
				FD3S -117383
		N3A2-13-768	1	930426 -
				FD3S 117383-
13-766	ｴｱｰ ﾎｰｽ	N3A1-13-766	1	
13-766B	ｴｱｰ ﾎｰｽ	N3A1-13-767	1	
13-786B	ﾎｰｽ ｸﾘｯﾌﾟ	N3A2-13-786	4	911118 - 920101
				FD3S 100070-100927
		N3A2-13-786	5	-911118
				FD3S -100070
		N3A3-13-786	1	911118 - 920101
				FD3S 100070-100927
		N3A3-13-786	5	920101 -
				FD3S 100927-
13-887B	ｽﾎﾟﾝｼﾞ ﾌﾟﾛﾃｸﾀｰ	N3A2-13-885	1	-930310
				FD3S -116854
		N3A4-13-887	1	920130 - 930622
				FD3S 102540-117823
		N3A4-13-887	2	930622 -
				FD3S 117823-
13-888B	ﾊﾞｷｭｰﾑ ﾁｭｰﾌﾞ ﾌﾟﾛﾃｸﾀｰ	N3A4-13-888	1	920101 - 930622
				FD3S 100927-117823
13-889A	ﾌﾟﾛﾃｸﾀｰ	N3A1-13-889A	2	-920101
				FD3S -100927
		N3A4-13-889	1	920101 - 930622
				FD3S 100927-117823
13-C9Y	ﾘﾘｰﾌﾌﾊﾟｲﾌﾟ	N3A1-13-C9YA	1	-920101
				FD3S -100927
20-210	ｴｱｰ ｸﾘｰﾅｰ ﾌﾞﾗｹｯﾄ	N3A1-20-210	1	
20-220	ｴｱｰ ｸﾘｰﾅｰ ﾌﾞﾗｹｯﾄ	N3A1-20-220	1	-920122
				FD3S -102012
		N3A2-20-220	1	920122 -
				FD3S 102012-
20-250	ｴｱｰﾊﾞｲﾊﾟｽ ﾊﾞﾙﾌﾞ	N3A1-20-250	1	
20-751	ｴｱｰ ﾎｰｽ	N3A1-20-751	1	
23-603	ｴｱｰｸﾘｰﾅｰ ｴﾚﾒﾝﾄ	N3A1-13-Z40	1	
23-610E	ｲﾝｼｭﾚｰﾀｰ	HE19-23-610	3	
23-616E	ﾊﾟｲﾌﾟ	HE19-23-616	3	
23-6731	ｴｱｰ ｸﾘｰﾅｰ ｶﾊﾞｰ	N3A1-13-Z01	1	

		N3A2-13-C61	2	ｲﾗｽﾄ NO.2
13-280A	ﾌﾟﾚｯｼｬｰ ﾚｷﾞｭﾚｰﾀｰ	N3A1-13-280	1	ｾｺﾝﾀﾞﾘｰ
13-282A	ﾌﾟﾚｯｼｬｰ ﾚｷﾞ ｵﾌﾞﾘﾝｸﾞ	N253-13-282	1	ｾｺﾝﾀﾞﾘｰ
13-290C	ﾊﾞﾙﾌﾞｾｰｼｮﾝ ﾀﾞﾝﾊﾟｰ	N3A2-20-180	1	ﾌﾟﾗｲﾏﾘｰ
13-ZG1	ｲﾝｼﾞｪｸﾀｰ ｶﾊﾞｰ	JE48-13-ZG1	2	ｾｺﾝﾀﾞﾘｰ
		N390-13-ZG1	1	ﾌﾟﾗｲﾏﾘｰ
13-ZG3	ｲﾝｼﾞｪｸﾀｰ ｵﾌﾞﾘﾝｸﾞ	NF01-13-ZG3	4	
13-ZG4	ｲﾝｼﾞｪｸﾀｰ ｵﾌﾞﾘﾝｸﾞ	NF01-13-ZG4	4	
13-ZG7	ﾌｭｰｴﾙ DIS. ｽｸﾘｭｰ	J503-13-ZG7	2	ｲﾗｽﾄ NO.2
				ﾌﾟﾗｲﾏﾘｰ
				950601 -
				FD3S 304603-
		J503-13-ZG7	4	ｲﾗｽﾄ NO.2
				ｾｺﾝﾀﾞﾘｰ
				941121 -
				FD3S 301477-
		N3A3-13-ZG7	2	ｲﾗｽﾄ NO.1
				ｾｺﾝﾀﾞﾘｰ
		N3A3-13-ZG7	4	ｲﾗｽﾄ NO.1
				ﾌﾟﾗｲﾏﾘｰ
		N3A4-13-ZG7	2	A (JE48-13-ZG7)
				ｲﾗｽﾄ NO.2
				ﾌﾟﾗｲﾏﾘｰ
				-950601
				FD3S -304603
		N3A4-13-ZG7	4	A (JE48-13-ZG7)
				ｲﾗｽﾄ NO.2
				ｾｺﾝﾀﾞﾘｰ
				-941121
				FD3S -301477
18-840C	ｳｫｰﾀｰ ﾃﾝﾌﾟ. ｾﾝｻｰ	N391-18-840	1	ｾｺﾝﾀﾞﾘｰ
IV型				
13-150B	ﾌｭｰｴﾙ ﾃﾞｨｽﾄﾘﾋﾞｭｰﾀｰ	N3B7-13-150	1	ﾌﾟﾗｲﾏﾘｰ
		N3D8-13-150	1	ｾｺﾝﾀﾞﾘｰ
13-158	ﾌｭｰｴﾙ ﾃﾞｨｽﾄ ｲﾝｼｭﾚｰﾀｰ	N326-13-158	1	
13-250A	ﾌｭｰｴﾙ ｲﾝｼﾞｪｸﾀｰ	N3A1-13-250	2	ﾌﾟﾗｲﾏﾘｰ
		N3A2-13-250	2	ｾｺﾝﾀﾞﾘｰ
13-253	O ﾘﾝｸﾞ	8574-13-253	1	ｲﾗｽﾄ NO.2
				ｾｺﾝﾀﾞﾘｰ
		99541-01252	2	ｲﾗｽﾄ NO.3
		N3A1-13-ZG3	2	ｲﾗｽﾄ NO.1
				ﾌﾟﾗｲﾏﾘｰ
13-257	ｲﾝｼﾞｪｸｼｮﾝ ｲﾝｼｭﾚｰﾀｰ	N3A1-13-257	2	ﾌﾟﾗｲﾏﾘｰ
		NF01-13-257A	2	ｾｺﾝﾀﾞﾘｰ
13-2601	ｴｱｰ ﾌﾟﾘｰﾄﾞ ｿｹｯﾄ	N3A1-13-C60	2	ｲﾗｽﾄ NO.1
				ｾｺﾝﾀﾞﾘｰ
		N3A2-13-C61	2	ｲﾗｽﾄ NO.2
				ﾌﾟﾗｲﾏﾘｰ
13-280A	ﾌﾟﾚｯｼｬｰ ﾚｷﾞｭﾚｰﾀｰ	N3A1-13-280	1	ｾｺﾝﾀﾞﾘｰ
13-282A	ﾌﾟﾚｯｼｬｰ ﾚｷﾞ ｵﾌﾞﾘﾝｸﾞ	N253-13-282	1	ｾｺﾝﾀﾞﾘｰ
13-290C	ﾊﾞﾙﾌﾞｾｰｼｮﾝ ﾀﾞﾝﾊﾟｰ	N3A2-20-180	1	ﾌﾟﾗｲﾏﾘｰ
13-ZG1	ｲﾝｼﾞｪｸﾀｰ ｶﾊﾞｰ	J503-13-ZG1	2	ｾｺﾝﾀﾞﾘｰ
		N390-13-ZG1	1	ﾌﾟﾗｲﾏﾘｰ
13-ZG3	ｲﾝｼﾞｪｸﾀｰ ｵﾌﾞﾘﾝｸﾞ	NF01-13-ZG3	4	ﾌﾟﾗｲﾏﾘｰ
13-ZG4	ｲﾝｼﾞｪｸﾀｰ ｵﾌﾞﾘﾝｸﾞ	NF01-13-ZG4	4	
13-ZG7	ﾌｭｰｴﾙ DIS. ｽｸﾘｭｰ	J503-13-ZG7	2	ｲﾗｽﾄ NO.1
				ﾌﾟﾗｲﾏﾘｰ
		J503-13-ZG7	4	ｲﾗｽﾄ NO.1
				ｾｺﾝﾀﾞﾘｰ
		N3A3-13-ZG7	4	ｲﾗｽﾄ NO.2
18-840C	ｳｫｰﾀｰ ﾃﾝﾌﾟ. ｾﾝｻｰ	N391-18-840	1	ｾｺﾝﾀﾞﾘｰ
V型				
13-150B	ﾌｭｰｴﾙ ﾃﾞｨｽﾄﾘﾋﾞｭｰﾀｰ	N3B7-13-150	1	ﾌﾟﾗｲﾏﾘｰ
		N3D8-13-150	1	ｾｺﾝﾀﾞﾘｰ
13-153A	ｺﾈｸﾀｰ ﾎﾞﾙﾄ	N3B7-13-153	1	
13-158	ﾌｭｰｴﾙ ﾃﾞｨｽﾄ ｲﾝｼｭﾚｰﾀｰ	N326-13-158	1	
13-250A	ﾌｭｰｴﾙ ｲﾝｼﾞｪｸﾀｰ	N3A1-13-250	2	ﾌﾟﾗｲﾏﾘｰ
		N3A2-13-250	2	ｾｺﾝﾀﾞﾘｰ
13-253	O ﾘﾝｸﾞ	8574-13-253	1	ｲﾗｽﾄ NO.2
				ｾｺﾝﾀﾞﾘｰ
		99541-01252	2	ｲﾗｽﾄ NO.3
		N3A1-13-ZG3	1	ｲﾗｽﾄ NO.1
				ﾌﾟﾗｲﾏﾘｰ
13-257	ｲﾝｼﾞｪｸｼｮﾝ ｲﾝｼｭﾚｰﾀｰ	N3A1-13-257	2	ﾌﾟﾗｲﾏﾘｰ
		NF01-13-257A	2	ｾｺﾝﾀﾞﾘｰ
13-2601	ｴｱｰ ﾌﾟﾘｰﾄﾞ ｿｹｯﾄ	N3A1-13-C60	2	ｲﾗｽﾄ NO.1
		N3A2-13-C61	2	ｲﾗｽﾄ NO.2
13-280A	ﾌﾟﾚｯｼｬｰ ﾚｷﾞｭﾚｰﾀｰ	N3A1-13-280	1	ｾｺﾝﾀﾞﾘｰ
13-282A	ﾌﾟﾚｯｼｬｰ ﾚｷﾞ ｵﾌﾞﾘﾝｸﾞ	N253-13-282	1	ｾｺﾝﾀﾞﾘｰ
13-283A	O ﾘﾝｸﾞ	8574-13-253	1	ｾｺﾝﾀﾞﾘｰ
13-290C	ﾊﾞﾙﾌﾞｾｰｼｮﾝ ﾀﾞﾝﾊﾟｰ	N3A2-20-180	1	ﾌﾟﾗｲﾏﾘｰ
13-320N	O ﾘﾝｸﾞ	99541-01252	2	
13-421	ﾌｭｰｴﾙﾒｲﾝ ﾎｰｽ	N3D8-13-420	1	
13-483D	ｶﾞｽｹｯﾄ	N236-13-483	2	
13-ZG1	ｲﾝｼﾞｪｸﾀｰ ｶﾊﾞｰ	J503-13-ZG1	2	ｾｺﾝﾀﾞﾘｰ
		N390-13-ZG1	1	ﾌﾟﾗｲﾏﾘｰ
13-ZG3	ｲﾝｼﾞｪｸﾀｰ ｵﾌﾞﾘﾝｸﾞ	NF01-13-ZG3	4	
13-ZG4	ｲﾝｼﾞｪｸﾀｰ ｵﾌﾞﾘﾝｸﾞ	NF01-13-ZG4	4	

		B6B1-13-157	2	ｲﾗｽﾄ NO.1
13-421A	ﾌｭｰｴﾙﾒｲﾝ ﾎｰｽ	N370-13-415	2	
13-428	ﾌﾟﾛﾃｸﾀｰ	N326-13-428A	2	
13-440B	ﾌｭｰｴﾙ ﾌｨﾙﾀｰ ﾌﾞﾗｹｯﾄ	N3A1-13-484	1	
13-457C	ﾎﾞﾙﾄ	BP01-13-485	1	ｲﾗｽﾄ NO.1
		N3A1-13-485	2	ｲﾗｽﾄ NO.2
13-470	ﾌｭｰｴﾙ ﾌｨﾙﾀｰ	N3A1-13-480	1	
13-480	ﾌｭｰｴﾙ ﾌｨﾙﾀｰ&ﾎﾞﾃﾞｰ	N3A1-20-490	1	C (N3A1-13-480)
13-550J	ﾌｭｰｴﾙ ﾊﾟｲﾌﾟ	N3F1-13-290A	1	
13-785C	ﾎｰｽ ｸﾘｯﾌﾟ	N3A1-13-785	1	
13-888B	ﾊﾞｷｭｰﾑ ﾁｭｰﾌﾞ ﾌﾟﾛﾃｸﾀｰ	N3A3-13-888	1	
13-970	ｷｬﾆｽﾀｰ	N3A1-13-970	1	
13-971	ﾍﾞﾝﾁﾚｰｼｮﾝ ﾎｰｽ	N3A1-13-971	1	
13-972	ｴﾊﾞﾎﾟﾚｰｼｮﾝ ﾎｰｽ	N3A1-13-972	1	
13-973A	ｴﾊﾞﾎﾟﾚｰｼｮﾝ ﾎｰｽ	N3A3-13-97X	1	
45-125	ﾌｭｰｴﾙ ﾎｰｽ	99359-0814	2	
VI型				
13-157	ｸﾘｯﾌﾟ	8574-13-157	6	
13-157A	ｸﾘｯﾌﾟ	B6B1-13-157	2	
13-421A	ﾌｭｰｴﾙﾒｲﾝ ﾎｰｽ	N370-13-415	2	
13-428	ﾌﾟﾛﾃｸﾀｰ	N326-13-428A	2	
13-440B	ﾌｭｰｴﾙ ﾌｨﾙﾀｰ ﾌﾞﾗｹｯﾄ	N3A1-13-484	1	
13-457C	ﾎﾞﾙﾄ	BP01-13-485	1	
13-461C	ﾎﾞﾙﾄ	N3A1-13-485	2	
13-470	ﾌｭｰｴﾙ ﾌｨﾙﾀｰ	N3A1-13-480	1	
13-480	ﾌｭｰｴﾙ ﾌｨﾙﾀｰ&ﾎﾞﾃﾞｰ	N3A1-20-490	1	C (N3A1-13-480)
13-550J	ﾌｭｰｴﾙ ﾊﾟｲﾌﾟ	N3F1-13-290A	1	
13-785C	ﾎｰｽ ｸﾘｯﾌﾟ	N3A1-13-785	1	
13-888B	ﾊﾞｷｭｰﾑ ﾁｭｰﾌﾞ ﾌﾟﾛﾃｸﾀｰ	N3A3-13-888	1	
13-970	ｷｬﾆｽﾀｰ	N3A1-13-970	1	
13-971	ﾍﾞﾝﾁﾚｰｼｮﾝ ﾎｰｽ	N3A1-13-971	1	
13-972	ｴﾊﾞﾎﾟﾚｰｼｮﾝ ﾎｰｽ	N3A1-13-972	1	
13-973A	ｴﾊﾞﾎﾟﾚｰｼｮﾝ ﾎｰｽ	N3A3-13-97X	1	
45-125	ﾌｭｰｴﾙ ﾎｰｽ	99359-0814	2	

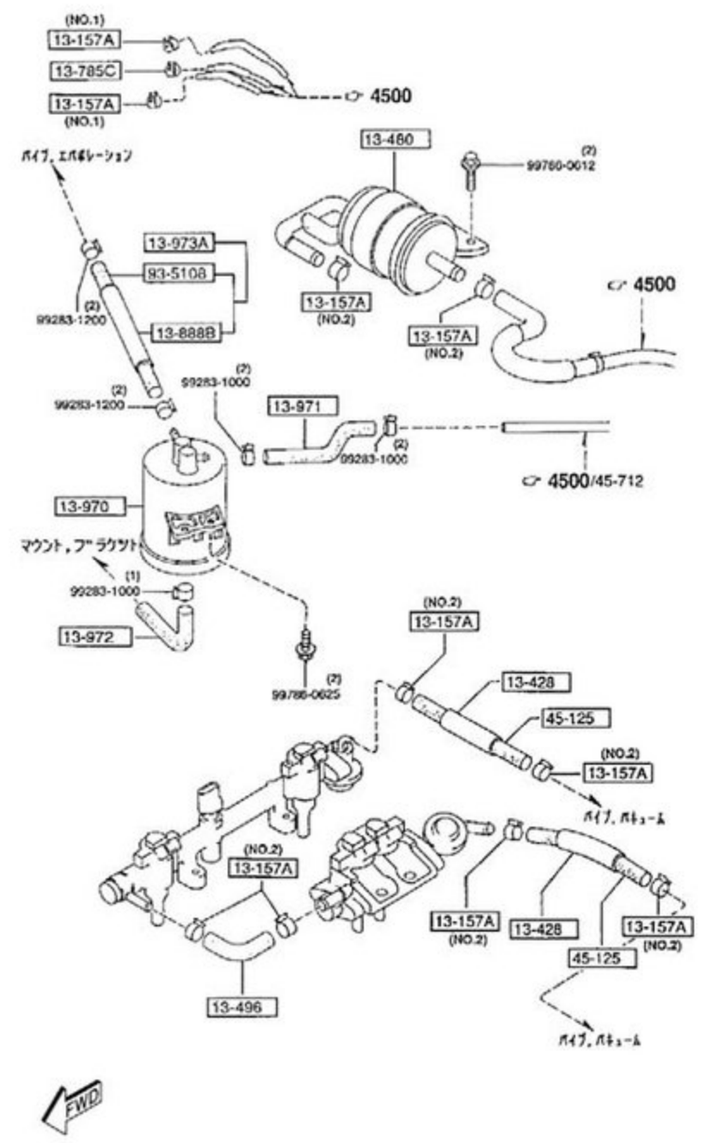

O II型

フューエルディストリビューター 1325

品名コード	品名	部品番号	員数	適用記述
I型				
10-244B	ｲﾝｼﾞｪｸｼｮﾝﾎﾟﾝﾌﾟ ﾎﾞﾙﾄ	4767-10-244	2	-930901
				FD3S -201105
13-150B	ﾌｭｰｴﾙ ﾃﾞｨｽﾄﾘﾋﾞｭｰﾀｰ	N3A1-13-150	1	ﾌﾟﾗｲﾏﾘｰ
		N3A2-13-150	1	ｾｺﾝﾀﾞﾘｰ
13-158	ﾌｭｰｴﾙ ﾃﾞｨｽﾄ ｲﾝｼｭﾚｰﾀｰ	N326-13-158	1	
13-250A	ﾌｭｰｴﾙ ｲﾝｼﾞｪｸﾀｰ	N3A1-13-250	2	ﾌﾟﾗｲﾏﾘｰ
		N3A2-13-250	2	ｾｺﾝﾀﾞﾘｰ
13-253	O ﾘﾝｸﾞ	8574-13-253	1	920317 -
				FD3S 105787-
		8574-13-253	3	-920317
				FD3S -105787
		99541-01252	2	
		N3A1-13-ZG3	2	920317 -
				FD3S 105787-
13-257	ｲﾝｼﾞｪｸｼｮﾝ ｲﾝｼｭﾚｰﾀｰ	N3A1-13-257	2	ﾌﾟﾗｲﾏﾘｰ
		NF01-13-257A	2	ｾｺﾝﾀﾞﾘｰ
13-2601	ｴｱｰ ﾌﾟﾘｰﾄﾞ ｿｹｯﾄ	N3A1-13-C60	2	ｾｺﾝﾀﾞﾘｰ
		N3A2-13-C61	2	ﾌﾟﾗｲﾏﾘｰ
13-280A	ﾌﾟﾚｯｼｬｰ ﾚｷﾞｭﾚｰﾀｰ	N3A1-13-280	1	
13-282A	ﾌﾟﾚｯｼｬｰ ﾚｷﾞ ｵﾌﾞﾘﾝｸﾞ	N253-13-282	1	ｾｺﾝﾀﾞﾘｰ
13-290C	ﾊﾞﾙﾌﾞｾｰｼｮﾝ ﾀﾞﾝﾊﾟｰ	N3A2-20-180	1	ﾌﾟﾗｲﾏﾘｰ
13-ZG1	ｲﾝｼﾞｪｸﾀｰ ｶﾊﾞｰ	JE48-13-ZG1	2	ｾｺﾝﾀﾞﾘｰ
		N390-13-ZG1	1	ﾌﾟﾗｲﾏﾘｰ
13-ZG3	ｲﾝｼﾞｪｸﾀｰ ｵﾌﾞﾘﾝｸﾞ	NF01-13-ZG3	4	
13-ZG4	ｲﾝｼﾞｪｸﾀｰ ｵﾌﾞﾘﾝｸﾞ	NF01-13-ZG4	4	
13-ZG7	ﾌｭｰｴﾙ DIS. ｽｸﾘｭｰ	N3A3-13-ZG7	2	ｾｺﾝﾀﾞﾘｰ
		N3A3-13-ZG7	4	ﾌﾟﾗｲﾏﾘｰ
		N3A4-13-ZG7	2	ﾌﾟﾗｲﾏﾘｰ
		N3A4-13-ZG7	4	ｾｺﾝﾀﾞﾘｰ
18-840C	ｳｫｰﾀｰ ﾃﾝﾌﾟ. ｾﾝｻｰ	N391-18-840	1	ｾｺﾝﾀﾞﾘｰ
II型				
10-244B	ｲﾝｼﾞｪｸｼｮﾝﾎﾟﾝﾌﾟ ﾎﾞﾙﾄ	4767-10-244	2	-930901
				FD3S -201105
13-150B	ﾌｭｰｴﾙ ﾃﾞｨｽﾄﾘﾋﾞｭｰﾀｰ	N3A1-13-150	1	ﾌﾟﾗｲﾏﾘｰ
		N3A2-13-150	1	ｾｺﾝﾀﾞﾘｰ
13-158	ﾌｭｰｴﾙ ﾃﾞｨｽﾄ ｲﾝｼｭﾚｰﾀｰ	N326-13-158	1	
13-250A	ﾌｭｰｴﾙ ｲﾝｼﾞｪｸﾀｰ	N3A1-13-250	2	ﾌﾟﾗｲﾏﾘｰ
		N3A2-13-250	2	ｾｺﾝﾀﾞﾘｰ
13-253	O ﾘﾝｸﾞ	8574-13-253	1	ｲﾗｽﾄ NO.2
				ｾｺﾝﾀﾞﾘｰ
		99541-01252	2	ｲﾗｽﾄ NO.3
				ｾｺﾝﾀﾞﾘｰ
		N3A1-13-ZG3	2	ｲﾗｽﾄ NO.1
				ﾌﾟﾗｲﾏﾘｰ
13-257	ｲﾝｼﾞｪｸｼｮﾝ ｲﾝｼｭﾚｰﾀｰ	N3A1-13-257	2	ﾌﾟﾗｲﾏﾘｰ
		NF01-13-257A	2	ｾｺﾝﾀﾞﾘｰ
13-2601	ｴｱｰ ﾌﾟﾘｰﾄﾞ ｿｹｯﾄ	N3A1-13-C60	2	ｲﾗｽﾄ NO.1

		N3A7-13-W60	1	MT
				940725 -
				FD3S 300115-
13-W64	ｽﾛｯﾄﾙ ﾚﾊﾞｰ	N3A7-13-W64	1	MT
		N3A8-13-W64	1	AT
13-W68	ﾅｯﾄ	N3A1-13-W68	1	
13-W69	O ﾘﾝｸﾞ	N390-13-W69	1	
13-W6X	ｽﾛｯﾄﾙ ﾎﾞﾃﾞｰ ﾚﾊﾞｰ ｾｯﾄ	N3A7-13-W6X	1	MT
		N3A8-13-W6X	1	AT
13-W70	ｽﾛｯﾄﾙﾎﾞﾃﾞｰ ｽｸﾘｭｰ ｾｯﾄ	N3A1-13-W70	1	
13-W76	ｱｲﾄﾞﾙ ｱｼﾞｬｽﾄ ｽｸﾘｭｰ	N3A1-13-W76	1	
13-W7X	ｽﾛｯﾄﾙﾎﾞﾃﾞｰ ﾎﾙﾀﾞｰ ｾｯﾄ	N3A7-13-W7X	1	
13-W80	ﾀﾞｯｼｭﾎﾟｯﾄ ﾌﾞﾗｹｯﾄ ｾｯﾄ	N3A1-13-W80	1	
13-W86	ﾌｧｰｽﾄ ｱｲﾄﾞﾙ ｶﾑ	N3A1-13-W86	1	
13-W87	ｻｰﾓ ﾜｯｸｽ	N3A1-13-W87	1	
13-W89	ｻｰﾓ ｶﾞｽｹｯﾄ	N3A1-13-W89	1	A (N3A1-13-W89A)
13-W8Y	ﾜｯｸｽ ﾊｳｼﾞﾝｸﾞ	N3A1-13-W8Y	1	
18-9101	ｽﾛｯﾄﾙ ｾﾝｻｰ	N3A1-18-911	1	MT
		N3A2-18-911	1	AT
20-190A	ﾀﾞｯｼｭ ﾎﾟｯﾄ	N350-20-190	1	
23-356B	ｽﾄｯﾌﾟ ﾘﾝｸﾞ	N236-23-356	1	
Ⅳ型				
13-650E	ｽﾛｯﾄﾙ ﾎﾞﾃﾞｰ	N3F1-13-640	1	MT
		N3F2-13-640A	1	AT
13-W60	ｽﾛｯﾄﾙ ｽﾌﾟﾘﾝｸﾞ ｾｯﾄ	N3A2-13-W60	1	AT
		N3A7-13-W60	1	MT
13-W64	ｽﾛｯﾄﾙ ﾚﾊﾞｰ	N3F1-13-W64	1	MT
		N3F2-13-W64	1	AT
13-W68	ﾅｯﾄ	N3A1-13-W68	1	
13-W69	O ﾘﾝｸﾞ	N390-13-W69	1	
13-W6X	ｽﾛｯﾄﾙ ﾎﾞﾃﾞｰ ﾚﾊﾞｰ ｾｯﾄ	N3F1-13-W6X	1	MT
		N3F2-13-W6X	1	AT
13-W70	ｽﾛｯﾄﾙﾎﾞﾃﾞｰ ｽｸﾘｭｰ ｾｯﾄ	N3F1-13-W70	1	
13-W76	ｱｲﾄﾞﾙ ｱｼﾞｬｽﾄ ｽｸﾘｭｰ	N3A1-13-W76	1	
13-W80	ﾀﾞｯｼｭﾎﾟｯﾄ ﾌﾞﾗｹｯﾄ ｾｯﾄ	N3A1-13-W80	1	
13-W86	ﾌｧｰｽﾄ ｱｲﾄﾞﾙ ｶﾑ	N3A1-13-W86	1	
13-W87	ｻｰﾓ ﾜｯｸｽ	N3A1-13-W87	1	
13-W89	ｻｰﾓ ｶﾞｽｹｯﾄ	N3A1-13-W89	1	A (N3A1-13-W89A)
				-970501
				FD3S -406586
		N3A1-13-W89A	1	970501 -
				FD3S 406586-
13-W8Y	ﾜｯｸｽ ﾊｳｼﾞﾝｸﾞ	N3A1-13-W8Y	1	
18-9101	ｽﾛｯﾄﾙ ｾﾝｻｰ	N3A1-18-911	1	MT
		N3A2-18-911	1	AT
20-190A	ﾀﾞｯｼｭ ﾎﾟｯﾄ	N350-20-190	1	
23-356B	ｽﾄｯﾌﾟ ﾘﾝｸﾞ	N236-23-356	1	
Ⅴ,Ⅵ型				
13-650E	ｽﾛｯﾄﾙ ﾎﾞﾃﾞｰ	N3F1-13-640	1	MT
		N3F2-13-640A	1	AT
13-W60	ｽﾛｯﾄﾙ ｽﾌﾟﾘﾝｸﾞ ｾｯﾄ	N3A2-13-W60	1	AT
		N3A7-13-W60	1	MT
13-W64	ｽﾛｯﾄﾙ ﾚﾊﾞｰ	N3F1-13-W64	1	MT
		N3F2-13-W64	1	AT
13-W68	ﾅｯﾄ	N3A1-13-W68	1	
13-W69	O ﾘﾝｸﾞ	N390-13-W69	1	
13-W6X	ｽﾛｯﾄﾙ ﾎﾞﾃﾞｰ ﾚﾊﾞｰ ｾｯﾄ	N3F1-13-W6X	1	MT
		N3F2-13-W6X	1	AT
13-W70	ｽﾛｯﾄﾙﾎﾞﾃﾞｰ ｽｸﾘｭｰ ｾｯﾄ	N3F1-13-W70	1	
13-W76	ｱｲﾄﾞﾙ ｱｼﾞｬｽﾄ ｽｸﾘｭｰ	N3A1-13-W76	1	
13-W7X	ｽﾛｯﾄﾙﾎﾞﾃﾞｰ ﾎﾙﾀﾞｰ ｾｯﾄ	N3A7-13-W7X	1	
13-W80	ﾀﾞｯｼｭﾎﾟｯﾄ ﾌﾞﾗｹｯﾄ ｾｯﾄ	N3A1-13-W80	1	
13-W86	ﾌｧｰｽﾄ ｱｲﾄﾞﾙ ｶﾑ	N3A1-13-W86	1	
13-W87	ｻｰﾓ ﾜｯｸｽ	N3A1-13-W87	1	
13-W89	ｻｰﾓ ｶﾞｽｹｯﾄ	N3A1-13-W89A	1	
13-W8Y	ﾜｯｸｽ ﾊｳｼﾞﾝｸﾞ	N3A1-13-W8Y	1	
18-9101	ｽﾛｯﾄﾙ ｾﾝｻｰ	N3A1-18-911	1	MT
		N3A2-18-911	1	AT
20-190A	ﾀﾞｯｼｭ ﾎﾟｯﾄ	N350-20-190	1	
23-356B	ｽﾄｯﾌﾟ ﾘﾝｸﾞ	N236-23-356	1	

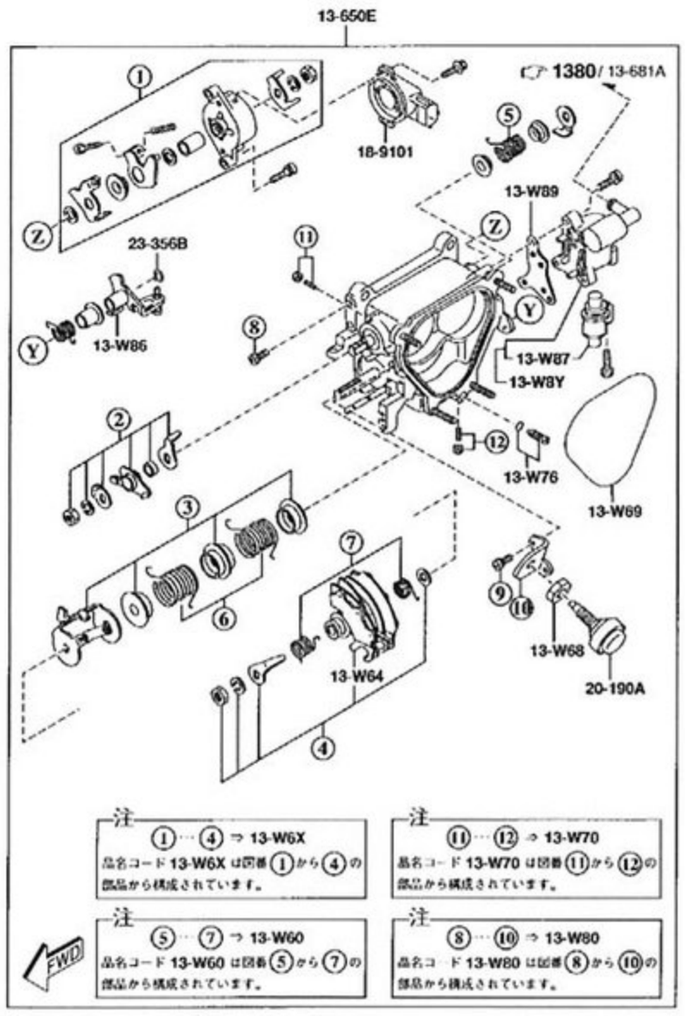

Ⅳ型

エアポンプ&エアコントロールバルブ 1371

品名コード	品名	部品番号	員数	適用記述
Ⅰ型				
13-7181	ｴｱｰ ﾎｰｽ	N3A3-20-752	1	
13-7301	ﾁｪｯｸ ﾊﾞﾙﾌﾞ	1480-13-730	1	
13-735A	ﾎｰｽ ｸﾗﾝﾌﾟ	NF01-13-735	5	
13-751E	ｴｱｰ ﾎｰｽ	N3A3-13-750A	1	-930510
				FD3S -117394
		N3A3-13-754A	1	930510 -
				FD3S 117394-
13-753A	ｴｱｰ ﾎｰｽ	N3A3-13-753	1	
13-810	ｴｱｰ ﾎﾟﾝﾌﾟ	N3A3-13-810	1	
13-812	ｴｱｰﾎﾟﾝﾌﾟ ｽﾄﾗｯﾌﾟ	N3A1-13-812	1	
13-820D	ｴｱｰ ﾊﾟｲﾌﾟ	N3A3-13-820A	1	

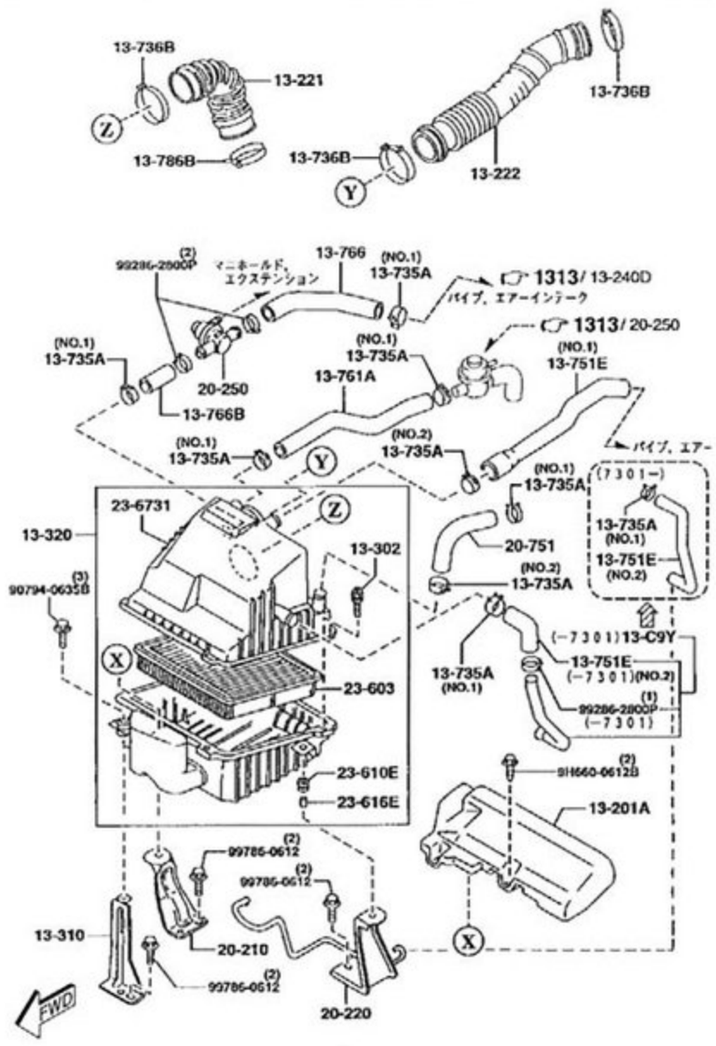

Ⅳ型

スロットルボディ 1364

品名コード	品名	部品番号	員数	適用記述
Ⅰ型				
13-650E	ｽﾛｯﾄﾙ ﾎﾞﾃﾞｰ	N3A7-13-640B	1	MT
		N3A8-13-640B	1	AT
13-W60	ｽﾛｯﾄﾙ ｽﾌﾟﾘﾝｸﾞ ｾｯﾄ	N3A1-13-W60	1	MT
		N3A1-13-W60	1	AT
				-920201
				FD3S -102703
		N3A2-13-W60	1	AT
				920201 -
				FD3S 102703-
13-W64	ｽﾛｯﾄﾙ ﾚﾊﾞｰ	N3A1-13-W64	1	MT
				-920201
				FD3S -102703
		N3A2-13-W64	1	AT
				-920201
				FD3S -102703
		N3A7-13-W64	1	MT
				920201 -
				FD3S 102703-
		N3A8-13-W64	1	AT
				920201 -
				FD3S 102703-
13-W68	ﾅｯﾄ	N3A1-13-W68	1	
13-W69	O ﾘﾝｸﾞ	N390-13-W69	1	
13-W6X	ｽﾛｯﾄﾙ ﾎﾞﾃﾞｰ ﾚﾊﾞｰ ｾｯﾄ	N3A1-13-W6X	1	MT
				-920201
				FD3S -102703
		N3A2-13-W6X	1	AT
				-920201
				FD3S -102703
		N3A7-13-W6X	1	MT
				920201 -
				FD3S 102703-
		N3A8-13-W6X	1	AT
				920201 -
				FD3S 102703-
13-W70	ｽﾛｯﾄﾙﾎﾞﾃﾞｰ ｽｸﾘｭｰ ｾｯﾄ	N3A1-13-W70	1	930322 -
				FD3S 117016-
		N3A1-13-W70	1	-920201
				FD3S -102703
		N3A7-13-W70	1	920201 - 930322
				FD3S 102703-117016
13-W76	ｱｲﾄﾞﾙ ｱｼﾞｬｽﾄ ｽｸﾘｭｰ	N3A1-13-W76	1	
13-W7X	ｽﾛｯﾄﾙﾎﾞﾃﾞｰ ﾎﾙﾀﾞｰ ｾｯﾄ	N3A7-13-W7X	1	
13-W80	ﾀﾞｯｼｭﾎﾟｯﾄ ﾌﾞﾗｹｯﾄ ｾｯﾄ	N3A1-13-W80	1	
13-W86	ﾌｧｰｽﾄ ｱｲﾄﾞﾙ ｶﾑ	N3A1-13-W86	1	MT
		N3A1-13-W86	1	AT
				920201 -
				FD3S 102703-
13-W87	ｻｰﾓ ﾜｯｸｽ	N3A1-13-W87	1	
13-W89	ｻｰﾓ ｶﾞｽｹｯﾄ	N3A1-13-W89	1	
13-W8Y	ﾜｯｸｽ ﾊｳｼﾞﾝｸﾞ	N3A1-13-W8Y	1	
18-9101	ｽﾛｯﾄﾙ ｾﾝｻｰ	N3A1-18-911	1	MT
		N3A2-18-911	1	AT
20-190A	ﾀﾞｯｼｭ ﾎﾟｯﾄ	N350-20-190	1	930830 -
				FD3S 201014-
		N3A1-20-190	1	-930830
				FD3S -201014
23-356B	ｽﾄｯﾌﾟ ﾘﾝｸﾞ	N236-23-356	1	
Ⅱ型				
13-650E	ｽﾛｯﾄﾙ ﾎﾞﾃﾞｰ	N3A7-13-640B	1	MT
		N3A8-13-640B	1	AT
13-W60	ｽﾛｯﾄﾙ ｽﾌﾟﾘﾝｸﾞ ｾｯﾄ	N3A1-13-W60	1	MT
		N3A2-13-W60	1	AT
13-W64	ｽﾛｯﾄﾙ ﾚﾊﾞｰ	N3A7-13-W64	1	MT
		N3A8-13-W64	1	AT
13-W68	ﾅｯﾄ	N3A1-13-W68	1	
13-W69	O ﾘﾝｸﾞ	N390-13-W69	1	
13-W6X	ｽﾛｯﾄﾙ ﾎﾞﾃﾞｰ ﾚﾊﾞｰ ｾｯﾄ	N3A7-13-W6X	1	MT
		N3A8-13-W6X	1	AT
13-W70	ｽﾛｯﾄﾙﾎﾞﾃﾞｰ ｽｸﾘｭｰ ｾｯﾄ	N3A1-13-W70	1	
13-W76	ｱｲﾄﾞﾙ ｱｼﾞｬｽﾄ ｽｸﾘｭｰ	N3A1-13-W76	1	
13-W7X	ｽﾛｯﾄﾙﾎﾞﾃﾞｰ ﾎﾙﾀﾞｰ ｾｯﾄ	N3A7-13-W7X	1	
13-W80	ﾀﾞｯｼｭﾎﾟｯﾄ ﾌﾞﾗｹｯﾄ ｾｯﾄ	N3A1-13-W80	1	
13-W86	ﾌｧｰｽﾄ ｱｲﾄﾞﾙ ｶﾑ	N3A1-13-W86	1	
13-W87	ｻｰﾓ ﾜｯｸｽ	N3A1-13-W87	1	
13-W89	ｻｰﾓ ｶﾞｽｹｯﾄ	N3A1-13-W89	1	A (N3A1-13-W89A)
13-W8Y	ﾜｯｸｽ ﾊｳｼﾞﾝｸﾞ	N3A1-13-W8Y	1	
18-9101	ｽﾛｯﾄﾙ ｾﾝｻｰ	N3A1-18-911	1	MT
		N3A2-18-911	1	AT
20-190A	ﾀﾞｯｼｭ ﾎﾟｯﾄ	N350-20-190	1	930830 -
				FD3S 201014-
		N3A1-20-190	1	-930830
				FD3S -201014
23-356B	ｽﾄｯﾌﾟ ﾘﾝｸﾞ	N236-23-356	1	
Ⅲ型				
13-650E	ｽﾛｯﾄﾙ ﾎﾞﾃﾞｰ	N3A7-13-640B	1	MT
		N3A8-13-640B	1	AT
13-W60	ｽﾛｯﾄﾙ ｽﾌﾟﾘﾝｸﾞ ｾｯﾄ	N3A1-13-W60	1	MT
				-940725
				FD3S -300115
		N3A2-13-W60	1	AT
68-865	ﾌｧｽﾅｰ	BR70-68-865	5	920501 -
				FD3S 108606-
		BR70-68-865	8	920201 - 920501
				FD3S 102703-108606
Ⅱ型				
13-201A	ﾌﾚｯｼｭ ｴｱｰ ﾀﾞｸﾄ	N3A1-13-200	1	
13-203	ﾗﾊﾞｰ ｼｰﾙ	N3A1-13-203	1	
13-221	ｴｱｰ ﾎｰｽ	N3A1-13-220	1	
13-221A	ｴｱｰ ﾎｰｽ	N3A1-13-221A	1	
13-247	ﾗﾊﾞｰ ｼﾞｮｲﾝﾄ	N3A3-13-247	1	
13-248	ﾗﾊﾞｰ ｼﾞｮｲﾝﾄ	N3A1-13-247	2	
13-302	ｴｱｰ ｸﾘｰﾅｰ ﾎﾞﾙﾄ	F201-13-302A	2	
13-310	ｴｱｰ ｸﾘｰﾅｰ ﾌﾞﾗｹｯﾄ	N3A1-20-200	1	
13-320	ｴｱｰ ｸﾘｰﾅｰ	N3A1-13-320	1	
13-347C	ﾗﾊﾞｰ ｼﾞｮｲﾝﾄ	N3A1-13-249	1	
13-735A	ﾎｰｽ ｸﾗﾝﾌﾟ	N3A1-13-735	2	ｲﾗｽﾄ NO.2
		NF01-13-735	7	ｲﾗｽﾄ NO.1
13-751E	ｴｱｰ ﾎｰｽ	N3C1-13-751	1	
13-761A	ｴｱｰ ﾎｰｽ	N3A2-13-768	1	
13-766	ｴｱｰ ﾎｰｽ	N3A1-13-766	1	
13-766B	ｴｱｰ ﾎｰｽ	N3A1-13-767	1	
13-786B	ﾎｰｽ ｸﾘｯﾌﾟ	N3A3-13-786	5	
13-C9Y	ﾘﾘｰﾌ ﾊﾟｲﾌﾟ	N3C1-13-C9Y	1	
20-210	ｴｱｰ ｸﾘｰﾅｰ ﾌﾞﾗｹｯﾄ	N3A1-20-210	1	
20-220	ｴｱｰ ｸﾘｰﾅｰ ﾌﾞﾗｹｯﾄ	N3A2-20-220	1	
20-250	ｴｱｰﾊﾞｲﾊﾟｽ ﾊﾞﾙﾌﾞ	N3A1-20-250	1	
20-751	ｴｱｰ ﾎｰｽ	N3A1-20-751	1	
23-603	ｴｱｰｸﾘｰﾅｰ ｴﾚﾒﾝﾄ	N3A1-13-Z40	1	
23-610E	ｲﾝｼｭﾚｰﾀｰ	HE19-23-610	3	
23-616E	ﾊﾟｲﾌﾟ	HE19-23-616	3	
23-6731	ｴｱｰ ｸﾘｰﾅｰ ｶﾊﾞｰ	N3A1-13-Z01	1	
68-865	ﾌｧｽﾅｰ	BR70-68-865	5	
Ⅲ型				
13-201A	ﾌﾚｯｼｭ ｴｱｰ ﾀﾞｸﾄ	N3A1-13-200	1	
13-203	ﾗﾊﾞｰ ｼｰﾙ	N3A1-13-203	1	
13-221	ｴｱｰ ﾎｰｽ	N3A1-13-220	1	-941201
				FD3S -301568
		N3D8-13-221	1	941201 -
				FD3S 301568-
13-221A	ｴｱｰ ﾎｰｽ	N3A1-13-221A	1	-941201
				FD3S -301568
13-222	ｴｱｰ ｲﾝﾃｰｸ ﾎｰｽ	N3D8-13-222	1	941201 -
				FD3S 301568-
13-247	ﾗﾊﾞｰ ｼﾞｮｲﾝﾄ	N3A3-13-247	1	-941201
				FD3S -301568
13-248	ﾗﾊﾞｰ ｼﾞｮｲﾝﾄ	N3A1-13-247	2	-941201
				FD3S -301568
13-302	ｴｱｰ ｸﾘｰﾅｰ ﾎﾞﾙﾄ	F201-13-302A	2	
13-310	ｴｱｰ ｸﾘｰﾅｰ ﾌﾞﾗｹｯﾄ	N3A1-20-200	1	
13-320	ｴｱｰ ｸﾘｰﾅｰ	N3A1-13-320	1	
13-347C	ﾗﾊﾞｰ ｼﾞｮｲﾝﾄ	N3A1-13-249	1	-941201
				FD3S -301568
13-735A	ﾎｰｽ ｸﾗﾝﾌﾟ	N3A1-13-735	2	ｲﾗｽﾄ NO.2
		NF01-13-735	6	ｲﾗｽﾄ NO.1
13-736B	ﾎｰｽ ｸﾗﾝﾌﾟ	N390-13-785	3	941201 -
				FD3S 301568-
13-751E	ｴｱｰ ﾎｰｽ	N3C1-13-751	1	
13-761A	ｴｱｰ ﾎｰｽ	N3A2-13-768	1	
13-766	ｴｱｰ ﾎｰｽ	N3A1-13-766	1	
13-766B	ｴｱｰ ﾎｰｽ	N3A1-13-767	1	
13-786B	ﾎｰｽ ｸﾘｯﾌﾟ	N3A3-13-786	1	941201 -
				FD3S 301568-
		N3A3-13-786	5	-941201
				FD3S -301568
13-C9Y	ﾘﾘｰﾌ ﾊﾟｲﾌﾟ	N3C1-13-C9Y	1	
20-210	ｴｱｰ ｸﾘｰﾅｰ ﾌﾞﾗｹｯﾄ	N3A1-20-210	1	
20-220	ｴｱｰ ｸﾘｰﾅｰ ﾌﾞﾗｹｯﾄ	N3A2-20-220	1	
20-250	ｴｱｰﾊﾞｲﾊﾟｽ ﾊﾞﾙﾌﾞ	N3A1-20-250	1	
20-751	ｴｱｰ ﾎｰｽ	N3A1-20-751	1	
23-603	ｴｱｰｸﾘｰﾅｰ ｴﾚﾒﾝﾄ	N3A1-13-Z40	1	
23-610E	ｲﾝｼｭﾚｰﾀｰ	HE19-23-610	3	
23-616E	ﾊﾟｲﾌﾟ	HE19-23-616	3	
23-6731	ｴｱｰ ｸﾘｰﾅｰ ｶﾊﾞｰ	N3A1-13-Z01	1	
Ⅳ型				
13-201A	ﾌﾚｯｼｭ ｴｱｰ ﾀﾞｸﾄ	N3F1-13-201	1	
13-221	ｴｱｰ ﾎｰｽ	N3D8-13-221	1	
13-222	ｴｱｰ ｲﾝﾃｰｸ ﾎｰｽ	N3D8-13-222	1	
13-302	ｴｱｰ ｸﾘｰﾅｰ ﾎﾞﾙﾄ	F201-13-302A	2	
13-310	ｴｱｰ ｸﾘｰﾅｰ ﾌﾞﾗｹｯﾄ	N3A1-20-200	1	
13-320	ｴｱｰ ｸﾘｰﾅｰ	N3A1-13-320	1	
13-735A	ﾎｰｽ ｸﾗﾝﾌﾟ	N3A1-13-735	2	ｲﾗｽﾄ NO.2
		NF01-13-735	6	ｲﾗｽﾄ NO.1
13-736B	ﾎｰｽ ｸﾗﾝﾌﾟ	N390-13-785	3	
13-751E	ｴｱｰ ﾎｰｽ	N3A3-13-754A	1	ｲﾗｽﾄ NO.1
		N3C1-13-751	1	ｲﾗｽﾄ NO.2
				-970301
				FD3S -405356
		N3C1-13-751A	1	ｲﾗｽﾄ NO.2
				970301 -
				FD3S 405356-
13-761A	ｴｱｰ ﾎｰｽ	N3A2-13-768	1	
13-766	ｴｱｰ ﾎｰｽ	N3F1-13-766	1	
13-766B	ｴｱｰ ﾎｰｽ	N3A1-13-767	1	
13-786B	ﾎｰｽ ｸﾘｯﾌﾟ	N3A3-13-786	1	
13-C9Y	ﾘﾘｰﾌ ﾊﾟｲﾌﾟ	N3C1-13-C9Y	1	-970301
				FD3S -405356
20-210	ｴｱｰ ｸﾘｰﾅｰ ﾌﾞﾗｹｯﾄ	N3A1-20-210	1	
20-220	ｴｱｰ ｸﾘｰﾅｰ ﾌﾞﾗｹｯﾄ	N3A2-20-220	1	
20-250	ｴｱｰﾊﾞｲﾊﾟｽ ﾊﾞﾙﾌﾞ	N3A1-20-250	1	
20-751	ｴｱｰ ﾎｰｽ	N3A1-20-751	1	
23-603	ｴｱｰｸﾘｰﾅｰ ｴﾚﾒﾝﾄ	N3A1-13-Z40	1	
23-610E	ｲﾝｼｭﾚｰﾀｰ	HE19-23-610	3	
23-616E	ﾊﾟｲﾌﾟ	HE19-23-616	3	
23-6731	ｴｱｰ ｸﾘｰﾅｰ ｶﾊﾞｰ	N3A1-13-Z01	1	
Ⅴ型				
13-201A	ﾌﾚｯｼｭ ｴｱｰ ﾀﾞｸﾄ	N3G1-13-201	1	
13-221	ｴｱｰ ﾎｰｽ	N3D8-13-221	1	
13-222	ｴｱｰ ｲﾝﾃｰｸ ﾎｰｽ	N3D8-13-222	1	
13-302	ｴｱｰ ｸﾘｰﾅｰ ﾎﾞﾙﾄ	F201-13-302A	2	
13-310	ｴｱｰ ｸﾘｰﾅｰ ﾌﾞﾗｹｯﾄ	N3A1-20-200	1	
13-320	ｴｱｰ ｸﾘｰﾅｰ	N3A1-13-320	1	
13-735A	ﾎｰｽ ｸﾗﾝﾌﾟ	N3A1-13-735	2	ｲﾗｽﾄ NO.2
		NF01-13-735	6	ｲﾗｽﾄ NO.1
13-736B	ﾎｰｽ ｸﾗﾝﾌﾟ	N390-13-785	3	
13-751E	ｴｱｰ ﾎｰｽ	N3A3-13-754A	1	ｲﾗｽﾄ NO.2
		N3C1-13-751A	1	ｲﾗｽﾄ NO.1
13-761A	ｴｱｰ ﾎｰｽ	N3A2-13-768	1	
13-766	ｴｱｰ ﾎｰｽ	N3F1-13-766	1	
13-766B	ｴｱｰ ﾎｰｽ	N3A1-13-767	1	
13-786B	ﾎｰｽ ｸﾘｯﾌﾟ	N3A3-13-786	1	
20-210	ｴｱｰ ｸﾘｰﾅｰ ﾌﾞﾗｹｯﾄ	N3A1-20-210	1	
20-220	ｴｱｰ ｸﾘｰﾅｰ ﾌﾞﾗｹｯﾄ	N3A2-20-220	1	
20-250	ｴｱｰﾊﾞｲﾊﾟｽ ﾊﾞﾙﾌﾞ	N3A1-20-250	1	
20-751	ｴｱｰ ﾎｰｽ	N3A1-20-751	1	
23-603	ｴｱｰｸﾘｰﾅｰ ｴﾚﾒﾝﾄ	N3A1-13-Z40	1	
23-610E	ｲﾝｼｭﾚｰﾀｰ	HE19-23-610	3	
23-616E	ﾊﾟｲﾌﾟ	HE19-23-616	3	
23-6731	ｴｱｰ ｸﾘｰﾅｰ ｶﾊﾞｰ	N3A1-13-Z01	1	
Ⅵ型				
13-201A	ﾌﾚｯｼｭ ｴｱｰ ﾀﾞｸﾄ	N3G1-13-201	1	
13-221	ｴｱｰ ﾎｰｽ	N3D8-13-221	1	
13-222	ｴｱｰ ｲﾝﾃｰｸ ﾎｰｽ	N3D8-13-222	1	
13-302	ｴｱｰ ｸﾘｰﾅｰ ﾎﾞﾙﾄ	F201-13-302A	2	
13-310	ｴｱｰ ｸﾘｰﾅｰ ﾌﾞﾗｹｯﾄ	N3A1-20-200	1	
13-320	ｴｱｰ ｸﾘｰﾅｰ	N3A1-13-320	1	
13-735A	ﾎｰｽ ｸﾗﾝﾌﾟ	NF01-13-735	6	
13-735B	ﾎｰｽ ｸﾗﾝﾌﾟ	N3A1-13-735	2	
13-736B	ﾎｰｽ ｸﾗﾝﾌﾟ	N390-13-785	3	
13-751E	ｴｱｰ ﾎｰｽ	N3C1-13-751A	1	
13-761A	ｴｱｰ ﾎｰｽ	N3A2-13-768	1	
13-766	ｴｱｰ ﾎｰｽ	N3F1-13-766	1	
13-766B	ｴｱｰ ﾎｰｽ	N3A1-13-767	1	
13-786B	ﾎｰｽ ｸﾘｯﾌﾟ	N3A3-13-786	1	
20-210	ｴｱｰ ｸﾘｰﾅｰ ﾌﾞﾗｹｯﾄ	N3A1-20-210	1	
20-220	ｴｱｰ ｸﾘｰﾅｰ ﾌﾞﾗｹｯﾄ	N3A2-20-220	1	
20-250	ｴｱｰﾊﾞｲﾊﾟｽ ﾊﾞﾙﾌﾞ	N3A1-20-250	1	
20-751	ｴｱｰ ﾎｰｽ	N3A1-20-751	1	
23-603	ｴｱｰｸﾘｰﾅｰ ｴﾚﾒﾝﾄ	N3A1-13-Z40	1	
23-610E	ｲﾝｼｭﾚｰﾀｰ	HE19-23-610	3	
23-616E	ﾊﾟｲﾌﾟ	HE19-23-616	3	
23-6731	ｴｱｰ ｸﾘｰﾅｰ ｶﾊﾞｰ	N3A1-13-Z01	1	

20-372	ﾊﾞｷｭｰﾑ ﾁｭｰﾌﾞ	N3A1-20-372A	1	
20-380	ﾊﾞｷｭｰﾑ ﾁｭｰﾌﾞ	N3A1-20-380	1	
20-411	ﾊﾞｷｭｰﾑ ﾊﾟｲﾌﾟ	N3A1-20-410C	1	
20-41Y	ｱｸﾁｭｴｰﾀｰ ｴｱｰ ﾊﾟｲﾌﾟ	N3A1-20-41YA	1	
20-442	ﾊﾞｷｭｰﾑ ﾁｭｰﾌﾞ	J501-20-442	1	
20-660	ｱｲﾄﾞﾙ ｴｱｰｺﾝﾄﾛｰﾙ ﾊﾞﾙﾌﾞ	N3A1-20-660	1	
20-661	ｺﾚﾁﾚｿﾙ ﾊﾞﾙﾌﾞ ｶﾞｽｹｯﾄ	N3A1-20-661	1	
III型				
13-104	ｷｬｯﾌﾟ	N3A7-13-104	1	-951001
				FD3S -306052
13-104J	ﾌﾞﾗｲﾝﾄﾞ ｷｬｯﾌﾟ	1010-13-104	1	AT
		1010-13-104	2	MT
13-240	3ｳｴｲ ﾊﾞﾙﾌﾞ	1480-13-240A	2	ｲﾗｽﾄ NO.1
				MT
				941003 -
				FD3S 301061-
		1480-13-240A	3	ｲﾗｽﾄ NO.1
				AT
		1480-13-240A	3	ｲﾗｽﾄ NO.1
				MT
				-941003
				FD3S -301061
		1481-13-240A	1	ｲﾗｽﾄ NO.2
		1482-13-240A	1	ｲﾗｽﾄ NO.3
				AT
		1482-13-240A	2	ｲﾗｽﾄ NO.3
				MT
				941003 -
				FD3S 301061-
		1482-13-240A	1	ｲﾗｽﾄ NO.3
				MT
				-941003
				FD3S -301061
13-2431	ﾊﾞｷｭｰﾑ ﾎｰｽ	N318-20-341A	3	MT
		N318-20-341A	4	AT
13-2531	ﾊﾞｷｭｰﾑ ﾎｰｽ	N236-13-253A	4	
13-3312	ｴｱｰｲﾝﾃｰｸ ﾊﾟｲﾌﾟ	N3C1-13-330	1	-951001
				FD3S -306052
		N3D8-13-330	1	951001 -
				FD3S 306052-
13-655B	ｽﾛｯﾄﾙ ﾎﾞﾃﾞｰ ｶﾞｽｹｯﾄ	N3A1-13-655	1	
13-681A	ｳｫｰﾀｰ ﾎｰｽ	N3A1-13-681	1	A (N3A1-13-681A)
				-940825
				FD3S -300414
		N3A1-13-681A	1	940825 -
				FD3S 300414-
13-691B	ｳｫｰﾀｰ ﾎｰｽ	N3A1-13-691	1	A (N3A1-13-691A)
				-940805
				FD3S -300283
		N3A1-13-691A	1	940805 -
				FD3S 300283-
13-692B	ｳｫｰﾀｰ ﾎｰｽ	N3A1-13-692A	1	
13-707	ｴｱｰ ﾎｰｽ	N350-13-B96	1	
13-885	ｽﾎﾟﾝｼﾞ ﾌﾟﾛﾃｸﾀｰ	N3A3-13-885	1	-941201
				FD3S -301568
13-890	P.C.V. ﾊﾞﾙﾌﾞ	N3A1-13-890	1	
13-978A	ｷｬｯﾁ ﾀﾝｸ	N3A1-13-978	1	
13-988	ｴｱｰ ﾌｨﾙﾀｰ	NF01-13-988A	1	MT
				-941003
				FD3S -301061
13-995	ﾁｪｯｸ ﾊﾞﾙﾌﾞ	HE41-13-995	3	ｲﾗｽﾄ NO.1
		N390-13-995A	2	ｲﾗｽﾄ NO.3
		N3A1-13-995	1	ｲﾗｽﾄ NO.2
				AT
18-740A	ｿﾚﾉｲﾄﾞ ﾊﾞﾙﾌﾞ	N390-18-741	1	ｲﾗｽﾄ NO.2
		N3A7-18-741	1	ｲﾗｽﾄ NO.1
18-740E	ｿﾚﾉｲﾄﾞ ﾊﾞﾙﾌﾞ	F285-18-741	1	ﾐﾂﾋﾞｼ
18-744	ｴｱｰ ﾌｨﾙﾀｰ	S5A1-18-744	1	
20-339	ﾊﾞｷｭｰﾑ ﾁｬﾝﾊﾞｰ	N3C1-20-339	1	ｲﾗｽﾄ NO.1
		N3C2-20-339	1	ｲﾗｽﾄ NO.2
		N3C3-20-339	1	ｲﾗｽﾄ NO.3
				AT
20-341C	ﾊﾞｷｭｰﾑ ﾁｭｰﾌﾞ	N3A3-20-340	1	AN (N3A3-20-345A)
				ｲﾗｽﾄ NO.2
				-941201
				FD3S -301568
		N3A4-20-341	1	ｲﾗｽﾄ NO.3
		NF01-20-341	2	ｲﾗｽﾄ NO.1
20-341D	ﾊﾞｷｭｰﾑ ﾁｭｰﾌﾞ	N3A1-20-341	1	
20-341E	ﾊﾞｷｭｰﾑ ﾁｭｰﾌﾞ	N3A2-20-341A	2	MT
		N3A2-20-341A	3	AT
20-341F	ﾊﾞｷｭｰﾑ ﾁｭｰﾌﾞ	N3A3-20-341A	1	
20-342B	ﾊﾞｷｭｰﾑ ﾁｭｰﾌﾞ	N3A1-20-342	1	ｲﾗｽﾄ NO.1
		N3A4-20-342	1	ｲﾗｽﾄ NO.2
20-342C	ﾊﾞｷｭｰﾑ ﾁｭｰﾌﾞ	N3A2-20-342	2	-941003
				FD3S -301061
20-342D	ﾊﾞｷｭｰﾑ ﾁｭｰﾌﾞ	N3A3-20-342	1	
20-343B	ﾊﾞｷｭｰﾑ ﾁｭｰﾌﾞ	N3A1-20-343A	1	ｲﾗｽﾄ NO.1
		N3A4-20-343	1	ｲﾗｽﾄ NO.2
20-343D	ﾊﾞｷｭｰﾑ ﾁｭｰﾌﾞ	N3A2-20-343B	1	ｲﾗｽﾄ NO.1
		N3A3-20-343A	1	ｲﾗｽﾄ NO.2
20-344	ﾊﾞｷｭｰﾑ ﾁｭｰﾌﾞ	N3A1-20-344A	1	ｲﾗｽﾄ NO.1
		N3A2-20-344A	1	ｲﾗｽﾄ NO.2
				AT
		N3A4-20-344	3	ｲﾗｽﾄ NO.3
20-345A	ﾊﾞｷｭｰﾑ ﾁｭｰﾌﾞ	N3A1-20-345	1	ｲﾗｽﾄ NO.1
		N3A4-20-345	1	ｲﾗｽﾄ NO.2
20-345B	ﾊﾞｷｭｰﾑ ﾁｭｰﾌﾞ	N3A2-20-345A	1	
20-345C	ﾊﾞｷｭｰﾑ ﾁｭｰﾌﾞ	N3A3-20-345A	1	A (N3A3-20-345B)
20-346	ﾊﾞｷｭｰﾑ ﾁｭｰﾌﾞ	N3A1-20-346	1	
20-346A	ﾊﾞｷｭｰﾑ ﾁｭｰﾌﾞ	N3A2-20-346	2	
20-346B	ﾊﾞｷｭｰﾑ ﾁｭｰﾌﾞ	N3A3-20-346A	1	
20-349	ﾊﾞｷｭｰﾑﾊﾟｲﾌﾟ ﾌﾟﾛﾃｸﾀｰ	N3A1-20-348	1	-950403
				FD3S -303370
20-361A	ﾊﾞｷｭｰﾑ ﾁｭｰﾌﾞ	N3A1-20-361A	1	
20-361B	ﾊﾞｷｭｰﾑ ﾁｭｰﾌﾞ	N3A2-20-361A	1	
20-362	ﾊﾞｷｭｰﾑ ﾁｭｰﾌﾞ	N3A1-20-362	1	ｲﾗｽﾄ NO.1
		N3A4-20-362	2	ｲﾗｽﾄ NO.2
20-362A	ﾊﾞｷｭｰﾑ ﾁｭｰﾌﾞ	N3A2-20-362	1	MT
				941003 -
				FD3S 301061-
		N3A2-20-362	2	AT
		N3A2-20-362	2	MT
				-941003
				FD3S -301061
20-363A	ﾊﾞｷｭｰﾑ ﾁｭｰﾌﾞ	N3A2-20-363	1	
20-371B	ﾊﾞｷｭｰﾑ ﾁｭｰﾌﾞ	N3A1-20-371	1	ｲﾗｽﾄ NO.1
		N3A2-20-371A	1	ｲﾗｽﾄ NO.2
20-380	ﾊﾞｷｭｰﾑ ﾁｭｰﾌﾞ	N3A1-20-380	1	A (N3A1-20-382A)
				-950403
				FD3S -303370
20-382	ﾊﾞｷｭｰﾑ ﾁｭｰﾌﾞ	N3A1-20-382A	1	950403 -
				FD3S 303370-
20-372	ﾊﾞｷｭｰﾑ ﾁｭｰﾌﾞ	N3A1-20-372A	1	
20-411	ﾊﾞｷｭｰﾑ ﾊﾟｲﾌﾟ	N3A1-20-410C	1	
20-41Y	ｱｸﾁｭｴｰﾀｰ ｴｱｰ ﾊﾟｲﾌﾟ	N3A1-20-41YA	1	G (N3A1-20-41YB)
20-442	ﾊﾞｷｭｰﾑ ﾁｭｰﾌﾞ	J501-20-442	1	
20-660	ｱｲﾄﾞﾙ ｴｱｰｺﾝﾄﾛｰﾙ ﾊﾞﾙﾌﾞ	N3A1-20-660	1	
20-661	ｺﾚﾁﾚｿﾙ ﾊﾞﾙﾌﾞ ｶﾞｽｹｯﾄ	N3A1-20-661	1	
IV型				
13-104J	ﾌﾞﾗｲﾝﾄﾞ ｷｬｯﾌﾟ	1010-13-104	1	
13-140	ｻｰｼﾞ ﾀﾝｸ ﾌﾞﾗｹｯﾄ	N3F1-13-140	1	
13-240D	ｴｱｰｲﾝﾃｰｸ ﾊﾟｲﾌﾟ	N3F1-13-24X	1	
13-2451	ﾊﾞｷｭｰﾑ ﾎｰｽ	N304-13-245	4	
13-3312	ｴｱｰｲﾝﾃｰｸ ﾊﾟｲﾌﾟ	N3D8-13-330	1	
13-655B	ｽﾛｯﾄﾙ ﾎﾞﾃﾞｰ ｶﾞｽｹｯﾄ	N3A1-13-655	1	
13-681A	ｳｫｰﾀｰ ﾎｰｽ	N3A1-13-681A	1	
13-691B	ｳｫｰﾀｰ ﾎｰｽ	N3F1-13-691	1	
13-692B	ｳｫｰﾀｰ ﾎｰｽ	N3A1-13-692A	1	
13-707	ｴｱｰ ﾎｰｽ	N350-13-B96	1	
13-70Y	EX. ﾊﾞﾙﾌﾞ ｱｸﾁｭｴｰﾀｰ	N3A1-13-70Y	1	
13-945	ﾁｭｰﾌﾞ ｺﾈｸﾀｰ	N3F1-13-945	1	
13-978A	ｷｬｯﾁ ﾀﾝｸ	N3F1-13-978	1	
13-995	ﾁｪｯｸ ﾊﾞﾙﾌﾞ	HE41-13-995	3	ｲﾗｽﾄ NO.1
		N390-13-995A	1	ｲﾗｽﾄ NO.2
14-270	ｵｲﾙ ﾊﾟｲﾌﾟ	N3F1-14-270A	1	
18-740E	ｿﾚﾉｲﾄﾞ ﾊﾞﾙﾌﾞ	F285-18-741	1	ﾐﾂﾋﾞｼ
18-741C	ｿﾚﾉｲﾄﾞ ﾊﾞﾙﾌﾞ	FEGC-18-741	4	
18-741D	ｽﾘｰｳｪｰ ﾊﾞﾙﾌﾞ	B6AT-18-741	3	
18-7421	ﾌﾞﾗｹｯﾄ	N3F1-18-742A	1	
18-744	ｴｱｰ ﾌｨﾙﾀｰ	S5A1-18-744	1	
20-339	ﾊﾞｷｭｰﾑ ﾁｬﾝﾊﾞｰ	N3C1-20-339	1	ｲﾗｽﾄ NO.1

18-740A	ｿﾚﾉｲﾄﾞ ﾊﾞﾙﾌﾞ	N390-18-741	1	
		N3A7-18-741	1	
18-740E	ｿﾚﾉｲﾄﾞ ﾊﾞﾙﾌﾞ	F285-18-741	1	ﾐﾂﾋﾞｼ
18-744	ｴｱｰ ﾌｨﾙﾀｰ	S5A1-18-744	1	
20-339	ﾊﾞｷｭｰﾑ ﾁｬﾝﾊﾞｰ	N3A1-20-339A	1	-930720
				FD3S -118185
		N3A3-20-339A	1	AT
				-930720
				FD3S -118185
		N3C1-20-339	1	930720 -
				FD3S 118185-
		N3C2-20-339	1	930720 -
				FD3S 118185-
		N3C3-20-339	1	AT
				930720 -
				FD3S 118185-
20-339A	ﾊﾞｷｭｰﾑ ﾁｬﾝﾊﾞｰ	N3A2-20-339	1	-930720
				FD3S -118185
20-341C	ﾊﾞｷｭｰﾑ ﾁｭｰﾌﾞ	N3A3-20-340	1	
		N3A4-20-341	1	
		NF01-20-341	2	
20-341D	ﾊﾞｷｭｰﾑ ﾁｭｰﾌﾞ	N3A1-20-341	1	
20-341E	ﾊﾞｷｭｰﾑ ﾁｭｰﾌﾞ	N3A2-20-341A	2	MT
		N3A2-20-341A	3	AT
20-341F	ﾊﾞｷｭｰﾑ ﾁｭｰﾌﾞ	N3A3-20-341A	1	
20-342B	ﾊﾞｷｭｰﾑ ﾁｭｰﾌﾞ	N3A1-20-342	1	
		N3A4-20-342	1	
20-342C	ﾊﾞｷｭｰﾑ ﾁｭｰﾌﾞ	N3A2-20-342	2	911205 -
				FD3S 100230-
		N3A2-20-342	3	-911205
				FD3S -100230
20-342D	ﾊﾞｷｭｰﾑ ﾁｭｰﾌﾞ	N3A3-20-342	1	
20-343B	ﾊﾞｷｭｰﾑ ﾁｭｰﾌﾞ	N3A1-20-343A	1	
		N3A4-20-343	1	
20-343D	ﾊﾞｷｭｰﾑ ﾁｭｰﾌﾞ	N3A2-20-343A	1	-911205
				FD3S -100230
		N3A2-20-343B	1	911205 -
				FD3S 100230-
		N3A3-20-343A	1	
20-344	ﾊﾞｷｭｰﾑ ﾁｭｰﾌﾞ	N3A1-20-344A	1	
		N3A2-20-344A	1	AT
		N3A4-20-344	1	-920307
				FD3S -105157
		N3A4-20-344	3	920307 -
				FD3S 105157-
20-345A	ﾊﾞｷｭｰﾑ ﾁｭｰﾌﾞ	N3A1-20-345	1	
		N3A4-20-345	1	
20-345B	ﾊﾞｷｭｰﾑ ﾁｭｰﾌﾞ	N3A2-20-345A	1	
20-346	ﾊﾞｷｭｰﾑ ﾁｭｰﾌﾞ	N3A1-20-346	1	
20-346A	ﾊﾞｷｭｰﾑ ﾁｭｰﾌﾞ	N3A2-20-346	2	
20-346B	ﾊﾞｷｭｰﾑ ﾁｭｰﾌﾞ	N3A3-20-346A	1	930422 -
				FD3S 117368-
		N3A3-20-34X	1	-930422
				FD3S -117368
20-349	ﾊﾞｷｭｰﾑﾊﾟｲﾌﾟ ﾌﾟﾛﾃｸﾀｰ	N3A1-20-348	1	
20-361A	ﾊﾞｷｭｰﾑ ﾁｭｰﾌﾞ	N3A1-20-361A	1	
		N3A4-20-361	2	
20-361B	ﾊﾞｷｭｰﾑ ﾁｭｰﾌﾞ	N3A2-20-361A	1	
20-362	ﾊﾞｷｭｰﾑ ﾁｭｰﾌﾞ	N3A1-20-362	1	
		N3A4-20-362	2	
20-362A	ﾊﾞｷｭｰﾑ ﾁｭｰﾌﾞ	N3A2-20-362	2	
20-363A	ﾊﾞｷｭｰﾑ ﾁｭｰﾌﾞ	N3A2-20-363	1	
20-371B	ﾊﾞｷｭｰﾑ ﾁｭｰﾌﾞ	N3A1-20-371	1	
		N3A2-20-370A	1	
20-372	ﾊﾞｷｭｰﾑ ﾁｭｰﾌﾞ	N3A1-20-372A	1	
20-380	ﾊﾞｷｭｰﾑ ﾁｭｰﾌﾞ	N3A1-20-380	1	
20-411	ﾊﾞｷｭｰﾑ ﾊﾟｲﾌﾟ	N3A1-20-410B	1	-911121
				FD3S -100095
		N3A1-20-410C	1	911121 -
				FD3S 100095-
20-41Y	ｱｸﾁｭｴｰﾀｰ ｴｱｰ ﾊﾟｲﾌﾟ	N3A1-20-41YA	1	
20-442	ﾊﾞｷｭｰﾑ ﾁｭｰﾌﾞ	J501-20-442	1	911205 -
				FD3S 100230-
20-660	ｱｲﾄﾞﾙ ｴｱｰｺﾝﾄﾛｰﾙ ﾊﾞﾙﾌﾞ	N3A1-20-660	1	
20-661	ｺﾚﾁﾚｿﾙ ﾊﾞﾙﾌﾞ ｶﾞｽｹｯﾄ	N3A1-20-661	1	
II型				
13-104	ｷｬｯﾌﾟ	N3A7-13-104	1	
13-104J	ﾌﾞﾗｲﾝﾄﾞ ｷｬｯﾌﾟ	1010-13-104	1	AT
		1010-13-104	2	MT
13-240	3ｳｴｲ ﾊﾞﾙﾌﾞ	1480-13-240A	3	ｲﾗｽﾄ NO.1
		1481-13-240A	1	ｲﾗｽﾄ NO.2
		1482-13-240A	1	ｲﾗｽﾄ NO.3
13-2431	ﾊﾞｷｭｰﾑ ﾎｰｽ	N318-20-341A	3	MT
		N318-20-341A	4	AT
13-2531	ﾊﾞｷｭｰﾑ ﾎｰｽ	N236-13-253A	4	
13-3312	ｴｱｰｲﾝﾃｰｸ ﾊﾟｲﾌﾟ	N3C1-13-330	1	
13-524	ﾅｯﾄ	NF01-13-524	4	-930901
				FD3S -201105
13-655B	ｽﾛｯﾄﾙ ﾎﾞﾃﾞｰ ｶﾞｽｹｯﾄ	N3A1-13-655	1	
13-681A	ｳｫｰﾀｰ ﾎｰｽ	N3A1-13-681	1	
13-691B	ｳｫｰﾀｰ ﾎｰｽ	N3A1-13-691	1	
13-692B	ｳｫｰﾀｰ ﾎｰｽ	N3A1-13-692A	1	
13-707	ｴｱｰ ﾎｰｽ	N350-13-B96	1	
13-885	ｽﾎﾟﾝｼﾞ ﾌﾟﾛﾃｸﾀｰ	N3A3-13-885	1	
13-887B	ｽﾎﾟﾝｼﾞ ﾌﾟﾛﾃｸﾀｰ	N3A2-13-887A	1	-930901
				FD3S -201105
13-890	P.C.V. ﾊﾞﾙﾌﾞ	N3A1-13-890	1	
13-978A	ｷｬｯﾁ ﾀﾝｸ	N3A1-13-978	1	
13-988	ｴｱｰ ﾌｨﾙﾀｰ	NF01-13-988A	1	MT
13-995	ﾁｪｯｸ ﾊﾞﾙﾌﾞ	HE41-13-995	3	ｲﾗｽﾄ NO.1
		N390-13-995A	2	ｲﾗｽﾄ NO.3
		N3A1-13-995	1	ｲﾗｽﾄ NO.2
				AT
18-740A	ｿﾚﾉｲﾄﾞ ﾊﾞﾙﾌﾞ	N390-18-741	1	ｲﾗｽﾄ NO.2
		N3A7-18-741	1	ｲﾗｽﾄ NO.1
18-740E	ｿﾚﾉｲﾄﾞ ﾊﾞﾙﾌﾞ	F285-18-741	1	ﾐﾂﾋﾞｼ
18-744	ｴｱｰ ﾌｨﾙﾀｰ	S5A1-18-744	1	
20-339	ﾊﾞｷｭｰﾑ ﾁｬﾝﾊﾞｰ	N3C1-20-339	1	ｲﾗｽﾄ NO.1
		N3C2-20-339	1	ｲﾗｽﾄ NO.2
		N3C3-20-339	1	ｲﾗｽﾄ NO.3
				AT
20-341C	ﾊﾞｷｭｰﾑ ﾁｭｰﾌﾞ	N3A3-20-340	1	ｲﾗｽﾄ NO.1
		N3A4-20-341	1	ｲﾗｽﾄ NO.3
		NF01-20-341	2	ｲﾗｽﾄ NO.2
20-341D	ﾊﾞｷｭｰﾑ ﾁｭｰﾌﾞ	N3A1-20-341	1	
20-341E	ﾊﾞｷｭｰﾑ ﾁｭｰﾌﾞ	N3A2-20-341A	2	MT
		N3A2-20-341A	3	AT
20-341F	ﾊﾞｷｭｰﾑ ﾁｭｰﾌﾞ	N3A3-20-341A	1	
20-342B	ﾊﾞｷｭｰﾑ ﾁｭｰﾌﾞ	N3A1-20-342	1	ｲﾗｽﾄ NO.1
		N3A4-20-342	1	ｲﾗｽﾄ NO.2
20-342C	ﾊﾞｷｭｰﾑ ﾁｭｰﾌﾞ	N3A2-20-342	2	
20-342D	ﾊﾞｷｭｰﾑ ﾁｭｰﾌﾞ	N3A3-20-342	1	
20-343B	ﾊﾞｷｭｰﾑ ﾁｭｰﾌﾞ	N3A1-20-343A	1	ｲﾗｽﾄ NO.1
		N3A4-20-343	1	ｲﾗｽﾄ NO.2
20-343D	ﾊﾞｷｭｰﾑ ﾁｭｰﾌﾞ	N3A2-20-343B	1	ｲﾗｽﾄ NO.1
		N3A3-20-343A	1	ｲﾗｽﾄ NO.2
20-344	ﾊﾞｷｭｰﾑ ﾁｭｰﾌﾞ	N3A1-20-344A	1	ｲﾗｽﾄ NO.1
		N3A2-20-344A	1	ｲﾗｽﾄ NO.2
				AT
		N3A4-20-344	3	ｲﾗｽﾄ NO.3
20-345A	ﾊﾞｷｭｰﾑ ﾁｭｰﾌﾞ	N3A1-20-345	1	ｲﾗｽﾄ NO.1
		N3A4-20-345	1	ｲﾗｽﾄ NO.2
20-345B	ﾊﾞｷｭｰﾑ ﾁｭｰﾌﾞ	N3A2-20-345A	1	
20-346	ﾊﾞｷｭｰﾑ ﾁｭｰﾌﾞ	N3A1-20-346	1	
20-346A	ﾊﾞｷｭｰﾑ ﾁｭｰﾌﾞ	N3A2-20-346	2	
20-346B	ﾊﾞｷｭｰﾑ ﾁｭｰﾌﾞ	N3A3-20-346A	1	
20-361A	ﾊﾞｷｭｰﾑ ﾁｭｰﾌﾞ	N3A1-20-361A	1	ｲﾗｽﾄ NO.1
		N3A4-20-361	2	ｲﾗｽﾄ NO.2
				-931115
				FD3S -202771
20-361B	ﾊﾞｷｭｰﾑ ﾁｭｰﾌﾞ	N3A2-20-361A	1	
20-362	ﾊﾞｷｭｰﾑ ﾁｭｰﾌﾞ	N3A1-20-362	1	ｲﾗｽﾄ NO.1
		N3A4-20-362	2	ｲﾗｽﾄ NO.2
20-362A	ﾊﾞｷｭｰﾑ ﾁｭｰﾌﾞ	N3A2-20-362	2	
20-363A	ﾊﾞｷｭｰﾑ ﾁｭｰﾌﾞ	N3A2-20-363	1	
20-371B	ﾊﾞｷｭｰﾑ ﾁｭｰﾌﾞ	N3A1-20-371	1	ｲﾗｽﾄ NO.2
		N3A2-20-370A	1	ｲﾗｽﾄ NO.1
				-930901
				FD3S -201105
		N3A2-20-371A	1	ｲﾗｽﾄ NO.1
				930901 -
				FD3S 201105-

13-887C	ｽﾎﾟﾝｼﾞ ﾌﾟﾛﾃｸﾀｰ	N3A3-13-886A	1	-930510
				FD3S -117394
13-990	ｴｱｰｺﾝﾄﾛｰﾙ ﾊﾞﾙﾌﾞ	N3A7-13-990	1	MT
		N3A8-13-990	1	AT
13-996C	A.C.V. ｶﾞｽｹｯﾄ	N3A3-13-996	1	
		N3A4-13-996	1	
18-740B	ｿﾚﾉｲﾄﾞ ﾊﾞﾙﾌﾞ	N3A1-18-741	1	
23-7251	ｿﾚﾉｲﾄﾞ ﾊﾞﾙﾌﾞ	N250-20-725	1	
II、III型				
13-7181	ｴｱｰ ﾎｰｽ	N3A3-20-752	1	
13-7301	ﾁｪｯｸ ﾊﾞﾙﾌﾞ	1480-13-730	1	
13-735A	ﾎｰｽ ｸﾗﾝﾌﾟ	NF01-13-735	4	
13-751E	ｴｱｰ ﾎｰｽ	N3A3-13-754A	1	
13-753A	ｴｱｰ ﾎｰｽ	N3A3-13-753	1	
13-810	ｴｱｰ ﾎﾟﾝﾌﾟ	N3A3-13-810	1	AN (N3A3-13-810A)
13-812	ｴｱｰﾎﾟﾝﾌﾟ ｽﾄﾗｯﾌﾟ	N3A1-13-812	1	
13-820D	ｴｱｰ ﾊﾟｲﾌﾟ	N3A3-13-820A	1	A (N3A3-13-820B)
13-990	ｴｱｰｺﾝﾄﾛｰﾙ ﾊﾞﾙﾌﾞ	N3A7-13-990	1	MT
		N3A8-13-990	1	AT
13-996C	A.C.V. ｶﾞｽｹｯﾄ	N3A3-13-996	1	ｲﾗｽﾄ NO.1
		N3A4-13-996	1	ｲﾗｽﾄ NO.2
18-740B	ｿﾚﾉｲﾄﾞ ﾊﾞﾙﾌﾞ	N3A1-18-741	1	
23-7251	ｿﾚﾉｲﾄﾞ ﾊﾞﾙﾌﾞ	N250-20-725	1	
IV型				
13-7181	ｴｱｰ ﾎｰｽ	N3A3-20-752	1	
13-7301	ﾁｪｯｸ ﾊﾞﾙﾌﾞ	1480-13-730	1	
13-735A	ﾎｰｽ ｸﾗﾝﾌﾟ	NF01-13-735	4	
13-751E	ｴｱｰ ﾎｰｽ	N3A3-13-754A	1	
13-753A	ｴｱｰ ﾎｰｽ	N3A3-13-753	1	
13-810	ｴｱｰ ﾎﾟﾝﾌﾟ	N3A3-13-810	1	AN (N3A3-13-810A)
13-812	ｴｱｰﾎﾟﾝﾌﾟ ｽﾄﾗｯﾌﾟ	N3A1-13-812	1	
13-820D	ｴｱｰ ﾊﾟｲﾌﾟ	N3A3-13-820B	1	
13-990	ｴｱｰｺﾝﾄﾛｰﾙ ﾊﾞﾙﾌﾞ	N3F1-13-990	1	MT
		N3F2-13-990	1	AT
13-996C	A.C.V. ｶﾞｽｹｯﾄ	N3A3-13-996	1	ｲﾗｽﾄ NO.1
		N3A4-13-996	1	ｲﾗｽﾄ NO.2
18-740B	ｿﾚﾉｲﾄﾞ ﾊﾞﾙﾌﾞ	N3A1-18-741	1	
V、VI型				
13-7181	ｴｱｰ ﾎｰｽ	N3A3-20-752	1	
13-7301	ﾁｪｯｸ ﾊﾞﾙﾌﾞ	1480-13-730	1	
13-735A	ﾎｰｽ ｸﾗﾝﾌﾟ	NF01-13-735	4	
13-751E	ｴｱｰ ﾎｰｽ	N3A3-13-754A	1	
13-753A	ｴｱｰ ﾎｰｽ	N3A3-13-753	1	
13-810	ｴｱｰ ﾎﾟﾝﾌﾟ	N3A3-13-810A	1	
13-812	ｴｱｰﾎﾟﾝﾌﾟ ｽﾄﾗｯﾌﾟ	N3A1-13-812	1	
13-820D	ｴｱｰ ﾊﾟｲﾌﾟ	N3A3-13-820B	1	
13-990	ｴｱｰｺﾝﾄﾛｰﾙ ﾊﾞﾙﾌﾞ	N3F1-13-990	1	MT
		N3F2-13-990	1	AT
13-996C	A.C.V. ｶﾞｽｹｯﾄ	N3A3-13-996	1	ｲﾗｽﾄ NO.1
		N3A4-13-996	1	ｲﾗｽﾄ NO.2
18-740B	ｿﾚﾉｲﾄﾞ ﾊﾞﾙﾌﾞ	N3A1-18-741	1	

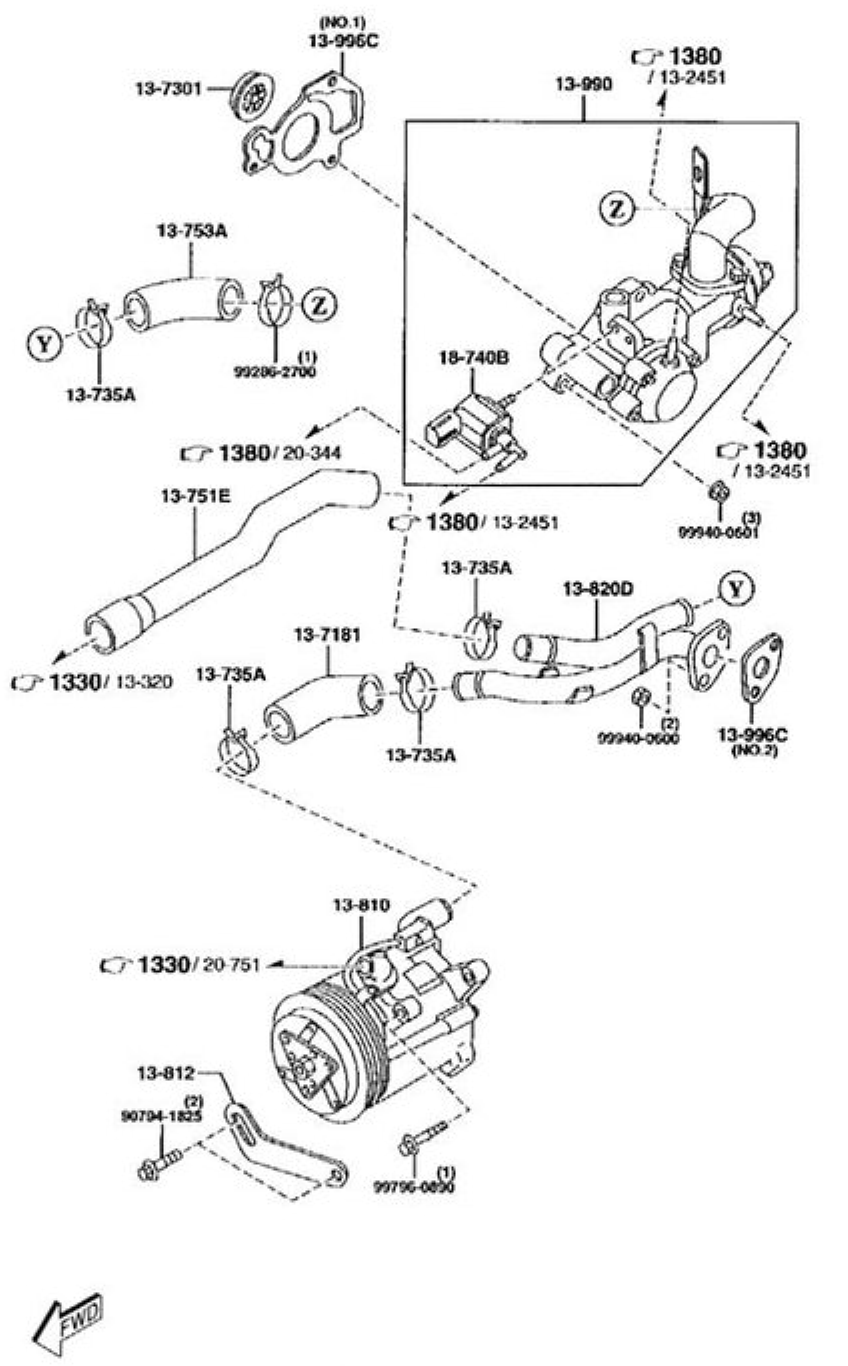

OVI型

エミッションコントロールシステム 1380

品名コード	品名	部品番号	員数	適用記述
I型				
13-104	ｷｬｯﾌﾟ	N3A7-13-104	1	
13-104J	ﾌﾞﾗｲﾝﾄﾞ ｷｬｯﾌﾟ	1010-13-104	1	AT
		1010-13-104	2	MT
13-240	3ｳｴｲ ﾊﾞﾙﾌﾞ	1480-13-240A	3	
		1481-13-240A	1	
		1482-13-240A	1	
13-2431	ﾊﾞｷｭｰﾑ ﾎｰｽ	N318-20-341A	3	MT
		N318-20-341A	4	AT
13-2531	ﾊﾞｷｭｰﾑ ﾎｰｽ	N236-13-253A	4	
13-3312	ｴｱｰｲﾝﾃｰｸ ﾊﾟｲﾌﾟ	N3A1-13-330	1	
13-524	ﾅｯﾄ	NF01-13-524	4	-930901
				FD3S -201105
13-655B	ｽﾛｯﾄﾙ ﾎﾞﾃﾞｰ ｶﾞｽｹｯﾄ	N3A1-13-655	1	
13-681A	ｳｫｰﾀｰ ﾎｰｽ	N3A1-13-681	1	
13-691B	ｳｫｰﾀｰ ﾎｰｽ	N3A1-13-691	1	
13-692B	ｳｫｰﾀｰ ﾎｰｽ	N3A1-13-692	1	-920401
				FD3S -106810
		N3A1-13-692A	1	920401 -
				FD3S 106810-
13-707	ｴｱｰ ﾎｰｽ	N350-13-B96	1	
13-885	ｽﾎﾟﾝｼﾞ ﾌﾟﾛﾃｸﾀｰ	N3A3-13-885	1	
13-887B	ｽﾎﾟﾝｼﾞ ﾌﾟﾛﾃｸﾀｰ	N3A2-13-887A	1	
		N3A3-13-887	1	-930405
				FD3S -117235
13-890	P.C.V. ﾊﾞﾙﾌﾞ	N3A1-13-890	1	
13-978A	ｷｬｯﾁ ﾀﾝｸ	N3A1-13-978	1	
13-988	ｴｱｰ ﾌｨﾙﾀｰ	NF01-13-988A	1	MT
13-995	ﾁｪｯｸ ﾊﾞﾙﾌﾞ	HE41-13-995	3	
		N390-13-995A	2	
		N3A1-13-995	1	AT

オイルポンプ&フィルター 1400

品名コード	品名	部品番号	員数	適用記述
I型				
14-100	ｵｲﾙ ﾎﾟﾝﾌﾟ	NF01-14-100	1	
14-1121	ｵｲﾙﾎﾟﾝﾌﾟ ｼｬﾌﾄ	N326-14-131	1	
14-1131	ｽﾅｯﾌﾟ ﾘﾝｸﾞ	0810-14-113	1	
14-115	ｺﾝﾄﾛｰﾙ ﾌﾟﾗﾝｼﾞｬｰ	0221-14-115	1	
14-1171	ﾛｯｸ ﾎﾞﾙﾄ	N326-14-117	1	
14-1181	ﾐﾄﾞﾙ ﾌﾟﾚｰﾄ	NF01-14-135	1	
14-1191	ｷｰ	0839-14-119B	3	
14-125	ｾｯﾄ ﾎﾞﾙﾄ	8553-14-125	4	
14-140	ﾛｰﾀｰ	N318-14-140	2	
14-143	ｽﾌﾟﾛｹｯﾄ ﾎｲｰﾙ	N326-14-143	1	
14-151	ｵｲﾙﾎﾟﾝﾌﾟ ﾁｪｰﾝ	N326-14-151	1	
14-1711	ｵｲﾙｽﾄﾚｲﾅｰ ｶﾞｽｹｯﾄ	N386-14-248	1	
14-240	ｵｲﾙ ｽﾄﾚｰﾅｰ	N3A1-14-240A	1	
14-2501	ﾌﾟﾚｯｼｬｰ ﾚｷﾞｭﾚﾀｰ	N3A1-14-230	1	
14-310A	ｵｲﾙ ﾌｨﾙﾀｰ ﾎﾞﾃﾞｰ	N3A1-14-310A	1	
14-6001	ﾒｰﾀﾘﾝｸﾞｵｲﾙ ﾎﾟﾝﾌﾟ	N3A2-14-600	1	
14-6031	ｺﾈｸﾀｰ ﾎﾞﾙﾄ	N236-14-603B	2	
14-6041	O' ﾘﾝｸﾞ	N350-14-604	1	
14-6111	ﾒｰﾀﾘﾝｸﾞｵｲﾙ ｶﾞｽｹｯﾄ	N390-14-602	1	
14-6201	ﾄﾞﾘﾌﾞﾝｷﾞﾔｰ ｼｬﾌﾄ	N350-14-620	1	
14-6231	ﾄﾞﾗｲﾌﾞｷﾞﾔｰ ﾋﾟﾝ	0813-14-623	1	
14-6251	ﾄﾞﾘﾌﾞﾝ ｷﾞﾔｰ	0820-14-625A	1	
14-6301	ﾒﾀﾘﾝｸﾞｵｲﾙ ﾁｭｰﾌﾞ	N3A1-14-660	1	
14-6311	ｺﾈｸﾀｰ ﾎﾞﾙﾄ	N318-14-631	2	
14-6401	ﾒﾀﾘﾝｸﾞｵｲﾙ ﾁｭｰﾌﾞ	N3A1-14-670	1	
19-870J	O' ﾘﾝｸﾞ	99541-01601	2	
23-802	ｵｲﾙﾌｨﾙﾀｰ ｶｰﾄﾘｯｼﾞ	N350-14-302	1	(ﾏﾂﾀﾞ ﾏｰｸ,ﾃﾞﾝｿｰ)
II型				
14-100	ｵｲﾙ ﾎﾟﾝﾌﾟ	NF01-14-100	1	
14-1121	ｵｲﾙﾎﾟﾝﾌﾟ ｼｬﾌﾄ	N326-14-131	1	
14-1131	ｽﾅｯﾌﾟ ﾘﾝｸﾞ	0810-14-113	1	
14-115	ｺﾝﾄﾛｰﾙ ﾌﾟﾗﾝｼﾞｬｰ	0221-14-115	1	
14-1171	ﾛｯｸ ﾎﾞﾙﾄ	N326-14-117	1	
14-1181	ﾐﾄﾞﾙ ﾌﾟﾚｰﾄ	NF01-14-135	1	
14-1191	ｷｰ	0839-14-119B	3	
14-125	ｾｯﾄ ﾎﾞﾙﾄ	8553-14-125	4	
14-140	ﾛｰﾀｰ	N318-14-140	2	
14-143	ｽﾌﾟﾛｹｯﾄ ﾎｲｰﾙ	N326-14-143	1	
14-151	ｵｲﾙﾎﾟﾝﾌﾟ ﾁｪｰﾝ	N326-14-151	1	
14-1711	ｵｲﾙｽﾄﾚｲﾅｰ ｶﾞｽｹｯﾄ	N386-14-248	1	
14-240	ｵｲﾙ ｽﾄﾚｰﾅｰ	N3A1-14-240A	1	
14-2501	ﾌﾟﾚｯｼｬｰ ﾚｷﾞｭﾚﾀｰ	N3A1-14-230	1	
14-310A	ｵｲﾙ ﾌｨﾙﾀｰ ﾎﾞﾃﾞｰ	N3A1-14-310A	1	
14-6001	ﾒｰﾀﾘﾝｸﾞｵｲﾙ ﾎﾟﾝﾌﾟ	N3A2-14-600	1	
14-6031	ｺﾈｸﾀｰ ﾎﾞﾙﾄ	N236-14-603B	2	
14-6041	O' ﾘﾝｸﾞ	N350-14-604	1	
14-6111	ﾒｰﾀﾘﾝｸﾞｵｲﾙ ｶﾞｽｹｯﾄ	N390-14-602	1	
14-6201	ﾄﾞﾘﾌﾞﾝｷﾞﾔｰ ｼｬﾌﾄ	N350-14-620	1	
14-6231	ﾄﾞﾗｲﾌﾞｷﾞﾔｰ ﾋﾟﾝ	0813-14-623	1	
14-6251	ﾄﾞﾘﾌﾞﾝ ｷﾞﾔｰ	0820-14-625A	1	
14-6301	ﾒﾀﾘﾝｸﾞｵｲﾙ ﾁｭｰﾌﾞ	N3A1-14-660	1	-931001
				FD3S -202152
		N3A1-14-660A	1	931001 -
				FD3S 202152-
14-6311	ｺﾈｸﾀｰ ﾎﾞﾙﾄ	N318-14-631	2	
14-6401	ﾒﾀﾘﾝｸﾞｵｲﾙ ﾁｭｰﾌﾞ	N3A1-14-670	1	-931001
				FD3S -202152
		N3A1-14-670A	1	931001 -
				FD3S 202152-
19-870J	O' ﾘﾝｸﾞ	99541-01601	2	
23-802	ｵｲﾙﾌｨﾙﾀｰ ｶｰﾄﾘｯｼﾞ	B6Y1-14-302	1	(ﾏﾂﾀﾞ ﾏｰｸ,ﾄｳｷｮｳ ﾛｷ)
		N350-14-302	1	(ﾏﾂﾀﾞ ﾏｰｸ,ﾃﾞﾝｿｰ)
III型				
14-100	ｵｲﾙ ﾎﾟﾝﾌﾟ	NF01-14-100	1	
14-1121	ｵｲﾙﾎﾟﾝﾌﾟ ｼｬﾌﾄ	N326-14-131	1	
14-1131	ｽﾅｯﾌﾟ ﾘﾝｸﾞ	0810-14-113	1	
14-115	ｺﾝﾄﾛｰﾙ ﾌﾟﾗﾝｼﾞｬｰ	0221-14-115	1	
14-1171	ﾛｯｸ ﾎﾞﾙﾄ	N326-14-117	1	
14-1181	ﾐﾄﾞﾙ ﾌﾟﾚｰﾄ	NF01-14-135	1	
14-1191	ｷｰ	0839-14-119B	3	
14-125	ｾｯﾄ ﾎﾞﾙﾄ	8553-14-125	4	
14-140	ﾛｰﾀｰ	N318-14-140	2	
14-143	ｽﾌﾟﾛｹｯﾄ ﾎｲｰﾙ	N326-14-143	1	
14-151	ｵｲﾙﾎﾟﾝﾌﾟ ﾁｪｰﾝ	N326-14-151	1	
14-1711	ｵｲﾙｽﾄﾚｲﾅｰ ｶﾞｽｹｯﾄ	N386-14-248	1	
14-240	ｵｲﾙ ｽﾄﾚｰﾅｰ	N3A1-14-240A	1	
14-2501	ﾌﾟﾚｯｼｬｰ ﾚｷﾞｭﾚﾀｰ	N3A1-14-230	1	
14-310A	ｵｲﾙ ﾌｨﾙﾀｰ ﾎﾞﾃﾞｰ	N3A1-14-310A	1	
14-6001	ﾒｰﾀﾘﾝｸﾞｵｲﾙ ﾎﾟﾝﾌﾟ	N3A2-14-600	1	
14-6031	ｺﾈｸﾀｰ ﾎﾞﾙﾄ	N236-14-603B	2	AN (RF2A-14-603)
14-6041	O' ﾘﾝｸﾞ	N350-14-604	1	
14-6111	ﾒｰﾀﾘﾝｸﾞｵｲﾙ ｶﾞｽｹｯﾄ	N390-14-602	1	
14-6201	ﾄﾞﾘﾌﾞﾝｷﾞﾔｰ ｼｬﾌﾄ	N350-14-620	1	
14-6231	ﾄﾞﾗｲﾌﾞｷﾞﾔｰ ﾋﾟﾝ	0813-14-623	1	
14-6251	ﾄﾞﾘﾌﾞﾝ ｷﾞﾔｰ	0820-14-625A	1	
14-6301	ﾒﾀﾘﾝｸﾞｵｲﾙ ﾁｭｰﾌﾞ	N3A1-14-660A	1	A (N3A1-14-660B)
14-6311	ｺﾈｸﾀｰ ﾎﾞﾙﾄ	N318-14-631	2	A (N3G1-14-631)
14-6401	ﾒﾀﾘﾝｸﾞｵｲﾙ ﾁｭｰﾌﾞ	N3A1-14-670A	1	A (N3A1-14-670B)
19-870J	O' ﾘﾝｸﾞ	99541-01601	2	
23-802	ｵｲﾙﾌｨﾙﾀｰ ｶｰﾄﾘｯｼﾞ	B6Y1-14-302	1	(ﾏﾂﾀﾞ ﾏｰｸ,ﾄｳｷｮｳ ﾛｷ)
				-951001
				FD3S -306052
		B6Y1-14-302A	1	(ﾏﾂﾀﾞ ﾏｰｸ,ﾄｳｷｮｳ ﾛｷ)
				951001 -
				FD3S 306052-
		N350-14-302	1	(ﾏﾂﾀﾞ ﾏｰｸ,ﾃﾞﾝｿｰ)
IV型				
14-100	ｵｲﾙ ﾎﾟﾝﾌﾟ	NF01-14-100	1	
14-1121	ｵｲﾙﾎﾟﾝﾌﾟ ｼｬﾌﾄ	N326-14-131	1	
14-1131	ｽﾅｯﾌﾟ ﾘﾝｸﾞ	0810-14-113	1	
14-115	ｺﾝﾄﾛｰﾙ ﾌﾟﾗﾝｼﾞｬｰ	0221-14-115	1	
14-1171	ﾛｯｸ ﾎﾞﾙﾄ	N326-14-117	1	
14-1181	ﾐﾄﾞﾙ ﾌﾟﾚｰﾄ	NF01-14-135	1	
14-1191	ｷｰ	0839-14-119B	3	
14-125	ｾｯﾄ ﾎﾞﾙﾄ	8553-14-125	4	
14-140	ﾛｰﾀｰ	N318-14-140	2	
14-143	ｽﾌﾟﾛｹｯﾄ ﾎｲｰﾙ	N326-14-143	1	
14-151	ｵｲﾙﾎﾟﾝﾌﾟ ﾁｪｰﾝ	N326-14-151	1	
14-1711	ｵｲﾙｽﾄﾚｲﾅｰ ｶﾞｽｹｯﾄ	N386-14-248	1	
14-240	ｵｲﾙ ｽﾄﾚｰﾅｰ	N3A1-14-240A	1	
14-2501	ﾌﾟﾚｯｼｬｰ ﾚｷﾞｭﾚﾀｰ	N3A1-14-230	1	
14-310A	ｵｲﾙ ﾌｨﾙﾀｰ ﾎﾞﾃﾞｰ	N3A1-14-310A	1	
14-6001	ﾒｰﾀﾘﾝｸﾞｵｲﾙ ﾎﾟﾝﾌﾟ	N3F1-14-600	1	
14-6031	ｺﾈｸﾀｰ ﾎﾞﾙﾄ	N236-14-603B	2	AN (RF2A-14-603)
14-6041	O' ﾘﾝｸﾞ	N350-14-604	1	
14-6111	ﾒｰﾀﾘﾝｸﾞｵｲﾙ ｶﾞｽｹｯﾄ	N390-14-602	1	
14-6201	ﾄﾞﾘﾌﾞﾝｷﾞﾔｰ ｼｬﾌﾄ	N350-14-620	1	
14-6231	ﾄﾞﾗｲﾌﾞｷﾞﾔｰ ﾋﾟﾝ	0813-14-623	1	
14-6251	ﾄﾞﾘﾌﾞﾝ ｷﾞﾔｰ	0820-14-625A	1	
14-6301	ﾒﾀﾘﾝｸﾞｵｲﾙ ﾁｭｰﾌﾞ	N3A1-14-660A	1	A (N3A1-14-660B)
				-970701
				FD3S -407053
		N3A1-14-660C	1	AN (N3A1-14-660D)
				970701 -
				FD3S 407053-
14-6311	ｺﾈｸﾀｰ ﾎﾞﾙﾄ	N318-14-631	2	A (N3G1-14-631)
14-6401	ﾒﾀﾘﾝｸﾞｵｲﾙ ﾁｭｰﾌﾞ	N3A1-14-670A	1	A (N3A1-14-670B)
				-970701
				FD3S -407053
		N3A1-14-670C	1	AN (N3A1-14-670D)
				970701 -
				FD3S 407053-
14-6801	ﾁｪｯｸ ﾊﾞﾙﾌﾞ	N3F3-14-650	2	AN (N3F3-14-650A)
				970701 -
				FD3S 407053-
19-870J	O' ﾘﾝｸﾞ	99541-01601	2	
23-802	ｵｲﾙﾌｨﾙﾀｰ ｶｰﾄﾘｯｼﾞ	B6Y1-14-302A	1	(ﾏﾂﾀﾞ ﾏｰｸ,ﾄｳｷｮｳ ﾛｷ)
		N350-14-302	1	(ﾏﾂﾀﾞ ﾏｰｸ,ﾃﾞﾝｿｰ)
V型				
14-100	ｵｲﾙ ﾎﾟﾝﾌﾟ	NF01-14-100	1	
14-1121	ｵｲﾙﾎﾟﾝﾌﾟ ｼｬﾌﾄ	N326-14-131	1	
14-1131	ｽﾅｯﾌﾟ ﾘﾝｸﾞ	0810-14-113	1	
14-115	ｺﾝﾄﾛｰﾙ ﾌﾟﾗﾝｼﾞｬｰ	0221-14-115	1	
14-1171	ﾛｯｸ ﾎﾞﾙﾄ	N326-14-117	1	
14-1181	ﾐﾄﾞﾙ ﾌﾟﾚｰﾄ	NF01-14-135	1	
14-1191	ｷｰ	0839-14-119B	3	
14-125	ｾｯﾄ ﾎﾞﾙﾄ	8553-14-125	4	
14-140	ﾛｰﾀｰ	N318-14-140	2	

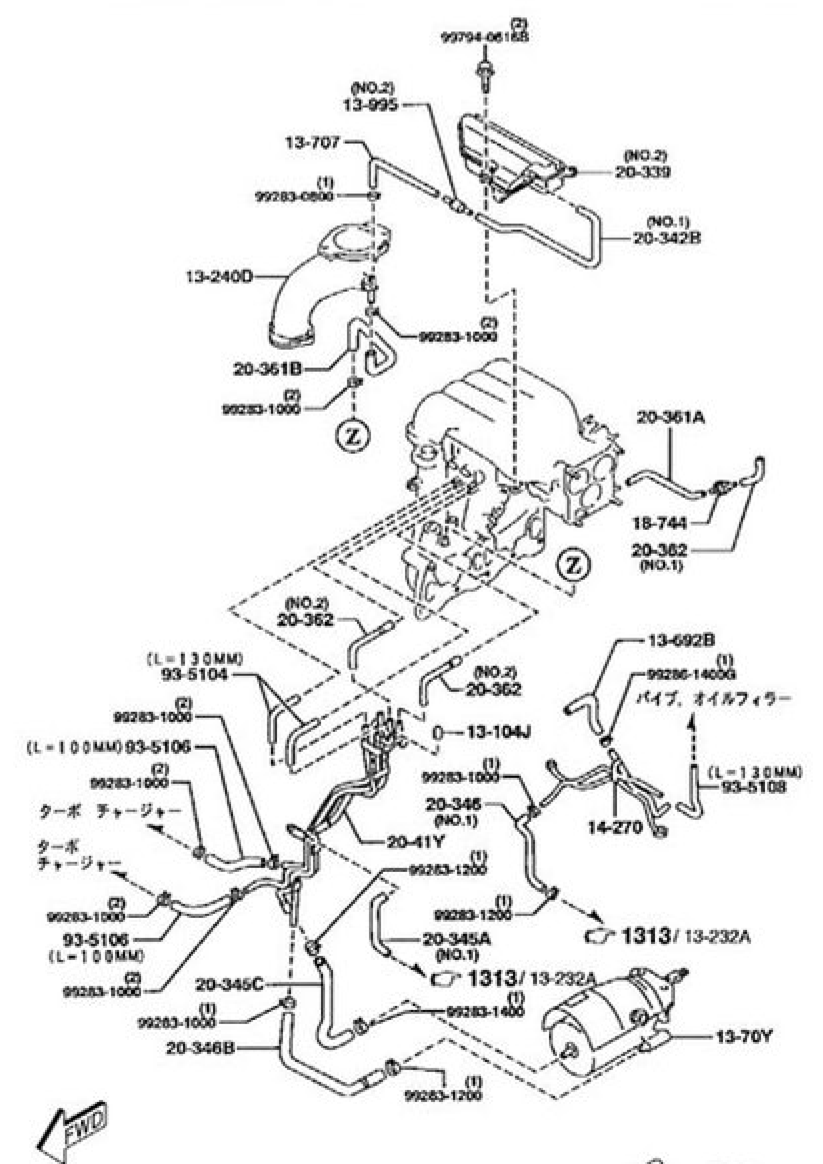

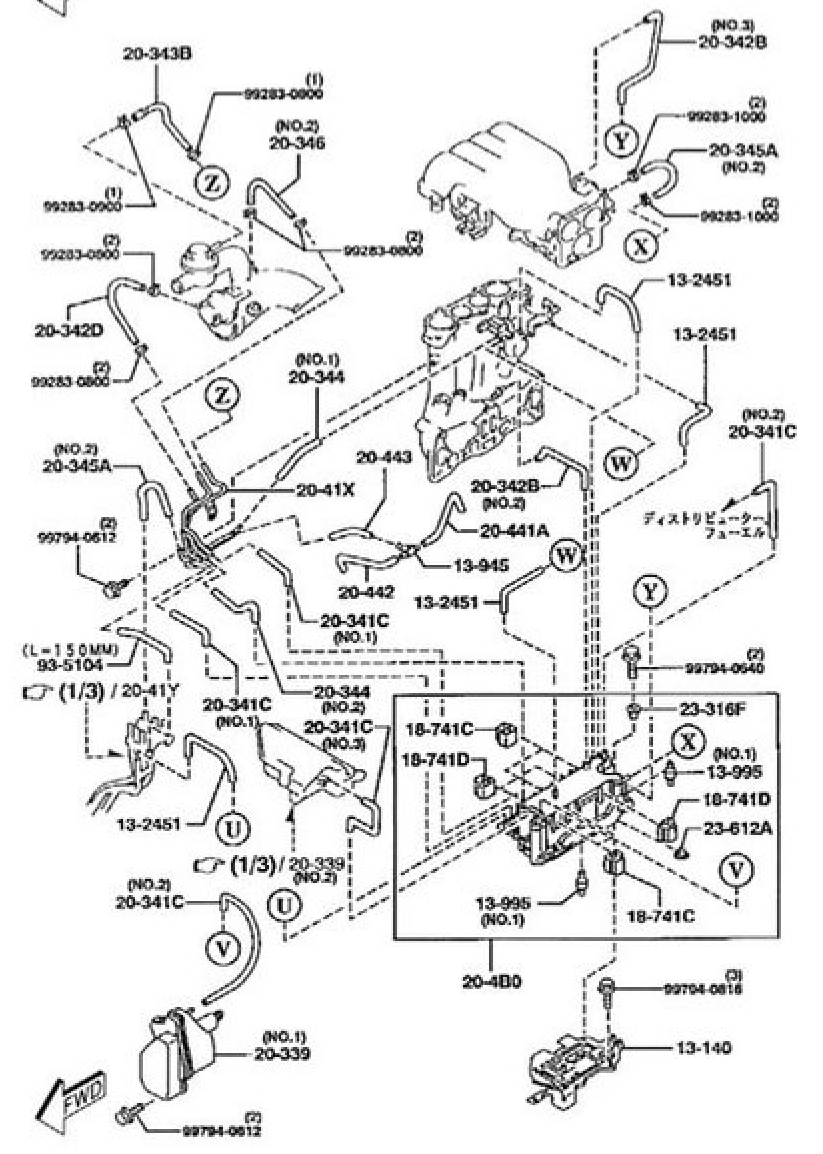

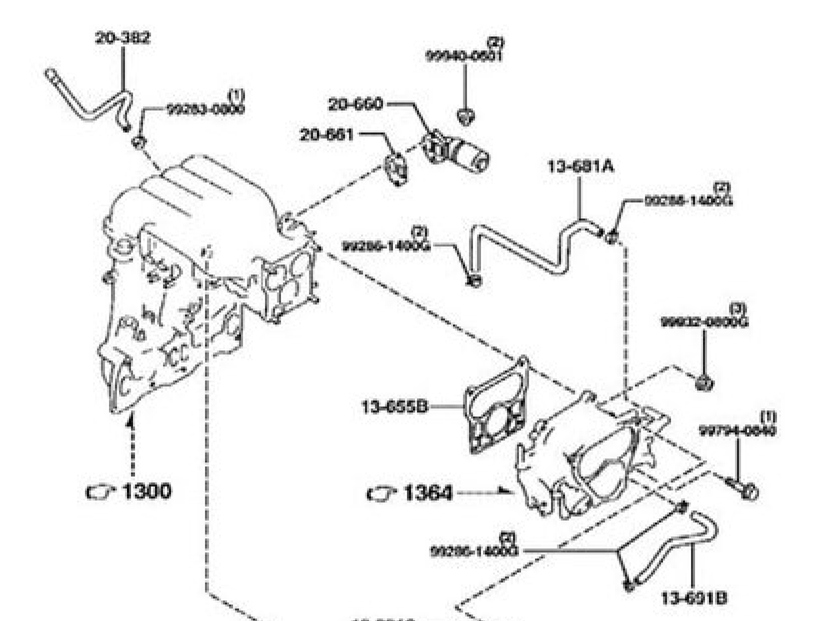

OIV型

品名コード	品名	部品番号	員数	適用記述
		N3C2-20-339	1	ｲﾗｽﾄ NO.2
20-341C	ﾊﾞｷｭｰﾑ ﾁｭｰﾌﾞ	N3B7-20-341	2	ｲﾗｽﾄ NO.2
		N3F1-20-341	1	ｲﾗｽﾄ NO.3
		NF01-20-341	2	ｲﾗｽﾄ NO.1
20-342B	ﾊﾞｷｭｰﾑ ﾁｭｰﾌﾞ	N3A1-20-342	1	ｲﾗｽﾄ NO.1
		N3B7-20-342	1	ｲﾗｽﾄ NO.2
		N3F1-20-342	1	ｲﾗｽﾄ NO.3
20-342D	ﾊﾞｷｭｰﾑ ﾁｭｰﾌﾞ	N3A3-20-342	1	
20-343B	ﾊﾞｷｭｰﾑ ﾁｭｰﾌﾞ	N3F1-20-343	1	
20-344	ﾊﾞｷｭｰﾑ ﾁｭｰﾌﾞ	N3A2-20-344A	1	ｲﾗｽﾄ NO.1
		N3F1-20-344	1	ｲﾗｽﾄ NO.2
20-345A	ﾊﾞｷｭｰﾑ ﾁｭｰﾌﾞ	N3A1-20-345	1	ｲﾗｽﾄ NO.1
		N3F1-20-345	2	ｲﾗｽﾄ NO.2
20-345C	ﾊﾞｷｭｰﾑ ﾁｭｰﾌﾞ	N3A3-20-345A	1	A (N3A3-20-345B)
20-346	ﾊﾞｷｭｰﾑ ﾁｭｰﾌﾞ	N3A1-20-346	1	ｲﾗｽﾄ NO.1
		N3F1-20-346A	1	ｲﾗｽﾄ NO.2
20-346B	ﾊﾞｷｭｰﾑ ﾁｭｰﾌﾞ	N3A3-20-346A	1	
20-361A	ﾊﾞｷｭｰﾑ ﾁｭｰﾌﾞ	N3A1-20-361A	1	
20-361B	ﾊﾞｷｭｰﾑ ﾁｭｰﾌﾞ	N3A2-20-361A	1	
20-362	ﾊﾞｷｭｰﾑ ﾁｭｰﾌﾞ	N3A1-20-362	1	ｲﾗｽﾄ NO.1
		N3A4-20-362	2	ｲﾗｽﾄ NO.2
20-371B	ﾊﾞｷｭｰﾑ ﾁｭｰﾌﾞ	N3A1-20-371	1	
20-372	ﾊﾞｷｭｰﾑ ﾁｭｰﾌﾞ	N3F1-20-372	1	
20-382	ﾊﾞｷｭｰﾑ ﾁｭｰﾌﾞ	N3A1-20-382A	1	
20-41X	ﾊﾞｷｭｰﾑ ﾊﾟｲﾌﾟ NO.2	N3F1-20-41XA	1	
20-41Y	ｱｸﾁｭｴｰﾀｰ ｴｱｰ ﾊﾟｲﾌﾟ	N3A1-20-41YA	1	G (N3A1-20-41YB)
				-961001
				FD3S -404605
		N3A1-20-41YB	1	961001 -
				FD3S 404605-
20-441A	ﾊﾞｷｭｰﾑ ﾁｭｰﾌﾞ	N3F1-20-441	1	
20-442	ﾊﾞｷｭｰﾑ ﾁｭｰﾌﾞ	N3F1-20-442	1	
20-443	ﾊﾞｷｭｰﾑ ﾁｭｰﾌﾞ	N3F1-20-443	1	
20-4B0	ﾊﾞｷｭｰﾑ ﾕﾆｯﾄ	N3F1-20-4B0	1	
20-660	ｱｲﾄﾞﾙ ｴｱｰｺﾝﾄﾛｰﾙ ﾊﾞﾙﾌﾞ	N3A1-20-660	1	
20-661	ｺﾚﾁﾚｿﾚ ﾊﾞﾙﾌﾞ ｶﾞｽｹｯﾄ	N3A1-20-661	1	
23-316F	ｶﾗｰ	N3F1-20-4B6	2	
23-612A	ﾌﾞｯｼｭ	N3F1-20-4B5	31	
V型				
13-140	ｻｰｼﾞ ﾀﾝｸ ﾌﾞﾗｹｯﾄ	N3F1-13-140	1	
13-240D	ｴｱｰｲﾝﾃｰｸ ﾊﾟｲﾌﾟ	N3F1-13-24X	1	
13-2451	ﾊﾞｷｭｰﾑ ﾎｰｽ	N304-13-245	4	
13-3312	ｴｱｰｲﾝﾃｰｸ ﾊﾟｲﾌﾟ	N3D8-13-330	1	
13-655B	ｽﾛｯﾄﾙ ﾎﾞﾃﾞｰ ｶﾞｽｹｯﾄ	N3A1-13-655	1	
13-681A	ｳｫｰﾀｰ ﾎｰｽ	N3A1-13-681A	1	
13-691B	ｳｫｰﾀｰ ﾎｰｽ	N3F1-13-691	1	
13-692B	ｳｫｰﾀｰ ﾎｰｽ	N3A1-13-692A	1	
13-707	ｴｱｰ ﾎｰｽ	N350-13-B96	1	
13-70Y	EX. ﾊﾞﾙﾌﾞ ｱｸﾁｭｴｰﾀｰ	N3A1-13-70Y	1	
13-785	ｳｫｰﾀｰ ﾎｰｽ ｸﾘｯﾌﾟ	N3G1-13-785	6	
13-945	ﾁｭｰﾌﾞ ｺﾈｸﾀｰ	N3F1-13-945	1	
13-978A	ｷｬｯﾁ ﾀﾝｸ	N3F1-13-978	1	
13-995	ﾁｪｯｸ ﾊﾞﾙﾌﾞ	HE41-13-995	3	ｲﾗｽﾄ NO.1
		N390-13-995A	1	ｲﾗｽﾄ NO.2
14-270	ｵｲﾙ ﾊﾟｲﾌﾟ	N3F1-14-270A	1	
18-740E	ｿﾚﾉｲﾄﾞ ﾊﾞﾙﾌﾞ	F285-18-741	1	ﾐﾂﾋﾞｼ
18-741D	ｽﾘｰｳｪｰ ﾊﾞﾙﾌﾞ	B6AT-18-741	3	ｲﾗｽﾄ NO.1
		FEGC-18-741	4	ｲﾗｽﾄ NO.2
18-7421	ﾌﾞﾗｹｯﾄ	N3F1-18-742A	1	
18-744	ｴｱｰ ﾌｨﾙﾀｰ	S5A1-18-744	1	
20-339	ﾊﾞｷｭｰﾑ ﾁｬﾝﾊﾞｰ	N3C1-20-339	1	ｲﾗｽﾄ NO.1
		N3C2-20-339	1	ｲﾗｽﾄ NO.2
20-341C	ﾊﾞｷｭｰﾑ ﾁｭｰﾌﾞ	N3B7-20-341	2	ｲﾗｽﾄ NO.2
		N3F1-20-341	1	ｲﾗｽﾄ NO.3
		NF01-20-341	2	ｲﾗｽﾄ NO.1
20-342B	ﾊﾞｷｭｰﾑ ﾁｭｰﾌﾞ	N3A1-20-342	1	ｲﾗｽﾄ NO.1
		N3B7-20-342	1	ｲﾗｽﾄ NO.2
		N3F1-20-342	1	ｲﾗｽﾄ NO.3
20-342D	ﾊﾞｷｭｰﾑ ﾁｭｰﾌﾞ	N3A3-20-342	1	
20-343B	ﾊﾞｷｭｰﾑ ﾁｭｰﾌﾞ	N3F1-20-343	1	
20-344	ﾊﾞｷｭｰﾑ ﾁｭｰﾌﾞ	N3A2-20-344A	1	ｲﾗｽﾄ NO.1
		N3F1-20-344	1	ｲﾗｽﾄ NO.2
20-345A	ﾊﾞｷｭｰﾑ ﾁｭｰﾌﾞ	N3A1-20-345	1	ｲﾗｽﾄ NO.1
		N3F1-20-345	2	ｲﾗｽﾄ NO.2
20-345C	ﾊﾞｷｭｰﾑ ﾁｭｰﾌﾞ	N3A3-20-345B	1	
20-346	ﾊﾞｷｭｰﾑ ﾁｭｰﾌﾞ	N3A1-20-346	1	ｲﾗｽﾄ NO.1
		N3F1-20-346A	1	ｲﾗｽﾄ NO.2
20-346B	ﾊﾞｷｭｰﾑ ﾁｭｰﾌﾞ	N3A3-20-346A	1	
20-361A	ﾊﾞｷｭｰﾑ ﾁｭｰﾌﾞ	N3A1-20-361A	1	
20-361B	ﾊﾞｷｭｰﾑ ﾁｭｰﾌﾞ	N3A2-20-361A	1	
20-362	ﾊﾞｷｭｰﾑ ﾁｭｰﾌﾞ	N3A1-20-362	1	ｲﾗｽﾄ NO.1
		N3A4-20-362	2	ｲﾗｽﾄ NO.2
20-371B	ﾊﾞｷｭｰﾑ ﾁｭｰﾌﾞ	N3A1-20-371	1	
20-372	ﾊﾞｷｭｰﾑ ﾁｭｰﾌﾞ	N3F1-20-372	1	
20-382	ﾊﾞｷｭｰﾑ ﾁｭｰﾌﾞ	N3A1-20-382A	1	
20-41X	ﾊﾞｷｭｰﾑ ﾊﾟｲﾌﾟ NO.2	N3F1-20-41XA	1	
20-41Y	ｱｸﾁｭｴｰﾀｰ ｴｱｰ ﾊﾟｲﾌﾟ	N3A1-20-41YB	1	
20-441A	ﾊﾞｷｭｰﾑ ﾁｭｰﾌﾞ	N3F1-20-441	1	
20-442	ﾊﾞｷｭｰﾑ ﾁｭｰﾌﾞ	N3F1-20-442	1	
20-443	ﾊﾞｷｭｰﾑ ﾁｭｰﾌﾞ	N3F1-20-443	1	
20-4B0	ﾊﾞｷｭｰﾑ ﾕﾆｯﾄ	N3F1-20-4B0	1	
20-660	ｱｲﾄﾞﾙ ｴｱｰｺﾝﾄﾛｰﾙ ﾊﾞﾙﾌﾞ	N3A1-20-660	1	
20-661	ｺﾚﾁﾚｿﾚ ﾊﾞﾙﾌﾞ ｶﾞｽｹｯﾄ	N3A1-20-661	1	
23-316F	ｶﾗｰ	N3F1-20-4B6	2	
23-612A	ﾌﾞｯｼｭ	N3F1-20-4B5	31	
VI型				
13-140	ｻｰｼﾞ ﾀﾝｸ ﾌﾞﾗｹｯﾄ	N3F1-13-140	1	
13-240D	ｴｱｰｲﾝﾃｰｸ ﾊﾟｲﾌﾟ	N3F1-13-24X	1	
13-2451	ﾊﾞｷｭｰﾑ ﾎｰｽ	N304-13-245	4	
13-3312	ｴｱｰｲﾝﾃｰｸ ﾊﾟｲﾌﾟ	N3D8-13-330	1	
13-655B	ｽﾛｯﾄﾙ ﾎﾞﾃﾞｰ ｶﾞｽｹｯﾄ	N3A1-13-655	1	
13-681A	ｳｫｰﾀｰ ﾎｰｽ	N3A1-13-681A	1	
13-691B	ｳｫｰﾀｰ ﾎｰｽ	N3F1-13-691	1	
13-692B	ｳｫｰﾀｰ ﾎｰｽ	N3A1-13-692A	1	
13-707	ｴｱｰ ﾎｰｽ	N350-13-B96	1	
13-70Y	EX. ﾊﾞﾙﾌﾞ ｱｸﾁｭｴｰﾀｰ	N3A1-13-70Y	1	
13-785C	ﾎｰｽ ｸﾘｯﾌﾟ	N3G1-13-785	6	
13-931A	ﾁｪｯｸ ﾊﾞﾙﾌﾞ	N390-13-995A	1	
13-945	ﾁｭｰﾌﾞ ｺﾈｸﾀｰ	N3F1-13-945	1	
13-978A	ｷｬｯﾁ ﾀﾝｸ	N3F1-13-978	1	
13-995	ﾁｪｯｸ ﾊﾞﾙﾌﾞ	HE41-13-995	3	
14-270	ｵｲﾙ ﾊﾟｲﾌﾟ	N3F1-14-270A	1	
18-740E	ｿﾚﾉｲﾄﾞ ﾊﾞﾙﾌﾞ	F285-18-741	1	ﾐﾂﾋﾞｼ
18-741C	ｿﾚﾉｲﾄﾞ ﾊﾞﾙﾌﾞ	FEGC-18-741	4	
18-741D	ｽﾘｰｳｪｰ ﾊﾞﾙﾌﾞ	B6AT-18-741	3	
18-7421	ﾌﾞﾗｹｯﾄ	N3F1-18-742A	1	
18-744	ｴｱｰ ﾌｨﾙﾀｰ	S5A1-18-744	1	
20-339	ﾊﾞｷｭｰﾑ ﾁｬﾝﾊﾞｰ	N3C1-20-339	1	
20-339A	ﾊﾞｷｭｰﾑ ﾁｬﾝﾊﾞｰ	N3C2-20-339	1	
20-341C	ﾊﾞｷｭｰﾑ ﾁｭｰﾌﾞ	NF01-20-341	2	
20-341D	ﾊﾞｷｭｰﾑ ﾁｭｰﾌﾞ	N3B7-20-341	2	
20-341E	ﾊﾞｷｭｰﾑ ﾁｭｰﾌﾞ	N3F1-20-341	1	
20-342B	ﾊﾞｷｭｰﾑ ﾁｭｰﾌﾞ	N3A1-20-342	1	
20-342C	ﾊﾞｷｭｰﾑ ﾁｭｰﾌﾞ	N3B7-20-342	1	
20-342D	ﾊﾞｷｭｰﾑ ﾁｭｰﾌﾞ	N3A3-20-342	1	
20-343B	ﾊﾞｷｭｰﾑ ﾁｭｰﾌﾞ	N3F1-20-343	1	
20-343C	ﾊﾞｷｭｰﾑ ﾁｭｰﾌﾞ	N3F1-20-342	1	
20-344	ﾊﾞｷｭｰﾑ ﾁｭｰﾌﾞ	N3A2-20-344A	1	
20-344B	ﾊﾞｷｭｰﾑ ﾁｭｰﾌﾞ	N3F1-20-344	1	
20-345A	ﾊﾞｷｭｰﾑ ﾁｭｰﾌﾞ	N3A1-20-345	1	
20-345B	ﾊﾞｷｭｰﾑ ﾁｭｰﾌﾞ	N3F1-20-345	2	
20-345C	ﾊﾞｷｭｰﾑ ﾁｭｰﾌﾞ	N3A3-20-345B	1	
20-346	ﾊﾞｷｭｰﾑ ﾁｭｰﾌﾞ	N3A1-20-346	1	
20-346A	ﾊﾞｷｭｰﾑ ﾁｭｰﾌﾞ	N3F1-20-346A	1	
20-346B	ﾊﾞｷｭｰﾑ ﾁｭｰﾌﾞ	N3A3-20-346A	1	
20-361A	ﾊﾞｷｭｰﾑ ﾁｭｰﾌﾞ	N3A1-20-361A	1	
20-361B	ﾊﾞｷｭｰﾑ ﾁｭｰﾌﾞ	N3A2-20-361A	1	
20-362	ﾊﾞｷｭｰﾑ ﾁｭｰﾌﾞ	N3A1-20-362	1	
20-362A	ﾊﾞｷｭｰﾑ ﾁｭｰﾌﾞ	N3A4-20-362	2	
20-371B	ﾊﾞｷｭｰﾑ ﾁｭｰﾌﾞ	N3A1-20-371	1	
20-372	ﾊﾞｷｭｰﾑ ﾁｭｰﾌﾞ	N3F1-20-372	1	
20-382	ﾊﾞｷｭｰﾑ ﾁｭｰﾌﾞ	N3A1-20-382A	1	
20-41X	ﾊﾞｷｭｰﾑ ﾊﾟｲﾌﾟ NO.2	N3F1-20-41XA	1	
20-41Y	ｱｸﾁｭｴｰﾀｰ ｴｱｰ ﾊﾟｲﾌﾟ	N3A1-20-41YB	1	
20-441A	ﾊﾞｷｭｰﾑ ﾁｭｰﾌﾞ	N3F1-20-441	1	
20-442	ﾊﾞｷｭｰﾑ ﾁｭｰﾌﾞ	N3F1-20-442	1	
20-443	ﾊﾞｷｭｰﾑ ﾁｭｰﾌﾞ	N3F1-20-443	1	
20-4B0	ﾊﾞｷｭｰﾑ ﾕﾆｯﾄ	N3F1-20-4B0	1	
23-316F	ｶﾗｰ	N3F1-20-4B6	2	
23-612A	ﾌﾞｯｼｭ	N3F1-20-4B5	31	
20-660	ｱｲﾄﾞﾙ ｴｱｰｺﾝﾄﾛｰﾙ ﾊﾞﾙﾌﾞ	N3A1-20-660	1	
20-661	ｺﾚﾁﾚｿﾚ ﾊﾞﾙﾌﾞ ｶﾞｽｹｯﾄ	N3A1-20-661	1	

				FD3S -100230
		N3A1-15-380B	1	AN (N3A1-15-380C)
				911209 - 911221
				FD3S 100230-100633
		N3A1-15-380C	1	911221 -
				FD3S 100633-
15-3111	ﾌﾞﾗｹｯﾄ	N3A1-15-109	1	
15-350	ｻﾌﾞ ﾀﾝｸ	N3A1-15-350	1	A (N3A1-15-350A)
				-911118
				FD3S -100070
		N3A1-15-350A	1	AN (N3A1-15-350B)
				911118 - 920904
				FD3S 100070-113301
		N3A1-15-350B	1	920904 -
				FD3S 113301-
15-355A	ｻﾌﾞﾀﾝｸ ｷｬｯﾌﾟ	N3A1-15-355	1	
15-359	ｼﾞｮｲﾝﾄ ﾊﾟｲﾌﾟ	N3A1-15-359	2	
15-35X	ｴｱｰ ｾﾊﾟﾚｰﾄ ﾀﾝｸ	N3A1-15-35XA	1	A (N3A1-15-35XB)
15-382	ｻﾌﾞ ﾀﾝｸ ﾎｰｽ ﾌﾟﾛﾃｸﾀｰ	F201-15-382	1	
15-383	ｻﾌﾞﾀﾝｸ ﾎｰｽ	N3A1-15-383	1	
15-388	ﾎｰｽ ｸﾘｯﾌﾟ	F201-15-388A	2	
15-610	ｳｫｰﾀｰﾚﾍﾞﾙ ｾﾝｻｰ	N3A1-15-610	1	A (N3A1-15-610A)
15-611	ｶﾞｽｹｯﾄ	8553-15-611	1	
15-T52	ｽｸﾘｭｰ	B6S8-15-T52	6	
15-T56	ﾌｧﾝ ﾏｳﾝﾄ ﾜｯｼｬｰ	B61P-15-T56	2	
56-81X	ﾀﾞｸﾄﾊﾟﾈﾙ ﾌｧｽﾅｰ	FB01-56-81X	3	ﾉｰﾏﾙ ｻｽ
		FB01-56-81X	6	ﾊｰﾄﾞ ｻｽ
II型				
13-363N	ﾏｳﾝﾃｨﾝｸﾞ ﾗﾊﾞｰ	0222-13-363	2	AN (B092-61-481)
				ｲﾗｽﾄ NO.3
		NF01-13-363	3	ｲﾗｽﾄ NO.1
				(ﾉｰﾏﾙ ｻｽ>4ﾆﾝ ﾉﾘ)
		NF01-13-363	6	ｲﾗｽﾄ NO.2
				ﾊｰﾄﾞ ｻｽ
				(ﾉｰﾏﾙ ｻｽ>2ﾆﾝ ﾉﾘ)
13-364A	ｽﾍﾟｰｻｰ	NF01-13-364	3	(ﾉｰﾏﾙ ｻｽ>4ﾆﾝ ﾉﾘ)
		NF01-13-364	6	ﾊｰﾄﾞ ｻｽ
				(ﾉｰﾏﾙ ｻｽ>2ﾆﾝ ﾉﾘ)
14-6041	O'ﾘﾝｸﾞ	N3A1-14-604 04 M		(ﾉｰﾏﾙ ｻｽ>4ﾆﾝ ﾉﾘ)
		N3A1-14-604 06 M		ﾊｰﾄﾞ ｻｽ
				(ﾉｰﾏﾙ ｻｽ>2ﾆﾝ ﾉﾘ)
14-622	ｺﾈｸﾀｰ ｽﾄｯﾊﾟｰ	N3A1-14-622	4	(ﾉｰﾏﾙ ｻｽ>4ﾆﾝ ﾉﾘ)
		N3A1-14-622	6	ﾊｰﾄﾞ ｻｽ
				(ﾉｰﾏﾙ ｻｽ>2ﾆﾝ ﾉﾘ)
14-667A	ｵｲﾙ ﾁｭｰﾌﾞ ｸﾘｯﾌﾟ	N3A1-14-667	1	A (N3A1-14-667A)
				-931001
				FD3S -202152
		N3A1-14-667A	1	931001 -
				FD3S 202152-
14-668A	ﾒﾀﾘﾝｸﾞｵｲﾙﾁｭｰﾌﾞ ｸﾘｯﾌﾟ	N3A1-14-668	1	A (N3A1-14-668A)
				-931001
				FD3S -202152
		N3A1-14-668A	1	931001 -
				FD3S 202152-
14-7001	ｵｲﾙ ｸｰﾗｰ	N3A1-14-700	1	AN (N3A1-14-700A)
				ｲﾗｽﾄ NO.1
		N3A3-14-700	1	AN (N3A3-14-700A)
				ｲﾗｽﾄ NO.2
				ﾊｰﾄﾞ ｻｽ
				(ﾉｰﾏﾙ ｻｽ>2ﾆﾝ ﾉﾘ)
14-702	ｶﾞｽｹｯﾄ	N3A1-14-702	2	(ﾉｰﾏﾙ ｻｽ>4ﾆﾝ ﾉﾘ)
		N3A1-14-702	4	ﾊｰﾄﾞ ｻｽ
				(ﾉｰﾏﾙ ｻｽ>2ﾆﾝ ﾉﾘ)
14-7082	ｵｲﾙ ｸｰﾗｰ ﾀﾞｸﾄ	N3A1-14-708	1	(ﾉｰﾏﾙ ｻｽ>4ﾆﾝ ﾉﾘ)
		N3B1-14-708	1	ｲﾗｽﾄ NO.1
				ﾊｰﾄﾞ ｻｽ
				(ﾉｰﾏﾙ ｻｽ>2ﾆﾝ ﾉﾘ)
		N3B2-14-708	1	ｲﾗｽﾄ NO.2
				ﾊｰﾄﾞ ｻｽ
				(ﾉｰﾏﾙ ｻｽ>2ﾆﾝ ﾉﾘ)
14-7102	ｵｲﾙ ﾎｰｽ	N3A1-14-710B	1	A (N3A1-14-710C)
				ﾊｰﾄﾞ ｻｽ
				(ﾉｰﾏﾙ ｻｽ>2ﾆﾝ ﾉﾘ)
		N3A2-14-710B	1	AN (N3A2-14-710C)
				(ﾉｰﾏﾙ ｻｽ>4ﾆﾝ ﾉﾘ)
14-7201	ｵｲﾙ ﾎｰｽ	N3A1-14-720B	1	AN (N3A1-14-720C)
14-770	ｵｲﾙ ｸｰﾗｰ ﾌﾞﾗｹｯﾄ	N3A1-14-770B	1	ｲﾗｽﾄ NO.1
		N3A2-14-770B	1	ｲﾗｽﾄ NO.2
				ﾊｰﾄﾞ ｻｽ
				(ﾉｰﾏﾙ ｻｽ>2ﾆﾝ ﾉﾘ)
14-780	ｵｲﾙ ｸｰﾗｰ ﾌﾞﾗｹｯﾄ	N3A1-14-780B	1	ｲﾗｽﾄ NO.1
		N3A2-14-780B	1	ｲﾗｽﾄ NO.2
				ﾊｰﾄﾞ ｻｽ
				(ﾉｰﾏﾙ ｻｽ>2ﾆﾝ ﾉﾘ)
14-830	ｵｲﾙ ﾎｰｽ	N3A1-14-830A	1	(ﾉｰﾏﾙ ｻｽ>4ﾆﾝ ﾉﾘ)
		N3A3-14-830A	1	ﾊｰﾄﾞ ｻｽ
				(ﾉｰﾏﾙ ｻｽ>2ﾆﾝ ﾉﾘ)
14-850A	ｵｲﾙ ｸｰﾗｰ ｺﾈｸﾀｰ	N3A1-14-850	4	AN (N3G1-14-850)
				(ﾉｰﾏﾙ ｻｽ>4ﾆﾝ ﾉﾘ)
		N3A1-14-850	6	AN (N3G1-14-850)
				ﾊｰﾄﾞ ｻｽ
				(ﾉｰﾏﾙ ｻｽ>2ﾆﾝ ﾉﾘ)
15-010	ｳｫｰﾀｰ ﾎﾟﾝﾌﾟ	N3C1-15-010	1	A (N3C1-15-010A)
				MT
				-931001
				FD3S -202152
		N3C1-15-010A	1	A (N3C1-15-010B)
				MT
				931001 - 931216
				FD3S 202152-202973
		N3C1-15-010B	1	A (N3C1-15-010C)
				MT
				931216 - 940113
				FD3S 202973-203030
		N3C1-15-010C	1	A (N3C1-15-010D)
				MT
				940113 - 940216
				FD3S 203030-203446
		N3C1-15-010D	1	MT
				940216 -
				FD3S 203446-
		N3C2-15-010	1	A (N3C2-15-010A)
				AT
				-931001
				FD3S -202152
		N3C2-15-010A	1	A (N3C2-15-010B)
				AT
				931001 - 931216
				FD3S 202152-202973
		N3C2-15-010B	1	A (N3C2-15-010C)
				AT
				931216 - 940113
				FD3S 202973-203030
		N3C2-15-010C	1	A (N3C2-15-010D)
				AT
				940113 - 940216
				FD3S 203030-203446
		N3C2-15-010D	1	AT
				940216 -
				FD3S 203446-
15-100T	ﾍﾞｱﾘﾝｸﾞ ﾊｳｼﾞﾝｸﾞ ｾｯﾄ	8AF4-15-100	1	A (8AF4-15-100A)
				-931215
				FD3S -202973
		8AF4-15-100A	1	931215 -
				FD3S 202973-
15-116	ｳｫｰﾀｰ ﾎﾟﾝﾌﾟ ｶﾞｽｹｯﾄ	N3A1-15-116	1	
15-120	ｳｫｰﾀｰ ｼｰﾙ	B630-15-120	1	-931216
				FD3S -202973
		N3C1-15-120	1	931216 -
				FD3S 202973-
15-131	ﾌﾟｰﾘｰ	N3A1-15-131	1	
15-140B	ｸｰﾘﾝｸﾞ ﾌｧﾝ(R)	N3A2-15-140	1	
15-140C	ｸｰﾘﾝｸﾞ ﾌｧﾝ(L)	N3A1-15-140	1	
15-162	ｶﾞｽｹｯﾄ	N386-15-162	1	
15-168	ｳｫｰﾀｰﾊﾟｲﾌﾟ ﾌﾞﾗｹｯﾄ ｼﾑ	N3A1-15-168	1	
15-171S	ｻｰﾓｽﾀｯﾄ ｾｯﾄ	8AF6-15-171	1	
15-172	ｻｰﾓｽﾀｯﾄ ｶﾊﾞｰ	N3A1-15-172	1	A (N3A1-15-170)
				MT
		N3A2-15-172	1	A (N3A2-15-170)
				AT
15-173	ｻｰﾓｽﾀｯﾄｶﾊﾞｰ ｶﾞｽｹｯﾄ	N3C1-15-173	1	
15-174A	ﾘﾝｸﾞ	N326-15-174	1	

				ﾊｰﾄﾞ ｻｽ
				-911209
				FD3S -100230
		N3A1-14-710B	1	A (N3A1-14-710C)
				ﾊｰﾄﾞ ｻｽ
				911209 -
				FD3S 100230-
		N3A2-14-710A	1	A (N3A2-14-710B)
				ﾉｰﾏﾙ ｻｽ
				-911209
				FD3S -100230
		N3A2-14-710B	1	AN (N3A2-14-710C)
				ﾉｰﾏﾙ ｻｽ
				911209 -
				FD3S 100230-
14-7201	ｵｲﾙ ﾎｰｽ	N3A1-14-720A	1	A (N3A1-14-720B)
				-911209
				FD3S -100230
		N3A1-14-720B	1	AN (N3A1-14-720C)
				911209 -
				FD3S 100230-
14-770	ｵｲﾙ ｸｰﾗｰ ﾌﾞﾗｹｯﾄ	N3A1-14-770	1	A (N3A1-14-770A)
				ﾚﾌﾄ ﾖｳ
				-911118
				FD3S -100070
		N3A1-14-770A	1	A (N3A1-14-770B)
				ﾚﾌﾄ ﾖｳ
				911118 - 920401
				FD3S 100070-106810
		N3A1-14-770B	1	ﾚﾌﾄ ﾖｳ
				920401 -
				FD3S 106810-
		N3A2-14-770	1	A (N3A2-14-770A)
				ﾗｲﾄ ﾖｳ
				ﾊｰﾄﾞ ｻｽ
				-911118
				FD3S -100070
		N3A2-14-770A	1	A (N3A2-14-770B)
				ﾗｲﾄ ﾖｳ
				ﾊｰﾄﾞ ｻｽ
				911118 - 920401
				FD3S 100070-106810
		N3A2-14-770B	1	ﾗｲﾄ ﾖｳ
				ﾊｰﾄﾞ ｻｽ
				920401 -
				FD3S 106810-
14-780	ｵｲﾙ ｸｰﾗｰ ﾌﾞﾗｹｯﾄ	N3A1-14-780B	1	ﾚﾌﾄ ﾖｳ
		N3A2-14-780B	1	ﾗｲﾄ ﾖｳ
				ﾊｰﾄﾞ ｻｽ
14-830	ｵｲﾙ ﾎｰｽ	N3A1-14-830	1	A (N3A1-14-830A)
				ﾉｰﾏﾙ ｻｽ
				-911209
				FD3S -100230
		N3A1-14-830A	1	ﾉｰﾏﾙ ｻｽ
				911209 -
				FD3S 100230-
		N3A3-14-830	1	A (N3A3-14-830A)
				ﾊｰﾄﾞ ｻｽ
				-911209
				FD3S -100230
		N3A3-14-830A	1	ﾊｰﾄﾞ ｻｽ
				911209 -
				FD3S 100230-
14-850A	ｵｲﾙ ｸｰﾗｰ ｺﾈｸﾀｰ	N3A1-14-850	4	AN (N3G1-14-850)
				ﾉｰﾏﾙ ｻｽ
		N3A1-14-850	6	AN (N3G1-14-850)
				ﾊｰﾄﾞ ｻｽ
15-010	ｳｫｰﾀｰ ﾎﾟﾝﾌﾟ	N3A1-15-010C	1	MT
				-920401
				FD3S -106810
		N3A1-15-010D	1	MT
				920401 - 930720
				FD3S 106810-118185
		N3A2-15-010C	1	AT
				-920401
				FD3S -106810
		N3A2-15-010D	1	AT
				920401 - 930720
				FD3S 106810-118185
		N3C1-15-010	1	A (N3C1-15-010A)
				MT
				930720 -
				FD3S 118185-
		N3C2-15-010	1	A (N3C2-15-010A)
				AT
				930720 -
				FD3S 118185-
15-100T	ﾍﾞｱﾘﾝｸﾞ ﾊｳｼﾞﾝｸﾞ ｾｯﾄ	8AF4-15-100	1	A (8AF4-15-100A)
15-116	ｳｫｰﾀｰ ﾎﾟﾝﾌﾟ ｶﾞｽｹｯﾄ	N3A1-15-116	1	
15-117B	ｳｫｰﾀｰﾎﾟﾝﾌﾟ ﾌﾟｰﾘｰ ﾊﾌﾞ	KL01-15-117	1	
15-120	ｳｫｰﾀｰ ｼｰﾙ	B630-15-120	1	ﾉｰﾏﾙ ｻｽ
				ﾊｰﾄﾞ ｻｽ
15-131	ﾌﾟｰﾘｰ	N3A1-15-131	1	
15-140B	ｸｰﾘﾝｸﾞ ﾌｧﾝ(R)	N3A1-15-140	1	
15-140C	ｸｰﾘﾝｸﾞ ﾌｧﾝ(L)	N3A2-15-140	1	
15-162	ｶﾞｽｹｯﾄ	N386-15-162	1	
15-168	ｳｫｰﾀｰﾊﾟｲﾌﾟ ﾌﾞﾗｹｯﾄ ｼﾑ	N3A1-15-168	1	
15-171S	ｻｰﾓｽﾀｯﾄ ｾｯﾄ	8AF5-15-171	1	AN (8AF6-15-171)
				-930720
				FD3S -118185
		8AF6-15-171	1	930720 -
				FD3S 118185-
15-172	ｻｰﾓｽﾀｯﾄ ｶﾊﾞｰ	N3A1-15-170	1	A (N3A1-15-170A)
				MT
				930720 -
				FD3S 118185-
		N3A1-15-172	1	A (N3A1-15-170)
				MT
				-930720
				FD3S -118185
		N3A2-15-170	1	A (N3A2-15-170A)
				AT
				930720 -
				FD3S 118185-
		N3A2-15-172	1	A (N3A2-15-170)
				AT
				-930720
				FD3S -118185
15-173	ｻｰﾓｽﾀｯﾄｶﾊﾞｰ ｶﾞｽｹｯﾄ	N350-15-173	1	-930720
				FD3S -118185
		N3C1-15-173	1	930720 -
				FD3S 118185-
15-174A	ﾘﾝｸﾞ	N326-15-174	1	
15-175B	ﾌｨﾗｰ ｷｬｯﾌﾟ ﾎﾞﾃﾞｰ	N323-15-175	1	A (N3C1-15-175)
15-182	ｳｫｰﾀｰﾎｰｽ ｸﾗﾝﾌﾟ	N3A1-15-182	1	A (N3A1-15-182A)
				-930201
				FD3S -116491
		N3A1-15-182A	1	930201 -
				FD3S 116491-
15-183	ｳｫｰﾀｰ ﾎｰｽ	N3A1-15-183	1	A (N3A1-15-183A)
15-184	ｳｫｰﾀｰ ﾎｰｽ	N3A1-15-184A	1	
15-185	ｳｫｰﾀｰ ﾎｰｽ	N3A1-15-185	1	A (N3A1-15-185A)
				-920101
				FD3S -100927
		N3A1-15-185A	1	A (N3A1-15-185B)
				920101 -
				FD3S 100927-
15-186	ｳｫｰﾀｰ ﾎｰｽ	N3A1-15-186	1	A (N3A1-15-186A)
15-200	ﾗｼﾞｴｰﾀｰ	N3A1-15-200A	1	MT
		N3A2-15-200A	1	AT
15-202	ﾏｳﾝﾄ ﾗﾊﾞｰ	JE48-15-202	2	
15-205	ﾗｼﾞｴｰﾀｰ ｷｬｯﾌﾟ	KF01-15-205	1	930510 -
				FD3S 117394-
		N3A1-15-205	1	A (N3A1-15-205A)
15-205A	ｳｫｰﾀｰｲﾝﾚｯﾄ ｷｬｯﾌﾟ	N323-15-205	1	ｶﾙｿﾆｯｸ
				-930510
				FD3S -117394
15-207	ﾄﾞﾚｰﾝ ｺｯｸ	NF01-15-203	1	ｶﾙｿﾆｯｸ
15-2101	ﾌｧﾝﾄﾞﾗｲﾌﾞ	N3A1-15-150	2	
15-210A	ﾗｼﾞｴｰﾀｰ ｶｳﾘﾝｸﾞ	N3A2-15-211B	1	A (N3A2-15-211C)
15-277	ｳｫｰﾀｰｻﾌﾞﾀﾝｸ ﾎｰｽ	N3A1-15-380A	1	A (N3A1-15-380B)
				-911209

14-143	ｽﾌﾟﾛｹｯﾄ ﾎｲｰﾙ	N326-14-143	1	
14-151	ｵｲﾙﾎﾟﾝﾌﾟ ﾁｪｰﾝ	N326-14-151	1	
14-1711	ｵｲﾙｽﾄﾚｲﾅｰ ｶﾞｽｹｯﾄ	N386-14-248	1	
14-240	ｵｲﾙ ｽﾄﾚｰﾅｰ	N3A1-14-240A	1	
14-2501	ﾌﾟﾚｯｼｬｰ ﾚｷﾞｭﾚﾀｰ	N3A1-14-230	1	
14-310A	ｵｲﾙ ﾌｨﾙﾀｰ ﾎﾞﾃﾞｰ	N3A1-14-310A	1	
14-6001	ﾒｰﾀﾘﾝｸﾞｵｲﾙ ﾎﾟﾝﾌﾟ	N3F1-14-600	1	
14-6031	ｺﾈｸﾀｰ ﾎﾞﾙﾄ	N236-14-603B	2	AN (RF2A-14-603)
				-990201
				FD3S -500473
		RF2A-14-603	2	990201 -
				FD3S 500473-
14-6041	O'ﾘﾝｸﾞ	N350-14-604	1	
14-6111	ﾒｰﾀﾘﾝｸﾞｵｲﾙ ｶﾞｽｹｯﾄ	N390-14-602	1	
14-6201	ﾄﾞﾘﾌﾞﾝｷﾞｱｰ ｼｬﾌﾄ	N350-14-620	1	
14-6231	ﾄﾞﾗｲﾌﾞｷﾞｱｰﾋﾟﾝ	0813-14-623	1	
14-6251	ﾄﾞﾘﾌﾞﾝ ｷﾞｱｰ	0820-14-625A	1	
14-6301	ﾒﾀﾘﾝｸﾞｵｲﾙ ﾁｭｰﾌﾞ	N3A1-14-660C	1	AN (N3A1-14-660D)
14-6311	ｺﾈｸﾀｰ ﾎﾞﾙﾄ	N3G1-14-631	2	
14-634	ﾗﾊﾞｰ ｼｰﾙ	N3G1-14-634	2	
14-6401	ﾒﾀﾘﾝｸﾞｵｲﾙ ﾁｭｰﾌﾞ	N3A1-14-670C	1	AN (N3A1-14-670D)
14-6801	ﾁｪｯｸ ﾊﾞﾙﾌﾞ	N3F3-14-650	2	AN (N3F3-14-650A)
19-870J	O'ﾘﾝｸﾞ	99541-01601	2	
23-802	ｵｲﾙﾌｨﾙﾀｰ ｶｰﾄﾘｯｼﾞ	B6Y1-14-302A	1	(ﾏﾂﾀﾞ ﾏｰｸ,ﾄｳｷｮｳ ﾛｷ)
				ﾒｰｶｰ ｾﾝﾀｸ
		N350-14-302	1	(ﾏﾂﾀﾞ ﾏｰｸ,ﾃﾞﾝｿｰ)
				ﾒｰｶｰ ｾﾝﾀｸ
VI型				
14-100	ｵｲﾙ ﾎﾟﾝﾌﾟ	NF01-14-100	1	
14-1121	ｵｲﾙﾎﾟﾝﾌﾟ ｼｬﾌﾄ	N326-14-131	1	
14-1131	ｽﾅｯﾌﾟ ﾘﾝｸﾞ	0810-14-113	1	
14-115	ｺﾝﾄﾛｰﾙ ﾌﾟﾗﾝｼﾞｬｰ	0221-14-115	1	
14-1171	ﾛｯｸ ﾎﾞﾙﾄ	N326-14-117	1	
14-1181	ﾐﾄﾞﾙ ﾌﾟﾚｰﾄ	NF01-14-135	1	
14-1191	ｷｰ	0839-14-119B	3	
14-125	ｾｯﾄ ﾎﾞﾙﾄ	8553-14-125	4	
14-140	ﾛｰﾀｰ	N318-14-140	2	
14-143	ｽﾌﾟﾛｹｯﾄ ﾎｲｰﾙ	N326-14-143	1	
14-151	ｵｲﾙﾎﾟﾝﾌﾟ ﾁｪｰﾝ	N326-14-151	1	
14-1711	ｵｲﾙｽﾄﾚｲﾅｰ ｶﾞｽｹｯﾄ	N386-14-248	1	
14-240	ｵｲﾙ ｽﾄﾚｰﾅｰ	N3A1-14-240A	1	
14-2501	ﾌﾟﾚｯｼｬｰ ﾚｷﾞｭﾚﾀｰ	N3A1-14-230	1	
14-310A	ｵｲﾙ ﾌｨﾙﾀｰ ﾎﾞﾃﾞｰ	N3A1-14-310A	1	
14-6001	ﾒｰﾀﾘﾝｸﾞｵｲﾙ ﾎﾟﾝﾌﾟ	N3F1-14-600	1	
14-6031	ｺﾈｸﾀｰ ﾎﾞﾙﾄ	RF2A-14-603	2	
14-6041	O'ﾘﾝｸﾞ	N350-14-604	1	
14-6111	ﾒｰﾀﾘﾝｸﾞｵｲﾙ ｶﾞｽｹｯﾄ	N390-14-602	1	
14-6201	ﾄﾞﾘﾌﾞﾝｷﾞｱｰ ｼｬﾌﾄ	N350-14-620	1	
14-6231	ﾄﾞﾗｲﾌﾞｷﾞｱｰﾋﾟﾝ	0813-14-623	1	
14-6251	ﾄﾞﾘﾌﾞﾝ ｷﾞｱｰ	0820-14-625A	1	
14-6301	ﾒﾀﾘﾝｸﾞｵｲﾙ ﾁｭｰﾌﾞ	N3A1-14-660C	1	AN (N3A1-14-660D)
14-6311	ｺﾈｸﾀｰ ﾎﾞﾙﾄ	N3G1-14-631	2	
14-634	ﾗﾊﾞｰ ｼｰﾙ	N3G1-14-634	2	
14-6401	ﾒﾀﾘﾝｸﾞｵｲﾙ ﾁｭｰﾌﾞ	N3A1-14-670C	1	AN (N3A1-14-670D)
14-6801	ﾁｪｯｸ ﾊﾞﾙﾌﾞ	N3F3-14-650	2	AN (N3F3-14-650A)
19-870J	O'ﾘﾝｸﾞ	99541-01601	2	
23-802	ｵｲﾙﾌｨﾙﾀｰ ｶｰﾄﾘｯｼﾞ	B6Y1-14-302A	1	(ﾏﾂﾀﾞ ﾏｰｸ,ﾄｳｷｮｳ ﾛｷ)
				ﾒｰｶｰ ｾﾝﾀｸ
		N350-14-302	1	(ﾏﾂﾀﾞ ﾏｰｸ,ﾃﾞﾝｿｰ)
				ﾒｰｶｰ ｾﾝﾀｸ

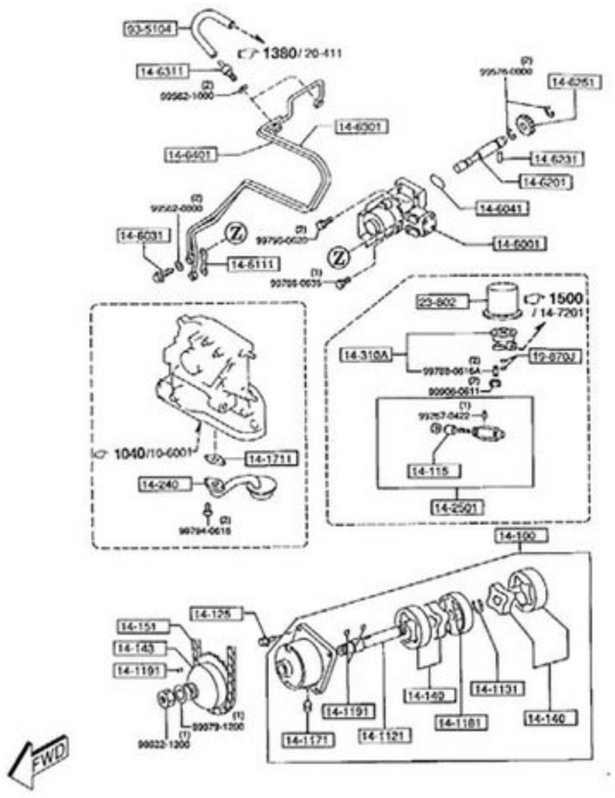

OII型

クーリングシステム 1500

品名コード	品名	部品番号	員数	適用記述
I型				
13-363N	ﾏｳﾝﾃｨﾝｸﾞ ﾗﾊﾞｰ	0222-13-363	2	AN (B092-61-481)
		NF01-13-363	3	ﾉｰﾏﾙ ｻｽ
		NF01-13-363	6	ﾊｰﾄﾞ ｻｽ
13-364A	ｽﾍﾟｰｻｰ	NF01-13-364	3	ﾉｰﾏﾙ ｻｽ
		NF01-13-364	6	ﾊｰﾄﾞ ｻｽ
14-6041	O'ﾘﾝｸﾞ	N3A1-14-604 04 M		ﾉｰﾏﾙ ｻｽ
		N3A1-14-604 06 M		ﾊｰﾄﾞ ｻｽ
14-622	ｺﾈｸﾀｰ ｽﾄｯﾊﾟｰ	N3A1-14-622	4	ﾉｰﾏﾙ ｻｽ
		N3A1-14-622	6	ﾊｰﾄﾞ ｻｽ
14-667A	ｵｲﾙ ﾁｭｰﾌﾞ ｸﾘｯﾌﾟ	N3A1-14-667	1	A (N3A1-14-667A)
14-668A	ﾒﾀﾘﾝｸﾞｵｲﾙﾁｭｰﾌﾞ ｸﾘｯﾌﾟ	N3A1-14-668	1	A (N3A1-14-668A)
14-7001	ｵｲﾙ ｸｰﾗｰ	N3A1-14-700	1	AN (N3A1-14-700A)
				ﾚﾌﾄ ﾖｳ
				ﾊｰﾄﾞ ｻｽ
		N3A1-14-700	1	AN (N3A1-14-700A)
				ﾉｰﾏﾙ ｻｽ
		N3A3-14-700	1	AN (N3A3-14-700A)
				ﾗｲﾄ ﾖｳ
				ﾊｰﾄﾞ ｻｽ
14-702	ｶﾞｽｹｯﾄ	N3A1-14-702	2	ﾉｰﾏﾙ ｻｽ
		N3A1-14-702	4	ﾊｰﾄﾞ ｻｽ
14-7082	ｵｲﾙ ｸｰﾗｰ ﾀﾞｸﾄ	N3A1-14-708	1	(ﾉｰﾏﾙ ｻｽ>AT)
		N3A1-14-708	1	(ﾉｰﾏﾙ ｻｽ>MT)
				-930720
				FD3S -118185
		N3A1-14-708	1	ﾚﾌﾄ ﾖｳ
				ﾊｰﾄﾞ ｻｽ
				-930720
				FD3S -118185
		N3A2-14-708	1	ﾗｲﾄ ﾖｳ
				ﾊｰﾄﾞ ｻｽ
				-930720
				FD3S -118185
		N3B1-14-708	1	(ﾉｰﾏﾙ ｻｽ>MT)
				930720 -
				FD3S 118185-
		N3B1-14-708	1	ﾚﾌﾄ ﾖｳ
				930720 -
				FD3S 118185-
		N3B2-14-708	1	ﾗｲﾄ ﾖｳ
				ﾊｰﾄﾞ ｻｽ
				930720 -
				FD3S 118185-
14-7102	ｵｲﾙ ﾎｰｽ	N3A1-14-710A	1	A (N3A1-14-710B)

		N3A1-15-182A	1	ｲﾗｽﾄ NO.1
15-183	ｳｫｰﾀｰ ﾎｰｽ	N3A1-15-183A	1	
15-184	ｳｫｰﾀｰ ﾎｰｽ	N3A1-15-184A	1	
15-185	ｳｫｰﾀｰ ﾎｰｽ	N3A1-15-185B	1	
15-186	ｳｫｰﾀｰ ﾎｰｽ	N3A1-15-186B	1	
15-200	ﾗｼﾞｴｰﾀｰ	N3A1-15-200A	1	MT
		N3A2-15-200A	1	AT
15-202	ﾏｳﾝﾄ ﾗﾊﾞｰ	JE48-15-202	2	A (LFG1-15-202)
15-205	ﾗｼﾞｴｰﾀｰ ｷｬｯﾌﾟ	KF01-15-205	1	ｲﾗｽﾄ NO.1
		N3A1-15-205A	1	ｲﾗｽﾄ NO.2
15-207	ﾄﾞﾚｰﾝ ｺｯｸ	NF01-15-203	1	ｶﾙｿﾆｯｸ
15-2101	ﾌｧﾝﾄﾞﾗｲﾌﾞ	N3A1-15-150	2	
15-210A	ﾗｼﾞｴｰﾀｰ ｶｳﾘﾝｸﾞ	N3A2-15-211C	1	
15-277	ｳｫｰﾀｰｻﾌﾞﾀﾝｸ ﾎｰｽ	N3A1-15-380C	1	
15-3111	ﾌﾞﾗｹｯﾄ	N3A1-15-109	1	
15-350	ｻﾌﾞ ﾀﾝｸ	N3A1-15-350B	1	
15-355A	ｻﾌﾞﾀﾝｸ ｷｬｯﾌﾟ	N3A1-15-355	1	
15-359	ｼﾞｮｲﾝﾄ ﾊﾟｲﾌﾟ	N3A1-15-359	2	
15-35X	ｴｱｰ ｾﾊﾟﾚｰﾄ ﾀﾝｸ	N3A1-15-35XB	1	
15-383	ｻﾌﾞﾀﾝｸ ﾎｰｽ	N3A1-15-383	1	
15-388	ﾎｰｽ ｸﾘｯﾌﾟ	F201-15-388A	2	
15-421	ﾗｼﾞｴﾀｰ ｼｰﾙ(R)	N3G1-15-421A	1	265HP
15-543	ｳｫｰﾀｰ ﾎｰｽ ﾌﾟﾛﾃｸﾀｰ	KF17-15-543	1	
15-610	ｳｫｰﾀｰﾚﾍﾞﾙ ｾﾝｻｰ	N3A1-15-610A	1	
15-611	ｶﾞｽｹｯﾄ	8553-15-611	1	-301
				FD3S -504793
		N3F1-15-611	1	000301 -
				FD3S 504793-
15-T52	ｽｸﾘｭｰ	B6S8-15-T52	6	
15-T59	ｸｰﾘﾝｸﾞ ﾌｧﾝ ﾅｯﾄ	B595-15-T59	2	
VI型				
13-363N	ﾏｳﾝﾃｨﾝｸﾞ ﾗﾊﾞｰ	NF01-13-363	3	255HP
				265HP
		NF01-13-363	6	280HP
13-364A	ｽﾍﾟｰｻｰ	NF01-13-364	3	255HP
				265HP
		NF01-13-364	6	280HP
13-443A	ﾏｳﾝﾃｨﾝｸﾞ ﾗﾊﾞｰ	0222-13-363	2	AN (B092-61-481)
14-6041	O ﾘﾝｸﾞ	N3A1-14-604 04 M		255HP
				265HP
				-10901
				FD3S -602421
		N3A1-14-604 06 M		280HP
				-10901
				FD3S -602421
		N3G1-14-604	4	255HP
				265HP
				010901 -
				FD3S 602421-
		N3G1-14-604	6	280HP
				010901 -
				FD3S 602421-
14-622	ｺﾈｸﾀｰ ｽﾄｯﾊﾟｰ	N3A1-14-622	4	255HP

15-350	ｻﾌﾞ ﾀﾝｸ	N3A1-15-350B	1	
15-355A	ｻﾌﾞﾀﾝｸ ｷｬｯﾌﾟ	N3A1-15-355	1	
15-359	ｼﾞｮｲﾝﾄ ﾊﾟｲﾌﾟ	N3A1-15-359	2	
15-35X	ｴｱｰ ｾﾊﾟﾚｰﾄ ﾀﾝｸ	N3A1-15-35XB	1	
15-382	ｻﾌﾞ ﾀﾝｸ ﾎｰｽ ﾌﾟﾛﾃｸﾀｰ	F201-15-382	1	-950201
				FD3S -301905
15-383	ｻﾌﾞﾀﾝｸ ﾎｰｽ	N3A1-15-383	1	
15-388	ﾎｰｽ ｸﾘｯﾌﾟ	F201-15-388A	2	
15-543	ｳｫｰﾀｰ ﾎｰｽ ﾌﾟﾛﾃｸﾀｰ	KF17-15-543	1	950201 -
				FD3S 301905-
15-610	ｳｫｰﾀｰﾚﾍﾞﾙ ｾﾝｻｰ	N3A1-15-610A	1	
15-611	ｶﾞｽｹｯﾄ	8553-15-611	1	
15-T59	ｸｰﾘﾝｸﾞ ﾌｧﾝ ﾅｯﾄ	B595-15-T59	2	951011 -
				FD3S 306123-
56-81X	ﾀﾞｸﾄ ﾊﾟﾈﾙ ﾌｧｽﾅｰ	FB01-56-81X	3	AT
		FB01-56-81X	6	MT
V型				
13-363N	ﾏｳﾝﾃｨﾝｸﾞ ﾗﾊﾞｰ	0222-13-363	2	AN (B092-61-481)
				ｲﾗｽﾄ NO.2
		NF01-13-363	3	ｲﾗｽﾄ NO.1
				ｴﾝｼﾞﾝ ｵｲﾙ ｸｰﾗｰ ｼﾝｸﾞﾙ
				961201 -
				FD3S 404681-
		NF01-13-363	6	ｲﾗｽﾄ NO.1
				MT
				ｴﾝｼﾞﾝ ｵｲﾙ ｸｰﾗｰ ﾂｲﾝ
		NF01-13-363	3	ｲﾗｽﾄ NO.1
				AT
				-961201
				FD3S -404681
13-364A	ｽﾍﾟｰｻｰ	NF01-13-364	3	ｴﾝｼﾞﾝ ｵｲﾙ ｸｰﾗｰ ｼﾝｸﾞﾙ
				961201 -
				FD3S 404681-
		NF01-13-364	6	MT
				ｴﾝｼﾞﾝ ｵｲﾙ ｸｰﾗｰ ﾂｲﾝ
		NF01-13-364	3	AT
				-961201
				FD3S -404681
14-6041	O ﾘﾝｸﾞ	N3A1-14-604 04 M		ｴﾝｼﾞﾝ ｵｲﾙ ｸｰﾗｰ ｼﾝｸﾞﾙ
				961201 -
				FD3S 404681-
		N3A1-14-604 06 M		MT
				ｴﾝｼﾞﾝ ｵｲﾙ ｸｰﾗｰ ﾂｲﾝ
		N3A1-14-604 04 M		AT
				-961201
				FD3S -404681
14-622	ｺﾈｸﾀｰ ｽﾄｯﾊﾟｰ	N3A1-14-622	4	ｴﾝｼﾞﾝ ｵｲﾙ ｸｰﾗｰ ｼﾝｸﾞﾙ
				961201 -
				FD3S 404681-
		N3A1-14-622	6	MT
				ｴﾝｼﾞﾝ ｵｲﾙ ｸｰﾗｰ ﾂｲﾝ
		N3A1-14-622	4	AT
				-961201
				FD3S -404681
14-667A	ｵｲﾙ ﾁｭｰﾌﾞ ｸﾘｯﾌﾟ	N3A1-14-667A	1	
14-668A	ﾒﾀﾘﾝｸﾞｵｲﾙﾁｭｰﾌﾞ ｸﾘｯﾌﾟ	N3A1-14-668A	1	
14-7001	ｵｲﾙ ｸｰﾗｰ	N3A1-14-700	1	AN (N3A1-14-700A)
				ｲﾗｽﾄ NO.1
		N3A3-14-700	1	AN (N3A3-14-700A)
				ｲﾗｽﾄ NO.2
				ｴﾝｼﾞﾝ ｵｲﾙ ｸｰﾗｰ ﾂｲﾝ
14-702	ｶﾞｽｹｯﾄ	N3A1-14-702	2	ｴﾝｼﾞﾝ ｵｲﾙ ｸｰﾗｰ ｼﾝｸﾞﾙ
				961201 -
				FD3S 404681-
		N3A1-14-702	4	MT
				ｴﾝｼﾞﾝ ｵｲﾙ ｸｰﾗｰ ﾂｲﾝ
		N3A1-14-702	2	AT
				-961201
				FD3S -404681
14-7082	ｵｲﾙ ｸｰﾗｰ ﾀﾞｸﾄ	N3A1-14-708	1	ｲﾗｽﾄ NO.1
				AT
				(MT>2ﾆﾝ ﾉﾘ)
				-961101
				FD3S -404652
		N3B1-14-708	1	ｲﾗｽﾄ NO.1
				(MT>4ﾆﾝ ﾉﾘ)
		N3B1-14-708	1	ｲﾗｽﾄ NO.1
				AT
				(MT>2ﾆﾝ ﾉﾘ)
				961101 -
				FD3S 404652-
		N3B2-14-708	1	ｲﾗｽﾄ NO.2
				MT
				ｴﾝｼﾞﾝ ｵｲﾙ ｸｰﾗｰ ﾂｲﾝ
14-7102	ｵｲﾙ ﾎｰｽ	N3A1-14-710B	1	A (N3A1-14-710C)
				MT
				ｵｲﾙ ｸｰﾗｰ ﾂｲﾝ ﾀｲﾌﾟ
				-961201
				FD3S -404681
		N3A2-14-710B	1	AN (N3A2-14-710C)
				AT
		N3A2-14-710B	1	AN (N3A2-14-710C)
				MT
				ｵｲﾙ ｸｰﾗｰ ﾂｲﾝ ﾀｲﾌﾟ
				961201 -
				FD3S 404681-
14-7201	ｵｲﾙ ﾎｰｽ	N3A1-14-720B	1	AN (N3A1-14-720C)
14-770	ｵｲﾙ ｸｰﾗｰ ﾌﾞﾗｹｯﾄ	N3A1-14-770B	1	ｲﾗｽﾄ NO.1
		N3A2-14-770B	1	ｲﾗｽﾄ NO.2
				MT
				ｴﾝｼﾞﾝ ｵｲﾙ ｸｰﾗｰ ﾂｲﾝ
14-780	ｵｲﾙ ｸｰﾗｰ ﾌﾞﾗｹｯﾄ	N3A1-14-780B	1	ｲﾗｽﾄ NO.1
		N3A2-14-780B	1	ｲﾗｽﾄ NO.2
				MT
				ｴﾝｼﾞﾝ ｵｲﾙ ｸｰﾗｰ ﾂｲﾝ
14-830	ｵｲﾙ ﾎｰｽ	N3A1-14-830A	1	ｴﾝｼﾞﾝ ｵｲﾙ ｸｰﾗｰ ｼﾝｸﾞﾙ
				961201 -
				FD3S 404681-
		N3A1-14-830A	1	AT
				-961201
				FD3S -404681
		N3A3-14-830A	1	MT
				ｴﾝｼﾞﾝ ｵｲﾙ ｸｰﾗｰ ﾂｲﾝ
14-850A	ｵｲﾙ ｸｰﾗｰ ｺﾈｸﾀｰ	N3A1-14-850	4	AN (N3G1-14-850)
				ｴﾝｼﾞﾝ ｵｲﾙ ｸｰﾗｰ ｼﾝｸﾞﾙ
				961201 -
				FD3S 404681-
		N3A1-14-850	6	AN (N3G1-14-850)
				ｴﾝｼﾞﾝ ｵｲﾙ ｸｰﾗｰ ﾂｲﾝ
				961201 -
				FD3S 404681-
		N3A1-14-850	4	AN (N3G1-14-850)
				AT
				-961201
				FD3S -404681
		N3A1-14-850	6	AN (N3G1-14-850)
				MT
				-961201
				FD3S -404681
15-010	ｳｫｰﾀｰ ﾎﾟﾝﾌﾟ	N3F1-15-010	1	
15-100T	ﾍﾞｱﾘﾝｸﾞ ﾊｳｼﾞﾝｸﾞ ｾｯﾄ	8AF4-15-100A	1	
15-116	ｳｫｰﾀｰ ﾎﾟﾝﾌﾟ ｶﾞｽｹｯﾄ	N3A1-15-116	1	
15-120	ｳｫｰﾀｰ ｼｰﾙ	N3C1-15-120	1	
15-131	ﾌﾟｰﾘｰ	N3A1-15-131	1	
15-140B	ｸｰﾘﾝｸﾞ ﾌｧﾝ(R)	N3A2-15-140	1	
15-140C	ｸｰﾘﾝｸﾞ ﾌｧﾝ(L)	N3A1-15-140	1	
15-162	ｶﾞｽｹｯﾄ	N386-15-162	1	
15-168	ｳｫｰﾀｰﾊﾟｲﾌﾟ ﾌﾞﾗｹｯﾄ ｼﾑ	N3A1-15-168	1	
15-171S	ｻｰﾓｽﾀｯﾄ ｾｯﾄ	8AF6-15-171	1	
15-172	ｻｰﾓｽﾀｯﾄ ｶﾊﾞｰ	N3A1-15-170	1	A (N3A1-15-170A)
				-960201
				FD3S -400712
		N3A1-15-170A	1	960201 -
				FD3S 400712-
15-173	ｻｰﾓｽﾀｯﾄｶﾊﾞｰ ｶﾞｽｹｯﾄ	N3C1-15-173	1	
15-174A	ﾘﾝｸﾞ	N326-15-174	1	-960201
				FD3S -400712
15-175B	ﾌｨﾗｰ ｷｬｯﾌﾟ ﾎﾞﾃﾞｰ	N3C1-15-175	1	-960201
				FD3S -400712
15-182	ｳｫｰﾀｰﾎｰｽ ｸﾗﾝﾌﾟ	KL01-15-182	1	ｲﾗｽﾄ NO.2
				961201 - 970801
				FD3S 404681-407143

15-175B	ﾌｨﾗｰ ｷｬｯﾌﾟ ﾎﾞﾃﾞｰ	N323-15-175	1	A (N3C1-15-175)
				-940216
				FD3S -203446
		N3C1-15-175	1	940216 -
				FD3S 203446-
15-182	ｳｫｰﾀｰﾎｰｽ ｸﾗﾝﾌﾟ	N3A1-15-182A	1	
15-183	ｳｫｰﾀｰ ﾎｰｽ	N3A1-15-183	1	A (N3A1-15-183A)
				-931210
				FD3S -202956
		N3A1-15-183A	1	931210 -
				FD3S 202956-
15-184	ｳｫｰﾀｰ ﾎｰｽ	N3A1-15-184A	1	
15-185	ｳｫｰﾀｰ ﾎｰｽ	N3A1-15-185A	1	A (N3A1-15-185B)
15-186	ｳｫｰﾀｰ ﾎｰｽ	N3A1-15-186	1	A (N3A1-15-186A)
				-931210
				FD3S -202956
		N3A1-15-186A	1	AN (N3A1-15-186B)
				931210 -
				FD3S 202956-
15-200	ﾗｼﾞｴｰﾀｰ	N3A1-15-200A	1	MT
		N3A2-15-200A	1	AT
15-202	ﾏｳﾝﾄ ﾗﾊﾞｰ	JE48-15-202	2	AN (LFG1-15-202)
15-205	ﾗｼﾞｴｰﾀｰ ｷｬｯﾌﾟ	KF01-15-205	1	ｲﾗｽﾄ NO.1
		N3A1-15-205	1	A (N3A1-15-205A)
				ｲﾗｽﾄ NO.2
				-940323
				FD3S -204450
		N3A1-15-205A	1	ｲﾗｽﾄ NO.2
				940323 -
				FD3S 204450-
15-207	ﾄﾞﾚｰﾝ ｺｯｸ	NF01-15-203	1	ｶﾙｿﾆｯｸ
15-2101	ﾌｧﾝﾄﾞﾗｲﾌﾞ	N3A1-15-150	2	
15-210A	ﾗｼﾞｴｰﾀｰ ｶｳﾘﾝｸﾞ	N3A2-15-211B	1	A (N3A2-15-211C)
15-277	ｳｫｰﾀｰｻﾌﾞﾀﾝｸ ﾎｰｽ	N3A1-15-380C	1	
15-3111	ﾌﾞﾗｹｯﾄ	N3A1-15-109	1	
15-350	ｻﾌﾞ ﾀﾝｸ	N3A1-15-350B	1	
15-355A	ｻﾌﾞﾀﾝｸ ｷｬｯﾌﾟ	N3A1-15-355	1	
15-359	ｼﾞｮｲﾝﾄ ﾊﾟｲﾌﾟ	N3A1-15-359	2	
15-35X	ｴｱｰ ｾﾊﾟﾚｰﾄ ﾀﾝｸ	N3A1-15-35XA	1	A (N3A1-15-35XB)
				-940323
				FD3S -204450
		N3A1-15-35XB	1	940323 -
				FD3S 204450-
15-382	ｻﾌﾞ ﾀﾝｸ ﾎｰｽ ﾌﾟﾛﾃｸﾀｰ	F201-15-382	1	
15-383	ｻﾌﾞﾀﾝｸ ﾎｰｽ	N3A1-15-383	1	
15-388	ﾎｰｽ ｸﾘｯﾌﾟ	F201-15-388A	2	
15-610	ｳｫｰﾀｰﾚﾍﾞﾙ ｾﾝｻｰ	N3A1-15-610	1	A (N3A1-15-610A)
				-940113
				FD3S -203030
		N3A1-15-610A	1	940113 -
				FD3S 203030-
15-611	ｶﾞｽｹｯﾄ	8553-15-611	1	
15-T52	ｽｸﾘｭｰ	B6S8-15-T52	6	
15-T56	ﾌｧﾝ ﾏｳﾝﾄ ﾜｯｼｬｰ	B61P-15-T56	2	
56-81X	ﾀﾞｸﾄ ﾊﾟﾈﾙ ﾌｧｽﾅｰ	FB01-56-81X	3	(ﾉｰﾏﾙ ｻｽ>4ﾆﾝ ﾉﾘ)
		FB01-56-81X	6	ﾊｰﾄﾞ ｻｽ
				(ﾉｰﾏﾙ ｻｽ>2ﾆﾝ ﾉﾘ)
皿型				
13-363N	ﾏｳﾝﾃｨﾝｸﾞ ﾗﾊﾞｰ	0222-13-363	2	AN (B092-61-481)
				ｲﾗｽﾄ NO.2
		NF01-13-363	3	ｲﾗｽﾄ NO.1
				AT
		NF01-13-363	6	ｲﾗｽﾄ NO.1
				MT
13-364A	ｽﾍﾟｰｻｰ	NF01-13-364	3	AT
		NF01-13-364	6	MT
14-6041	O ﾘﾝｸﾞ	N3A1-14-604 04 M		AT
		N3A1-14-604 06 M		MT
14-622	ｺﾈｸﾀｰ ｽﾄｯﾊﾟｰ	N3A1-14-622	4	AT
		N3A1-14-622	6	MT
14-667A	ｵｲﾙ ﾁｭｰﾌﾞ ｸﾘｯﾌﾟ	N3A1-14-667A	1	
14-668A	ﾒﾀﾘﾝｸﾞｵｲﾙﾁｭｰﾌﾞ ｸﾘｯﾌﾟ	N3A1-14-668A	1	
14-7001	ｵｲﾙ ｸｰﾗｰ	N3A1-14-700	1	AN (N3A1-14-700A)
				ｲﾗｽﾄ NO.1
		N3A3-14-700	1	AN (N3A3-14-700A)
				ｲﾗｽﾄ NO.2
				MT
14-702	ｶﾞｽｹｯﾄ	N3A1-14-702	2	AT
		N3A1-14-702	4	MT
14-7082	ｵｲﾙ ｸｰﾗｰ ﾀﾞｸﾄ	N3A1-14-708	1	ｲﾗｽﾄ NO.1
		N3B2-14-708	1	ｲﾗｽﾄ NO.2
				MT
14-7102	ｵｲﾙ ﾎｰｽ	N3A1-14-710B	1	A (N3A1-14-710C)
				MT
		N3A2-14-710B	1	AN (N3A2-14-710C)
				AT
14-7201	ｵｲﾙ ﾎｰｽ	N3A1-14-720B	1	AN (N3A1-14-720C)
14-770	ｵｲﾙ ｸｰﾗｰ ﾌﾞﾗｹｯﾄ	N3A1-14-770B	1	ｲﾗｽﾄ NO.1
		N3A2-14-770B	1	ｲﾗｽﾄ NO.2
				MT
14-780	ｵｲﾙ ｸｰﾗｰ ﾌﾞﾗｹｯﾄ	N3A1-14-780B	1	ｲﾗｽﾄ NO.1
		N3A2-14-780B	1	ｲﾗｽﾄ NO.2
				MT
14-830	ｵｲﾙ ﾎｰｽ	N3A1-14-830A	1	AT
		N3A3-14-830A	1	MT
14-850A	ｵｲﾙ ｸｰﾗｰ ｺﾈｸﾀｰ	N3A1-14-850	4	AN (N3G1-14-850)
				AT
		N3A1-14-850	6	AN (N3G1-14-850)
				MT
15-010	ｳｫｰﾀｰ ﾎﾟﾝﾌﾟ	N3C1-15-010D	1	MT
		N3C2-15-010D	1	AT
15-100T	ﾍﾞｱﾘﾝｸﾞ ﾊｳｼﾞﾝｸﾞ ｾｯﾄ	8AF4-15-100A	1	
15-116	ｳｫｰﾀｰ ﾎﾟﾝﾌﾟ ｶﾞｽｹｯﾄ	N3A1-15-116	1	
15-120	ｳｫｰﾀｰ ｼｰﾙ	N3C1-15-120	1	
15-131	ﾌﾟｰﾘｰ	N3A1-15-131	1	
15-140B	ｸｰﾘﾝｸﾞ ﾌｧﾝ(R)	N3A2-15-140	1	
15-140C	ｸｰﾘﾝｸﾞ ﾌｧﾝ(L)	N3A1-15-140	1	
15-162	ｶﾞｽｹｯﾄ	N386-15-162	1	
15-168	ｳｫｰﾀｰﾊﾟｲﾌﾟ ﾌﾞﾗｹｯﾄ ｼﾑ	N3A1-15-168	1	
15-171S	ｻｰﾓｽﾀｯﾄ ｾｯﾄ	8AF6-15-171	1	
15-172	ｻｰﾓｽﾀｯﾄ ｶﾊﾞｰ	N3A1-15-170	1	A (N3A1-15-170A)
				ｲﾗｽﾄ NO.1
				MT
		N3A1-15-172	1	A (N3A1-15-170)
				ｲﾗｽﾄ NO.2
				MT
		N3A2-15-170	1	A (N3A2-15-170A)
				ｲﾗｽﾄ NO.1
				AT
		N3A2-15-172	1	A (N3A2-15-170)
				ｲﾗｽﾄ NO.2
				AT
15-173	ｻｰﾓｽﾀｯﾄｶﾊﾞｰ ｶﾞｽｹｯﾄ	N3C1-15-173	1	
15-174A	ﾘﾝｸﾞ	N326-15-174	1	
15-175B	ﾌｨﾗｰ ｷｬｯﾌﾟ ﾎﾞﾃﾞｰ	N3C1-15-175	1	
15-182	ｳｫｰﾀｰﾎｰｽ ｸﾗﾝﾌﾟ	N3A1-15-182A	1	
15-183	ｳｫｰﾀｰ ﾎｰｽ	N3A1-15-183A	1	
15-184	ｳｫｰﾀｰ ﾎｰｽ	N3A1-15-184A	1	
15-185	ｳｫｰﾀｰ ﾎｰｽ	N3A1-15-185A	1	A (N3A1-15-185B)
				-950301
				FD3S -302521
		N3A1-15-185B	1	950301 -
				FD3S 302521-
15-186	ｳｫｰﾀｰ ﾎｰｽ	N3A1-15-186A	1	A (N3A1-15-186B)
				-950301
				FD3S -302521
		N3A1-15-186B	1	950301 -
				FD3S 302521-
15-200	ﾗｼﾞｴｰﾀｰ	N3A1-15-200A	1	MT
		N3A2-15-200A	1	AT
15-202	ﾏｳﾝﾄ ﾗﾊﾞｰ	JE48-15-202	2	
15-205	ﾗｼﾞｴｰﾀｰ ｷｬｯﾌﾟ	KF01-15-205	1	ｲﾗｽﾄ NO.1
		N3A1-15-205A	1	ｲﾗｽﾄ NO.2
15-207	ﾄﾞﾚｰﾝ ｺｯｸ	NF01-15-203	1	ｶﾙｿﾆｯｸ
15-2101	ﾌｧﾝﾄﾞﾗｲﾌﾞ	N3A1-15-150	2	
15-210A	ﾗｼﾞｴｰﾀｰ ｶｳﾘﾝｸﾞ	N3A2-15-211B	1	A (N3A2-15-211C)
				-951011
				FD3S -306123
		N3A2-15-211C	1	951011 -
				FD3S 306123-
15-277	ｳｫｰﾀｰｻﾌﾞﾀﾝｸ ﾎｰｽ	N3A1-15-380C	1	
15-3111	ﾌﾞﾗｹｯﾄ	N3A1-15-109	1	

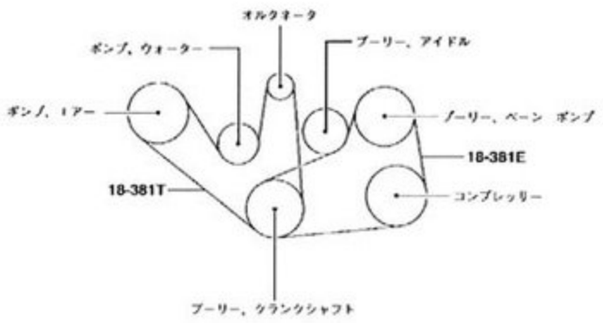

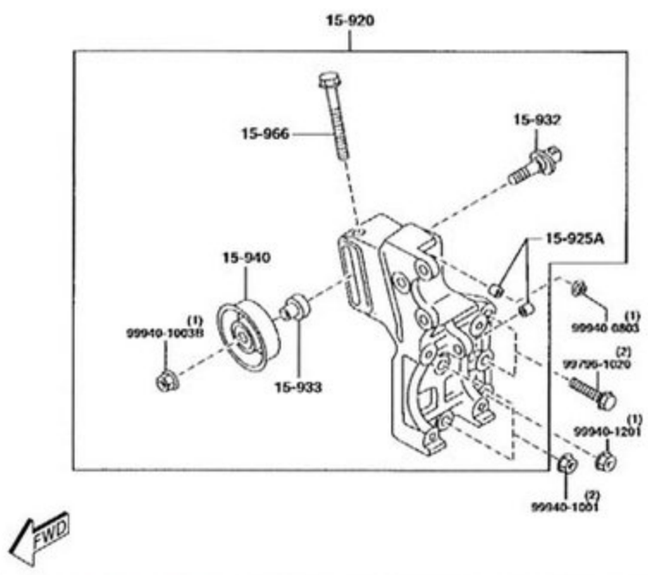

OV型

クラッチディスク&カバー（MT） 1600

品名コード	品名	部品番号	員数	適用記述
I型				
16-111	ピーピング ホール カバー	N315-16-111	1	
16-111A	ピーピング ホール カバー	N315-16-117	1	
16-142	ダスト カバー	N315-16-142	1	
16-146	ベンチレーター カバー	N315-16-150	1	
16-210	クラッチ ハウジング	N315-16-210	1	AN (N315-16-210A)
				-911201
				FD3S -100230
		N315-16-210B	1	AN (N315-16-210C)
				911201 -
				FD3S 100230-
16-220	フロント カバー	N315-16-221	1	
16-232	ブッシュ	N315-16-522	1	
16-410	クラッチ カバー	N315-16-410B	1	AN (N315-16-410C)
16-415	ウエッジ カラー	N315-16-415	1	
16-416	ワイヤー リング	N315-16-416	1	
16-460	クラッチ ディスク	N315-16-460B	1	A (N315-16-460C)
16-510	クラッチ レリーズ カラー	N315-16-510	1	
16-515	クラッチカラー スプリング	N315-16-515	1	
16-520	クラッチ レリーズ フォーク	N315-16-520A	1	AN (N315-16-520B)
				-920201
				FD3S -102703
		N315-16-520B	1	920201 -
				FD3S 102703-
17-155	オイル シール	H501-17-103	1	
17-337	ボルト	R401-17-337A	10	
II型				
16-111	ピーピング ホール カバー	N315-16-111	1	
16-111A	ピーピング ホール カバー	N315-16-117	1	
16-142	ダスト カバー	N315-16-142	1	
16-146	ベンチレーター カバー	N315-16-150	1	
16-210	クラッチ ハウジング	N315-16-210B	1	AN (N315-16-210C)
16-220	フロント カバー	N315-16-221	1	
16-232	ブッシュ	N315-16-522	1	
16-410	クラッチ カバー	N315-16-410B	1	AN (N315-16-410C)
16-415	ウエッジ カラー	N315-16-415	1	
16-416	ワイヤー リング	N315-16-416	1	
16-460	クラッチ ディスク	N315-16-460B	1	A (N315-16-460C)
				-931008
				FD3S -202240
		N315-16-460C	1	AN (N315-16-460D)
				931008 -
				FD3S 202240-
16-510	クラッチ レリーズ カラー	N315-16-510	1	
16-515	クラッチカラー スプリング	N315-16-515	1	
16-520	クラッチ レリーズ フォーク	N315-16-520B	1	
17-155	オイル シール	H501-17-103	1	
17-337	ボルト	R401-17-337A	10	
III型				
16-111	ピーピング ホール カバー	N315-16-111	1	
16-111A	ピーピング ホール カバー	N315-16-117	1	
16-142	ダスト カバー	N315-16-142	1	
16-146	ベンチレーター カバー	N315-16-150	1	
16-210	クラッチ ハウジング	N315-16-210B	1	AN (N315-16-210C)
16-220	フロント カバー	N315-16-221	1	
16-232	ブッシュ	N315-16-522	1	
16-410	クラッチ カバー	N315-16-410B	1	AN (N315-16-410C)
16-415	ウエッジ カラー	N315-16-415	1	
16-416	ワイヤー リング	N315-16-416	1	
16-460	クラッチ ディスク	N315-16-460C	1	AN (N315-16-460D)
16-510	クラッチ レリーズ カラー	N315-16-510	1	
16-515	クラッチカラー スプリング	N315-16-515	1	
16-520	クラッチ レリーズ フォーク	N315-16-520B	1	
17-155	オイル シール	H501-17-103	1	
17-337	ボルト	R401-17-337A	10	
IV型				
16-111	ピーピング ホール カバー	N315-16-111	1	
16-111A	ピーピング ホール カバー	N315-16-117	1	
16-142	ダスト カバー	N315-16-142	1	
16-146	ベンチレーター カバー	N315-16-150	1	
16-210	クラッチ ハウジング	N315-16-210B	1	AN (N315-16-210C)
				-980901
				FD3S -422036
		N315-16-210C	1	980901 -
				FD3S 422036-
16-220	フロント カバー	N315-16-221	1	
16-232	ブッシュ	N315-16-522	1	
16-410	クラッチ カバー	N315-16-410B	1	AN (N315-16-410C)
16-415	ウエッジ カラー	N315-16-415	1	
16-416	ワイヤー リング	N315-16-416	1	
16-460	クラッチ ディスク	N315-16-460C	1	AN (N315-16-460D)
16-510	クラッチ レリーズ カラー	N315-16-510	1	
16-515	クラッチカラー スプリング	N315-16-515	1	
16-520	クラッチ レリーズ フォーク	N315-16-520B	1	
17-155	オイル シール	H501-17-103	1	
17-337	ボルト	R401-17-337A	10	
V型				
16-111	ピーピング ホール カバー	N315-16-111	1	
16-111A	ピーピング ホール カバー	N315-16-117	1	
16-142	ダスト カバー	N315-16-142	1	
16-146	ベンチレーター カバー	N315-16-150	1	
16-210	クラッチ ハウジング	N315-16-210C	1	
16-220	フロント カバー	N315-16-221	1	
16-232	ブッシュ	N315-16-522	1	

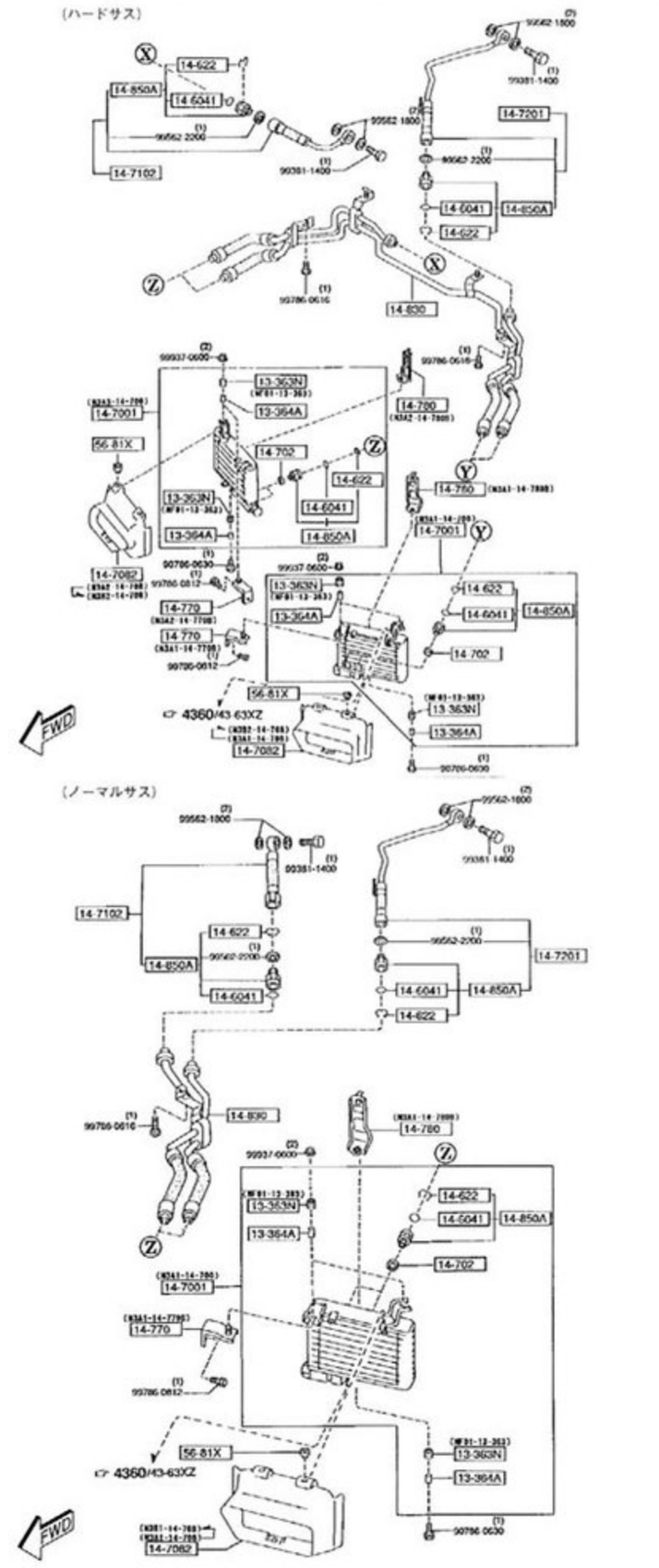

OI型

ブラケット、プーリー&ベルト 1580

品名コード	品名	部品番号	員数	適用記述
I型				
15-920	コンプレッサー ブラケット	N3A1-15-910A	1	
15-925A	ブッシュ	N326-15-812	2	
15-932	プーリー シャフト	N3A1-15-932	1	
15-933	カラー	N3A1-15-933	1	
15-934	ダスト カバー	N3A1-15-934	1	
15-940	アイドル プーリー	N3A1-15-94Y	1	
15-966	アジャスト ボルト	N3A1-15-966	1	
18-381D	パワーステアリング VベルトN3A1-15-907		1	6PK-920
18-381E	パワステ & エアコン VベルトN3A1-15-908		1	6PK-1045
18-381T	ファン&オルタネーター&AP VベルトN3A1-18-381		1	5PK-1355
II型				
15-920	コンプレッサー ブラケット	N3A1-15-910A	1	
15-925A	ブッシュ	N326-15-812	2	
15-932	プーリー シャフト	N3A1-15-932	1	-931201
				FD3S -300005
		N3A1-15-932A	1	931201 -
				FD3S 300005-
15-933	カラー	N3A1-15-933	1	-931201
				FD3S -300005
		N3A1-15-933A	1	931201 -
				FD3S 300005-
15-934	ダスト カバー	N3A1-15-934	1	-931201
				FD3S -300005
15-940	アイドル プーリー	N3A1-15-94Y	1	
15-966	アジャスト ボルト	N3A1-15-966	1	
18-381D	パワーステアリング VベルトN3A1-15-907		1	6PK-920
18-381E	パワステ & エアコン VベルトN3A1-15-908		1	6PK-1045
18-381T	ファン&オルタネーター&AP VベルトN3A1-18-381		1	5PK-1355
III型				
15-920	コンプレッサー ブラケット	N3A1-15-910A	1	
15-925A	ブッシュ	N326-15-812	2	
15-932	プーリー シャフト	N3A1-15-932A	1	
15-933	カラー	N3A1-15-933A	1	
15-940	アイドル プーリー	N3A1-15-94Y	1	
15-966	アジャスト ボルト	N3A1-15-966	1	
18-381D	パワーステアリング VベルトN3A1-15-907		1	6PK-920
18-381E	パワステ & エアコン VベルトN3A1-15-908		1	6PK-1045
18-381T	ファン&オルタネーター&AP VベルトN3A1-18-381		1	5PK-1355
IV型				
15-920	コンプレッサー ブラケット	N3A1-15-910A	1	
15-925A	ブッシュ	N326-15-812	2	
15-932	プーリー シャフト	N3A1-15-932A	1	
15-933	カラー	N3A1-15-933A	1	
15-940	アイドル プーリー	N3A1-15-94Y	1	
15-966	アジャスト ボルト	N3A1-15-966	1	
18-381D	パワーステアリング VベルトN3A1-15-907		1	6PK-920
18-381E	パワステ & エアコン VベルトN3A1-15-908		1	6PK-1045
				4シリンダ
18-381T	ファン&オルタネーター&AP VベルトN3A1-18-381		1	5PK-1355
V、VI型				
15-920	コンプレッサー ブラケット	N3A1-15-910A	1	
15-925A	ブッシュ	N326-15-812	2	
15-932	プーリー シャフト	N3A1-15-932A	1	
15-933	カラー	N3A1-15-933A	1	
15-940	アイドル プーリー	N3A1-15-94Y	1	
15-966	アジャスト ボルト	N3A1-15-966	1	
18-381E	パワステ & エアコン VベルトN3A1-15-908		1	6PK-1045
18-381T	ファン&オルタネーター&AP VベルトN3A1-18-381		1	5PK-1355

				265HP
				-10901
				FD3S -602421
		N3A1-14-622	6	280HP
				-10901
				FD3S -602421
14-667A	オイル チューブ クリップ	N3A1-14-667A	1	
14-668A	メタリング オイルチューブ クリップ	N3A1-14-668A	1	
14-7001	オイル クーラー	N3A1-14-700	1	AN (N3A1-14-700A)
				-10907
				FD3S -602473
		N3A1-14-700A	1	010907 -
				FD3S 602473-
14-701	オイル クーラー	N3A3-14-700	1	AN (N3A3-14-700A)
				280HP
				-10907
				FD3S -602473
		N3A3-14-700A	1	280HP
				010907 -
				FD3S 602473-
14-702	ガスケット	N3A1-14-702	2	255HP
				265HP
		N3A1-14-702	4	280HP
14-7102	オイル ホース	N3A1-14-710C	1	AN (N3A1-14-710D)
				280HP
				-10901
				FD3S -602421
		N3A1-14-710D	1	280HP
				010901 -
				FD3S 602421-
		N3A2-14-710B	1	AN (N3A2-14-710C)
				255HP
				265HP
				-10901
				FD3S -602421
		N3A2-14-710C	1	255HP
				265HP
				010901 -
				FD3S 602421-
14-7201	オイル ホース	N3A1-14-720B	1	AN (N3A1-14-720C)
				-10901
				FD3S -602421
		N3A1-14-720C	1	010901 -
				FD3S 602421-
14-770	オイル クーラー ブラケット	N3A1-14-770B	1	イラスト NO.1
		N3A2-14-770B	1	イラスト NO.2
				280HP
14-780	オイル クーラー ブラケット	N3A1-14-780B	1	イラスト NO.1
		N3A2-14-780B	1	イラスト NO.2
				280HP
14-830	オイル ホース	N3A1-14-830A	1	255HP
				265HP
		N3A3-14-830A	1	280HP
14-850A	オイル クーラー コネクター	N3A1-14-850	4	AN (N3G1-14-850)
				255HP
				265HP
				-10901
				FD3S -602421
		N3A1-14-850	6	AN (N3G1-14-850)
				280HP
				-10907
				FD3S -602473
		N3G1-14-850	4	255HP
				265HP
				010901 -
				FD3S 602421-
		N3G1-14-850	6	280HP
				010901 -
				FD3S 602421-
15-010	ウォーター ポンプ	N3F1-15-010	1	
15-025	エレクトリック ファン	N3G1-15-025	1	
15-100T	ベアリング ハウジング セット	8AF4-15-100A	1	
15-116	ウォーター ポンプ ガスケット	N3A1-15-116	1	
15-120	ウォーター シール	N3C1-15-120	1	
15-131	プーリー	N3A1-15-131	1	
15-140	クーリング ファン	RF1S-15-140	1	カルソニック
15-140A	クーリング ファン	RF2A-15-140	1	
15-162	ガスケット	N386-15-162	1	
15-168	ウォーターパイプ ブラケット シム	N3A1-15-168	1	
15-171S	サーモスタット セット	8AF6-15-171	1	
15-172	サーモスタット カバー	N3A1-15-170A	1	イラスト NO.1
		N3A1-15-172A	1	イラスト NO.2
15-173	サーモスタットカバー ガスケット	N3C1-15-173	1	
15-182	ウォーターホース クランプ	N3A1-15-182A	1	
15-183	ウォーター ホース	N3A1-15-183A	1	
15-184	ウォーター ホース	N3A1-15-184A	1	
15-185	ウォーター ホース	N3A1-15-185B	1	
15-186	ウォーター ホース	N3A1-15-186B	1	
15-200	ラジエーター	N3G1-15-200	1	280HP
		N3G2-15-200	1	265HP
		N3G3-15-200	1	255HP
15-202	マウント ラバー	JE48-15-202	2	
15-205	ラジエーター キャップ	KF01-15-205	1	イラスト NO.1
		N3A1-15-205A	1	イラスト NO.2
15-207	ドレーン コック	NF01-15-203	1	カルソニック
15-2101	ファンドライブ	N3G1-15-150	2	
15-210A	ラジエーター カウリング	N3A2-15-211C	1	
15-277	ウォーターサブタンク ホース	N3A1-15-380C	1	
15-3111	ブラケット	N3A1-15-109	1	
15-350	サブ タンク	N3A1-15-350B	1	255HP
				280HP
		N3G1-15-350A	1	265HP
15-355A	サブタンク キャップ	N3A1-15-355	1	
15-359	ジョイント パイプ	N3A1-15-359	2	
15-35X	エアー セパレート タンク	N3A1-15-35XB	1	
15-383	サブタンク ホース	N3A1-15-383	1	
15-388	ホース クリップ	F201-15-388A	2	
15-421	ラジエーター シール(R)	N3G1-15-421A	1	265HP
15-543	ウォーター ホース プロテクター	KF17-15-543	1	
15-610	ウォーターレベル センサー	N3A1-15-610A	1	
15-611	ガスケット	N3F1-15-611	1	
15-T52	スクリュー	B6S8-15-T52	6	
15-T59	クーリング ファン ナット	B595-15-T59	2	

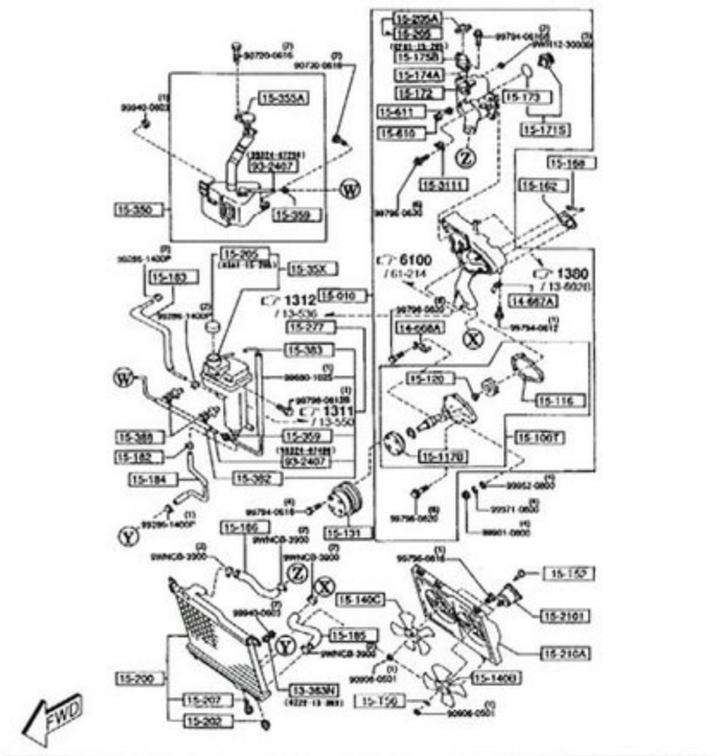

		R506-17-416	1	ｲﾗｽﾄ NO.3
17-442J	O'ﾘﾝｸﾞ	1011-17-443	1	
17-455G	ｾﾚｸﾀｰ	R504-17-455B	1	
17-461	ｺﾝﾄﾛｰﾙ ﾚﾊﾞｰ	R514-17-450B	1	
17-461A	ｺﾝﾄﾛｰﾙﾛｯﾄﾞ ｴﾝﾄﾞ	R522-17-461A	1	
17-474A	ｽﾌﾟﾘﾝｸﾞ ｷｬｯﾌﾟ	M501-17-474	1	
17-475A	ｽﾌﾟﾘﾝｸﾞｷｬｯﾌﾟ ｶﾞｽｹｯﾄ	M501-17-475	1	
17-476	ｾﾚｸﾄﾛｯｸ ｽﾋﾟﾝﾄﾞﾙ	R501-17-476	1	
17-482C	ﾘﾊﾞｰｽ ｹﾞｰﾄ ｽﾌﾟﾘﾝｸﾞ	G5A0-17-482B	1	
17-492B	ﾃﾞﾌｼﾌﾄﾛｯﾄﾞ ﾌﾞｯｼｭ	G5A0-17-492	2	
17-495A	ﾌﾟﾗｸﾞ	G402-17-495	1	ｲﾗｽﾄ NO.1
		R502-17-495	1	ｲﾗｽﾄ NO.2
17-530	ｴｱｰ ﾌﾟﾘｰｻﾞｰ	M501-17-530A	1	
17-534	ﾌﾞﾗｲﾝﾄﾞ ｶﾊﾞｰ	R501-17-523	1	
17-540	ｵｲﾙ ﾊﾟｽ	R505-17-540	1	ﾋﾛｼﾏ ｾｲｹﾝ ｺｳｷﾞｮｳ
				ｲﾗｽﾄ NO.1
		R507-17-540	1	ｲﾗｽﾄ NO.2
17-543	ｼｰﾙ ﾗﾊﾞｰ	M501-17-543A	1	ｽﾐﾉ ｺｳｷﾞｮｳ
				ｲﾗｽﾄ NO.1
		R505-17-543	1	ﾋﾛｼﾏ ｾｲｹﾝ ｺｳｷﾞｮｳ
				ｲﾗｽﾄ NO.2
17-550E	ｾﾚｸﾄ ｽﾋﾟﾝﾄﾞﾙ	R503-17-550	1	
17-551	ｾﾚｸﾄﾛｯｸ ｽﾋﾟﾝﾄﾞﾙ	R502-17-551	1	
17-555	ｽﾋﾟﾝﾄﾞﾙ ﾎﾙﾀﾞｰ	R501-17-555	1	
17-570	ﾁｪﾝｼﾞ ｶﾞｲﾄﾞ	R526-17-570	1	
17-575	ﾎﾞﾙﾄ	P501-17-575	2	
17-660	ｵｲﾙ ﾊﾟｽ	0862-17-660C	1	
V型				
17-100	ﾄﾗﾝｽﾐｯｼｮﾝ ｹｰｽ	R501-17-20XB	1	
17-103	ﾎﾞﾙﾄ	R526-17-103	2	
17-112	ｶﾞｽｹｯﾄ	S524-17-112	1	
17-121	ﾏｸﾞﾈｯﾄ ﾄﾞﾚｰﾝ ﾌﾟﾗｸﾞ	P501-17-125A	1	L=50MM
17-121C	ﾏｸﾞﾈｯﾄ ﾌﾟﾗｸﾞ	0107-17-121	1	
17-268	ｸﾘｯﾌﾟ	R507-17-268	1	
17-325	ﾍﾞｱﾘﾝｸﾞｽﾄｯﾊﾟｰ	0884-17-325C	1	
17-330	ｴｸｽﾃﾝｼｮﾝ ﾊｳｼﾞﾝｸﾞ	R526-17-330D	1	
17-335	ｵｲﾙ ｼｰﾙ	G5A0-17-335	1	ｲﾗｽﾄ NO.1
		R501-17-335A	1	ｲﾗｽﾄ NO.2
17-336A	ﾎﾞﾙﾄ	R505-17-337	5	
17-337A	ﾎﾞﾙﾄ	R504-17-337	1	
17-338	ﾎﾞﾙﾄ	R502-17-338	1	
17-371	ｱﾝﾀﾞｰ ｶﾊﾞｰ	R502-17-371A	1	
17-372A	ｵｲﾙ ﾊﾞｯﾌﾙ	R501-17-372	1	
17-381	ﾌﾞﾗｲﾝﾄﾞ ｶﾊﾞｰ	0810-17-381A	2	
17-385	ﾌﾞﾗｲﾝﾄﾞｶﾊﾞｰ ｶﾞｽｹｯﾄ	R501-17-385A	2	
17-400	ﾄﾞﾘﾌﾞﾝ ｷﾞﾔｰ ｾｯﾄ	R505-17-400B	1	16-ｲﾝﾁ ﾎｲｰﾙ
		R507-17-400B	1	17-ｲﾝﾁ ﾎｲｰﾙ
17-416A	ｽﾌﾟﾘﾝｸﾞ	R504-17-416	1	ｲﾗｽﾄ NO.1
		R505-17-416	1	ｲﾗｽﾄ NO.2
		R506-17-416	1	ｲﾗｽﾄ NO.3
17-442J	O'ﾘﾝｸﾞ	1011-17-443	1	
17-455G	ｾﾚｸﾀｰ	R504-17-455B	1	
17-461	ｺﾝﾄﾛｰﾙ ﾚﾊﾞｰ	R514-17-450B	1	
17-461A	ｺﾝﾄﾛｰﾙﾛｯﾄﾞ ｴﾝﾄﾞ	R522-17-461A	1	
17-474A	ｽﾌﾟﾘﾝｸﾞ ｷｬｯﾌﾟ	M501-17-474	1	
17-475A	ｽﾌﾟﾘﾝｸﾞｷｬｯﾌﾟ ｶﾞｽｹｯﾄ	M501-17-475	1	
17-476	ｾﾚｸﾄﾛｯｸ ｽﾋﾟﾝﾄﾞﾙ	R501-17-476	1	
17-482C	ﾘﾊﾞｰｽ ｹﾞｰﾄ ｽﾌﾟﾘﾝｸﾞ	G5A0-17-482B	1	
17-492B	ﾃﾞﾌｼﾌﾄﾛｯﾄﾞ ﾌﾞｯｼｭ	G5A0-17-492	2	
17-495A	ﾌﾟﾗｸﾞ	G402-17-495	1	ｲﾗｽﾄ NO.1
		R502-17-495	1	ｲﾗｽﾄ NO.2
17-530	ｴｱｰ ﾌﾟﾘｰｻﾞｰ	M501-17-530A	1	
17-534	ﾌﾞﾗｲﾝﾄﾞ ｶﾊﾞｰ	R501-17-523	1	
17-540	ｵｲﾙ ﾊﾟｽ	R505-17-540	1	ﾋﾛｼﾏ ｾｲｹﾝ ｺｳｷﾞｮｳ
				ｲﾗｽﾄ NO.1
		R507-17-540	1	ｲﾗｽﾄ NO.2
17-543	ｼｰﾙ ﾗﾊﾞｰ	M501-17-543A	1	ｽﾐﾉ ｺｳｷﾞｮｳ
				ｲﾗｽﾄ NO.1
		R505-17-543	1	ﾋﾛｼﾏ ｾｲｹﾝ ｺｳｷﾞｮｳ
				ｲﾗｽﾄ NO.2
17-550E	ｾﾚｸﾄ ｽﾋﾟﾝﾄﾞﾙ	R503-17-550	1	
17-551	ｾﾚｸﾄﾛｯｸ ｽﾋﾟﾝﾄﾞﾙ	R502-17-551	1	
17-555	ｽﾋﾟﾝﾄﾞﾙ ﾎﾙﾀﾞｰ	R501-17-555	1	
17-570	ﾁｪﾝｼﾞ ｶﾞｲﾄﾞ	R526-17-570	1	
17-575	ﾎﾞﾙﾄ	P501-17-575	2	
17-660	ｵｲﾙ ﾊﾟｽ	0862-17-660C	1	
17-991D	ﾌﾞｯｼｭ	R501-17-991A	4	-301
				FD3S -504793
		R503-17-333	4	000301 -
				FD3S 504793-

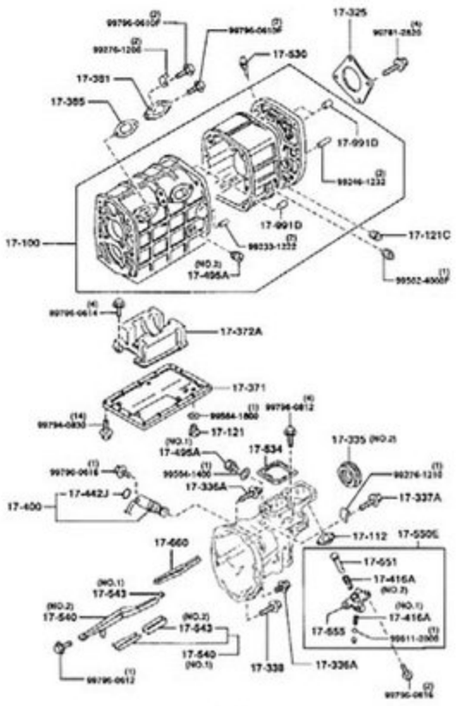

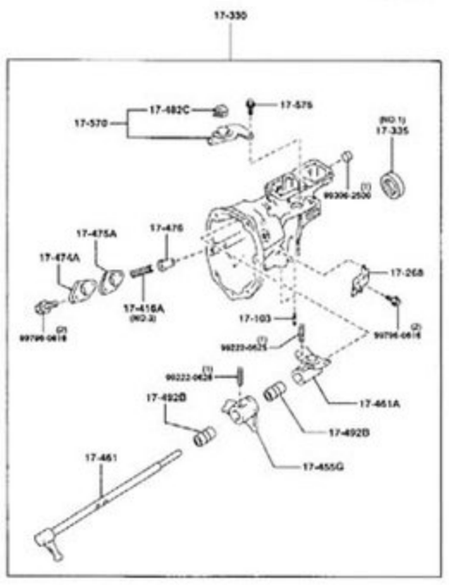

OV型

17-550E	ｾﾚｸﾄ ｽﾋﾟﾝﾄﾞﾙ	R503-17-550	1	
17-551	ｾﾚｸﾄﾛｯｸ ｽﾋﾟﾝﾄﾞﾙ	R502-17-551	1	
17-555	ｽﾋﾟﾝﾄﾞﾙ ﾎﾙﾀﾞｰ	R501-17-555	1	
17-570	ﾁｪﾝｼﾞ ｶﾞｲﾄﾞ	R526-17-570	1	
17-575	ﾎﾞﾙﾄ	P501-17-575	2	
17-660	ｵｲﾙ ﾊﾟｽ	0862-17-660C	1	
Ⅱ型				
17-100	ﾄﾗﾝｽﾐｯｼｮﾝ ｹｰｽ	R501-17-20XA	1	
17-103	ﾎﾞﾙﾄ	R526-17-103	2	
17-112	ｶﾞｽｹｯﾄ	S524-17-112	1	
17-121	ﾏｸﾞﾈｯﾄ ﾄﾞﾚｰﾝ ﾌﾟﾗｸﾞ	P501-17-125A	1	L=50MM
				931001 -
				FD3S 202152-
17-121B	ﾏｸﾞﾈｯﾄ	R501-17-121	1	-931001
				FD3S -202152
17-121C	ﾏｸﾞﾈｯﾄ ﾌﾟﾗｸﾞ	0107-17-121	1	
17-122	ﾏｸﾞﾈｯﾄ ﾌﾟﾗｸﾞ	0810-17-121	1	-931001
				FD3S -202152
17-204	ﾎﾞｰﾙ ﾍﾞｱﾘﾝｸﾞ	R526-17-204	2	
17-268	ｸﾘｯﾌﾟ	R507-17-268	1	
17-325	ﾍﾞｱﾘﾝｸﾞｽﾄｯﾊﾟｰ	0884-17-325B	1	
17-330	ｴｸｽﾃﾝｼｮﾝ ﾊｳｼﾞﾝｸﾞ	R526-17-330A	1	
17-335	ｵｲﾙ ｼｰﾙ	G5A0-17-335	1	ｲﾗｽﾄ NO.1
		R501-17-335A	1	ｲﾗｽﾄ NO.2
17-336A	ﾎﾞﾙﾄ	R505-17-337	5	
17-337A	ﾎﾞﾙﾄ	R504-17-337	1	
17-338	ﾎﾞﾙﾄ	R502-17-338	1	
17-371	ｱﾝﾀﾞｰ ｶﾊﾞｰ	R502-17-371A	1	
17-372A	ｵｲﾙ ﾊﾞｯﾌﾙ	R501-17-372	1	
17-373A	ﾄﾞﾚｰﾝﾌﾟﾗｸﾞ ﾌﾟﾚｰﾄ	R501-17-373	1	-931001
				FD3S -202152
17-381	ﾌﾞﾗｲﾝﾄﾞ ｶﾊﾞｰ	0810-17-381A	2	
17-385	ﾌﾞﾗｲﾝﾄﾞｶﾊﾞｰ ｶﾞｽｹｯﾄ	R501-17-385A	2	
17-400	ﾄﾞﾘﾌﾞﾝ ｷﾞﾔｰ ｾｯﾄ	R505-17-400B	1	(ﾊｰﾄﾞ ｻｽ>4ﾆﾝ ﾉﾘ)
				ﾉｰﾏﾙ ｻｽ
		R507-17-400B	1	(ﾊｰﾄﾞ ｻｽ>2ﾆﾝ ﾉﾘ)
17-416A	ｽﾌﾟﾘﾝｸﾞ	R505-17-416	1	ｲﾗｽﾄ NO.1
		R506-17-416	1	ｲﾗｽﾄ NO.2
17-442J	O'ﾘﾝｸﾞ	1011-17-443	1	
17-455G	ｾﾚｸﾀｰ	R504-17-455	1	
17-461	ｺﾝﾄﾛｰﾙ ﾚﾊﾞｰ	R514-17-450A	1	
17-461A	ｺﾝﾄﾛｰﾙﾛｯﾄﾞ ｴﾝﾄﾞ	R522-17-461A	1	
17-474A	ｽﾌﾟﾘﾝｸﾞ ｷｬｯﾌﾟ	M501-17-474	1	
17-475A	ｽﾌﾟﾘﾝｸﾞｷｬｯﾌﾟ ｶﾞｽｹｯﾄ	M501-17-475	1	
17-476	ｾﾚｸﾄﾛｯｸ ｽﾋﾟﾝﾄﾞﾙ	R501-17-476	1	
17-482C	ﾘﾊﾞｰｽ ｹﾞｰﾄ ｽﾌﾟﾘﾝｸﾞ	G5A0-17-482B	1	
17-492B	ﾃﾞﾌｼﾌﾄﾛｯﾄﾞ ﾌﾞｯｼｭ	G5A0-17-492	2	950401 -
				FD3S 303370-
17-495A	ﾌﾟﾗｸﾞ	R502-17-495	1	
17-530	ｴｱｰ ﾌﾟﾘｰｻﾞｰ	M501-17-530A	1	
17-534	ﾌﾞﾗｲﾝﾄﾞ ｶﾊﾞｰ	R501-17-523	1	
17-540	ｵｲﾙ ﾊﾟｽ	R505-17-540	1	ﾋﾛｼﾏ ｾｲｹﾝ ｺｳｷﾞｮｳ
				ｲﾗｽﾄ NO.1
		R507-17-540	1	ｲﾗｽﾄ NO.2
17-543	ｼｰﾙ ﾗﾊﾞｰ	M501-17-543A	1	ｽﾐﾉ ｺｳｷﾞｮｳ
				ｲﾗｽﾄ NO.1
		R505-17-543	1	ﾋﾛｼﾏ ｾｲｹﾝ ｺｳｷﾞｮｳ
				ｲﾗｽﾄ NO.2
17-550E	ｾﾚｸﾄ ｽﾋﾟﾝﾄﾞﾙ	R503-17-550	1	
17-551	ｾﾚｸﾄﾛｯｸ ｽﾋﾟﾝﾄﾞﾙ	R502-17-551	1	
17-555	ｽﾋﾟﾝﾄﾞﾙ ﾎﾙﾀﾞｰ	R501-17-555	1	
17-570	ﾁｪﾝｼﾞ ｶﾞｲﾄﾞ	R526-17-570	1	
17-575	ﾎﾞﾙﾄ	P501-17-575	2	
17-660	ｵｲﾙ ﾊﾟｽ	0862-17-660C	1	
Ⅲ型				
17-100	ﾄﾗﾝｽﾐｯｼｮﾝ ｹｰｽ	R501-17-20XA	1	AN (R501-17-20XB)
17-103	ﾎﾞﾙﾄ	R526-17-103	2	
17-112	ｶﾞｽｹｯﾄ	S524-17-112	1	
17-121	ﾏｸﾞﾈｯﾄ ﾄﾞﾚｰﾝ ﾌﾟﾗｸﾞ	P501-17-125A	1	L=50MM
17-121C	ﾏｸﾞﾈｯﾄ ﾌﾟﾗｸﾞ	0107-17-121	1	
17-204	ﾎﾞｰﾙ ﾍﾞｱﾘﾝｸﾞ	R526-17-204	2	-950401
				FD3S -303370
17-268	ｸﾘｯﾌﾟ	R507-17-268	1	
17-325	ﾍﾞｱﾘﾝｸﾞｽﾄｯﾊﾟｰ	0884-17-325B	1	A (0884-17-325C)
				-951002
				FD3S -306052
		0884-17-325C	1	951002 -
				FD3S 306052-
17-330	ｴｸｽﾃﾝｼｮﾝ ﾊｳｼﾞﾝｸﾞ	R526-17-330A	1	A (R526-17-330B)
				-950401
				FD3S -303370
		R526-17-330B	1	G (R526-17-330C)
				950401 -
				FD3S 303370-
17-335	ｵｲﾙ ｼｰﾙ	G5A0-17-335	1	ｲﾗｽﾄ NO.1
		R501-17-335A	1	ｲﾗｽﾄ NO.2
17-336A	ﾎﾞﾙﾄ	R505-17-337	5	
17-337A	ﾎﾞﾙﾄ	R504-17-337	1	
17-338	ﾎﾞﾙﾄ	R502-17-338	1	
17-371	ｱﾝﾀﾞｰ ｶﾊﾞｰ	R502-17-371	1	AN (R502-17-371A)
17-372A	ｵｲﾙ ﾊﾞｯﾌﾙ	R501-17-372	1	
17-381	ﾌﾞﾗｲﾝﾄﾞ ｶﾊﾞｰ	0810-17-381A	2	
17-385	ﾌﾞﾗｲﾝﾄﾞｶﾊﾞｰ ｶﾞｽｹｯﾄ	R501-17-385A	2	
17-400	ﾄﾞﾘﾌﾞﾝ ｷﾞﾔｰ ｾｯﾄ	R505-17-400B	1	(ﾊｰﾄﾞ ｻｽ>4ﾆﾝ ﾉﾘ)
				ﾉｰﾏﾙ ｻｽ
		R507-17-400B	1	(ﾊｰﾄﾞ ｻｽ>2ﾆﾝ ﾉﾘ)
17-416A	ｽﾌﾟﾘﾝｸﾞ	R505-17-416	1	ｲﾗｽﾄ NO.1
		R506-17-416	1	ｲﾗｽﾄ NO.2
17-442J	O'ﾘﾝｸﾞ	1011-17-443	1	
17-455G	ｾﾚｸﾀｰ	R504-17-455	1	A (R504-17-455A)
17-461	ｺﾝﾄﾛｰﾙ ﾚﾊﾞｰ	R514-17-450A	1	A (R514-17-450B)
				-950401
				FD3S -303370
		R514-17-450B	1	950401 -
				FD3S 303370-
17-461A	ｺﾝﾄﾛｰﾙﾛｯﾄﾞ ｴﾝﾄﾞ	R522-17-461A	1	
17-474A	ｽﾌﾟﾘﾝｸﾞ ｷｬｯﾌﾟ	M501-17-474	1	
17-475A	ｽﾌﾟﾘﾝｸﾞｷｬｯﾌﾟ ｶﾞｽｹｯﾄ	M501-17-475	1	
17-476	ｾﾚｸﾄﾛｯｸ ｽﾋﾟﾝﾄﾞﾙ	R501-17-476	1	
17-482C	ﾘﾊﾞｰｽ ｹﾞｰﾄ ｽﾌﾟﾘﾝｸﾞ	G5A0-17-482B	1	
17-492B	ﾃﾞﾌｼﾌﾄﾛｯﾄﾞ ﾌﾞｯｼｭ	G5A0-17-492	2	950401 -
				FD3S 303370-
17-495A	ﾌﾟﾗｸﾞ	R502-17-495	1	
17-530	ｴｱｰ ﾌﾟﾘｰｻﾞｰ	M501-17-530A	1	
17-534	ﾌﾞﾗｲﾝﾄﾞ ｶﾊﾞｰ	R501-17-523	1	
17-540	ｵｲﾙ ﾊﾟｽ	R505-17-540	1	ﾋﾛｼﾏ ｾｲｹﾝ ｺｳｷﾞｮｳ
				ｲﾗｽﾄ NO.1
		R507-17-540	1	ｲﾗｽﾄ NO.2
17-543	ｼｰﾙ ﾗﾊﾞｰ	M501-17-543A	1	ｽﾐﾉ ｺｳｷﾞｮｳ
				ｲﾗｽﾄ NO.1
		R505-17-543	1	ﾋﾛｼﾏ ｾｲｹﾝ ｺｳｷﾞｮｳ
				ｲﾗｽﾄ NO.2
17-550E	ｾﾚｸﾄ ｽﾋﾟﾝﾄﾞﾙ	R503-17-550	1	
17-551	ｾﾚｸﾄﾛｯｸ ｽﾋﾟﾝﾄﾞﾙ	R502-17-551	1	
17-555	ｽﾋﾟﾝﾄﾞﾙ ﾎﾙﾀﾞｰ	R501-17-555	1	
17-570	ﾁｪﾝｼﾞ ｶﾞｲﾄﾞ	R526-17-570	1	
17-575	ﾎﾞﾙﾄ	P501-17-575	2	
17-660	ｵｲﾙ ﾊﾟｽ	0862-17-660C	1	
Ⅳ型				
17-100	ﾄﾗﾝｽﾐｯｼｮﾝ ｹｰｽ	R501-17-20XA	1	AN (R501-17-20XB)
				-971001
				FD3S -407553
		R501-17-20XB	1	971001 -
				FD3S 407553-
17-103	ﾎﾞﾙﾄ	R526-17-103	2	
17-112	ｶﾞｽｹｯﾄ	S524-17-112	1	
17-121	ﾏｸﾞﾈｯﾄ ﾄﾞﾚｰﾝ ﾌﾟﾗｸﾞ	P501-17-125A	1	L=50MM
17-121C	ﾏｸﾞﾈｯﾄ ﾌﾟﾗｸﾞ	0107-17-121	1	
17-268	ｸﾘｯﾌﾟ	R507-17-268	1	
17-325	ﾍﾞｱﾘﾝｸﾞｽﾄｯﾊﾟｰ	0884-17-325C	1	
17-330	ｴｸｽﾃﾝｼｮﾝ ﾊｳｼﾞﾝｸﾞ	R526-17-330D	1	
17-335	ｵｲﾙ ｼｰﾙ	G5A0-17-335	1	ｲﾗｽﾄ NO.1
		R501-17-335A	1	ｲﾗｽﾄ NO.2
17-336A	ﾎﾞﾙﾄ	R505-17-337	5	
17-337A	ﾎﾞﾙﾄ	R504-17-337	1	
17-338	ﾎﾞﾙﾄ	R502-17-338	1	
17-371	ｱﾝﾀﾞｰ ｶﾊﾞｰ	R502-17-371A	1	
17-372A	ｵｲﾙ ﾊﾞｯﾌﾙ	R501-17-372	1	
17-381	ﾌﾞﾗｲﾝﾄﾞ ｶﾊﾞｰ	0810-17-381A	2	
17-385	ﾌﾞﾗｲﾝﾄﾞｶﾊﾞｰ ｶﾞｽｹｯﾄ	R501-17-385A	2	
17-400	ﾄﾞﾘﾌﾞﾝ ｷﾞﾔｰ ｾｯﾄ	R505-17-400B	1	16-ｲﾝﾁ ﾎｲｰﾙ
		R507-17-400B	1	17-ｲﾝﾁ ﾎｲｰﾙ
17-416A	ｽﾌﾟﾘﾝｸﾞ	R504-17-416	1	ｲﾗｽﾄ NO.1
		R505-17-416	1	ｲﾗｽﾄ NO.2

16-410	ｸﾗｯﾁ ｶﾊﾞｰ	N315-16-410B	1	AN (N315-16-410C)
16-415	ｳｴｯｼﾞ ｶﾗｰ	N315-16-415	1	
16-416	ﾜｲﾔｰ ﾘﾝｸﾞ	N315-16-416	1	
16-460	ｸﾗｯﾁ ﾃﾞｨｽｸ	N315-16-460D	1	
16-510	ｸﾗｯﾁ ﾚﾘｰｽﾞ ｶﾗｰ	N315-16-510	1	
16-515	ｸﾗｯﾁｶﾗｰ ｽﾌﾟﾘﾝｸﾞ	N315-16-515	1	
16-520	ｸﾗｯﾁ ﾚﾘｰｽﾞ ﾌｫｰｸ	N315-16-520B	1	
17-155	ｵｲﾙ ｼｰﾙ	H501-17-103	1	
17-337	ﾎﾞﾙﾄ	R401-17-337A	10	
Ⅵ型				
16-111	ﾋﾞｰﾋﾞﾝｸﾞﾎｰﾙ ｶﾊﾞｰ	N315-16-111	1	
16-111A	ﾋﾞｰﾋﾞﾝｸﾞ ﾎｰﾙ ｶﾊﾞｰ	N315-16-117	1	
16-142	ﾀﾞｽﾄ ｶﾊﾞｰ	N315-16-142	1	
16-146	ﾍﾞﾝﾁﾚｰﾀｰ ｶﾊﾞｰ	N315-16-150	1	
16-210	ｸﾗｯﾁ ﾊｳｼﾞﾝｸﾞ	N315-16-210C	1	
16-220	ﾌﾛﾝﾄ ｶﾊﾞｰ	N315-16-221	1	
16-232	ﾌﾞｯｼｭ	N315-16-522	1	
16-410	ｸﾗｯﾁ ｶﾊﾞｰ	N315-16-410B	1	AN (N315-16-410C)
				-10523
				FD3S -601931
		N315-16-410C	1	010523 -
				FD3S 601931-
16-415	ｳｴｯｼﾞ ｶﾗｰ	N315-16-415	1	
16-416	ﾜｲﾔｰ ﾘﾝｸﾞ	N315-16-416	1	
16-460	ｸﾗｯﾁ ﾃﾞｨｽｸ	N315-16-460D	1	
16-510	ｸﾗｯﾁ ﾚﾘｰｽﾞ ｶﾗｰ	N315-16-510	1	
16-515	ｸﾗｯﾁｶﾗｰ ｽﾌﾟﾘﾝｸﾞ	N315-16-515	1	
16-520	ｸﾗｯﾁ ﾚﾘｰｽﾞ ﾌｫｰｸ	N315-16-520B	1	
17-155	ｵｲﾙ ｼｰﾙ	H501-17-103	1	
17-337	ﾎﾞﾙﾄ	R401-17-337A	10	

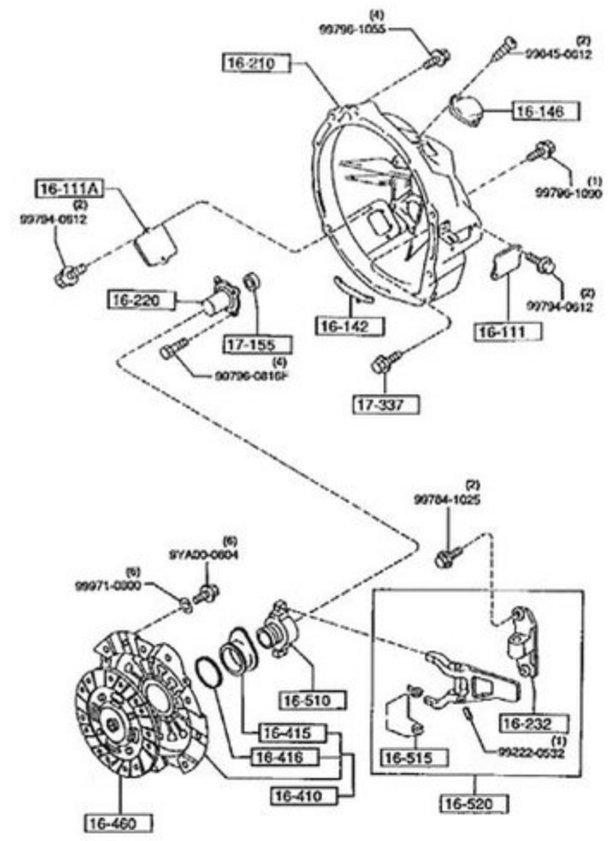

Ⅵ型

トランンスミッションケース（MT） 1700

品名コード	品名	部品番号	員数	適用記述
Ⅰ型				
17-100	ﾄﾗﾝｽﾐｯｼｮﾝ ｹｰｽ	R501-17-20XA	1	AN (R501-17-20XB)
17-103	ﾎﾞﾙﾄ	R526-17-103	2	
17-112	ｶﾞｽｹｯﾄ	S524-17-112	1	
17-121	ﾏｸﾞﾈｯﾄ ﾄﾞﾚｰﾝ ﾌﾟﾗｸﾞ	P501-17-125A	1	L=50MM
17-121B	ﾏｸﾞﾈｯﾄ	R501-17-121	1	G (P501-17-125A)
17-121C	ﾏｸﾞﾈｯﾄ ﾌﾟﾗｸﾞ	0107-17-121	1	
17-122	ﾏｸﾞﾈｯﾄ ﾌﾟﾗｸﾞ	0810-17-121	1	
17-204	ﾎﾞｰﾙ ﾍﾞｱﾘﾝｸﾞ	R526-17-204	2	
17-268	ｸﾘｯﾌﾟ	R507-17-268	1	
17-325	ﾍﾞｱﾘﾝｸﾞｽﾄｯﾊﾟｰ	0884-17-325B	1	A (0884-17-325C)
17-330	ｴｸｽﾃﾝｼｮﾝ ﾊｳｼﾞﾝｸﾞ	R526-17-330	1	-930601
				FD3S -117596
		R526-17-330A	1	A (R526-17-330B)
				930601 -
				FD3S 117596-
17-335	ｵｲﾙ ｼｰﾙ	R501-17-335A	1	
17-336A	ﾎﾞﾙﾄ	R505-17-337	5	
17-337A	ﾎﾞﾙﾄ	R504-17-337	1	
17-338	ﾎﾞﾙﾄ	R502-17-338	1	
17-371	ｱﾝﾀﾞｰ ｶﾊﾞｰ	R502-17-371	1	
17-372A	ｵｲﾙ ﾊﾞｯﾌﾙ	R501-17-372	1	
17-373A	ﾄﾞﾚｰﾝﾌﾟﾗｸﾞ ﾌﾟﾚｰﾄ	R501-17-373	1	
17-381	ﾌﾞﾗｲﾝﾄﾞ ｶﾊﾞｰ	0810-17-381A	2	
17-385	ﾌﾞﾗｲﾝﾄﾞｶﾊﾞｰ ｶﾞｽｹｯﾄ	R501-17-385A	2	
17-400	ﾄﾞﾘﾌﾞﾝ ｷﾞﾔｰ ｾｯﾄ	R505-17-400A	1	A (R505-17-400B)
				(ﾊｰﾄﾞ ｻｽ>4ﾆﾝ ﾉﾘ)
				-920407
				FD3S -107167
		R505-17-400B	1	(ﾊｰﾄﾞ ｻｽ>4ﾆﾝ ﾉﾘ)
				920407 -
				FD3S 107167-
		R506-17-400A	1	A (R506-17-400B)
				ﾉｰﾏﾙ ｻｽ
				-920414
				FD3S -107621
		R506-17-400B	1	ﾉｰﾏﾙ ｻｽ
				920414 -
				FD3S 107621-
		R507-17-400B	1	(ﾊｰﾄﾞ ｻｽ>2ﾆﾝ ﾉﾘ)
17-416A	ｽﾌﾟﾘﾝｸﾞ	R505-17-416	1	
		R506-17-416	1	
17-442J	O'ﾘﾝｸﾞ	1011-17-443	1	
17-455G	ｾﾚｸﾀｰ	R504-17-455	1	A (R504-17-455A)
17-461	ｺﾝﾄﾛｰﾙ ﾚﾊﾞｰ	R514-17-450	1	-930601
				FD3S -117596
		R514-17-450A	1	A (R514-17-450B)
				930601 -
				FD3S 117596-
17-461A	ｺﾝﾄﾛｰﾙﾛｯﾄﾞ ｴﾝﾄﾞ	R522-17-461	1	-930601
				FD3S -117596
		R522-17-461A	1	930601 -
				FD3S 117596-
17-474A	ｽﾌﾟﾘﾝｸﾞ ｷｬｯﾌﾟ	M501-17-474	1	
17-475A	ｽﾌﾟﾘﾝｸﾞｷｬｯﾌﾟ ｶﾞｽｹｯﾄ	M501-17-475	1	
17-476	ｾﾚｸﾄﾛｯｸ ｽﾋﾟﾝﾄﾞﾙ	R501-17-476	1	
17-482C	ﾘﾊﾞｰｽ ｹﾞｰﾄ ｽﾌﾟﾘﾝｸﾞ	G5A0-17-482B	1	
17-495A	ﾌﾟﾗｸﾞ	R502-17-495	1	
17-530	ｴｱｰ ﾌﾟﾘｰｻﾞｰ	M501-17-530A	1	
17-534	ﾌﾞﾗｲﾝﾄﾞ ｶﾊﾞｰ	R501-17-523	1	
17-540	ｵｲﾙ ﾊﾟｽ	R505-17-540	1	ﾋﾛｼﾏ ｾｲｹﾝ ｺｳｷﾞｮｳ
		R507-17-540	1	
17-543	ｼｰﾙ ﾗﾊﾞｰ	M501-17-543A	1	ｽﾐﾉ ｺｳｷﾞｮｳ
		R505-17-543	1	ﾋﾛｼﾏ ｾｲｹﾝ ｺｳｷﾞｮｳ

		R504-17-302A	1	AN (R501-17-302)
				-950701
				FD3S -304954
17-303	ﾎﾞｰﾙ ﾍﾞｱﾘﾝｸﾞ	0821-17-303	1	AN (R501-17-290)
17-304	ｽﾍﾟｰｻｰ	R501-17-304	1	
17-305A	ﾘﾃｰﾆﾝｸﾞ ﾘﾝｸﾞ	0839-17-305B	1	A (0839-17-305C)
17-306A	ｽﾅｯﾌﾟ ﾘﾝｸﾞ	0727-17-306	1	T=1.5MM
17-308	5TH ｷﾞﾔｰ ｶｳﾝﾀｰ	R507-17-308	1	(ﾊｰﾄﾞ ｻｽ>4ﾆﾝ ﾉﾘ)
				ﾉｰﾏﾙ ｻｽ
		R513-17-308	1	(ﾊｰﾄﾞ ｻｽ>2ﾆﾝ ﾉﾘ)
17-309B	ｶｳﾝﾀｰ ｼｬﾌﾄ ﾅｯﾄ	M501-17-309	1	
17-310	ﾘﾊﾞｰｽ ｱｲﾄﾞﾙ ｷﾞﾔｰ	R505-17-310B	1	AN (R522-17-310)
				-950701
				FD3S -304954
		R522-17-310	1	950701 -
				FD3S 304954-
17-313	ｽﾗｽﾄ ﾜｯｼｬｰ	0821-17-313	2	
17-315	ﾘﾊﾞｰｽｱｲﾄﾞﾙｷﾞﾔｰ ｼｬﾌﾄ	0884-17-315	1	
17-316D	ｽﾍﾟｰｻｰ	R502-17-316	1	
17-323	ﾎﾞﾙﾄ ｾｯﾄ	4069-17-323	1	
17-327	ｱｼﾞｬｽﾄ ｼﾑ	0305-17-327	2	T=0.1MM
		0305-17-328	1	T=0.3MM
17-341A	ｽﾋﾟｰﾄﾞ ﾄﾞﾗｲﾌﾞ ｷﾞﾔｰ	R502-17-341A	1	
17-341J	ｽﾁｰﾙ ﾎﾞｰﾙ	99611-1500		
17-341K	ｷｰ	M501-17-342	1	
17-611	ｵｰﾊﾞｰﾄｯﾌﾟ ｷﾞﾔｰ	R507-17-610C	1	AN (R508-17-610C)
				(ﾊｰﾄﾞ ｻｽ>4ﾆﾝ ﾉﾘ)
				ﾉｰﾏﾙ ｻｽ
		R512-17-610B	1	AN (R513-17-610B)
				(ﾊｰﾄﾞ ｻｽ>2ﾆﾝ ﾉﾘ)
17-612	ﾆｰﾄﾞﾙ ﾍﾞｱﾘﾝｸﾞ	R501-17-612	1	
17-613	ﾘﾃｲﾆﾝｸﾞ ﾘﾝｸﾞ	R501-17-613	1	
17-620	5TH & REV. ﾊﾌﾞ ｸﾗｯﾁ	R504-17-620	1	A (R504-17-620A)
17-621	ｸﾗｯﾁ ﾊﾌﾞ	R502-17-621A	1	
17-629	ﾛｯｸ ﾅｯﾄ	3648-17-629	1	
17-631	ｽﾗｽﾄﾛｯｸ ﾜｯｼｬｰ	R501-17-631A	1	T=6.4MM
		R501-17-632A	1	T=6.5MM
		R501-17-633A	1	T=6.6MM
		R501-17-634A	1	T=6.7MM
		R501-17-635	1	T=6.3MM
		R501-17-636	1	T=6.2MM
17-641D	ｽﾅｯﾌﾟ ﾘﾝｸﾞ	0821-17-641B	1	
17-651	ｽﾗｽﾄ ﾜｯｼｬｰ	M502-17-651	4	T=3.0MM
		M502-17-653	2	T=3.1MM
		M502-17-654	2	T=3.2MM
		M502-17-655	2	T=2.9MM
17-652	ｽﾗｽﾄ ﾜｯｼｬｰ ﾘﾝｸﾞ	M502-17-652	2	
17-724A	ｼﾝｸﾛﾅｲｻﾞｰｷｰ ｽﾌﾟﾘﾝｸﾞ	W501-17-724	2	
17-725A	ｼﾝｸﾛﾅｲｻﾞｰ ﾘﾝｸﾞ	W501-17-725B	1	A (W501-17-725C)
17-732	ｸﾗｯﾁ ﾊﾌﾞ ｽﾘｰﾌﾞ	R501-17-732	1	AN (R501-17-732A)
Ⅳ型				
17-10AK	ｱｼﾞｬｽﾄ ｼﾑ	99963-6930	1	T=0.3MM
		99963-6940	1	T=0.4MM
		99963-6950	1	T=0.5MM
		99963-6960	1	T=0.6MM
		99963-6970	1	T=0.7MM
17-201	ﾒｰﾝ ﾄﾞﾗｲﾌﾞ ｷﾞﾔｰ	R509-17-21X	1	AN (R509-17-21XA)
17-201J	ﾎﾞｰﾙ ﾍﾞｱﾘﾝｸﾞ	R501-17-295	1	A (R501-17-295A)
17-204	ﾎﾞｰﾙ ﾍﾞｱﾘﾝｸﾞ	99606-63563	1	O=68/I=28/W=18
				ｲﾗｽﾄ NO.2
				-980901
				FD3S -422036
		R501-17-204	1	O=75/I=32/W=20
				ｲﾗｽﾄ NO.1
		R502-17-204	1	O=68/I=28/W=18
				ｲﾗｽﾄ NO.2
				980901 -
				FD3S 422036-
17-205	ﾛｰﾗｰ ﾍﾞｱﾘﾝｸﾞ	R502-17-306A	1	ﾌｼﾞｺｼ
				-980501
				FD3S -421610
		R502-17-306B	1	ﾌｼﾞｺｼ
				980501 -
				FD3S 421610-
17-221	ﾒｲﾝ ｼｬﾌﾄ	R503-17-221B	1	A (R503-17-221C)
17-225	ｽﾅｯﾌﾟ ﾘﾝｸﾞ	0317-17-225	1	
17-230	ｻｰﾄﾞ ｷﾞﾔｰ	R532-17-230	1	AN (R532-17-230A)
				-960401
				FD3S -402108
		R532-17-230A	1	960401 - 981001
				FD3S 402108-422066
		R557-17-230	1	981001 -
				FD3S 422066-
17-240	3RD&4TH ｸﾗｯﾁ ﾊﾌﾞ ｾｯﾄ	R523-17-240	1	A (R523-17-240A)
				-980801
				FD3S -421955
		R523-17-240A	1	AN (R523-17-240B)
				980801 - 981001
				FD3S 421955-422066
		R525-17-240	1	981001 -
				FD3S 422066-
17-242	ｸﾗｯﾁ ﾊﾌﾞ ｽﾘｰﾌﾞ	R505-17-242	1	A (R505-17-242A)
				-980801
				FD3S -421955
		R505-17-242A	1	AN (R505-17-242B)
				980801 - 981001
				FD3S 421955-422066
		R525-17-242	1	AN (R525-17-242A)
				981001 -
				FD3S 422066-
17-243	ｼﾝｸﾛﾅｲｻﾞｰ ｷｰ	F401-17-243A	6	AN (F401-17-243C)
				-961001
				FD3S -404605
		F401-17-243C	6	961001 -
				FD3S 404605-
17-250	ｾｶﾝﾄﾞ ｷﾞﾔｰ	R535-17-250A	1	-981001
				FD3S -422066
		R535-17-250B	1	981001 -
				FD3S 422066-
17-260	1ST&2ND ｸﾗｯﾁ ﾊﾌﾞ ｾｯﾄ	R523-17-260B	1	-981001
				FD3S -422066
		R525-17-260	1	981001 -
				FD3S 422066-
17-262	ｸﾗｯﾁ ﾊﾌﾞ ｽﾘｰﾌﾞ	R523-17-262A	1	-981001
				FD3S -422066
		R525-17-262	1	981001 -
				FD3S 422066-
17-263A	ｼﾝｸﾛﾅｲｻﾞｰ ｷｰ	W501-17-263A	3	
17-264	ｼﾝｸﾛﾅｲｻﾞｰｷｰ ｽﾌﾟﾘﾝｸﾞ	G401-17-264	2	A (G402-17-264)
17-264A	ｼﾝｸﾛﾅｲｻﾞｰ ｽﾌﾟﾘﾝｸﾞ	R501-17-264	2	
17-265	ｼﾝｸﾛﾅｲｻﾞｰ ﾘﾝｸﾞ	M502-17-265C	1	ｲﾗｽﾄ NO.1
		R514-17-265B	1	AN (R520-17-265)
				ｲﾗｽﾄ NO.2
17-265B	ｼﾝｸﾛﾅｲｻﾞｰ ﾘﾝｸﾞ	R503-17-265B	1	
17-26Y	ｼﾝｸﾛﾅｲｻﾞｰ ﾘﾝｸﾞ	R503-17-26Y	1	ｲﾗｽﾄ NO.1
				-981001
				FD3S -422066
		R504-17-26Y	1	ｲﾗｽﾄ NO.2
				-981001
				FD3S -422066
		R505-17-26Y	1	AN (R510-17-26Y)
				ｲﾗｽﾄ NO.1
				981001 -
				FD3S 422066-
		R506-17-26Y	1	ｲﾗｽﾄ NO.2
				981001 -
				FD3S 422066-
17-271	ﾌｧｰｽﾄ ｷﾞﾔｰ	R513-17-270A	1	
17-274	ﾆｰﾄﾞﾙ ﾍﾞｱﾘﾝｸﾞ	0884-17-274	4	
17-275	ｲﾝﾅｰ ﾚｰｽ	3648-17-275A	1	
17-275B	ｲﾝﾅｰ ﾚｰｽ	0884-17-275B	1	
17-276	ｽﾗｽﾄ ﾜｯｼｬｰ	0839-17-276	1	T=2.5MM
		0839-17-277	2	T=3.0MM
		0839-17-278	1	T=3.5MM
17-281	ﾘﾊﾞｰｽ ｷﾞﾔｰ	R520-17-281	1	
17-283D	ﾆｰﾄﾞﾙ ﾍﾞｱﾘﾝｸﾞ	R502-17-283	1	
17-287	ｱｼﾞｬｽﾄ ｼﾑ	0839-17-287	2	T=0.1MM
		0839-17-288	1	T=0.3MM
17-301	ｶｳﾝﾀｰｼｬﾌﾄ ｷﾞﾔｰ	R525-17-301	1	A (R525-17-301A)
17-301J	ﾎﾞｰﾙ ﾍﾞｱﾘﾝｸﾞ	R521-17-299	1	
17-302	ｶｳﾝﾀｰﾘﾊﾞｰｽ ｷﾞﾔｰ	R501-17-302	1	
17-303	ﾎﾞｰﾙ ﾍﾞｱﾘﾝｸﾞ	0821-17-303	1	AN (R501-17-290)

		99963-6970	1	T=0.7MM
17-201	ﾒｰﾝ ﾄﾞﾗｲﾌﾞ ｷﾞﾔｰ	R509-17-21X	1	AN (R509-17-21XA)
17-201J	ﾎﾞｰﾙ ﾍﾞｱﾘﾝｸﾞ	R501-17-295	1	A (R501-17-295A)
17-204	ﾎﾞｰﾙ ﾍﾞｱﾘﾝｸﾞ	R501-17-204	1	O=75/I=32/W=20
				ｲﾗｽﾄ NO.1
		R502-17-204	1	O=68/I=28/W=18
				ｲﾗｽﾄ NO.2
17-205	ﾛｰﾗｰ ﾍﾞｱﾘﾝｸﾞ	R502-17-306A	1	ﾌｼﾞｺｼ
17-221	ﾒｲﾝ ｼｬﾌﾄ	R503-17-221B	1	A (R503-17-221C)
17-225	ｽﾅｯﾌﾟ ﾘﾝｸﾞ	0317-17-225	1	
17-230	ｻｰﾄﾞ ｷﾞﾔｰ	R527-17-230	1	
17-240	3RD&4TH ｸﾗｯﾁ ﾊﾌﾞ ｾｯﾄ	R523-17-240	1	A (R523-17-240A)
17-243	ｼﾝｸﾛﾅｲｻﾞｰ ｷｰ	F401-17-243A	6	AN (F401-17-243C)
17-250	ｾｶﾝﾄﾞ ｷﾞﾔｰ	R535-17-250	1	AN (R535-17-250A)
17-260	1ST&2ND ｸﾗｯﾁ ﾊﾌﾞ ｾｯﾄ	R523-17-260	1	AN (R523-17-260A)
				-930802
				FD3S -200114
		R523-17-260A	1	A (R523-17-260B)
				930802 -
				FD3S 200114-
17-263A	ｼﾝｸﾛﾅｲｻﾞｰ ｷｰ	W501-17-263A	3	
17-264	ｼﾝｸﾛﾅｲｻﾞｰｷｰ ｽﾌﾟﾘﾝｸﾞ	G401-17-264	2	A (G402-17-264)
17-264A	ｼﾝｸﾛﾅｲｻﾞｰ ｽﾌﾟﾘﾝｸﾞ	R501-17-264	2	
17-265	ｼﾝｸﾛﾅｲｻﾞｰ ﾘﾝｸﾞ	M502-17-265C	1	ｲﾗｽﾄ NO.1
		R514-17-265B	1	AN (R520-17-265)
				ｲﾗｽﾄ NO.2
17-265B	ｼﾝｸﾛﾅｲｻﾞｰ ﾘﾝｸﾞ	R503-17-265B	1	
17-26Y	ｼﾝｸﾛﾅｲｻﾞｰ ﾘﾝｸﾞ	R503-17-26Y	1	ｲﾗｽﾄ NO.1
		R504-17-26Y	1	ｲﾗｽﾄ NO.2
17-271	ﾌｧｰｽﾄ ｷﾞﾔｰ	R513-17-270A	1	
17-274	ﾆｰﾄﾞﾙ ﾍﾞｱﾘﾝｸﾞ	0884-17-274	4	
17-275	ｲﾝﾅｰ ﾚｰｽ	3648-17-275A	1	
17-275B	ｲﾝﾅｰ ﾚｰｽ	0884-17-275B	1	
17-276	ｽﾗｽﾄ ﾜｯｼｬｰ	0839-17-276	1	T=2.5MM
		0839-17-277	2	T=3.0MM
		0839-17-278	1	T=3.5MM
17-281	ﾘﾊﾞｰｽ ｷﾞﾔｰ	R505-17-281	1	AN (R520-17-281)
				-950701
				FD3S -304954
		R520-17-281	1	950701 -
				FD3S 304954-
17-283D	ﾆｰﾄﾞﾙ ﾍﾞｱﾘﾝｸﾞ	R502-17-283	1	
17-287	ｱｼﾞｬｽﾄ ｼﾑ	0839-17-287	2	T=0.1MM
		0839-17-288	1	T=0.3MM
17-301	ｶｳﾝﾀｰｼｬﾌﾄ ｷﾞﾔｰ	R525-17-301	1	A (R525-17-301A)
17-301J	ﾎﾞｰﾙ ﾍﾞｱﾘﾝｸﾞ	R501-17-299	1	A (R521-17-299)
				-940916
				FD3S -300802
		R521-17-299	1	940916 -
				FD3S 300802-
17-302	ｶｳﾝﾀｰﾘﾊﾞｰｽ ｷﾞﾔｰ	R501-17-302	1	950701 -
				FD3S 304954-

Ⅵ型				
17-100	ﾄﾗﾝｽﾐｯｼｮﾝ ｹｰｽ	R501-17-20XB	1	
17-103	ﾎﾞﾙﾄ	R526-17-103	2	
17-112	ｶﾞｽｹｯﾄ	S524-17-112	1	
17-121	ﾏｸﾞﾈｯﾄ ﾄﾞﾚｰﾝ ﾌﾟﾗｸﾞ	P501-17-125A	1	L=50MM
17-121C	ﾏｸﾞﾈｯﾄ ﾌﾟﾗｸﾞ	0107-17-121	1	
17-268	ｸﾘｯﾌﾟ	R507-17-268	1	
17-325	ﾍﾞｱﾘﾝｸﾞｽﾄｯﾊﾟｰ	0884-17-325C	1	
17-330	ｴｸｽﾃﾝｼｮﾝ ﾊｳｼﾞﾝｸﾞ	R526-17-330D	1	
17-335	ｵｲﾙ ｼｰﾙ	G5A0-17-335	1	
17-335A	ｵｲﾙ ｼｰﾙ	R501-17-335A	1	
17-336A	ﾎﾞﾙﾄ	R505-17-337	5	
17-337A	ﾎﾞﾙﾄ	R504-17-337	1	
17-338	ﾎﾞﾙﾄ	R502-17-338	1	
17-371	ｱﾝﾀﾞｰ ｶﾊﾞｰ	R502-17-371A	1	
17-372A	ｵｲﾙ ﾊﾞｯﾌﾙ	R501-17-372	1	
17-381	ﾌﾞﾗｲﾝﾄﾞ ｶﾊﾞｰ	0810-17-381A	2	
17-385	ﾌﾞﾗｲﾝﾄﾞｶﾊﾞｰ ｶﾞｽｹｯﾄ	R501-17-385A	2	
17-400	ﾄﾞﾘﾌﾞﾝ ｷﾞﾔｰ ｾｯﾄ	R505-17-400B	1	16-ｲﾝﾁ ﾎｲｰﾙ
		R507-17-400B	1	17-ｲﾝﾁ ﾎｲｰﾙ
17-416A	ｽﾌﾟﾘﾝｸﾞ	R504-17-416	1	
17-431A	ｽﾌﾟﾘﾝｸﾞ	R505-17-416	1	
17-442B	ｽﾌﾟﾘﾝｸﾞ	R506-17-416	1	
17-442J	O ﾘﾝｸﾞ	1011-17-443	1	
17-455G	ｾﾚｸﾀｰ	R504-17-455B	1	
17-461	ｺﾝﾄﾛｰﾙ ﾚﾊﾞｰ	R514-17-450B	1	
17-461A	ｺﾝﾄﾛｰﾙﾛｯﾄﾞ ｴﾝﾄﾞ	R522-17-461A	1	
17-474A	ｽﾌﾟﾘﾝｸﾞ ｷｬｯﾌﾟ	M501-17-474	1	
17-475A	ｽﾌﾟﾘﾝｸﾞｷｬｯﾌﾟ ｶﾞｽｹｯﾄ	M501-17-475	1	
17-476	ｾﾚｸﾄﾛｯｸ ｽﾋﾟﾝﾄﾞﾙ	R501-17-476	1	
17-482C	ﾘﾊﾞｰｽ ｹﾞｰﾄ ｽﾌﾟﾘﾝｸﾞ	G5A0-17-482B	1	
17-492B	ﾃﾞﾌｼﾌﾄ ﾛｯﾄﾞ ﾌﾞｯｼｭ	G5A0-17-492	2	
17-495A	ﾌﾟﾗｸﾞ	G402-17-495	1	
17-530	ｴｱｰ ﾌﾞﾘｰｻﾞｰ	M501-17-530A	1	
17-534	ﾌﾞﾗｲﾝﾄﾞ ｶﾊﾞｰ	R501-17-523	1	
17-535A	ﾌﾟﾗｸﾞ	R502-17-495	1	
17-540	ｵｲﾙ ﾊﾟｽ	R505-17-540	1	ﾋﾛｼﾏ ｾｲｹﾝ ｺｳｷﾞｮｳ
				ｲﾗｽﾄ NO.1
		R507-17-540	1	ｲﾗｽﾄ NO.2
17-543	ｼｰﾙ ﾗﾊﾞｰ	M501-17-543A	1	ｽﾐﾉ ｺｳｷﾞｮｳ
				ｲﾗｽﾄ NO.1
		R505-17-543	1	ﾋﾛｼﾏ ｾｲｹﾝ ｺｳｷﾞｮｳ
				ｲﾗｽﾄ NO.2
17-550E	ｾﾚｸﾄ ｽﾋﾟﾝﾄﾞﾙ	R503-17-550	1	
17-551	ｾﾚｸﾄﾛｯｸ ｽﾋﾟﾝﾄﾞﾙ	R502-17-551	1	
17-555	ｽﾋﾟﾝﾄﾞﾙ ﾎﾙﾀﾞｰ	R501-17-555	1	
17-570	ﾁｪﾝｼﾞ ｶﾞｲﾄﾞ	R526-17-570	1	
17-575	ﾎﾞﾙﾄ	P501-17-575	2	
17-660	ｵｲﾙ ﾊﾟｽ	0862-17-660C	1	
17-826	ﾄﾗﾝｽ ﾐｯｼｮﾝ ﾀｸﾞ	M504-17-999	1	011001 -
				FD3S 602673-
17-991D	ﾌﾞｯｼｭ	R503-17-333	4	

トランスミッションギヤ（MT） 1710

品名コード	品名	部品番号	員数	適用記述
Ⅰ型				
17-10AK	ｱｼﾞｬｽﾄ ｼﾑ	99963-6930	1	T=0.3MM
		99963-6940	1	T=0.4MM
		99963-6950	1	T=0.5MM
		99963-6960	1	T=0.6MM
		99963-6970	1	T=0.7MM
17-201	ﾒｰﾝ ﾄﾞﾗｲﾌﾞ ｷﾞﾔｰ	R509-17-21X	1	
17-201J	ﾎﾞｰﾙ ﾍﾞｱﾘﾝｸﾞ	R501-17-295	1	
17-204	ﾎﾞｰﾙ ﾍﾞｱﾘﾝｸﾞ	R501-17-204	1	O=75/I=32/W=20
		R502-17-204	1	O=68/I=28/W=18
17-205	ﾛｰﾗｰ ﾍﾞｱﾘﾝｸﾞ	R502-17-306A	1	ﾌｼﾞｺｼ
17-221	ﾒｲﾝ ｼｬﾌﾄ	R503-17-221B	1	920401 -
				FD3S 106810-
		R507-17-221	1	-920401
				FD3S -106810
17-225	ｽﾅｯﾌﾟ ﾘﾝｸﾞ	0317-17-225	1	
17-230	ｻｰﾄﾞ ｷﾞﾔｰ	R527-17-230	1	
17-240	3RD&4TH ｸﾗｯﾁ ﾊﾌﾞ ｾｯﾄ	R523-17-240	1	
17-243	ｼﾝｸﾛﾅｲｻﾞｰ ｷｰ	F401-17-243A	6	
17-250	ｾｶﾝﾄﾞ ｷﾞﾔｰ	R535-17-250	1	
17-260	1ST&2ND ｸﾗｯﾁ ﾊﾌﾞ ｾｯﾄ	R523-17-260	1	
17-263A	ｼﾝｸﾛﾅｲｻﾞｰ ｷｰ	W501-17-263A	3	
17-264	ｼﾝｸﾛﾅｲｻﾞｰｷｰ ｽﾌﾟﾘﾝｸﾞ	G401-17-264	2	
17-264A	ｼﾝｸﾛﾅｲｻﾞｰ ｽﾌﾟﾘﾝｸﾞ	R501-17-264	2	
17-265	ｼﾝｸﾛﾅｲｻﾞｰ ﾘﾝｸﾞ	M502-17-265C	1	
		R514-17-265B	1	
17-265B	ｼﾝｸﾛﾅｲｻﾞｰ ﾘﾝｸﾞ	R503-17-265B	1	
17-26Y	ｼﾝｸﾛﾅｲｻﾞｰ ﾘﾝｸﾞ	R503-17-26Y	1	
		R504-17-26Y	1	
17-271	ﾌｧｰｽﾄ ｷﾞﾔｰ	R513-17-270A	1	
17-274	ﾆｰﾄﾞﾙ ﾍﾞｱﾘﾝｸﾞ	0884-17-274	4	
17-275	ｲﾝﾅｰ ﾚｰｽ	3648-17-275A	1	
17-275B	ｲﾝﾅｰ ﾚｰｽ	0884-17-275B	1	
17-276	ｽﾗｽﾄ ﾜｯｼｬｰ	0839-17-276	1	T=2.5MM
		0839-17-277	2	T=3.0MM
		0839-17-278	1	T=3.5MM
17-281	ﾘﾊﾞｰｽ ｷﾞﾔｰ	R505-17-281	1	
17-283D	ﾆｰﾄﾞﾙ ﾍﾞｱﾘﾝｸﾞ	R502-17-283	1	
17-287	ｱｼﾞｬｽﾄ ｼﾑ	0839-17-287	2	T=0.1MM
		0839-17-288	1	T=0.3MM
17-301	ｶｳﾝﾀｰｼｬﾌﾄ ｷﾞﾔｰ	R525-17-301	1	
17-301J	ﾎﾞｰﾙ ﾍﾞｱﾘﾝｸﾞ	R501-17-299	1	
17-302	ｶｳﾝﾀｰﾘﾊﾞｰｽ ｷﾞﾔｰ	R504-17-302A	1	
17-303	ﾎﾞｰﾙ ﾍﾞｱﾘﾝｸﾞ	0821-17-303	1	
17-304	ｽﾍﾟｰｻｰ	R501-17-304	1	
17-305A	ﾘﾃｰﾆﾝｸﾞ ﾘﾝｸﾞ	0839-17-305B	1	
17-306A	ｽﾅｯﾌﾟ ﾘﾝｸﾞ	0727-17-306	1	T=1.5MM
17-308	5TH ｷﾞﾔｰ ｶｳﾝﾀｰ	R507-17-308	1	4ﾆﾝ ﾉﾘ
		R513-17-308	1	2ﾆﾝ ﾉﾘ
17-309B	ｶｳﾝﾀｰ ｼｬﾌﾄ ﾅｯﾄ	M501-17-309	1	
17-310	ﾘﾊﾞｰｽ ｱｲﾄﾞﾙ ｷﾞﾔｰ	R505-17-310B	1	
17-313	ｽﾗｽﾄ ﾜｯｼｬｰ	0821-17-313	2	
17-315	ﾘﾊﾞｰｽｱｲﾄﾞﾙｷﾞﾔｰ ｼｬﾌﾄ	0884-17-315	1	
17-316D	ｽﾍﾟｰｻｰ	R502-17-316	1	
17-323	ﾎﾞﾙﾄ ｾｯﾄ	4069-17-323	1	
17-327	ｱｼﾞｬｽﾄ ｼﾑ	0305-17-327	2	T=0.1MM
		0305-17-328	1	T=0.3MM
17-341A	ｽﾋﾟｰﾄﾞ ﾄﾞﾗｲﾌﾞ ｷﾞﾔｰ	R502-17-341A	1	
17-341J	ｽﾁｰﾙ ﾎﾞｰﾙ	99611-1500		
17-341K	ｷｰ	M501-17-342	1	
17-611	ｵｰﾊﾞｰﾄｯﾌﾟ ｷﾞﾔｰ	R507-17-610B	1	S
				4ﾆﾝ ﾉﾘ
				-920901
				FD3S -113115
		R507-17-610C	1	4ﾆﾝ ﾉﾘ
				920901 -
				FD3S 113115-
		R512-17-610B	1	2ﾆﾝ ﾉﾘ
17-612	ﾆｰﾄﾞﾙ ﾍﾞｱﾘﾝｸﾞ	R501-17-612	1	
17-613	ﾘﾃｲﾆﾝｸﾞ ﾘﾝｸﾞ	R501-17-613	1	
17-620	5TH & REV. ﾊﾌﾞ ｸﾗｯﾁ	R504-17-620	1	
17-621	ｸﾗｯﾁ ﾊﾌﾞ	R502-17-621A	1	
17-629	ﾛｯｸ ﾅｯﾄ	3648-17-629	1	
17-631	ｽﾗｽﾄﾛｯｸ ﾜｯｼｬｰ	R501-17-631A	1	T=6.4MM
		R501-17-632A	1	T=6.5MM
		R501-17-633A	1	T=6.6MM
		R501-17-634A	1	T=6.7MM
		R501-17-635	1	T=6.3MM
		R501-17-636	1	T=6.2MM T=6.2MM
17-641D	ｽﾅｯﾌﾟ ﾘﾝｸﾞ	0821-17-641B	1	
17-651	ｽﾗｽﾄ ﾜｯｼｬｰ	M502-17-651	4	T=3.0MM
		M502-17-653	2	T=3.1MM
		M502-17-654	2	T=3.2MM
		M502-17-655	2	T=2.9MM
17-652	ｽﾗｽﾄ ﾜｯｼｬｰ ﾘﾝｸﾞ	M502-17-652	2	
17-724A	ｼﾝｸﾛﾅｲｻﾞｰｷｰ ｽﾌﾟﾘﾝｸﾞ	W501-17-724	2	
17-725A	ｼﾝｸﾛﾅｲｻﾞｰ ﾘﾝｸﾞ	W501-17-725A	1	-920710
				FD3S -111776
		W501-17-725B	1	920710 -
				FD3S 111776-
17-732	ｸﾗｯﾁ ﾊﾌﾞ ｽﾘｰﾌﾞ	R501-17-732	1	
Ⅱ型				
17-10AK	ｱｼﾞｬｽﾄ ｼﾑ	99963-6930	1	T=0.3MM
		99963-6940	1	T=0.4MM
		99963-6950	1	T=0.5MM
		99963-6960	1	T=0.6MM

				020701 -
				FD3S 605954-
		M508-17-652	1	T=6.7MM
				020701 -
				FD3S 605954-
		R501-17-631A	1	T=6.4MM
				-20701
				FD3S -605954
		R501-17-632A	1	T=6.5MM
				-20701
				FD3S -605954
		R501-17-633A	1	T=6.6MM
				-20701
				FD3S -605954
		R501-17-634A	1	T=6.7MM
				-20701
				FD3S -605954
		R501-17-635	1	T=6.3MM
				-20701
				FD3S -605954
		R501-17-636	1	T=6.2MM
				-20701
				FD3S -605954
17-641D	ｽﾅｯﾌﾟ ﾘﾝｸﾞ	0821-17-641B	1	-11201
				FD3S -603152
17-651	ｽﾗｽﾄ ﾜｯｼｬｰ	M502-17-651	4	T=3.0MM
				-11201
				FD3S -603152
		M502-17-653	2	T=3.1MM
				-11201
				FD3S -603152
		M502-17-654	2	T=3.2MM
				-11201
				FD3S -603152
		M502-17-655	2	T=2.9MM
				-11201
				FD3S -603152
17-652	ｽﾗｽﾄ ﾜｯｼｬｰ ﾘﾝｸﾞ	M502-17-652	2	-11201
				FD3S -603152
17-658	ﾘﾝｸﾞ	M505-17-637A	1	T=2.9MM
				011201 -
				FD3S 603152-
		M506-17-637A	2	T=3.0MM
				011201 -
				FD3S 603152-
		M507-17-637A	1	T=3.1MM
				011201 -
				FD3S 603152-
17-724A	ｼﾝｸﾛﾅｲｻﾞｰｷｰ ｽﾌﾟﾘﾝｸﾞ	W501-17-724	2	
17-725A	ｼﾝｸﾛﾅｲｻﾞｰ ﾘﾝｸﾞ	W501-17-725C	1	
17-732	ｸﾗｯﾁ ﾊﾌﾞ ｽﾘｰﾌﾞ	R501-17-732A	1	

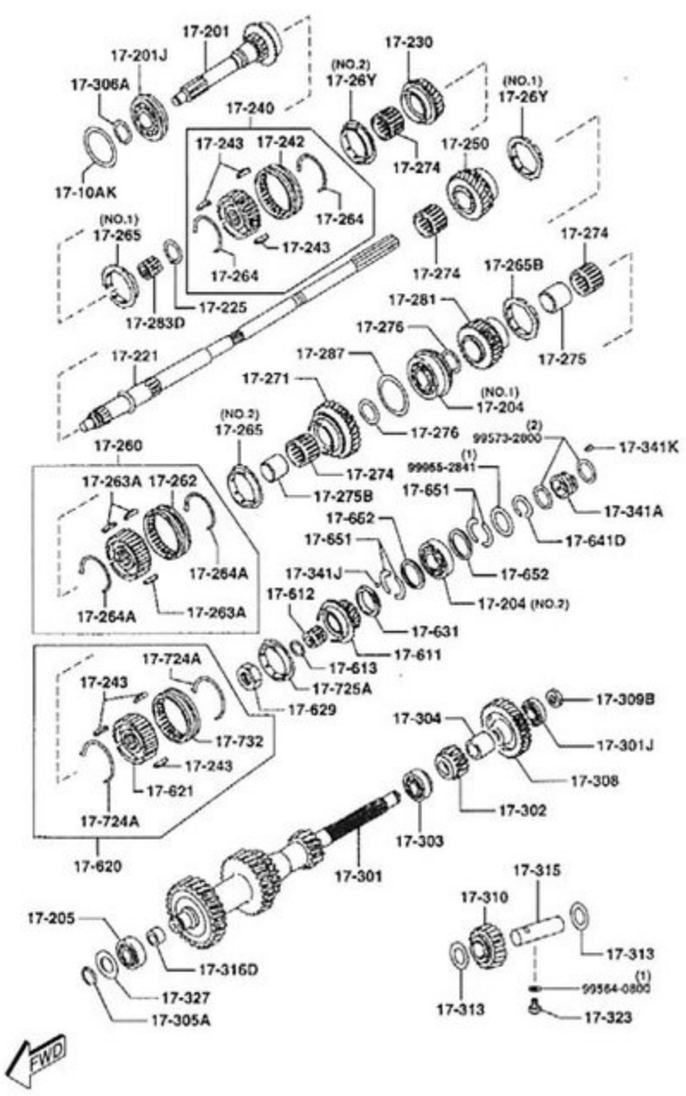

OM型

チェンジコントロールシステム（MT）　1720

品名コード	品名	部品番号	員数	適用記述
I型				
17-152	ﾌﾞｯｼｭ	M501-17-515	1	
17-351A	ｲﾝﾀｰﾛｯｸ ﾋﾟﾝ	0114-17-351	2	
		R501-17-351	1	
17-402	ｼﾌﾄ (1ST & 2ND) ﾌｫｰｸ	R522-17-402	1	
17-404	ｼﾌﾄ (3RD & 4TH) ﾌｫｰｸ	R501-17-404B	1	A (R501-17-404C)
17-410	ｼﾌﾄ(1ST&2ND) ﾛｯﾄﾞ	R522-17-411	1	A (R522-17-411A)
17-410A	ｼﾌﾄﾛｯﾄ(1ST&2ND) ｴﾝﾄﾞ	R502-17-412A	1	
17-411J	ｽﾁｰﾙ ﾎﾞｰﾙ	99611-2500	3	
17-420	ｼﾌﾄ(3RD&4TH) ﾛｯﾄﾞ	R522-17-421	1	A (R522-17-421A)
17-422A	ｼﾌﾄﾛｯﾄ(3RD&4TH) ｴﾝﾄﾞ	R506-17-422	1	
17-431	ｼﾌﾄ ﾛｯﾄﾞ	R512-17-431A	1	AN (R512-17-431B)
17-432B	ｼﾌﾄﾛｯﾄﾞO/T&REV. ｴﾝﾄﾞ	R513-17-432	1	
17-435E	ﾘﾃｲﾆﾝｸﾞ ﾘﾝｸﾞ	R502-17-435	3	
17-441B	ｷｬｯﾌﾟ ﾌﾟﾗｸﾞ	0221-17-441A	2	
17-462	ｽﾌﾟﾘﾝｸﾞ ｼｰﾄ	0398-17-462A	1	
17-470	ﾁｪﾝｼﾞｺﾝﾄﾛｰﾙ ｹｰｽ	R504-17-470	1	A (R504-17-470A)
				-920415
				FD3S -107716
		R504-17-470A	1	920415 -
				FD3S 107716-
17-474	ｶﾊﾞｰﾌﾟﾚｰﾄ ｶﾞｽｹｯﾄ	0303-17-474	1	
17-475	ﾀﾞｽﾄ ﾌﾟｰﾌﾞ	M513-17-480A	1	
17-481A	ﾁｪﾝｼﾞ ﾌﾟｯｼｭ	R503-17-481	1	
17-482	ｳｪｰﾌﾞ ﾜｯｼｬｰ	M505-17-482	1	
17-510	ﾁｪﾝｼﾞ ﾚﾊﾞｰ	R508-17-510A	1	
17-520	ﾁｪﾝｼﾞﾚﾊﾞｰ ﾉﾌﾞ	R503-17-520A 001		内色 FE2 FE3 FE4 ﾌﾞﾗｯｸ -930310
				A (R503-17-520B)
				-930310
				FD3S -116854
		R503-17-520B 001		内色 FE2 FE3 FE4 ﾌﾞﾗｯｸ 930310-
				930310 -
				FD3S 116854-
17-522	ｽﾌﾟﾘﾝｸﾞ	0103-17-411	3	
17-552	ｽﾌﾟﾘﾝｸﾞ	R501-17-552	1	
17-635A	5TH &ﾘﾊﾞｰｽ ｼﾌﾄ ﾌｫｰｸ	R505-17-406	1	
II型				
17-152	ﾌﾞｯｼｭ	M501-17-515	2	
17-305A	ﾘﾃｰﾆﾝｸﾞ ﾘﾝｸﾞ	0839-17-305B	1	A (0839-17-305C)
17-306A	ｽﾅｯﾌﾟ ﾘﾝｸﾞ	0727-17-306	1	T=1.5MM
17-308	5TH ｷﾞﾔｰ ｶｳﾝﾀｰ	R507-17-308	1	16-ｲﾝﾁ ﾎｲｰﾙ
		R513-17-308	1	17-ｲﾝﾁ ﾎｲｰﾙ
17-309B	ｶｳﾝﾀｰ ｼｬﾌﾄ ﾅｯﾄ	M501-17-309	1	
17-310	ﾘﾊﾞｰｽ ｱｲﾄﾞﾙ ｷﾞﾔｰ	R522-17-310	1	
17-313	ｽﾗｽﾄ ﾜｯｼｬｰ	0821-17-313	2	
17-315	ﾘﾊﾞｰｽｱｲﾄﾞﾙｷﾞﾔｰ ｼｬﾌﾄ	0884-17-315	1	
17-316D	ｽﾍﾟｰｻｰ	M505-17-316	1	ﾆﾎﾝ ｾｲｺｳ
				ﾒｰｶｰ ｾﾝﾀｸ
				990419 -
				FD3S 502206-
		M507-17-316	1	KOYO
				ﾒｰｶｰ ｾﾝﾀｸ
				991101 -
				FD3S 503881-
		R502-17-316	1	-990419
				FD3S -502206
17-323	ﾎﾞﾙﾄ ｾｯﾄ	4069-17-323	1	
17-327	ｱｼﾞｬｽﾄ ｼﾑ	0305-17-327	2	T=0.1MM
		0305-17-328	1	T=0.3MM
17-341A	ｽﾋﾟｰﾄﾞ ﾄﾞﾗｲﾌﾞ ｷﾞﾔｰ	R502-17-341A	1	
17-341J	ｽﾁｰﾙ ﾎﾞｰﾙ	99611-1500	1	
17-341K	ｷｰ	M501-17-342	1	
17-611	ｵｰﾊﾞｰﾄｯﾌﾟ ｷﾞﾔｰ	R507-17-610C	1	AN (R508-17-610C)
				16-ｲﾝﾁ ﾎｲｰﾙ
		R512-17-610B	1	AN (R513-17-610B)
				17-ｲﾝﾁ ﾎｲｰﾙ
17-612	ﾆｰﾄﾞﾙ ﾍﾞｱﾘﾝｸﾞ	R501-17-612	1	
17-613	ﾘﾃｲﾆﾝｸﾞ ﾘﾝｸﾞ	R501-17-613	1	
17-620	5TH & REV. ﾊﾌﾞ ｸﾗｯﾁ	R504-17-620A	1	
17-621	ｸﾗｯﾁ ﾊﾌﾞ	R502-17-621A	1	
17-629	ﾛｯｸ ﾅｯﾄ	3648-17-629	1	
17-631	ｽﾗｽﾄﾛｯｸ ﾜｯｼｬｰ	R501-17-631A	1	T=6.4MM
		R501-17-632A	1	T=6.5MM
		R501-17-633A	1	T=6.6MM
		R501-17-634A	1	T=6.7MM
		R501-17-635	1	T=6.3MM
		R501-17-636	1	T=6.2MM
17-641D	ｽﾅｯﾌﾟ ﾘﾝｸﾞ	0821-17-641B	1	
17-651	ｽﾗｽﾄ ﾜｯｼｬｰ	M502-17-651	4	T=3.0MM
		M502-17-653	2	T=3.1MM
		M502-17-654	2	T=3.2MM
		M502-17-655	2	T=2.9MM
17-652	ｽﾗｽﾄ ﾜｯｼｬｰ ﾘﾝｸﾞ	M502-17-652	2	
17-724A	ｼﾝｸﾛﾅｲｻﾞｰｷｰ ｽﾌﾟﾘﾝｸﾞ	W501-17-724	2	
17-725A	ｼﾝｸﾛﾅｲｻﾞｰ ﾘﾝｸﾞ	W501-17-725B	1	A (W501-17-725C)
				-401
				FD3S -505302
		W501-17-725C	1	000401 -
				FD3S 505302-
17-732	ｸﾗｯﾁ ﾊﾌﾞ ｽﾘｰﾌﾞ	R501-17-732A	1	
VI型				
17-10AK	ｱｼﾞｬｽﾄ ｼﾑ	99963-6930	1	T=0.3MM
		99963-6940	1	T=0.4MM
		99963-6950	1	T=0.5MM
		99963-6960	1	T=0.6MM
		99963-6970	1	T=0.7MM
17-201	ﾒｰﾝ ﾄﾞﾗｲﾌﾞ ｷﾞﾔｰ	R509-17-21X	1	AN (R509-17-21XA)
17-201J	ﾎﾞｰﾙ ﾍﾞｱﾘﾝｸﾞ	R501-17-295A	1	
17-204	ﾎﾞｰﾙ ﾍﾞｱﾘﾝｸﾞ	R501-17-204A	1	O=75/I=32/W=20
				-10301
				FD3S -601323
		R506-17-204A	1	O=75/I=32/W=20
				010301 -
				FD3S 601323-
17-205	ﾛｰﾗｰ ﾍﾞｱﾘﾝｸﾞ	M505-17-306A	1	NSK
				ﾒｰｶｰ ｾﾝﾀｸ
		R507-17-306A	1	KOYO
				ﾒｰｶｰ ｾﾝﾀｸ
17-221	ﾒｲﾝ ｼｬﾌﾄ	R503-17-221C	1	A (R503-17-221D)
				-10401
				FD3S -601745
		R503-17-221D	1	010401 -
				FD3S 601745-
17-225	ｽﾅｯﾌﾟ ﾘﾝｸﾞ	0317-17-225	1	
17-230	ｻｰﾄﾞ ｷﾞﾔｰ	R557-17-230	1	
17-240	3RD&4TH ｸﾗｯﾁ ﾊﾌﾞ ｾｯﾄ	R525-17-240	1	
17-242	ｸﾗｯﾁ ﾊﾌﾞ ｽﾘｰﾌﾞ	R525-17-242	1	AN (R525-17-242A)
17-243	ｼﾝｸﾛﾅｲｻﾞｰ ｷｰ	F401-17-243C	6	
17-246	ｼﾝｸﾛﾅｲｻﾞｰ ﾘﾝｸﾞ	R506-17-26Y	1	
17-250	ｾｶﾝﾄﾞ ｷﾞﾔｰ	R535-17-250B	1	
17-260	1ST&2ND ｸﾗｯﾁ ﾊﾌﾞ ｾｯﾄ	R525-17-260	1	
17-261	ｸﾗｯﾁ ﾊﾌﾞ	R523-17-261A	1	
17-262	ｸﾗｯﾁ ﾊﾌﾞ ｽﾘｰﾌﾞ	R525-17-262	1	
17-263A	ｼﾝｸﾛﾅｲｻﾞｰ ｷｰ	W501-17-263A	3	
17-264	ｼﾝｸﾛﾅｲｻﾞｰｷｰ ｽﾌﾟﾘﾝｸﾞ	G401-17-264	2	A (G402-17-264)
17-264A	ｼﾝｸﾛﾅｲｻﾞｰ ｽﾌﾟﾘﾝｸﾞ	R501-17-264	2	
17-265	ｼﾝｸﾛﾅｲｻﾞｰ ﾘﾝｸﾞ	M502-17-265C	1	
17-265A	ｼﾝｸﾛﾅｲｻﾞｰ ﾘﾝｸﾞ	R514-17-265B	1	AN (R520-17-265)
17-265B	ｼﾝｸﾛﾅｲｻﾞｰ ﾘﾝｸﾞ	R503-17-265B	1	
17-26Y	ｼﾝｸﾛﾅｲｻﾞｰ ﾘﾝｸﾞ	R505-17-26Y	1	ｲﾗｽﾄ NO.1
		R506-17-26Y	1	ｲﾗｽﾄ NO.2
17-271	ﾌｧｰｽﾄ ｷﾞﾔｰ	R513-17-270A	1	
17-274	ﾆｰﾄﾞﾙ ﾍﾞｱﾘﾝｸﾞ	0884-17-274	4	
17-275	ｲﾝﾅｰ ﾚｰｽ	3648-17-275A	1	
17-275B	ｲﾝﾅｰ ﾚｰｽ	0884-17-275B	1	
17-276	ｽﾗｽﾄ ﾜｯｼｬｰ	0839-17-276	1	T=2.5MM
		0839-17-277	1	T=3.0MM
		0839-17-278	1	T=3.5MM
17-281	ﾘﾊﾞｰｽ ｷﾞﾔｰ	R520-17-281	1	
17-283D	ﾆｰﾄﾞﾙ ﾍﾞｱﾘﾝｸﾞ	R502-17-283	1	
17-287	ｱｼﾞｬｽﾄ ｼﾑ	0839-17-287	2	T=0.1MM
		0839-17-288	1	T=0.3MM
17-290	ﾃｰﾊﾟｰ ﾍﾞｱﾘﾝｸﾞ	R501-17-290A	1	
17-291	ｽﾗｽﾄ ﾜｯｼｬｰ	0839-17-277	1	T=3.0MM
17-297	ﾎﾞｰﾙ ﾍﾞｱﾘﾝｸﾞ	R502-17-204	1	O=68/I=28/W=18
17-301	ｶｳﾝﾀｰｼｬﾌﾄ ｷﾞﾔｰ	R525-17-301A	1	AN (R525-17-301B)
17-301J	ﾎﾞｰﾙ ﾍﾞｱﾘﾝｸﾞ	R501-17-299	1	A (R521-17-299)
17-302	ｶｳﾝﾀｰﾘﾊﾞｰｽ ｷﾞﾔｰ	R501-17-302	1	
17-304	ｽﾍﾟｰｻｰ	R501-17-304	1	
17-305A	ﾘﾃｰﾆﾝｸﾞ ﾘﾝｸﾞ	0839-17-305B	1	A (0839-17-305C)
				-1220
				FD3S -600789
		0839-17-305C	1	001220 -
				FD3S 600789-
17-306A	ｽﾅｯﾌﾟ ﾘﾝｸﾞ	0727-17-306	1	T=1.5MM
17-308	5TH ｷﾞﾔｰ ｶｳﾝﾀｰ	R508-17-308	1	16-ｲﾝﾁ ﾎｲｰﾙ
		R513-17-308	1	17-ｲﾝﾁ ﾎｲｰﾙ
17-309B	ｶｳﾝﾀｰ ｼｬﾌﾄ ﾅｯﾄ	M501-17-309	1	
17-310	ﾘﾊﾞｰｽ ｱｲﾄﾞﾙ ｷﾞﾔｰ	R522-17-310	1	
17-313	ｽﾗｽﾄ ﾜｯｼｬｰ	0821-17-313	2	
17-315	ﾘﾊﾞｰｽｱｲﾄﾞﾙｷﾞﾔｰ ｼｬﾌﾄ	0884-17-315	1	
17-316D	ｽﾍﾟｰｻｰ	M505-17-316	1	ﾆﾎﾝ ｾｲｺｳ
				ﾒｰｶｰ ｾﾝﾀｸ
		M507-17-316	1	KOYO
				ﾒｰｶｰ ｾﾝﾀｸ
17-323	ﾎﾞﾙﾄ ｾｯﾄ	4069-17-323	1	
17-327	ｱｼﾞｬｽﾄ ｼﾑ	0305-17-327	2	T=0.1MM
		0305-17-328	1	T=0.3MM
17-341A	ｽﾋﾟｰﾄﾞ ﾄﾞﾗｲﾌﾞ ｷﾞﾔｰ	R502-17-341A	1	
17-341J	ｽﾁｰﾙ ﾎﾞｰﾙ	99611-1500	1	
17-341K	ｷｰ	M501-17-342	1	
17-611	ｵｰﾊﾞｰﾄｯﾌﾟ ｷﾞﾔｰ	R508-17-610C	1	16-ｲﾝﾁ ﾎｲｰﾙ
		R513-17-610B	1	17-ｲﾝﾁ ﾎｲｰﾙ
17-612	ﾆｰﾄﾞﾙ ﾍﾞｱﾘﾝｸﾞ	R501-17-612	1	
17-613	ﾘﾃｲﾆﾝｸﾞ ﾘﾝｸﾞ	R501-17-613	1	
17-620	5TH & REV. ﾊﾌﾞ ｸﾗｯﾁ	R504-17-620A	1	
17-621	ｸﾗｯﾁ ﾊﾌﾞ	R502-17-621A	1	
17-629	ﾛｯｸ ﾅｯﾄ	3648-17-629	1	
17-631	ｽﾗｽﾄﾛｯｸ ﾜｯｼｬｰ	M503-17-652	1	T=6.2MM
				020701 -
				FD3S 605954-
		M504-17-652	1	T=6.3MM
				020701 -
				FD3S 605954-
		M505-17-652	1	T=6.4MM
				020701 -
				FD3S 605954-
		M506-17-652	1	T=6.5MM
				020701 -
				FD3S 605954-
		M507-17-652	1	T=6.6MM
				-980201
				FD3S -420852
		R501-17-290	1	A (R501-17-290A)
				980201 -
				FD3S 420852-
17-304	ｽﾍﾟｰｻｰ	R501-17-304	1	
17-305A	ﾘﾃｰﾆﾝｸﾞ ﾘﾝｸﾞ	0839-17-305B	1	A (0839-17-305C)
17-306A	ｽﾅｯﾌﾟ ﾘﾝｸﾞ	0727-17-306	1	T=1.5MM
17-308	5TH ｷﾞﾔｰ ｶｳﾝﾀｰ	R507-17-308	1	16-ｲﾝﾁ ﾎｲｰﾙ
		R513-17-308	1	17-ｲﾝﾁ ﾎｲｰﾙ
17-309B	ｶｳﾝﾀｰ ｼｬﾌﾄ ﾅｯﾄ	M501-17-309	1	
17-310	ﾘﾊﾞｰｽ ｱｲﾄﾞﾙ ｷﾞﾔｰ	R522-17-310	1	
17-313	ｽﾗｽﾄ ﾜｯｼｬｰ	0821-17-313	2	
17-315	ﾘﾊﾞｰｽｱｲﾄﾞﾙｷﾞﾔｰ ｼｬﾌﾄ	0884-17-315	1	
17-316D	ｽﾍﾟｰｻｰ	R502-17-316	1	
17-323	ﾎﾞﾙﾄ ｾｯﾄ	4069-17-323	1	
17-327	ｱｼﾞｬｽﾄ ｼﾑ	0305-17-327	2	T=0.1MM
		0305-17-328	1	T=0.3MM
17-341A	ｽﾋﾟｰﾄﾞ ﾄﾞﾗｲﾌﾞ ｷﾞﾔｰ	R502-17-341A	1	
17-341J	ｽﾁｰﾙ ﾎﾞｰﾙ	99611-1500	1	
17-341K	ｷｰ	M501-17-342	1	
17-611	ｵｰﾊﾞｰﾄｯﾌﾟ ｷﾞﾔｰ	R507-17-610C	1	AN (R508-17-610C)
				16-ｲﾝﾁ ﾎｲｰﾙ
		R512-17-610B	1	AN (R513-17-610B)
				17-ｲﾝﾁ ﾎｲｰﾙ
17-612	ﾆｰﾄﾞﾙ ﾍﾞｱﾘﾝｸﾞ	R501-17-612	1	
17-613	ﾘﾃｲﾆﾝｸﾞ ﾘﾝｸﾞ	R501-17-613	1	
17-620	5TH & REV. ﾊﾌﾞ ｸﾗｯﾁ	R504-17-620	1	A (R504-17-620A)
				-971001
				FD3S -407553
		R504-17-620A	1	971001 -
				FD3S 407553-
17-621	ｸﾗｯﾁ ﾊﾌﾞ	R502-17-621A	1	
17-629	ﾛｯｸ ﾅｯﾄ	3648-17-629	1	
17-631	ｽﾗｽﾄﾛｯｸ ﾜｯｼｬｰ	R501-17-631A	1	T=6.4MM
		R501-17-632A	1	T=6.5MM
		R501-17-633A	1	T=6.6MM
		R501-17-634A	1	T=6.7MM
		R501-17-635	1	T=6.3MM
		R501-17-636	1	T=6.2MM
17-641D	ｽﾅｯﾌﾟ ﾘﾝｸﾞ	0821-17-641B	1	
17-651	ｽﾗｽﾄ ﾜｯｼｬｰ	M502-17-651	4	T=3.0MM
		M502-17-653	2	T=3.1MM
		M502-17-654	2	T=3.2MM
		M502-17-655	2	T=2.9MM
17-652	ｽﾗｽﾄ ﾜｯｼｬｰ ﾘﾝｸﾞ	M502-17-652	2	
17-724A	ｼﾝｸﾛﾅｲｻﾞｰｷｰ ｽﾌﾟﾘﾝｸﾞ	W501-17-724	2	
17-725A	ｼﾝｸﾛﾅｲｻﾞｰ ﾘﾝｸﾞ	W501-17-725B	1	A (W501-17-725C)
17-732	ｸﾗｯﾁ ﾊﾌﾞ ｽﾘｰﾌﾞ	R501-17-732	1	AN (R501-17-732A)
				-971001
				FD3S -407553
		R501-17-732A	1	971001 -
				FD3S 407553-
V型				
17-10AK	ｱｼﾞｬｽﾄ ｼﾑ	99963-6930	1	T=0.3MM
		99963-6940	1	T=0.4MM
		99963-6950	1	T=0.5MM
		99963-6960	1	T=0.6MM
		99963-6970	1	T=0.7MM
17-201	ﾒｰﾝ ﾄﾞﾗｲﾌﾞ ｷﾞﾔｰ	R509-17-21X	1	AN (R509-17-21XA)
17-201J	ﾎﾞｰﾙ ﾍﾞｱﾘﾝｸﾞ	R501-17-295	1	A (R501-17-295A)
				-403
				FD3S -505302
		R501-17-295A	1	000403 -
				FD3S 505302-
17-204	ﾎﾞｰﾙ ﾍﾞｱﾘﾝｸﾞ	R501-17-204	1	O=75/I=32/W=20
				ｲﾗｽﾄ NO.1
				-306
				FD3S -504873
		R501-17-204A	1	O=75/I=32/W=20
				ｲﾗｽﾄ NO.1
				000306 -
				FD3S 504873-
		R502-17-204	1	O=68/I=28/W=18
				ｲﾗｽﾄ NO.2
17-205	ﾛｰﾗｰ ﾍﾞｱﾘﾝｸﾞ	M505-17-306	1	NSK
				ﾒｰｶｰ ｾﾝﾀｸ
				990419 - 000711
				FD3S 502206-505619
		M505-17-306A	1	NSK
				ﾒｰｶｰ ｾﾝﾀｸ
				000711 -
				FD3S 505619-
		R502-17-306B	1	ﾌｼﾞｺｼ
				-990419
				FD3S -502206
		R507-17-306	1	KOYO
				ﾒｰｶｰ ｾﾝﾀｸ
				990419 - 000705
				FD3S 502206-505580
		R507-17-306A	1	KOYO
				ﾒｰｶｰ ｾﾝﾀｸ
				000705 -
				FD3S 505580-
17-221	ﾒｲﾝ ｼｬﾌﾄ	R503-17-221B	1	A (R503-17-221C)
				-990701
				FD3S -502893
		R503-17-221C	1	A (R503-17-221D)
				990701 -
				FD3S 502893-
17-225	ｽﾅｯﾌﾟ ﾘﾝｸﾞ	0317-17-225	1	
17-230	ｻｰﾄﾞ ｷﾞﾔｰ	R557-17-230	1	
17-240	3RD&4TH ｸﾗｯﾁ ﾊﾌﾞ ｾｯﾄ	R525-17-240	1	
17-242	ｸﾗｯﾁ ﾊﾌﾞ ｽﾘｰﾌﾞ	R525-17-242	1	AN (R525-17-242A)
17-243	ｼﾝｸﾛﾅｲｻﾞｰ ｷｰ	F401-17-243C	6	
17-250	ｾｶﾝﾄﾞ ｷﾞﾔｰ	R535-17-250B	1	
17-260	1ST&2ND ｸﾗｯﾁ ﾊﾌﾞ ｾｯﾄ	R525-17-260	1	
17-261	ｸﾗｯﾁ ﾊﾌﾞ	R523-17-261A	1	
17-262	ｸﾗｯﾁ ﾊﾌﾞ ｽﾘｰﾌﾞ	R525-17-262	1	
17-263A	ｼﾝｸﾛﾅｲｻﾞｰ ｷｰ	W501-17-263A	3	
17-264	ｼﾝｸﾛﾅｲｻﾞｰｷｰ ｽﾌﾟﾘﾝｸﾞ	G401-17-264	2	A (G402-17-264)
17-264A	ｼﾝｸﾛﾅｲｻﾞｰ ｽﾌﾟﾘﾝｸﾞ	R501-17-264	2	
17-265	ｼﾝｸﾛﾅｲｻﾞｰ ﾘﾝｸﾞ	M502-17-265C	1	ｲﾗｽﾄ NO.1
		R514-17-265B	1	AN (R520-17-265)
				ｲﾗｽﾄ NO.2
17-265B	ｼﾝｸﾛﾅｲｻﾞｰ ﾘﾝｸﾞ	R503-17-265B	1	
17-26Y	ｼﾝｸﾛﾅｲｻﾞｰ ﾘﾝｸﾞ	R505-17-26Y	1	ｲﾗｽﾄ NO.1
		R506-17-26Y	1	ｲﾗｽﾄ NO.2
17-271	ﾌｧｰｽﾄ ｷﾞﾔｰ	R513-17-270A	1	
17-274	ﾆｰﾄﾞﾙ ﾍﾞｱﾘﾝｸﾞ	0884-17-274	4	
17-275	ｲﾝﾅｰ ﾚｰｽ	3648-17-275A	1	
17-275B	ｲﾝﾅｰ ﾚｰｽ	0884-17-275B	1	
17-276	ｽﾗｽﾄ ﾜｯｼｬｰ	0839-17-276	1	T=2.5MM
				ｲﾗｽﾄ NO.1
		0839-17-277	1	T=3.0MM
				ｲﾗｽﾄ NO.2
		0839-17-277	1	T=3.0MM
				ｲﾗｽﾄ NO.1
		0839-17-278	1	T=3.5MM
				ｲﾗｽﾄ NO.1
17-281	ﾘﾊﾞｰｽ ｷﾞﾔｰ	R520-17-281	1	
17-283D	ﾆｰﾄﾞﾙ ﾍﾞｱﾘﾝｸﾞ	R502-17-283	1	
17-287	ｱｼﾞｬｽﾄ ｼﾑ	0839-17-287	2	T=0.1MM
		0839-17-288	1	T=0.3MM
17-290	ﾃｰﾊﾟｰ ﾍﾞｱﾘﾝｸﾞ	R501-17-290	1	A (R501-17-290A)
				-990601
				FD3S -502724
		R501-17-290A	1	990601 -
				FD3S 502724-
17-301	ｶｳﾝﾀｰｼｬﾌﾄ ｷﾞﾔｰ	R525-17-301	1	A (R525-17-301A)
				-990701
				FD3S -502893
		R525-17-301A	1	AN (R525-17-301B)
				990701 -
				FD3S 502893-
17-301J	ﾎﾞｰﾙ ﾍﾞｱﾘﾝｸﾞ	R501-17-299	1	A (R521-17-299)
				990601 -
				FD3S 502724-
		R521-17-299	1	-990601
				FD3S -502724
17-302	ｶｳﾝﾀｰﾘﾊﾞｰｽ ｷﾞﾔｰ	R501-17-302	1	
17-304	ｽﾍﾟｰｻｰ	R501-17-304	1	

				ﾄﾚｰﾘﾝｸﾞ ｻｲﾄﾞ
				ﾋｭｰｼﾞｮﾝ
		N3A2-18-110	2	BUR7EQP NGK
				ﾘｰﾃﾞｨﾝｸﾞ ｻｲﾄﾞ
				ﾋｭｰｼﾞｮﾝ
		N3A3-18-110	2	BUR8EQP NGK
				ﾄﾚｰﾘﾝｸﾞ ｻｲﾄﾞ
				ｵﾌﾟｼｮﾝ ﾔｹｶﾞﾀ
		N3A4-18-110	2	BUR6EQP NGK
				ﾘｰﾃﾞｨﾝｸﾞ ｻｲﾄﾞ
				ｵﾌﾟｼｮﾝ ﾔｹｶﾞﾀ
18-110S	ｽﾊﾟｰｸ ﾌﾟﾗｸﾞ ｾｯﾄ	N3X4-18-110	1	BUR9EQ/BUR7EQ NGK
				ﾋｭｰｼﾞｮﾝ
		N3X5-18-110	1	BUR9EQ/BUR7EQP NGK
				ﾋｭｰｼﾞｮﾝ
18-1301	ﾊｲﾃﾝｼｮﾝ (T-1) ｺｰﾄﾞ	N3A1-18-180A	1	
18-140	ﾊｲﾃﾝｼｮﾝ ｺｰﾄﾞ ｾｯﾄ	8BF1-18-140A	1	
18-1401	ﾊｲﾃﾝｼｮﾝ (T-2) ｺｰﾄﾞ	N3A1-18-190A	1	
18-140C	ﾊｲﾃﾝｼｮﾝ ｺｰﾄﾞ	N3A1-18-140	1	
18-1701	ﾊｲﾃﾝｼｮﾝ (L-1) ｺｰﾄﾞ	N3A1-18-T53	1	
18-1801	ﾊｲﾃﾝｼｮﾝ (L-2) ｺｰﾄﾞ	N3A1-18-T54	1	
18-251A	ﾄﾚｰﾘﾝｸﾞIG.ｺｲﾙ ｲｸﾞﾅｲﾀｰ	N3A1-18-251	1	
18-361	ｵﾙﾀﾈｰﾀｰ ｽﾄﾗｯﾌﾟ	N3A1-18-360B	1	
18-381T	ﾌｧﾝ&ｵﾙﾀﾈｰﾀｰ&AP Vﾍﾞﾙﾄ	N3A1-18-381	1	5PK-1355
18-397	ﾌﾗﾝｼﾞ ﾎﾞﾙﾄ	N3A1-18-397	1	
18-T09A	IG. ｺｲﾙ ﾗﾍﾞﾙ	N3A1-18-T09	1	ｲﾗｽﾄ NO.1
		N3A2-18-T09	1	ｲﾗｽﾄ NO.2
66-991F	ｺﾝﾃﾞﾝｻｰ	N3A1-66-991	1	
Ⅲ型				
15-932	ﾌﾟｰﾘｰ ｼｬﾌﾄ	NF01-15-932	1	
15-966	ｱｼﾞｬｽﾄ ﾎﾞﾙﾄ	N390-15-966	1	
18-100D	ﾘｰﾃﾞｨﾝｸﾞ ｲｸﾞﾆｯｼｮﾝｺｲﾙ	N3A3-18-100	1	ﾘｰﾃﾞｨﾝｸﾞ
18-100E	ﾄﾚｰﾘﾝｸﾞ ｲｸﾞﾆｯｼｮﾝ ｺｲﾙ	N3A1-18-100	1	ﾄﾚｰﾘﾝｸﾞ
18-100F	ﾄﾚｰﾘﾝｸﾞ ｲｸﾞﾆｯｼｮﾝ ｺｲﾙ	N3A2-18-100	1	
18-105	ﾃﾞｲｽ ﾓｼﾞｭｰﾙ ﾌﾞﾗｹｯﾄ	N3A2-18-105A	1	
18-110	ｽﾊﾟｰｸ ﾌﾟﾗｸﾞ	N328-18-110	2	BUR8EQ NGK
				ﾄﾚｰﾘﾝｸﾞ ｻｲﾄﾞ
				ｵﾌﾟｼｮﾝ ﾔｹｶﾞﾀ
		N329-18-110	2	BUR6EQ NGK
				ﾘｰﾃﾞｨﾝｸﾞ ｻｲﾄﾞ
				ｵﾌﾟｼｮﾝ ﾔｹｶﾞﾀ
		N342-18-110	2	BUR9EQ NGK
				ﾄﾚｰﾘﾝｸﾞ ｻｲﾄﾞ
				ﾋｭｰｼﾞｮﾝ
		N343-18-110	2	BUR7EQ NGK
				ﾘｰﾃﾞｨﾝｸﾞ ｻｲﾄﾞ
				ﾋｭｰｼﾞｮﾝ
		N3A1-18-110	2	BUR9EQP NGK
				ﾄﾚｰﾘﾝｸﾞ ｻｲﾄﾞ
				ﾋｭｰｼﾞｮﾝ
		N3A2-18-110	2	BUR7EQP NGK
				ﾘｰﾃﾞｨﾝｸﾞ ｻｲﾄﾞ
				ﾋｭｰｼﾞｮﾝ
		N3A3-18-110	2	BUR8EQP NGK
				ﾄﾚｰﾘﾝｸﾞ ｻｲﾄﾞ
				ｵﾌﾟｼｮﾝ ﾔｹｶﾞﾀ
		N3A4-18-110	2	BUR6EQP NGK
				ﾘｰﾃﾞｨﾝｸﾞ ｻｲﾄﾞ
				ｵﾌﾟｼｮﾝ ﾔｹｶﾞﾀ
18-110S	ｽﾊﾟｰｸ ﾌﾟﾗｸﾞ ｾｯﾄ	N3X4-18-110	1	BUR9EQ/BUR7EQ NGK
				ﾋｭｰｼﾞｮﾝ
		N3X5-18-110	1	BUR9EQ/BUR7EQP NGK
				ﾋｭｰｼﾞｮﾝ
18-1301	ﾊｲﾃﾝｼｮﾝ (T-1) ｺｰﾄﾞ	N3A1-18-180A	1	
18-140	ﾊｲﾃﾝｼｮﾝ ｺｰﾄﾞ ｾｯﾄ	8BF1-18-140A	1	
18-1401	ﾊｲﾃﾝｼｮﾝ (T-2) ｺｰﾄﾞ	N3A1-18-190A	1	
18-140C	ﾊｲﾃﾝｼｮﾝ ｺｰﾄﾞ	N3A1-18-140	1	
18-1701	ﾊｲﾃﾝｼｮﾝ (L-1) ｺｰﾄﾞ	N3A1-18-T53	1	
18-1801	ﾊｲﾃﾝｼｮﾝ (L-2) ｺｰﾄﾞ	N3A1-18-T54	1	
18-251A	ﾄﾚｰﾘﾝｸﾞIG.ｺｲﾙ ｲｸﾞﾅｲﾀｰ	N3A1-18-251	1	
18-361	ｵﾙﾀﾈｰﾀｰ ｽﾄﾗｯﾌﾟ	N3A1-18-360B	1	
18-381T	ﾌｧﾝ&ｵﾙﾀﾈｰﾀｰ&AP Vﾍﾞﾙﾄ	N3A1-18-381	1	5PK-1355
18-397	ﾌﾗﾝｼﾞ ﾎﾞﾙﾄ	N3A1-18-397	1	
18-T09A	IG. ｺｲﾙ ﾗﾍﾞﾙ	N3A1-18-T09	1	ｲﾗｽﾄ NO.1
		N3A2-18-T09	1	ｲﾗｽﾄ NO.2
66-991F	ｺﾝﾃﾞﾝｻｰ	N3A1-66-991	1	
Ⅳ型				
15-932	ﾌﾟｰﾘｰ ｼｬﾌﾄ	NF01-15-932	1	
15-966	ｱｼﾞｬｽﾄ ﾎﾞﾙﾄ	N390-15-966	1	
18-100D	ﾘｰﾃﾞｨﾝｸﾞ ｲｸﾞﾆｯｼｮﾝｺｲﾙ	N3A3-18-100	1	ﾘｰﾃﾞｨﾝｸﾞ
18-100E	ﾄﾚｰﾘﾝｸﾞ ｲｸﾞﾆｯｼｮﾝ ｺｲﾙ	N3A1-18-100	1	ﾄﾚｰﾘﾝｸﾞ
18-100F	ﾄﾚｰﾘﾝｸﾞ ｲｸﾞﾆｯｼｮﾝ ｺｲﾙ	N3A2-18-100	1	
18-105	ﾃﾞｲｽ ﾓｼﾞｭｰﾙ ﾌﾞﾗｹｯﾄ	N3F1-18-105	1	
18-110	ｽﾊﾟｰｸ ﾌﾟﾗｸﾞ	N328-18-110	2	BUR8EQ NGK
				ﾄﾚｰﾘﾝｸﾞ ｻｲﾄﾞ
				ｵﾌﾟｼｮﾝ ﾔｹｶﾞﾀ
		N329-18-110	2	BUR6EQ NGK
				ﾘｰﾃﾞｨﾝｸﾞ ｻｲﾄﾞ
				ｵﾌﾟｼｮﾝ ﾔｹｶﾞﾀ
		N342-18-110	2	BUR9EQ NGK
				ﾄﾚｰﾘﾝｸﾞ ｻｲﾄﾞ
				ﾋｭｰｼﾞｮﾝ
		N343-18-110	2	BUR7EQ NGK
				ﾘｰﾃﾞｨﾝｸﾞ ｻｲﾄﾞ
				ｵﾌﾟｼｮﾝ
		N3A1-18-110	2	BUR9EQP NGK
				ﾄﾚｰﾘﾝｸﾞ ｻｲﾄﾞ
				ｵﾌﾟｼｮﾝ
		N3A2-18-110	2	BUR7EQP NGK
				ﾘｰﾃﾞｨﾝｸﾞ ｻｲﾄﾞ
				ﾋｭｰｼﾞｮﾝ
		N3A3-18-110	2	BUR8EQP NGK
				ﾄﾚｰﾘﾝｸﾞ ｻｲﾄﾞ
				ｵﾌﾟｼｮﾝ ﾔｹｶﾞﾀ
		N3A4-18-110	2	BUR6EQP NGK
				ﾘｰﾃﾞｨﾝｸﾞ ｻｲﾄﾞ
				ｵﾌﾟｼｮﾝ ﾔｹｶﾞﾀ
18-110S	ｽﾊﾟｰｸ ﾌﾟﾗｸﾞ ｾｯﾄ	N3X5-18-110	1	BUR9EQ/BUR7EQP NGK
				ﾋｭｰｼﾞｮﾝ
18-1301	ﾊｲﾃﾝｼｮﾝ (T-1) ｺｰﾄﾞ	N3F1-18-180	1	
18-140	ﾊｲﾃﾝｼｮﾝ ｺｰﾄﾞ ｾｯﾄ	8BF2-18-140	1	C (N3F1-18-140)
18-1401	ﾊｲﾃﾝｼｮﾝ (T-2) ｺｰﾄﾞ	N3F1-18-190	1	
18-140C	ﾊｲﾃﾝｼｮﾝ ｺｰﾄﾞ	N3F1-18-140	1	
18-1701	ﾊｲﾃﾝｼｮﾝ (L-1) ｺｰﾄﾞ	N3F1-18-T53	1	
18-1801	ﾊｲﾃﾝｼｮﾝ (L-2) ｺｰﾄﾞ	N3F1-18-T54	1	
18-251A	ﾄﾚｰﾘﾝｸﾞIG.ｺｲﾙ ｲｸﾞﾅｲﾀｰ	N3A1-18-251	1	
18-361	ｵﾙﾀﾈｰﾀｰ ｽﾄﾗｯﾌﾟ	N3F1-18-360	1	
18-381	Vﾍﾞﾙﾄ	N3A1-18-381	1	5PK-1355
18-397	ﾌﾗﾝｼﾞ ﾎﾞﾙﾄ	N3A1-18-397	1	
18-T09A	IG. ｺｲﾙ ﾗﾍﾞﾙ	N3A1-18-T09	1	ｲﾗｽﾄ NO.1
		N3A2-18-T09	1	ｲﾗｽﾄ NO.2
66-991F	ｺﾝﾃﾞﾝｻｰ	N3A1-66-991	1	
Ⅴ,Ⅵ型				
15-932	ﾌﾟｰﾘｰ ｼｬﾌﾄ	NF01-15-932	1	
15-966	ｱｼﾞｬｽﾄ ﾎﾞﾙﾄ	N390-15-966	1	
18-100D	ﾘｰﾃﾞｨﾝｸﾞ ｲｸﾞﾆｯｼｮﾝｺｲﾙ	N3A3-18-100	1	ﾘｰﾃﾞｨﾝｸﾞ
18-100E	ﾄﾚｰﾘﾝｸﾞ ｲｸﾞﾆｯｼｮﾝ ｺｲﾙ	N3A1-18-100	1	ﾄﾚｰﾘﾝｸﾞ
18-100F	ﾄﾚｰﾘﾝｸﾞ ｲｸﾞﾆｯｼｮﾝ ｺｲﾙ	N3A2-18-100	1	
18-105	ﾃﾞｲｽ ﾓｼﾞｭｰﾙ ﾌﾞﾗｹｯﾄ	N3F1-18-105	1	
18-110	ｽﾊﾟｰｸ ﾌﾟﾗｸﾞ	N328-18-110	2	BUR8EQ NGK
				ﾄﾚｰﾘﾝｸﾞ ｻｲﾄﾞ
				ｵﾌﾟｼｮﾝ ﾔｹｶﾞﾀ
		N329-18-110	2	BUR6EQ NGK
				ﾘｰﾃﾞｨﾝｸﾞ ｻｲﾄﾞ
				ｵﾌﾟｼｮﾝ ﾔｹｶﾞﾀ
		N342-18-110	2	BUR9EQ NGK
				ﾄﾚｰﾘﾝｸﾞ ｻｲﾄﾞ
				ﾋｭｰｼﾞｮﾝ
		N343-18-110	2	BUR7EQ NGK
				ﾘｰﾃﾞｨﾝｸﾞ ｻｲﾄﾞ
				ｵﾌﾟｼｮﾝ ﾔｹｶﾞﾀ
		N3A1-18-110	2	BUR9EQP NGK
				ﾄﾚｰﾘﾝｸﾞ ｻｲﾄﾞ
				ｵﾌﾟｼｮﾝ ﾋｴｶﾞﾀ
		N3A2-18-110	2	BUR7EQP NGK
				ﾘｰﾃﾞｨﾝｸﾞ ｻｲﾄﾞ
				ﾋｭｰｼﾞｮﾝ
		N3A3-18-110	2	BUR8EQP NGK
				ﾄﾚｰﾘﾝｸﾞ ｻｲﾄﾞ
				ｵﾌﾟｼｮﾝ ﾋｴｶﾞﾀ
		N3A4-18-110	2	BUR6EQP NGK
				ﾘｰﾃﾞｨﾝｸﾞ ｻｲﾄﾞ

17-481A	ﾁｪﾝｼﾞ ﾌﾞｯｼｭ	R503-17-481	1	
17-481D	ﾁｪﾝｼﾞ ﾌﾞｯｼｭ	R503-17-492	1	
17-482	ｳｪｰﾌﾞ ﾜｯｼｬｰ	8599-17-482	1	ｲﾗｽﾄ NO.2
		M505-17-482	1	ｲﾗｽﾄ NO.1
17-501	ｲﾝｼｭﾚｰﾀｰ	M501-17-501	1	
17-510	ﾁｪﾝｼﾞ ﾚﾊﾞｰ	R508-17-510A	1	
17-520	ﾁｪﾝｼﾞﾚﾊﾞｰ ﾉﾌﾞ	R503-17-520B 001		内色 FF2 FF7 ﾌﾞﾗｯｸ
				(ｽﾋﾟﾘｯﾄ R ｦ ﾉｿﾞｸﾀﾝ>ﾋﾞﾙｼｭﾀｲﾝ ﾀﾞﾝﾊﾟｰ ﾂｷ>4ｺﾝ ﾉﾘ)
				(ｽﾋﾟﾘｯﾄ R ｦ ﾉｿﾞｸﾀﾝ>ﾉｰﾏﾙ ﾀﾞﾝﾊﾟｰ ﾂｷ)
		R503-17-520B 001		内色 FF2 FF7 ﾌﾞﾗｯｸ
				(ｽﾋﾟﾘｯﾄ R ｦ ﾉｿﾞｸﾀﾝ>ｼｬｺｳﾁｮｳｾｲｼｷ ﾀﾞﾝﾊﾟｰ ﾂｷ)
				011201 -
				FD3S 603152-
		R504-17-520 00	1	内色 FF2 FF7 ﾌﾞﾗｯｸ
				ｽﾋﾟﾘｯﾄ R
		R504-17-520 00	1	内色 FF2 FF7 ﾌﾞﾗｯｸ
				(ｽﾋﾟﾘｯﾄ R ｦ ﾉｿﾞｸﾀﾝ>ﾋﾞﾙｼｭﾀｲﾝ ﾀﾞﾝﾊﾟｰ ﾂｷ>2ｺﾝ ﾉﾘ)
		R505-17-520	1	A (R503-17-520B)
				(ｽﾋﾟﾘｯﾄ R ｦ ﾉｿﾞｸﾀﾝ>ｼｬｺｳﾁｮｳｾｲｼｷ ﾀﾞﾝﾊﾟｰ ﾂｷ)
				-11201
				FD3S -603152
17-522	ｽﾌﾟﾘﾝｸﾞ	0103-17-411	3	
17-552	ｽﾌﾟﾘﾝｸﾞ	R501-17-552	1	

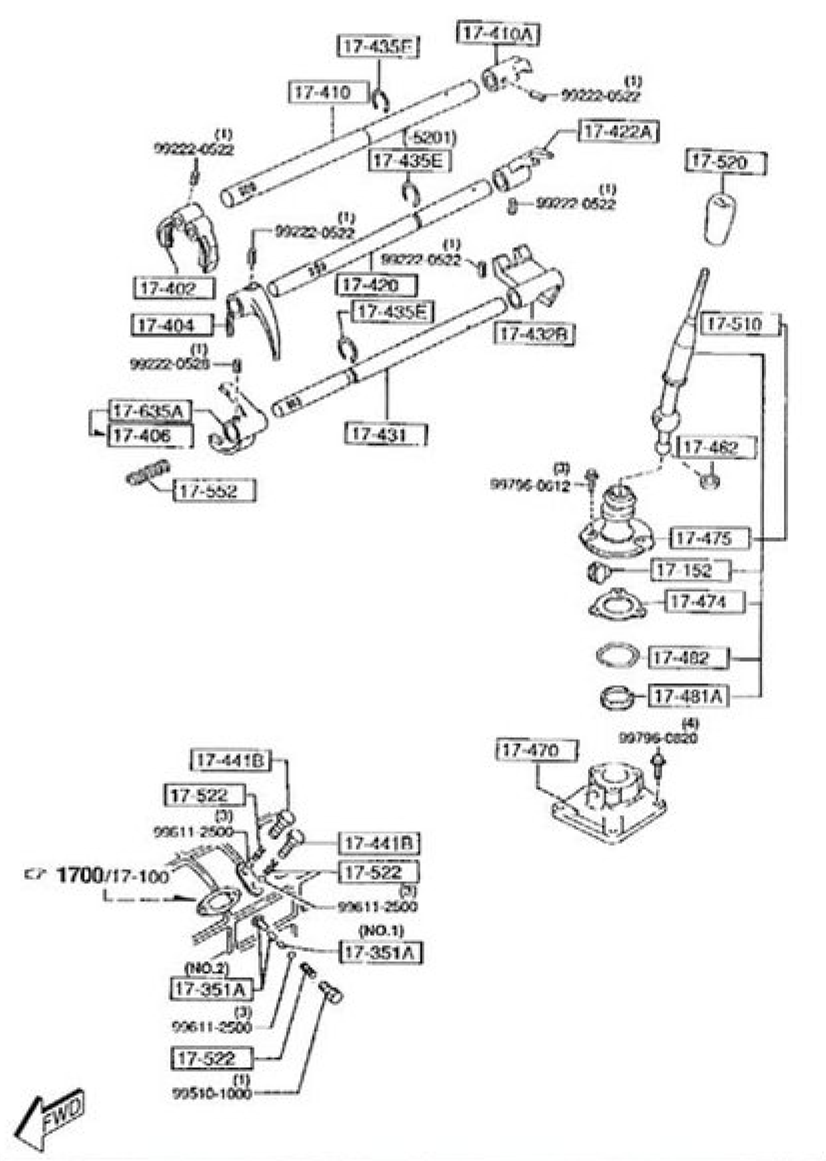

0Ⅲ型

エンジン エレクトリカルシステム 1800

品名コード	品名	部品番号	員数	適用記述
Ⅰ型				
15-932	ﾌﾟｰﾘｰ ｼｬﾌﾄ	NF01-15-932	1	
15-966	ｱｼﾞｬｽﾄ ﾎﾞﾙﾄ	N390-15-966	1	
18-100D	ﾘｰﾃﾞｨﾝｸﾞ ｲｸﾞﾆｯｼｮﾝｺｲﾙ	N3A3-18-100	1	ﾘｰﾃﾞｨﾝｸﾞ
18-100E	ﾄﾚｰﾘﾝｸﾞ ｲｸﾞﾆｯｼｮﾝ ｺｲﾙ	N3A1-18-100	1	ﾄﾚｰﾘﾝｸﾞ
18-100F	ﾄﾚｰﾘﾝｸﾞ ｲｸﾞﾆｯｼｮﾝ ｺｲﾙ	N3A2-18-100	1	
18-105	ﾃﾞｲｽ ﾓｼﾞｭｰﾙ ﾌﾞﾗｹｯﾄ	N3A2-18-105A	1	
18-110	ｽﾊﾟｰｸ ﾌﾟﾗｸﾞ	N328-18-110	2	BUR8EQ NGK
				ﾄﾚｰﾘﾝｸﾞ ｻｲﾄﾞ
				ｵﾌﾟｼｮﾝ ﾔｹｶﾞﾀ
		N329-18-110	2	BUR6EQ NGK
				ﾘｰﾃﾞｨﾝｸﾞ ｻｲﾄﾞ
				ｵﾌﾟｼｮﾝ ﾔｹｶﾞﾀ
		N342-18-110	2	BUR9EQ NGK
				ﾄﾚｰﾘﾝｸﾞ ｻｲﾄﾞ
				ﾋｮｰｼﾞｭﾝ
		N343-18-110	2	BUR7EQ NGK
				ﾘｰﾃﾞｨﾝｸﾞ ｻｲﾄﾞ
				ﾋｮｰｼﾞｭﾝ
		N3A1-18-110	2	BUR9EQP NGK
				ﾄﾚｰﾘﾝｸﾞ ｻｲﾄﾞ
				ﾋｭｰｼﾞｮﾝ
		N3A2-18-110	2	BUR7EQP NGK
				ﾘｰﾃﾞｨﾝｸﾞ ｻｲﾄﾞ
				ﾋｭｰｼﾞｮﾝ
		N3A3-18-110	2	BUR8EQP NGK
				ﾄﾚｰﾘﾝｸﾞ ｻｲﾄﾞ
				ｵﾌﾟｼｮﾝ ﾔｹｶﾞﾀ
		N3A4-18-110	2	BUR6EQP NGK
				ﾘｰﾃﾞｨﾝｸﾞ ｻｲﾄﾞ
				ｵﾌﾟｼｮﾝ ﾔｹｶﾞﾀ
18-110S	ｽﾊﾟｰｸ ﾌﾟﾗｸﾞ ｾｯﾄ	N3X4-18-110	1	BUR9EQ/BUR7EQ NGK
				ﾋｭｰｼﾞｮﾝ
		N3X5-18-110	1	BUR9EQ/BUR7EQP NGK
				ﾋｭｰｼﾞｮﾝ
18-1301	ﾊｲﾃﾝｼｮﾝ (T-1) ｺｰﾄﾞ	N3A1-18-180A	1	
18-140	ﾊｲﾃﾝｼｮﾝ ｺｰﾄﾞ ｾｯﾄ	8BF1-18-140A	1	
18-1401	ﾊｲﾃﾝｼｮﾝ (T-2) ｺｰﾄﾞ	N3A1-18-190A	1	
18-140C	ﾊｲﾃﾝｼｮﾝ ｺｰﾄﾞ	N3A1-18-140	1	
18-1701	ﾊｲﾃﾝｼｮﾝ (L-1) ｺｰﾄﾞ	N3A1-18-T53	1	
18-1801	ﾊｲﾃﾝｼｮﾝ (L-2) ｺｰﾄﾞ	N3A1-18-T54	1	
18-251A	ﾄﾚｰﾘﾝｸﾞIG.ｺｲﾙ ｲｸﾞﾅｲﾀｰ	N3A1-18-251	1	
18-361	ｵﾙﾀﾈｰﾀｰ ｽﾄﾗｯﾌﾟ	N3A1-18-360A	1	-911205
				FD3S -100230
		N3A1-18-360B	1	911205 -
				FD3S 100230-
18-381T	ﾌｧﾝ&ｵﾙﾀﾈｰﾀｰ&AP Vﾍﾞﾙﾄ	N3A1-18-381	1	5PK-1355
18-397	ﾌﾗﾝｼﾞ ﾎﾞﾙﾄ	N3A1-18-397	1	
18-T09A	IG. ｺｲﾙ ﾗﾍﾞﾙ	N3A1-18-T09	1	
		N3A2-18-T09	1	
66-991F	ｺﾝﾃﾞﾝｻｰ	N3A1-66-991	1	
Ⅱ型				
15-932	ﾌﾟｰﾘｰ ｼｬﾌﾄ	NF01-15-932	1	
15-966	ｱｼﾞｬｽﾄ ﾎﾞﾙﾄ	N390-15-966	1	
18-100D	ﾘｰﾃﾞｨﾝｸﾞ ｲｸﾞﾆｯｼｮﾝｺｲﾙ	N3A3-18-100	1	ﾘｰﾃﾞｨﾝｸﾞ
18-100E	ﾄﾚｰﾘﾝｸﾞ ｲｸﾞﾆｯｼｮﾝ ｺｲﾙ	N3A1-18-100	1	ﾄﾚｰﾘﾝｸﾞ
18-100F	ﾄﾚｰﾘﾝｸﾞ ｲｸﾞﾆｯｼｮﾝ ｺｲﾙ	N3A2-18-100	1	
18-105	ﾃﾞｲｽ ﾓｼﾞｭｰﾙ ﾌﾞﾗｹｯﾄ	N3A2-18-105A	1	
18-110	ｽﾊﾟｰｸ ﾌﾟﾗｸﾞ	N328-18-110	2	BUR8EQ NGK
				ﾄﾚｰﾘﾝｸﾞ ｻｲﾄﾞ
				ｵﾌﾟｼｮﾝ ﾔｹｶﾞﾀ
		N329-18-110	2	BUR6EQ NGK
				ﾘｰﾃﾞｨﾝｸﾞ ｻｲﾄﾞ
				ｵﾌﾟｼｮﾝ ﾔｹｶﾞﾀ
		N342-18-110	2	BUR9EQ NGK
				ﾄﾚｰﾘﾝｸﾞ ｻｲﾄﾞ
				ﾋｭｰｼﾞｮﾝ
		N343-18-110	2	BUR7EQ NGK
				ﾘｰﾃﾞｨﾝｸﾞ ｻｲﾄﾞ
				ﾋｭｰｼﾞｮﾝ
		N3A1-18-110	2	BUR9EQP NGK

17-351A	ｲﾝﾀｰﾛｯｸ ﾋﾟﾝ	0114-17-351	2	ｲﾗｽﾄ NO.2
		R501-17-351	1	ｲﾗｽﾄ NO.1
17-402	ｼﾌﾄ (1ST & 2ND) ﾌｫｰｸ	R522-17-402	1	
17-404	ｼﾌﾄ (3RD & 4TH) ﾌｫｰｸ	R501-17-404B	1	A (R501-17-404C)
17-410	ｼﾌﾄ(1ST&2ND) ﾛｯﾄﾞ	R522-17-411	1	A (R522-17-411A)
17-410A	ｼﾌﾄﾛｯﾄﾞ(1ST&2ND) ｴﾝﾄﾞ	R502-17-412A	1	
17-411J	ｽﾁｰﾙ ﾎﾞｰﾙ	99611-2500	3	
17-420	ｼﾌﾄ(3RD&4TH) ﾛｯﾄﾞ	R522-17-421	1	A (R522-17-421A)
17-422A	ｼﾌﾄﾛｯﾄﾞ(3RD&4TH) ｴﾝﾄﾞ	R506-17-422	1	
17-431	ｼﾌﾄ ﾛｯﾄﾞ	R512-17-431A	1	AN (R512-17-431B)
				-930906
				FD3S -201288
		R512-17-431B	1	930906 -
				FD3S 201288-
17-432B	ｼﾌﾄﾛｯﾄﾞO/T&REV. ｴﾝﾄﾞ	R513-17-432	1	
17-435E	ﾘﾃｲﾆﾝｸﾞ ﾘﾝｸﾞ	R502-17-435	3	
17-441B	ｷｬｯﾌﾟ ﾌﾟﾗｸﾞ	0221-17-441A	2	
17-462	ｽﾌﾟﾘﾝｸﾞ ｼｰﾄ	0398-17-462A	1	
17-470	ﾁｪﾝｼﾞ ｺﾝﾄﾛｰﾙ ｹｰｽ	R504-17-470A	1	
17-474	ｶﾊﾞｰﾌﾟﾚｰﾄ ｶﾞｽｹｯﾄ	0303-17-474	1	
17-475	ﾀﾞｽﾄ ﾌﾞｰﾂ	M513-17-480A	1	
17-481A	ﾁｪﾝｼﾞ ﾌﾞｯｼｭ	R503-17-481	1	
17-482	ｳｪｰﾌﾞ ﾜｯｼｬｰ	M505-17-482	1	
17-510	ﾁｪﾝｼﾞ ﾚﾊﾞｰ	R508-17-510A	1	
17-520	ﾁｪﾝｼﾞﾚﾊﾞｰ ﾉﾌﾞ	R503-17-520B 00	1	内色 FE5 FE6 FE7 ﾌﾞﾗｯｸ
17-522	ｽﾌﾟﾘﾝｸﾞ	0103-17-411	3	
17-552	ｽﾌﾟﾘﾝｸﾞ	R501-17-552	1	
17-635A	5TH &ﾘﾊﾞｰｽ ｼﾌﾄ ﾌｫｰｸ	R505-17-406	1	
Ⅲ型				
17-152	ﾌﾞｯｼｭ	M501-17-515	2	
17-351A	ｲﾝﾀｰﾛｯｸ ﾋﾟﾝ	0114-17-351	2	ｲﾗｽﾄ NO.2
		R501-17-351	1	ｲﾗｽﾄ NO.1
17-402	ｼﾌﾄ (1ST & 2ND) ﾌｫｰｸ	R522-17-402	1	
17-404	ｼﾌﾄ (3RD & 4TH) ﾌｫｰｸ	R501-17-404B	1	A (R501-17-404C)
17-406	5TH & ﾘﾊﾞｰｽ ﾌｫｰｸ ｼﾌﾄ	R504-17-406A	1	AN (R504-17-406B)
				941201 -
				FD3S 301568-
17-410	ｼﾌﾄ(1ST&2ND) ﾛｯﾄﾞ	R522-17-411	1	A (R522-17-411A)
17-410A	ｼﾌﾄﾛｯﾄﾞ(1ST&2ND) ｴﾝﾄﾞ	R502-17-412A	1	
17-411J	ｽﾁｰﾙ ﾎﾞｰﾙ	99611-2500		
17-420	ｼﾌﾄ(3RD&4TH) ﾛｯﾄﾞ	R522-17-421	1	A (R522-17-421A)
				-950201
				FD3S -301905
		R522-17-421A	1	950201 -
				FD3S 301905-
17-422A	ｼﾌﾄﾛｯﾄﾞ(3RD&4TH) ｴﾝﾄﾞ	R506-17-422	1	
17-431	ｼﾌﾄ ﾛｯﾄﾞ	R512-17-431B	1	
17-432B	ｼﾌﾄﾛｯﾄﾞO/T&REV. ｴﾝﾄﾞ	R513-17-432	1	
17-435E	ﾘﾃｲﾆﾝｸﾞ ﾘﾝｸﾞ	R502-17-435	2	950201 -
				FD3S 301905-
		R502-17-435	3	-950201
				FD3S -301905
17-441B	ｷｬｯﾌﾟ ﾌﾟﾗｸﾞ	0221-17-441A	2	
17-462	ｽﾌﾟﾘﾝｸﾞ ｼｰﾄ	0398-17-462A	1	
17-470	ﾁｪﾝｼﾞ ｺﾝﾄﾛｰﾙ ｹｰｽ	R504-17-470A	1	
17-474	ｶﾊﾞｰﾌﾟﾚｰﾄ ｶﾞｽｹｯﾄ	0303-17-474	1	
17-475	ﾀﾞｽﾄ ﾌﾞｰﾂ	M513-17-480A	1	
17-481A	ﾁｪﾝｼﾞ ﾌﾞｯｼｭ	R503-17-481	1	
17-482	ｳｪｰﾌﾞ ﾜｯｼｬｰ	M505-17-482	1	
17-510	ﾁｪﾝｼﾞ ﾚﾊﾞｰ	R508-17-510A	1	
17-520	ﾁｪﾝｼﾞﾚﾊﾞｰ ﾉﾌﾞ	R503-17-520B 001		内色 FE5 FE6 FE7 ﾌﾞﾗｯｸ
17-522	ｽﾌﾟﾘﾝｸﾞ	0103-17-411	3	
17-552	ｽﾌﾟﾘﾝｸﾞ	R501-17-552	1	
17-635A	5TH &ﾘﾊﾞｰｽ ｼﾌﾄ ﾌｫｰｸ	R505-17-406	1	-941201
				FD3S -301568
Ⅳ型				
17-152	ﾌﾞｯｼｭ	M501-17-515	2	
17-351A	ｲﾝﾀｰﾛｯｸ ﾋﾟﾝ	0114-17-351	2	ｲﾗｽﾄ NO.2
		R501-17-351	1	ｲﾗｽﾄ NO.1
17-402	ｼﾌﾄ (1ST & 2ND) ﾌｫｰｸ	R522-17-402	1	
17-404	ｼﾌﾄ (3RD & 4TH) ﾌｫｰｸ	R501-17-404B	1	A (R501-17-404C)
17-406	5TH & ﾘﾊﾞｰｽ ﾌｫｰｸ ｼﾌﾄ	R504-17-406A	1	AN (R504-17-406B)
17-410	ｼﾌﾄ(1ST&2ND) ﾛｯﾄﾞ	R522-17-411	1	A (R522-17-411A)
				-981001
				FD3S -422066
		R522-17-411A	1	A (R528-17-411)
				981001 -
				FD3S 422066-
17-410A	ｼﾌﾄﾛｯﾄﾞ(1ST&2ND) ｴﾝﾄﾞ	R502-17-412A	1	
17-411J	ｽﾁｰﾙ ﾎﾞｰﾙ	99611-2500		
17-420	ｼﾌﾄ(3RD&4TH) ﾛｯﾄﾞ	R522-17-421A	1	
17-422A	ｼﾌﾄﾛｯﾄﾞ(3RD&4TH) ｴﾝﾄﾞ	R506-17-422	1	
17-431	ｼﾌﾄ ﾛｯﾄﾞ	R512-17-431B	1	
17-432B	ｼﾌﾄﾛｯﾄﾞO/T&REV. ｴﾝﾄﾞ	R513-17-432	1	
17-435E	ﾘﾃｲﾆﾝｸﾞ ﾘﾝｸﾞ	R502-17-435	2	
17-441B	ｷｬｯﾌﾟ ﾌﾟﾗｸﾞ	0221-17-441A	2	
17-462	ｽﾌﾟﾘﾝｸﾞ ｼｰﾄ	0398-17-462A	1	
17-470	ﾁｪﾝｼﾞ ｺﾝﾄﾛｰﾙ ｹｰｽ	R504-17-470A	1	
17-474	ｶﾊﾞｰﾌﾟﾚｰﾄ ｶﾞｽｹｯﾄ	0303-17-474	1	
17-475	ﾀﾞｽﾄ ﾌﾞｰﾂ	M513-17-480A	1	
17-481A	ﾁｪﾝｼﾞ ﾌﾞｯｼｭ	R503-17-481	1	ｲﾗｽﾄ NO.1
		R503-17-492	1	ｲﾗｽﾄ NO.2
17-482	ｳｪｰﾌﾞ ﾜｯｼｬｰ	8599-17-482	1	ｲﾗｽﾄ NO.2
		M505-17-482	1	ｲﾗｽﾄ NO.1
17-510	ﾁｪﾝｼﾞ ﾚﾊﾞｰ	R508-17-510A	1	
17-520	ﾁｪﾝｼﾞﾚﾊﾞｰ ﾉﾌﾞ	R503-17-520B 00	1	内色 FE8 FE9 FF0 ﾌﾞﾗｯｸ
17-522	ｽﾌﾟﾘﾝｸﾞ	0103-17-411	3	
17-552	ｽﾌﾟﾘﾝｸﾞ	R501-17-552	1	
Ⅴ型				
17-152	ﾌﾞｯｼｭ	M501-17-515	2	
17-351A	ｲﾝﾀｰﾛｯｸ ﾋﾟﾝ	0114-17-351	2	ｲﾗｽﾄ NO.2
		R501-17-351	1	ｲﾗｽﾄ NO.1
17-402	ｼﾌﾄ (1ST & 2ND) ﾌｫｰｸ	R522-17-402	1	
17-404	ｼﾌﾄ (3RD & 4TH) ﾌｫｰｸ	R501-17-404B	1	A (R501-17-404C)
17-406	5TH & ﾘﾊﾞｰｽ ﾌｫｰｸ ｼﾌﾄ	R504-17-406A	1	
17-410	ｼﾌﾄ(1ST&2ND) ﾛｯﾄﾞ	R522-17-411A	1	
17-410A	ｼﾌﾄﾛｯﾄﾞ(1ST&2ND) ｴﾝﾄﾞ	R502-17-412A	1	
17-411J	ｽﾁｰﾙ ﾎﾞｰﾙ	99611-2500		
17-420	ｼﾌﾄ(3RD&4TH) ﾛｯﾄﾞ	R522-17-421A	1	
17-422A	ｼﾌﾄﾛｯﾄﾞ(3RD&4TH) ｴﾝﾄﾞ	R506-17-422	1	
17-431	ｼﾌﾄ ﾛｯﾄﾞ	R512-17-431B	1	
17-432B	ｼﾌﾄﾛｯﾄﾞO/T&REV. ｴﾝﾄﾞ	R513-17-432	1	
17-435E	ﾘﾃｲﾆﾝｸﾞ ﾘﾝｸﾞ	R502-17-435	2	
17-441B	ｷｬｯﾌﾟ ﾌﾟﾗｸﾞ	0221-17-441A	2	
17-462	ｽﾌﾟﾘﾝｸﾞ ｼｰﾄ	0398-17-462A	1	
17-470	ﾁｪﾝｼﾞ ｺﾝﾄﾛｰﾙ ｹｰｽ	R504-17-470A	1	
17-474	ｶﾊﾞｰﾌﾟﾚｰﾄ ｶﾞｽｹｯﾄ	0303-17-474	1	
17-475	ﾀﾞｽﾄ ﾌﾞｰﾂ	M513-17-480A	1	
17-481A	ﾁｪﾝｼﾞ ﾌﾞｯｼｭ	R503-17-481	1	ｲﾗｽﾄ NO.1
		R503-17-492	1	ｲﾗｽﾄ NO.2
17-482	ｳｪｰﾌﾞ ﾜｯｼｬｰ	8599-17-482	1	ｲﾗｽﾄ NO.2
		M505-17-482	1	ｲﾗｽﾄ NO.1
17-501	ｲﾝｼｭﾚｰﾀｰ	M501-17-501	1	
17-510	ﾁｪﾝｼﾞ ﾚﾊﾞｰ	R508-17-510A	1	
17-520	ﾁｪﾝｼﾞﾚﾊﾞｰ ﾉﾌﾞ	R503-17-520B 001		内色 FF1 ﾌﾞﾗｯｸ
17-522	ｽﾌﾟﾘﾝｸﾞ	0103-17-411	3	
17-552	ｽﾌﾟﾘﾝｸﾞ	R501-17-552	1	
Ⅵ型				
17-152	ﾌﾞｯｼｭ	M501-17-515	1	
17-351A	ｲﾝﾀｰﾛｯｸ ﾋﾟﾝ	R501-17-351	1	
17-402	ｼﾌﾄ (1ST & 2ND) ﾌｫｰｸ	R522-17-402	1	
17-404	ｼﾌﾄ (3RD & 4TH) ﾌｫｰｸ	R501-17-404B	1	A (R501-17-404C)
				-10501
				FD3S -601867
		R501-17-404C	1	010501 -
				FD3S 601867-
17-406	5TH & ﾘﾊﾞｰｽ ﾌｫｰｸ ｼﾌﾄ	R504-17-406A	1	A (R504-17-406B)
17-410	ｼﾌﾄ(1ST&2ND) ﾛｯﾄﾞ	R522-17-411A	1	
17-410A	ｼﾌﾄﾛｯﾄﾞ(1ST&2ND) ｴﾝﾄﾞ	R502-17-412A	1	
17-411J	ｽﾁｰﾙ ﾎﾞｰﾙ	99611-2500	3	(ﾋﾞﾙｼｭﾀｲﾝ ﾀﾞﾝﾊﾟｰ ﾂｷ>ｽﾋﾟﾘｯﾄ R)
				(ｼｬｺｳﾁｮｳｾｲｼｷ ﾀﾞﾝﾊﾟｰ ﾂｷ>ｽﾋﾟﾘｯﾄ R ｦ ﾉｿﾞｸ)
17-420	ｼﾌﾄ(3RD&4TH) ﾛｯﾄﾞ	R522-17-421A	1	
17-422A	ｼﾌﾄﾛｯﾄﾞ(3RD&4TH) ｴﾝﾄﾞ	R506-17-422	1	
17-431	ｼﾌﾄ ﾛｯﾄﾞ	R512-17-431B	1	
17-432B	ｼﾌﾄﾛｯﾄﾞO/T&REV. ｴﾝﾄﾞ	R513-17-432	1	
17-435C	ｲﾝﾀｰ ﾛｯｸ ﾋﾟﾝ	0114-17-351	2	
17-435E	ﾘﾃｲﾆﾝｸﾞ ﾘﾝｸﾞ	R502-17-435	2	
17-441B	ｷｬｯﾌﾟ ﾌﾟﾗｸﾞ	0221-17-441A	2	
17-462	ｽﾌﾟﾘﾝｸﾞ ｼｰﾄ	0398-17-462A	1	
17-470	ﾁｪﾝｼﾞ ｺﾝﾄﾛｰﾙ ｹｰｽ	R504-17-470A	1	
17-474	ｶﾊﾞｰﾌﾟﾚｰﾄ ｶﾞｽｹｯﾄ	0303-17-474	1	
17-475	ﾀﾞｽﾄ ﾌﾞｰﾂ	M513-17-480A	1	

		N326-18-X71	2	ｲﾗｽﾄ NO.2
		8599-24-752	4	AT
24-753	ﾖｰｸ ﾌﾞﾗｼ	F214-18-X66	1	
24-754	ｽﾌﾟﾘﾝｸﾞｾｯﾄ	G601-18-X06	1	AT
24-760	ｽｲｯﾁ	N315-18-X10	1	940201 -
				FD3S 203280-
		N3A1-18-X10	1	-940201
				FD3S -203280
		NF01-18-X10	1	AT
24-760A	ｶﾞｽｹｯﾄ	N326-18-X87	1	
Ⅲ型				
18-400	ｽﾀｰﾀｰ	N3A1-18-400	1	
		NF01-18-400B	1	AT
18-X56	ｽﾀｰﾀｰ ｲﾝﾀｰﾅﾙ ｷﾞｱｰ	F225-18-X56	1	ﾐﾂﾋﾞｼ
		NF01-18-X56	1	AT
24-701	ﾖｰｸ	N326-18-X65	1	
		NF01-18-X65	1	AT
24-706	ｾﾝﾀｰ ﾌﾞﾗｹｯﾄ	NF01-18-X75	1	AT
24-710	ﾌﾛﾝﾄ ﾌﾞﾗｹｯﾄ	N3A1-18-X00	1	
		NF01-18-X00A	1	AT
24-712	ｽﾄｯﾊﾟｰ ｾｯﾄ	N326-18-X30	1	ﾐﾂﾋﾞｼ
24-720	ｱﾏﾁｭｱ	F214-18-X60A	1	AN (AM15-18-X60)
		NF01-18-X60A	1	AT
24-7222	ﾘﾔｰ ﾍﾞｱﾘﾝｸﾞ ｽﾘｰﾌﾞ	N326-18-X62A	1	ﾐﾂﾋﾞｼ
		8599-24-722	1	AT
24-725	ｽｸﾘｭｰｾｯﾄ	E356-18-X95	1	ﾐﾂﾋﾞｼ
		NF01-18-X95	1	AT
24-726	ﾜｯｼｬｰｾｯﾄ	N326-18-X92	1	
		NF01-18-X92	1	AT
24-729	ﾎﾞﾙﾄ	N326-18-X91	2	
24-730	ﾚﾊﾞｰ	N326-18-X05	1	
		NF01-18-X05	1	AT
24-731	ﾎﾞﾙﾄｾｯﾄ	NF01-18-X90	1	AT
24-740	ﾘﾔｰ ﾌﾞﾗｹｯﾄ	N315-18-X80	1	
		8599-24-720	1	AT
24-740A	ﾋﾟﾆｵﾝ ｼｬﾌﾄ	N326-18-X40	1	
		NF01-18-X40	1	AT
24-741A	ｶﾊﾞｰ ｾｯﾄ	NF01-18-X50	1	AT
24-7432	ﾌﾛﾝﾄ ﾍﾞｱﾘﾝｸﾞ	E356-18-X01	1	ﾐﾂﾋﾞｼ
		8599-24-743	1	AT､ｲﾗｽﾄ NO.2
		F210-18-X01	1	AT､ｲﾗｽﾄ NO.1
24-744	ｷﾞｱｰ ｾｯﾄ	NF01-18-X35	1	AT
24-744A	ｽﾁｰﾙ ﾎﾞｰﾙ	N326-18-X93	1	ﾐﾂﾋﾞｼ
24-745	ｸﾗｯﾁ ｼｬﾌﾄ	N327-18-X20	1	
		NF01-18-X20	1	AT
24-746	ｷﾞｱｰ	N326-18-X57	3	ﾐﾂﾋﾞｼ
24-746A	ﾋﾟﾆｵﾝ	N318-18-X25	1	
24-750	ﾌﾞﾗｼ ﾎﾙﾀﾞｰ	F214-18-X70	1	
		NF01-18-X70	1	AT
24-752	ﾌﾞﾗｼ ｽﾌﾟﾘﾝｸﾞ	N318-18-X71	2	ｲﾗｽﾄ NO.1
		N326-18-X71	2	ｲﾗｽﾄ NO.2
		8599-24-752	4	AT
24-753	ﾖｰｸ ﾌﾞﾗｼ	F214-18-X66	1	
24-754	ｽﾌﾟﾘﾝｸﾞｾｯﾄ	G601-18-X06	1	AT
24-760	ｽｲｯﾁ	N315-18-X10	1	AN (N315-18-X10A)
		NF01-18-X10	1	AT
24-760A	ｶﾞｽｹｯﾄ	N326-18-X87	1	
Ⅳ型				
18-400	ｽﾀｰﾀｰ	N3A1-18-400	1	
		NF01-18-400B	1	AT
18-X56	ｽﾀｰﾀｰ ｲﾝﾀｰﾅﾙ ｷﾞｱｰ	F225-18-X56	1	ﾐﾂﾋﾞｼ
		NF01-18-X56	1	AT
24-701	ﾖｰｸ	N326-18-X65	1	
		NF01-18-X65	1	AT
24-706	ｾﾝﾀｰ ﾌﾞﾗｹｯﾄ	NF01-18-X75	1	AT
24-709	ﾋﾟﾆｵﾝ	N318-18-X25	1	
24-710	ﾌﾛﾝﾄ ﾌﾞﾗｹｯﾄ	N3A1-18-X00	1	
		NF01-18-X00A	1	AT
24-712	ｽﾄｯﾊﾟｰ ｾｯﾄ	N326-18-X30	1	ﾐﾂﾋﾞｼ
24-720	ｱﾏﾁｭｱ	AM15-18-X60	1	960215 -
				FD3S 401038-
		F214-18-X60A	1	AN (AM15-18-X60)
				-960215
				FD3S -401038
		NF01-18-X60A	1	AT
24-7222	ﾘﾔｰ ﾍﾞｱﾘﾝｸﾞ ｽﾘｰﾌﾞ	N326-18-X62A	1	ﾐﾂﾋﾞｼ
		8599-24-722	1	AT
24-725	ｽｸﾘｭｰｾｯﾄ	E356-18-X95	1	ﾐﾂﾋﾞｼ
		NF01-18-X95	1	AT
24-726	ﾜｯｼｬｰｾｯﾄ	N326-18-X92	1	
		NF01-18-X92	1	AT
24-729	ﾎﾞﾙﾄ	N326-18-X91	2	
24-730	ﾚﾊﾞｰ	N326-18-X05	1	
		NF01-18-X05	1	AT
24-731	ﾎﾞﾙﾄｾｯﾄ	NF01-18-X90	1	AT
24-740	ﾘﾔｰ ﾌﾞﾗｹｯﾄ	N315-18-X80	1	
		8599-24-720	1	AT
24-740A	ﾋﾟﾆｵﾝ ｼｬﾌﾄ	N326-18-X40	1	
		NF01-18-X40	1	AT
24-741A	ｶﾊﾞｰ ｾｯﾄ	NF01-18-X50	1	AT
24-7432	ﾌﾛﾝﾄ ﾍﾞｱﾘﾝｸﾞ	E356-18-X01	1	ﾐﾂﾋﾞｼ
		8599-24-743	1	AT､ｲﾗｽﾄ NO.2
		F210-18-X01	1	AT､ｲﾗｽﾄ NO.1
24-744	ｷﾞｱｰ ｾｯﾄ	NF01-18-X35	1	AT
24-744A	ｽﾁｰﾙ ﾎﾞｰﾙ	N326-18-X93	1	ﾐﾂﾋﾞｼ
24-745	ｸﾗｯﾁ ｼｬﾌﾄ	N327-18-X20	1	
		NF01-18-X20	1	AT
24-746	ｷﾞｱｰ	N326-18-X57	3	ﾐﾂﾋﾞｼ
24-750	ﾌﾞﾗｼ ﾎﾙﾀﾞｰ	F214-18-X70	1	-960301
				FD3S -401380
		F2D4-18-X70	1	960301 -
				FD3S 401380-
		NF01-18-X70	1	AT
24-752	ﾌﾞﾗｼ ｽﾌﾟﾘﾝｸﾞ	N318-18-X71	2	ｲﾗｽﾄ NO.1
				-960301
				FD3S -401380
		N326-18-X71	2	ｲﾗｽﾄ NO.2
				-960301
				FD3S -401380
		8599-24-752	4	AT
24-753	ﾖｰｸ ﾌﾞﾗｼ	F214-18-X66	1	-960301
				FD3S -401380
		F2D4-18-X66	1	960301 -
				FD3S 401380-
24-754	ｽﾌﾟﾘﾝｸﾞｾｯﾄ	G601-18-X06	1	AT
24-760	ｽｲｯﾁ	N315-18-X10	1	AN (N315-18-X10A)
				-960301
				FD3S -401380
		N315-18-X10A	1	960301 -
				FD3S 401380-
		NF01-18-X10	1	AT
24-760A	ｶﾞｽｹｯﾄ	N326-18-X87	1	
Ⅴ､Ⅵ型				
18-400	ｽﾀｰﾀｰ	N3A1-18-400	1	
		NF01-18-400B	1	AT
18-X56	ｽﾀｰﾀｰ ｲﾝﾀｰﾅﾙ ｷﾞｱｰ	F225-18-X56	1	ﾐﾂﾋﾞｼ
		NF01-18-X56	1	AT
24-701	ﾖｰｸ	N326-18-X65	1	
		NF01-18-X65	1	AT
24-706	ｾﾝﾀｰ ﾌﾞﾗｹｯﾄ	NF01-18-X75	1	AT
24-709	ﾋﾟﾆｵﾝ	N318-18-X25	1	
24-710	ﾌﾛﾝﾄ ﾌﾞﾗｹｯﾄ	N3A1-18-X00	1	
		NF01-18-X00A	1	AT
24-712	ｽﾄｯﾊﾟｰ ｾｯﾄ	N326-18-X30	1	ﾐﾂﾋﾞｼ
24-720	ｱﾏﾁｭｱ	AM15-18-X60	1	
		NF01-18-X60A	1	AT
24-7222	ﾘﾔｰ ﾍﾞｱﾘﾝｸﾞ ｽﾘｰﾌﾞ	N326-18-X62A	1	ﾐﾂﾋﾞｼ
		8599-24-722	1	AT
24-725	ｽｸﾘｭｰｾｯﾄ	E356-18-X95	1	ﾐﾂﾋﾞｼ
		NF01-18-X95	1	AT
24-726	ﾜｯｼｬｰｾｯﾄ	N326-18-X92	1	
		NF01-18-X92	1	AT
24-729	ﾎﾞﾙﾄ	N326-18-X91	2	
24-730	ﾚﾊﾞｰ	N326-18-X05	1	
		NF01-18-X05	1	AT
24-731	ﾎﾞﾙﾄｾｯﾄ	NF01-18-X90	1	AT
24-740	ﾘﾔｰ ﾌﾞﾗｹｯﾄ	N315-18-X80	1	
		8599-24-720	1	AT
24-740A	ﾋﾟﾆｵﾝ ｼｬﾌﾄ	N326-18-X40	1	
		NF01-18-X40	1	AT
24-741A	ｶﾊﾞｰ ｾｯﾄ	NF01-18-X50	1	AT
24-7432	ﾌﾛﾝﾄ ﾍﾞｱﾘﾝｸﾞ	E356-18-X01	1	ﾐﾂﾋﾞｼ
		8599-24-743	1	AT､ｲﾗｽﾄ NO.2
		F210-18-X01	1	AT､ｲﾗｽﾄ NO.1
24-744	ｷﾞｱｰ ｾｯﾄ	NF01-18-X35	1	AT
24-744A	ｽﾁｰﾙ ﾎﾞｰﾙ	N326-18-X93	1	ﾐﾂﾋﾞｼ
24-745	ｸﾗｯﾁ ｼｬﾌﾄ	N327-18-X20	1	
		NF01-18-X20	1	AT
24-746	ｷﾞｱｰ	N326-18-X57	3	ﾐﾂﾋﾞｼ
24-746A	ﾋﾟﾆｵﾝ	N318-18-X25	1	
24-750	ﾌﾞﾗｼ ﾎﾙﾀﾞｰ	F214-18-X70	1	
		NF01-18-X70	1	AT
24-752	ﾌﾞﾗｼ ｽﾌﾟﾘﾝｸﾞ	N318-18-X71	2	ｲﾗｽﾄ NO.1

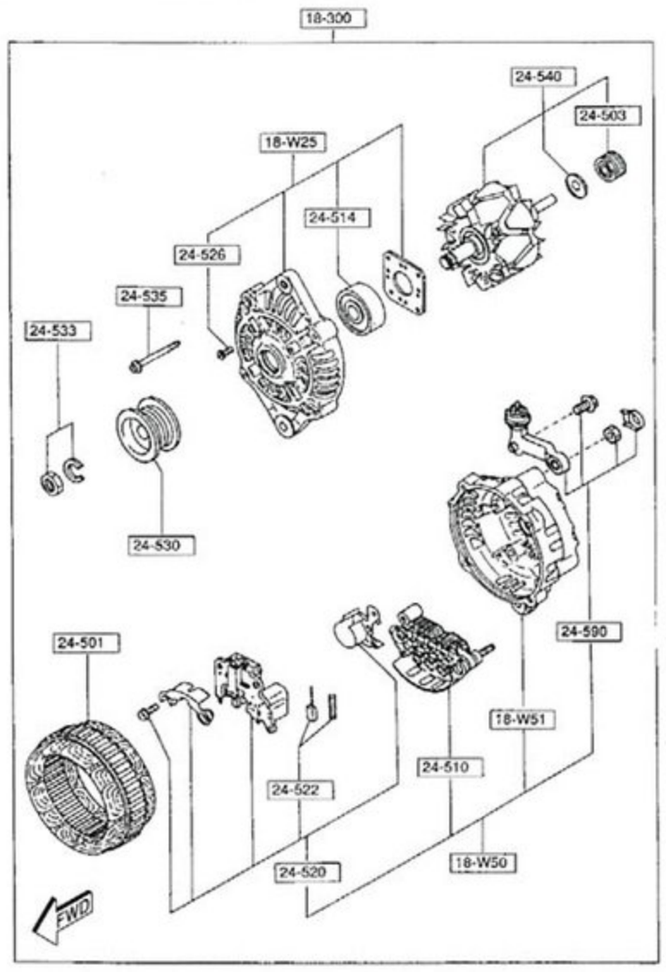

Ⅲ型

スターター 1840

品名コード	品名	部品番号	員数	適用記述
Ⅰ型				
18-400	ｽﾀｰﾀｰ	N3A1-18-400	1	
		NF01-18-400B	1	AT
18-X20	ﾋﾟﾆｵﾝ ｼｬﾌﾄ	N318-18-X20	1	-920101
				FD3S -100927
18-X56	ｽﾀｰﾀｰ ｲﾝﾀｰﾅﾙ ｷﾞｱｰ	F225-18-X56	1	ﾐﾂﾋﾞｼ
		NF01-18-X56	1	AT
24-701	ﾖｰｸ	N326-18-X65	1	
		NF01-18-X65	1	AT
24-706	ｾﾝﾀｰ ﾌﾞﾗｹｯﾄ	NF01-18-X75	1	AT
24-710	ﾌﾛﾝﾄ ﾌﾞﾗｹｯﾄ	N3A1-18-X00	1	
		NF01-18-X00A	1	AT
24-712	ｽﾄｯﾊﾟｰ ｾｯﾄ	N326-18-X30	1	ﾐﾂﾋﾞｼ
24-720	ｱﾏﾁｭｱ	F214-18-X60A	1	
		NF01-18-X60A	1	AT
24-7222	ﾘﾔｰ ﾍﾞｱﾘﾝｸﾞ ｽﾘｰﾌﾞ	N326-18-X62A	1	ﾐﾂﾋﾞｼ
		8599-24-722	1	AT
24-725	ｽｸﾘｭｰｾｯﾄ	E356-18-X95	1	ﾐﾂﾋﾞｼ
		NF01-18-X95	1	AT
24-726	ﾜｯｼｬｰｾｯﾄ	N326-18-X92	1	
		NF01-18-X92	1	AT
24-729	ﾎﾞﾙﾄ	N326-18-X91	2	
24-730	ﾚﾊﾞｰ	N326-18-X05	1	
		NF01-18-X05	1	AT
24-731	ﾎﾞﾙﾄｾｯﾄ	NF01-18-X90	1	AT
24-740	ﾘﾔｰ ﾌﾞﾗｹｯﾄ	N318-18-X80A	1	
		8599-24-720	1	AT
24-740A	ﾋﾟﾆｵﾝ ｼｬﾌﾄ	N326-18-X40	1	
		NF01-18-X40	1	AT
24-741A	ｶﾊﾞｰ ｾｯﾄ	NF01-18-X50	1	AT
24-7432	ﾌﾛﾝﾄ ﾍﾞｱﾘﾝｸﾞ	E356-18-X01	1	ﾐﾂﾋﾞｼ
		8599-24-743	1	AT
		F210-18-X01	1	AT
24-744	ｷﾞｱｰ ｾｯﾄ	NF01-18-X35	1	AT
24-744A	ｽﾁｰﾙ ﾎﾞｰﾙ	N326-18-X93	1	ﾐﾂﾋﾞｼ
24-745	ｸﾗｯﾁ ｼｬﾌﾄ	N327-18-X20	1	920101 -
				FD3S 100927-
		NF01-18-X20	1	AT
24-746	ｷﾞｱｰ	N326-18-X57	3	ﾐﾂﾋﾞｼ
24-746A	ﾋﾟﾆｵﾝ	N318-18-X25	1	
24-750	ﾌﾞﾗｼ ﾎﾙﾀﾞｰ	F214-18-X70	1	920601 -
				FD3S 110202-
		JF01-18-X70	1	-920601
				FD3S -110202
		NF01-18-X70	1	AT
24-752	ﾌﾞﾗｼ ｽﾌﾟﾘﾝｸﾞ	N318-18-X71	2	
		N326-18-X71	2	
		8599-24-752	4	AT
24-753	ﾖｰｸ ﾌﾞﾗｼ	F214-18-X66	1	
24-754	ｽﾌﾟﾘﾝｸﾞｾｯﾄ	G601-18-X06	1	AT
24-760	ｽｲｯﾁ	N3A1-18-X10	1	
		NF01-18-X10	1	AT
24-760A	ｶﾞｽｹｯﾄ	N326-18-X87	1	
Ⅱ型				
18-400	ｽﾀｰﾀｰ	N3A1-18-400	1	
		NF01-18-400B	1	AT
18-X56	ｽﾀｰﾀｰ ｲﾝﾀｰﾅﾙ ｷﾞｱｰ	F225-18-X56	1	ﾐﾂﾋﾞｼ
		NF01-18-X56	1	AT
24-701	ﾖｰｸ	N326-18-X65	1	
		NF01-18-X65	1	AT
24-706	ｾﾝﾀｰ ﾌﾞﾗｹｯﾄ	NF01-18-X75	1	AT
24-710	ﾌﾛﾝﾄ ﾌﾞﾗｹｯﾄ	N3A1-18-X00	1	
		NF01-18-X00A	1	AT
24-712	ｽﾄｯﾊﾟｰ ｾｯﾄ	N326-18-X30	1	ﾐﾂﾋﾞｼ
24-720	ｱﾏﾁｭｱ	F214-18-X60A	1	
		NF01-18-X60A	1	AT
24-7222	ﾘﾔｰ ﾍﾞｱﾘﾝｸﾞ ｽﾘｰﾌﾞ	N326-18-X62A	1	ﾐﾂﾋﾞｼ
		8599-24-722	1	AT
24-725	ｽｸﾘｭｰｾｯﾄ	E356-18-X95	1	ﾐﾂﾋﾞｼ
		NF01-18-X95	1	AT
24-726	ﾜｯｼｬｰｾｯﾄ	N326-18-X92	1	
		NF01-18-X92	1	AT
24-729	ﾎﾞﾙﾄ	N326-18-X91	2	
24-730	ﾚﾊﾞｰ	N326-18-X05	1	
		NF01-18-X05	1	AT
24-731	ﾎﾞﾙﾄｾｯﾄ	NF01-18-X90	1	AT
24-740	ﾘﾔｰ ﾌﾞﾗｹｯﾄ	N315-18-X80	1	940201 -
				FD3S 203280-
		N318-18-X80A	1	-940201
				FD3S -203280
		8599-24-720	1	AT
24-740A	ﾋﾟﾆｵﾝ ｼｬﾌﾄ	N326-18-X40	1	
		NF01-18-X40	1	AT
24-741A	ｶﾊﾞｰ ｾｯﾄ	NF01-18-X50	1	AT
24-7432	ﾌﾛﾝﾄ ﾍﾞｱﾘﾝｸﾞ	E356-18-X01	1	ﾐﾂﾋﾞｼ
		8599-24-743	1	AT､ｲﾗｽﾄ NO.2
		F210-18-X01	1	AT､ｲﾗｽﾄ NO.1
24-744	ｷﾞｱｰ ｾｯﾄ	NF01-18-X35	1	AT
24-744A	ｽﾁｰﾙ ﾎﾞｰﾙ	N326-18-X93	1	ﾐﾂﾋﾞｼ
24-745	ｸﾗｯﾁ ｼｬﾌﾄ	N327-18-X20	1	
		NF01-18-X20	1	AT
24-746	ｷﾞｱｰ	N326-18-X57	3	ﾐﾂﾋﾞｼ
24-746A	ﾋﾟﾆｵﾝ	N318-18-X25	1	
24-750	ﾌﾞﾗｼ ﾎﾙﾀﾞｰ	F214-18-X70	1	
		NF01-18-X70	1	AT
24-752	ﾌﾞﾗｼ ｽﾌﾟﾘﾝｸﾞ	N318-18-X71	2	ｲﾗｽﾄ NO.1

				ｵﾌﾟｼｮﾝ ﾔｹｶﾞﾀ
18-110S	ｽﾊﾟｰｸ ﾌﾟﾗｸﾞ ｾｯﾄ	N3X5-18-110	1	BUR9EQ/BUR7EQP NGK
18-1301	ﾊｲﾃﾝｼｮﾝ (T-1) ｺｰﾄﾞ	N3F1-18-180	1	
18-1401	ﾊｲﾃﾝｼｮﾝ (T-2) ｺｰﾄﾞ	N3F1-18-190	1	
18-140C	ﾊｲﾃﾝｼｮﾝ ｺｰﾄﾞ	N3F1-18-140	1	
18-1701	ﾊｲﾃﾝｼｮﾝ (L-1) ｺｰﾄﾞ	N3F1-18-T53	1	
18-1801	ﾊｲﾃﾝｼｮﾝ (L-2) ｺｰﾄﾞ	N3F1-18-T54	1	
18-251A	ﾄﾚｰﾘﾝｸﾞ IG.ｺｲﾙ ｲｸﾞﾅｲﾀｰ	N3A1-18-251	1	
18-361	ｵﾙﾀﾈｰﾀｰ ｽﾄﾗｯﾌﾟ	N3F1-18-360	1	
18-381T	ﾌｧﾝ&ｵﾙﾀﾈｰﾀｰ&AP Vﾍﾞﾙﾄ	N3A1-18-381	1	5PK-1355
18-397	ﾌﾗﾝｼﾞ ﾎﾞﾙﾄ	N3A1-18-397	1	
18-T09A	IG. ｺｲﾙ ﾗﾍﾞﾙ	N3A1-18-T09	1	ｲﾗｽﾄ NO.1
		N3A2-18-T09	1	ｲﾗｽﾄ NO.2
66-991F	ｺﾝﾃﾞﾝｻｰ	N3A1-66-991	1	

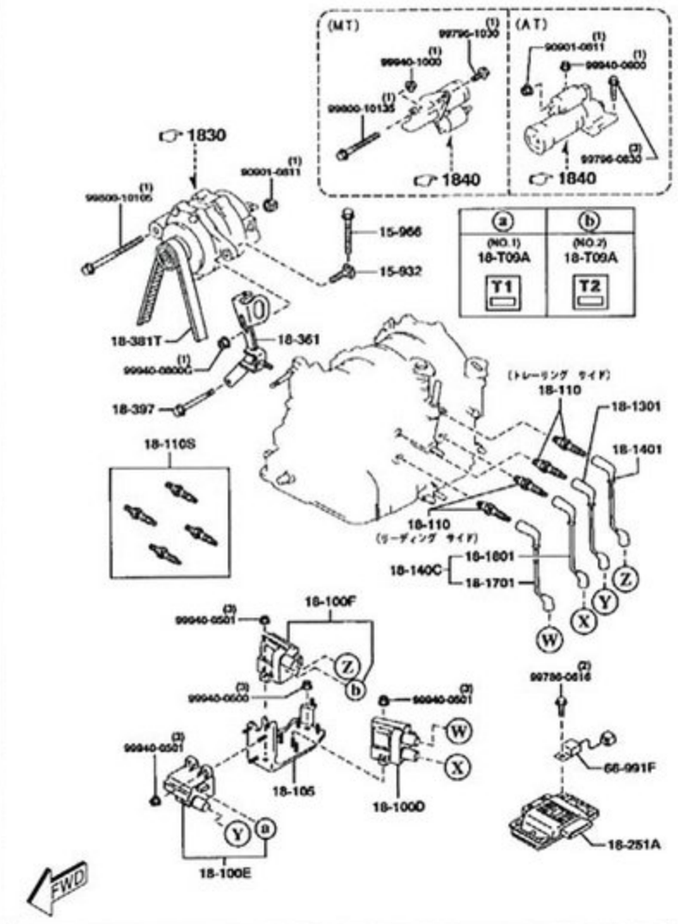

Ⅵ型

オルタネーター 1830

品名コード	品名	部品番号	員数	適用記述
Ⅰ､Ⅱ型				
18-300	ｵﾙﾀﾈｰﾀｰ	N3A1-18-300A	1	AN (N3A1-18-300B)
18-W25	ｵﾙﾀﾈｰﾀｰ ﾌﾛﾝﾄ ｶﾊﾞｰ	N3A1-18-W25	1	
18-W50	ｵﾙﾀﾈｰﾀｰ ﾘﾔｰ ｶﾊﾞｰ	N3A1-18-W50	1	
18-W51	ｵﾙﾀﾈｰﾀｰ ﾘﾔｰ ｶﾊﾞｰ	N3A1-18-W51	1	
24-501	ｽﾃｰﾀｰ	N3A1-18-W45	1	
24-503	ｵﾙﾀﾈｰﾀｰ ﾘﾔｰ ﾍﾞｱﾘﾝｸﾞ	N336-18-W36	1	
24-510	ﾚｸﾁﾌｧｲﾔｰ	N3A1-18-W60	1	
24-514	ｵﾙﾀﾈｰﾀｰ ﾌﾛﾝﾄ ﾍﾞｱﾘﾝｸﾞ	PN16-18-W27	1	
24-520	ﾚｷﾞｭﾚｰﾀｰ	JE48-18-W70	1	
24-522	ﾌﾞﾗｼ	B3C7-18-W77	2	
24-526	ｽｸﾘｭｰｾｯﾄ	RF71-18-W26	1	
24-530	ﾌﾟｰﾘｰ	N390-18-W11	1	
24-533	ﾅｯﾄｾｯﾄ	B3C7-18-W05	1	
24-535	ｽｸﾘｭｰｾｯﾄ	RF71-18-W20	1	
24-540	ﾛｰﾀｰ	N3A1-18-W35	1	AN (N3A1-18-W35A)
24-590	ﾀｰﾐﾅﾙ ｾｯﾄ	N3A1-18-W80	1	
Ⅲ型				
18-300	ｵﾙﾀﾈｰﾀｰ	N3A1-18-300A	1	AN (N3A1-18-300B)
18-W25	ｵﾙﾀﾈｰﾀｰ ﾌﾛﾝﾄ ｶﾊﾞｰ	N3A1-18-W25	1	
18-W50	ｵﾙﾀﾈｰﾀｰ ﾘﾔｰ ｶﾊﾞｰ	N3A1-18-W50	1	
18-W51	ｵﾙﾀﾈｰﾀｰ ﾘﾔｰ ｶﾊﾞｰ	N3A1-18-W51	1	
24-501	ｽﾃｰﾀｰ	N3A1-18-W45	1	
24-503	ｵﾙﾀﾈｰﾀｰ ﾘﾔｰ ﾍﾞｱﾘﾝｸﾞ	N336-18-W36	1	
24-510	ﾚｸﾁﾌｧｲﾔｰ	N3A1-18-W60	1	
24-514	ｵﾙﾀﾈｰﾀｰ ﾌﾛﾝﾄ ﾍﾞｱﾘﾝｸﾞ	PN16-18-W27	1	
24-520	ﾚｷﾞｭﾚｰﾀｰ	JE48-18-W70	1	
24-522	ﾌﾞﾗｼ	B3C7-18-W77	2	
24-526	ｽｸﾘｭｰｾｯﾄ	RF71-18-W26	1	
24-530	ﾌﾟｰﾘｰ	N390-18-W11	1	
24-533	ﾅｯﾄｾｯﾄ	B3C7-18-W05	1	
24-535	ｽｸﾘｭｰｾｯﾄ	RF71-18-W20	1	
24-540	ﾛｰﾀｰ	N3A1-18-W35	1	AN (N3A1-18-W35A)
				-941001
				FD3S -301061
		N3A1-18-W35A	1	941001 -
				FD3S 301061-
24-590	ﾀｰﾐﾅﾙ ｾｯﾄ	N3A1-18-W80	1	
Ⅳ型				
18-300	ｵﾙﾀﾈｰﾀｰ	N3A1-18-300A	1	AN (N3A1-18-300B)
				-970227
				FD3S -405320
		N3A1-18-300B	1	970227 -
				FD3S 405320-
18-W25	ｵﾙﾀﾈｰﾀｰ ﾌﾛﾝﾄ ｶﾊﾞｰ	N3A1-18-W25	1	
18-W50	ｵﾙﾀﾈｰﾀｰ ﾘﾔｰ ｶﾊﾞｰ	N3A1-18-W50	1	-970227
				FD3S -405320
		N3A2-18-W50	1	970227 -
				FD3S 405320-
18-W51	ｵﾙﾀﾈｰﾀｰ ﾘﾔｰ ｶﾊﾞｰ	N3A1-18-W51	1	
24-501	ｽﾃｰﾀｰ	N3A1-18-W45	1	
24-503	ｵﾙﾀﾈｰﾀｰ ﾘﾔｰ ﾍﾞｱﾘﾝｸﾞ	N336-18-W36	1	
24-510	ﾚｸﾁﾌｧｲﾔｰ	N3A1-18-W60	1	-970227
				FD3S -405320
		N3A2-18-W60	1	970227 -
				FD3S 405320-
24-514	ｵﾙﾀﾈｰﾀｰ ﾌﾛﾝﾄ ﾍﾞｱﾘﾝｸﾞ	PN16-18-W27	1	
24-520	ﾚｷﾞｭﾚｰﾀｰ	FS05-18-W70	1	970227 -
				FD3S 405320-
		JE48-18-W70	1	-970227
				FD3S -405320
24-522	ﾌﾞﾗｼ	B3C7-18-W77	2	
24-526	ｽｸﾘｭｰｾｯﾄ	RF71-18-W26	1	
24-530	ﾌﾟｰﾘｰ	N390-18-W11	1	
24-533	ﾅｯﾄｾｯﾄ	B3C7-18-W05	1	
24-535	ｽｸﾘｭｰｾｯﾄ	RF71-18-W20	1	
24-540	ﾛｰﾀｰ	N3A1-18-W35A	1	
24-590	ﾀｰﾐﾅﾙ ｾｯﾄ	N3A1-18-W80	1	
Ⅴ､Ⅵ型				
18-300	ｵﾙﾀﾈｰﾀｰ	N3A1-18-300B	1	
18-W25	ｵﾙﾀﾈｰﾀｰ ﾌﾛﾝﾄ ｶﾊﾞｰ	N3A1-18-W25	1	
18-W50	ｵﾙﾀﾈｰﾀｰ ﾘﾔｰ ｶﾊﾞｰ	N3A2-18-W50	1	
18-W51	ｵﾙﾀﾈｰﾀｰ ﾘﾔｰ ｶﾊﾞｰ	N3A1-18-W51	1	
24-501	ｽﾃｰﾀｰ	N3A1-18-W45	1	
24-503	ｵﾙﾀﾈｰﾀｰ ﾘﾔｰ ﾍﾞｱﾘﾝｸﾞ	N336-18-W36	1	
24-510	ﾚｸﾁﾌｧｲﾔｰ	N3A2-18-W60	1	
24-514	ｵﾙﾀﾈｰﾀｰ ﾌﾛﾝﾄ ﾍﾞｱﾘﾝｸﾞ	PN16-18-W27	1	
24-520	ﾚｷﾞｭﾚｰﾀｰ	FS05-18-W70	1	
24-522	ﾌﾞﾗｼ	B3C7-18-W77	2	
24-526	ｽｸﾘｭｰｾｯﾄ	RF71-18-W26	1	
24-530	ﾌﾟｰﾘｰ	N390-18-W11	1	
24-533	ﾅｯﾄｾｯﾄ	B3C7-18-W05	1	
24-535	ｽｸﾘｭｰｾｯﾄ	RF71-18-W20	1	
24-540	ﾛｰﾀｰ	N3A1-18-W35A	1	
24-590	ﾀｰﾐﾅﾙ ｾｯﾄ	N3A1-18-W80	1	

ATトルクコンバーター、オイルポンプ&パイピング 1910

品名コード	品名	部品番号	員数	適用記述
I型				
13-363N	ﾏｳﾝﾃｨﾝｸﾞ ﾗﾊﾞｰ	NF01-13-363	3	
13-364A	ｽﾍﾟｰｻｰ	NF01-13-364	3	
17-530	ｴｱｰ ﾌﾞﾘｰｻﾞｰ	0884-17-530	1	
19-020	ﾄﾞﾗｲﾌﾞ ﾌﾟﾚｰﾄ	BV40-19-020	1	
19-025	ﾊﾞｯｷﾝｸﾞ ﾌﾟﾚｰﾄ	0842-19-025	1	
19-027A	ｱﾝﾀﾞｰ ｶﾊﾞｰ	BV65-19-027	1	
19-064	ﾎﾞﾙﾄ	3649-19-064A	4	
19-090A	ｵｰﾄﾏﾁｯｸ ﾄﾗﾝｽﾐｯｼｮﾝ CPT.	BV66-19-090B	1	-911224
				FD3S -100717
		BV66-19-090 94	1	ﾘﾋﾞﾙﾄﾞ部品(BV66-19-090B)
		BV66-19-090D	1	911224 - 920901
				FD3S 100717-113115
		BV66-19-090 94	1	ﾘﾋﾞﾙﾄﾞ部品(BV66-19-090D)
		BV66-19-090E	1	920901 - 921115
				FD3S 113115-115647
		BV66-19-090 94	1	ﾘﾋﾞﾙﾄﾞ部品(BV66-19-090E)
		BV66-19-090G	1	921115 -
				FD3S 115647-
		BV66-19-090 94	1	ﾘﾋﾞﾙﾄﾞ部品(BV66-19-090G)
19-100A	ﾄﾙｸ ｺﾝﾊﾞｰﾀｰ	BV65-19-100	1	
19-211	ｺﾝﾊﾞｰﾀｰ ﾊｳｼﾞﾝｸﾞ	BV65-19-210	1	
19-215	ｵｲﾙﾎﾟﾝﾌﾟ ｶﾞｽｹｯﾄ	BV56-19-221	1	-921115
				FD3S -115647
		BV60-19-221	1	921115 -
				FD3S 115647-
19-216	ﾎﾞﾙﾄ	BT40-19-216	10	
19-220	ｵｲﾙ ﾎﾟﾝﾌﾟ	BV56-19-220	1	
19-240	ｵｲﾙﾎﾟﾝﾌﾟ ｶﾊﾞｰ	BV56-19-240	1	
19-241	ｵｲﾙ ｼｰﾙ	BV11-19-241	1	
19-247	ｽﾌﾟﾘﾝｸﾞ	BV11-19-247	1	
19-255	ﾎﾞﾙﾄ	BV11-19-255	8	
19-256	ｼｰﾙ ﾘﾝｸﾞ	BV11-19-256	2	
19-256A	ｼｰﾙ ﾘﾝｸﾞ	BV11-19-242	1	
19-257	ｼｰﾙ ﾘﾝｸﾞ	BV11-19-257	2	
19-2D1	ｽﾗｽﾄ ﾜｯｼｬｰ	BV11-19-2D1	1	T=0.7MM
		BV11-19-2D2	1	T=0.9MM
		BV11-19-2D3	1	T=1.1MM
		BV11-19-2D4	1	T=1.3MM
		BV11-19-2D5	1	T=1.5MM
		BV11-19-2D6	1	T=1.7MM
		BV11-19-2D7	1	T=1.9MM
19-396A	ｶﾞｽｹｯﾄ	BV65-19-859	2	920101 -
				FD3S 100927-
19-678	ｲﾝﾌﾟｯﾄ ｼｬﾌﾄ	BV65-21-678	1	
19-701A	ﾘﾝｸﾞ ｼｰﾙ	BV11-19-701	1	
19-704	ﾘﾃｰﾅｰ	BV11-19-704	1	
19-726	ﾛｰﾗｰ ﾋﾟﾎﾞｯﾄ	BV11-19-726	2	
19-920	ｵｲﾙ ﾊﾟｲﾌﾟ	BV65-19-920	1	
19-930	ｵｲﾙ ﾊﾟｲﾌﾟ	BV65-19-930	1	
19-933	ｵｲﾙ ﾎｰｽ	BV65-19-933A	1	
		FU9E-19-933	2	
19-934	ｵｲﾙ ﾎｰｽ	BV66-19-934	1	
19-940	ﾊﾟｲﾌﾟ ﾌﾞﾗｹｯﾄ	BV65-19-940	1	
19-950	ｵｲﾙ ﾊﾟｲﾌﾟ	BV65-19-950	2	-920101
				FD3S -100927
		BV65-19-950A	2	920101 -
				FD3S 100927-
19-968	ｽﾀｯﾄﾞ	BV65-19-968	1	
19-981	ﾌﾞﾗｹｯﾄ	BV65-19-981	1	-911201
				FD3S -100230
		BV65-19-981A	1	911201 -
				FD3S 100230-
19-9A0	ｵｲﾙ ﾎﾟﾝﾌﾟ ｵｲﾙ ﾊﾟｲﾌﾟ	BV65-19-9A0	1	
19-9C0	ｵｲﾙ ﾊﾟｲﾌﾟ	BV65-19-9C0	1	
19-9C3	ｵｲﾙ ﾊﾟｲﾌﾟ ﾌﾞﾗｹｯﾄ	BV65-19-9C4	3	
19-9D3	ｵｲﾙ ﾎｰｽ	FU31-19-9D3A	2	
19-9E0	ｵｲﾙ ﾎｰｽ	BV65-19-9E0	1	
19-9F0	ｵｲﾙ ｸｰﾗｰ	BV65-19-9F0	1	-920101
				FD3S -100927
		BV65-19-9F0A	1	920101 -
				FD3S 100927-
20-318A	ﾎﾞﾙﾄ	BU27-19-838	1	
20-810B	ｸﾘｯﾌﾟ	E5D5-20-810	1	
21-031A	O'ﾘﾝｸﾞ	BV11-21-031	1	
21-2A1	ﾘﾝｸﾞ ｽﾌﾟﾘﾝｸﾞ	BV11-21-2A1	2	
21-2A2	ｻｲﾄﾞ ｼｰﾙ	BV11-21-2A2	2	
21-2A3	ﾌﾗﾝｼﾞ ｼｰﾙ	BV11-21-2A3	1	
21-677	O'ﾘﾝｸﾞ	BV01-21-677	1	
56-176	ｼﾞｬｯｷ ﾊﾝﾄﾞﾙ ﾎﾙﾀﾞｰ	FB01-56-176	1	
56-81X	ﾀﾞｸﾄ ﾊﾟﾈﾙ ﾌｧｽﾅｰ	FB01-56-81X	3	
66-367	ｸﾘｯﾌﾟ	GA98-66-367A	1	
II型				
13-363N	ﾏｳﾝﾃｨﾝｸﾞ ﾗﾊﾞｰ	NF01-13-363	3	
13-364A	ｽﾍﾟｰｻｰ	NF01-13-364	3	
14-702	ｶﾞｽｹｯﾄ	N3A1-14-702	2	
17-530	ｴｱｰ ﾌﾞﾘｰｻﾞｰ	0884-17-530	1	
19-020	ﾄﾞﾗｲﾌﾞ ﾌﾟﾚｰﾄ	BV40-19-020	1	
19-025	ﾊﾞｯｷﾝｸﾞ ﾌﾟﾚｰﾄ	0842-19-025	1	
19-027A	ｱﾝﾀﾞｰ ｶﾊﾞｰ	BV65-19-027	1	
19-064	ﾎﾞﾙﾄ	3649-19-064A	4	
19-090A	ｵｰﾄﾏﾁｯｸ ﾄﾗﾝｽﾐｯｼｮﾝ CPT.	BV66-19-090G	1	-940120
				FD3S -203140
		BV66-19-090 94	1	ﾘﾋﾞﾙﾄﾞ部品(BV66-19-090G)
		BV66-19-090H	1	940120 -
				FD3S 203140-
		BV66-19-090 94	1	ﾘﾋﾞﾙﾄﾞ部品(BV66-19-090H)
19-100A	ﾄﾙｸ ｺﾝﾊﾞｰﾀｰ	BV65-19-100	1	
19-211	ｺﾝﾊﾞｰﾀｰ ﾊｳｼﾞﾝｸﾞ	BV65-19-210	1	
19-215	ｵｲﾙﾎﾟﾝﾌﾟ ｶﾞｽｹｯﾄ	BV60-19-221	1	
19-216	ﾎﾞﾙﾄ	BT40-19-216	10	
19-220	ｵｲﾙ ﾎﾟﾝﾌﾟ	BV56-19-220	1	
19-240	ｵｲﾙﾎﾟﾝﾌﾟ ｶﾊﾞｰ	BV56-19-240	1	
19-241	ｵｲﾙ ｼｰﾙ	BV11-19-241	1	
19-247	ｽﾌﾟﾘﾝｸﾞ	BV11-19-247	1	
19-255	ﾎﾞﾙﾄ	BV11-19-255	8	
19-256	ｼｰﾙ ﾘﾝｸﾞ	BV11-19-256	2	
19-256A	ｼｰﾙ ﾘﾝｸﾞ	BV11-19-242	1	
19-257	ｼｰﾙ ﾘﾝｸﾞ	BV11-19-257	2	
19-2D1	ｽﾗｽﾄ ﾜｯｼｬｰ	BV11-19-2D1	1	T=0.7MM
		BV11-19-2D2	1	T=0.9MM
		BV11-19-2D3	1	T=1.1MM
		BV11-19-2D4	1	T=1.3MM
		BV11-19-2D5	1	T=1.5MM
		BV11-19-2D6	1	T=1.7MM
		BV11-19-2D7	1	T=1.9MM
19-678	ｲﾝﾌﾟｯﾄ ｼｬﾌﾄ	BV65-21-678	1	
19-701A	ﾘﾝｸﾞ ｼｰﾙ	BV11-19-701	1	
19-704	ﾘﾃｰﾅｰ	BV11-19-704	1	
19-726	ﾛｰﾗｰ ﾋﾟﾎﾞｯﾄ	BV11-19-726	2	
19-920	ｵｲﾙ ﾊﾟｲﾌﾟ	BV65-19-920	1	
19-930	ｵｲﾙ ﾊﾟｲﾌﾟ	BV65-19-930	1	
19-933	ｵｲﾙ ﾎｰｽ	BV65-19-933A	1	ｲﾗｽﾄ NO.1
		FU9E-19-933	2	ｲﾗｽﾄ NO.2
19-934	ｵｲﾙ ﾎｰｽ	BV66-19-934	1	
19-940	ﾊﾟｲﾌﾟ ﾌﾞﾗｹｯﾄ	BV65-19-940	1	
19-950	ｵｲﾙ ﾊﾟｲﾌﾟ	BV65-19-950A	2	
19-968	ｽﾀｯﾄﾞ	BV65-19-968	1	
19-981	ﾌﾞﾗｹｯﾄ	BV65-19-981A	1	
19-9A0	ｵｲﾙ ﾎﾟﾝﾌﾟ ｵｲﾙ ﾊﾟｲﾌﾟ	BV65-19-9A0	1	
19-9C0	ｵｲﾙ ﾊﾟｲﾌﾟ	BV65-19-9C0	1	
19-9C3	ｵｲﾙ ﾊﾟｲﾌﾟ ﾌﾞﾗｹｯﾄ	BV65-19-9C4	3	
19-9D3	ｵｲﾙ ﾎｰｽ	FU31-19-9D3A	2	
19-9E0	ｵｲﾙ ﾎｰｽ	BV65-19-9E0	1	
19-9F0	ｵｲﾙ ｸｰﾗｰ	BV65-19-9F0A	1	
20-318A	ﾎﾞﾙﾄ	BU27-19-838	1	
20-810B	ｸﾘｯﾌﾟ	E5D5-20-810	1	
21-031A	O'ﾘﾝｸﾞ	BV11-21-031	1	
21-2A1	ﾘﾝｸﾞ ｽﾌﾟﾘﾝｸﾞ	BV11-21-2A1	2	
21-2A2	ｻｲﾄﾞ ｼｰﾙ	BV11-21-2A2	2	
21-2A3	ﾌﾗﾝｼﾞ ｼｰﾙ	BV11-21-2A3	1	
21-677	O'ﾘﾝｸﾞ	BV01-21-677	1	
56-176	ｼﾞｬｯｷ ﾊﾝﾄﾞﾙ ﾎﾙﾀﾞｰ	FB01-56-176	1	
56-81X	ﾀﾞｸﾄ ﾊﾟﾈﾙ ﾌｧｽﾅｰ	FB01-56-81X	3	
66-367	ｸﾘｯﾌﾟ	GA98-66-367A	1	
III型				
13-363N	ﾏｳﾝﾃｨﾝｸﾞ ﾗﾊﾞｰ	NF01-13-363	3	
13-364A	ｽﾍﾟｰｻｰ	NF01-13-364	3	
14-702	ｶﾞｽｹｯﾄ	N3A1-14-702	2	
				FD3S 202929-
56-030	ﾊﾞｯﾃﾘｰ ｸﾗﾝﾌﾟ	H384-56-03XA	1	
56-863A	ﾊﾞｯﾃﾘｰ ﾄﾚｰ	FD01-56-981A	1	
67-801A	ｸﾗﾝﾌﾟ ﾎﾞﾙﾄ	0243-56-231	2	
III型				
18-520	ﾊﾞｯﾃﾘｰ	AM22-18-520	1	75D26L GS
				AT
		AM41-18-520	1	75D26L ｼﾝｺｳﾍﾞ
				AT
		AM42-18-520	1	75D26L ﾏｸｼﾀ
				AT
		BP21-18-520	1	55D23L GS
		BP22-18-520	1	55D23L ﾏｸｼﾀ
		FE52-18-520	1	55D23L ｼﾝｺｳﾍﾞ ﾃﾞﾝｷ
		FEAN-18-520	1	65D23L ｺｱﾚｽ
				MT
		FEAP-18-520	1	65D23L GS
				MT
		FEN3-18-520	1	55D23L ｺｱﾚｽ
18-522	ﾊﾞｯﾃﾘｰ ﾊﾞﾝﾄﾞ	FE50-18-522	1	
18-593	ﾊﾞｯﾃﾘｰ ﾎﾞｯｸｽ ｶﾊﾞｰ	N3A1-18-593B	1	ﾐﾔｶﾞﾜ ｶｾｲ
				ｲﾗｽﾄ NO.1
		N3A2-18-593A	1	ｼﾝｺｳﾍﾞ ﾃﾞﾝｷ
				ｲﾗｽﾄ NO.2
18-59X	ﾊﾞｯﾃﾘｰ ﾎﾞｯｸｽ	N3A1-18-591F	1	
56-030	ﾊﾞｯﾃﾘｰ ｸﾗﾝﾌﾟ	H384-56-03XA	1	
56-863A	ﾊﾞｯﾃﾘｰ ﾄﾚｰ	FD01-56-981A	1	
67-801A	ｸﾗﾝﾌﾟ ﾎﾞﾙﾄ	0243-56-231	2	A (0370-70-985B)
IV型				
18-520	ﾊﾞｯﾃﾘｰ	AM22-18-520	1	75D26L GS
				AT
		AM41-18-520	1	75D26L ｼﾝｺｳﾍﾞ
				AT
		AM42-18-520	1	75D26L ﾏｸｼﾀ
				AT
		BP21-18-520	1	55D23L GS
		BP22-18-520	1	55D23L ﾏｸｼﾀ
		FE52-18-520	1	55D23L ｼﾝｺｳﾍﾞ ﾃﾞﾝｷ
				-970401
				FD3S -406299
		FE52-18-520A	1	55D23L ｼﾝｺｳﾍﾞ ﾃﾞﾝｷ
				970401 -
				FD3S 406299-
		FEAN-18-520	1	65D23L ｺｱﾚｽ
				MT
		FEAP-18-520	1	65D23L GS
				MT
		FEN3-18-520	1	55D23L ｺｱﾚｽ
18-522	ﾊﾞｯﾃﾘｰ ﾊﾞﾝﾄﾞ	FE50-18-522	1	
18-593	ﾊﾞｯﾃﾘｰ ﾎﾞｯｸｽ ｶﾊﾞｰ	N3A1-18-593B	1	ﾐﾔｶﾞﾜ ｶｾｲ
				ｲﾗｽﾄ NO.1
		N3A2-18-593A	1	ｼﾝｺｳﾍﾞ ﾃﾞﾝｷ
				ｲﾗｽﾄ NO.2
				2ﾆﾝ ﾉﾘ
18-59X	ﾊﾞｯﾃﾘｰ ﾎﾞｯｸｽ	N3A1-18-591F	1	
56-030	ﾊﾞｯﾃﾘｰ ｸﾗﾝﾌﾟ	H384-56-03XA	1	
56-863A	ﾊﾞｯﾃﾘｰ ﾄﾚｰ	FD01-56-981A	1	
67-801A	ｸﾗﾝﾌﾟ ﾎﾞﾙﾄ	0243-56-231	2	A (0370-70-985B)
V型				
18-520	ﾊﾞｯﾃﾘｰ	AM22-18-520	1	75D26L GS
				ﾒｰｶｰ ｾﾝﾀｸ
				AT
		AM41-18-520	1	75D26L ｼﾝｺｳﾍﾞ
				ﾒｰｶｰ ｾﾝﾀｸ
				AT
		AM42-18-520	1	75D26L ﾏｸｼﾀ
				ﾒｰｶｰ ｾﾝﾀｸ
				AT
		BP21-18-520	1	55D23L GS
				ﾒｰｶｰ ｾﾝﾀｸ
		BP22-18-520	1	55D23L ﾏｸｼﾀ
				ﾒｰｶｰ ｾﾝﾀｸ
		FE52-18-520A	1	55D23L ｼﾝｺｳﾍﾞ ﾃﾞﾝｷ
				ﾒｰｶｰ ｾﾝﾀｸ
		FEAN-18-520A	1	65D23L ｺｱﾚｽ
				ﾒｰｶｰ ｾﾝﾀｸ
				MT
				-301
				FD3S -504793
		FEAP-18-520	1	65D23L GS
				ﾒｰｶｰ ｾﾝﾀｸ
				MT
		FEN3-18-520	1	55D23L ｺｱﾚｽ
				ﾒｰｶｰ ｾﾝﾀｸ
				-301
				FD3S -504793
18-522	ﾊﾞｯﾃﾘｰ ﾊﾞﾝﾄﾞ	FE50-18-522	1	
18-593	ﾊﾞｯﾃﾘｰ ﾎﾞｯｸｽ ｶﾊﾞｰ	N3A1-18-593B	1	ﾐﾔｶﾞﾜ ｶｾｲ
18-59X	ﾊﾞｯﾃﾘｰ ﾎﾞｯｸｽ	N3A1-18-591F	1	
56-030	ﾊﾞｯﾃﾘｰ ｸﾗﾝﾌﾟ	H384-56-03XA	1	
56-863A	ﾊﾞｯﾃﾘｰ ﾄﾚｰ	FD01-56-981A	1	
67-801A	ｸﾗﾝﾌﾟ ﾎﾞﾙﾄ	0243-56-231	2	A (0370-70-985B)
VI型				
18-520	ﾊﾞｯﾃﾘｰ	AM22-18-520	1	75D26L GS
				ﾒｰｶｰ ｾﾝﾀｸ
				AT
				-20201
				FD3S -603703
		AM41-18-520	1	75D26L ｼﾝｺｳﾍﾞ
				ﾒｰｶｰ ｾﾝﾀｸ
				AT
		AM42-18-520	1	75D26L ﾏｸｼﾀ
				ﾒｰｶｰ ｾﾝﾀｸ
				AT
		FEAP-18-520	1	65D23L GS
				MT
18-522	ﾊﾞｯﾃﾘｰ ﾊﾞﾝﾄﾞ	FE50-18-522	1	
18-593	ﾊﾞｯﾃﾘｰ ﾎﾞｯｸｽ ｶﾊﾞｰ	N3A1-18-593B	1	ﾐﾔｶﾞﾜ ｶｾｲ
18-59X	ﾊﾞｯﾃﾘｰ ﾎﾞｯｸｽ	N3A1-18-591F	1	
56-030	ﾊﾞｯﾃﾘｰ ｸﾗﾝﾌﾟ	H384-56-03XA	1	
56-863A	ﾊﾞｯﾃﾘｰ ﾄﾚｰ	FD01-56-981A	1	
67-801A	ｸﾗﾝﾌﾟ ﾎﾞﾙﾄ	0243-56-231	2	A (0370-70-985B)

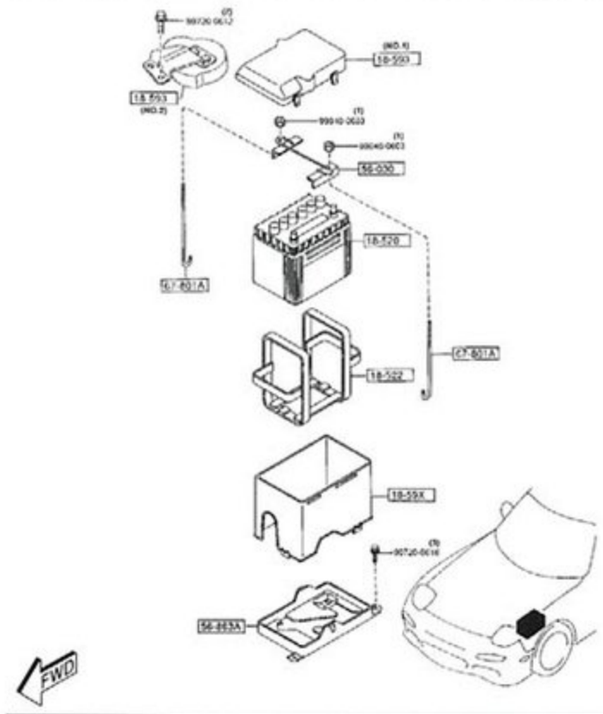

OII型

		8599-24-743	1	AT,ｲﾗｽﾄ NO.2
		F210-18-X01	1	AT,ｲﾗｽﾄ NO.1
24-744	ｷﾞﾔｰ ｾｯﾄ	NF01-18-X35	1	AT
24-744A	ｽﾁｰﾙ ﾎﾞｰﾙ	N326-18-X93	1	ﾐﾂﾋﾞｼ
24-745	ｸﾗｯﾁ ｼｬﾌﾄ	N327-18-X20	1	
		NF01-18-X20	1	AT
24-746	ｷﾞﾔｰ	N326-18-X57	3	ﾐﾂﾋﾞｼ
24-750	ﾌﾞﾗｼ ﾎﾙﾀﾞｰ	F2D4-18-X70	1	
		NF01-18-X70	1	AT
24-752	ﾌﾞﾗｼ ｽﾌﾟﾘﾝｸﾞ	8599-24-752	4	AT
24-753	ﾖｰｸ ﾌﾞﾗｼ	F2D4-18-X66	1	
24-754	ｽﾌﾟﾘﾝｸﾞｾｯﾄ	G601-18-X06	1	AT
24-760	ｽｲｯﾁ	N315-18-X10A	1	
		NF01-18-X10	1	AT
24-760A	ｶﾞｽｹｯﾄ	N326-18-X87	1	

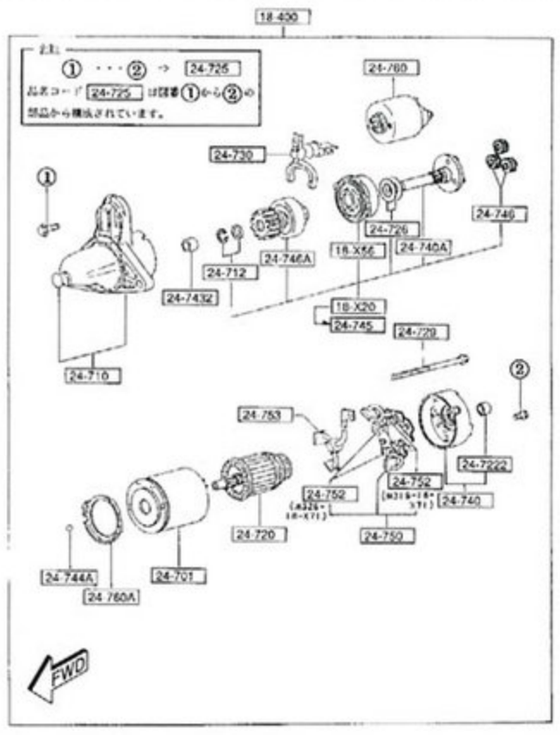

OI型

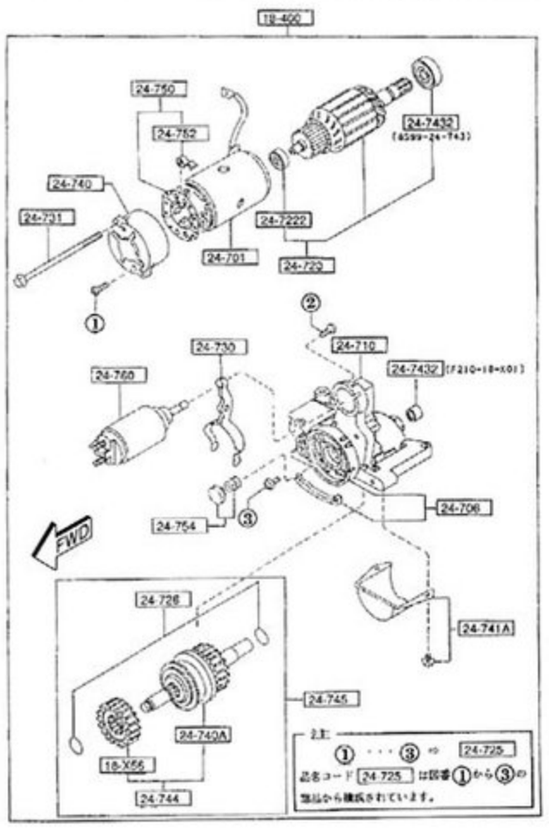

OI型(AT車)

バッテリー 1850

品名コード	品名	部品番号	員数	適用記述
I型				
18-520	ﾊﾞｯﾃﾘｰ	AM22-18-520	1	75D26L GS
		BP21-18-520	1	55D23L GS
		BP22-18-520	1	55D23L ﾏｸｼﾀ
		FE52-18-520	1	55D23L ｼﾝｺｳﾍﾞ ﾃﾞﾝｷ
		FEAN-18-520	1	65D23L ｺｱﾚｽ 65D23L ｺｱﾚｽ
		FEAP-18-520	1	65D23L GS
		FEN3-18-520	1	55D23L ｺｱﾚｽ
18-522	ﾊﾞｯﾃﾘｰ ﾊﾞﾝﾄﾞ	FE50-18-522	1	
18-593	ﾊﾞｯﾃﾘｰ ﾎﾞｯｸｽ ｶﾊﾞｰ	N3A1-18-593A	1	ﾐﾔｶﾞﾜ ｶｾｲ
				-920116
				FD3S -101633
		N3A1-18-593B	1	ﾐﾔｶﾞﾜ ｶｾｲ
				920116 -
				FD3S 101633-
		N3A2-18-593A	1	ｼﾝｺｳﾍﾞ ﾃﾞﾝｷ
				2ﾆﾝ ﾉﾘ
18-59X	ﾊﾞｯﾃﾘｰ ﾎﾞｯｸｽ	N3A1-18-591C	1	-911118
				FD3S -100070
		N3A1-18-591D	1	911118 - 920116
				FD3S 100070-101633
		N3A1-18-591E	1	920116 -
				FD3S 101633-
56-030	ﾊﾞｯﾃﾘｰ ｸﾗﾝﾌﾟ	H384-56-03XA	1	
56-863A	ﾊﾞｯﾃﾘｰ ﾄﾚｰ	FD01-56-981	1	-911101
				FD3S -100070
		FD01-56-981A	1	911101 -
				FD3S 100070-
67-801A	ｸﾗﾝﾌﾟ ﾎﾞﾙﾄ	0243-56-231	2	
II型				
18-520	ﾊﾞｯﾃﾘｰ	AM22-18-520	1	75D26L GS
		BP21-18-520	1	55D23L GS
		BP22-18-520	1	55D23L ﾏｸｼﾀ
		FE52-18-520	1	55D23L ｼﾝｺｳﾍﾞ ﾃﾞﾝｷ
		FEAN-18-520	1	65D23L ｺｱﾚｽ 65D23L ｺｱﾚｽ
		FEAP-18-520	1	65D23L GS
		FEN3-18-520	1	55D23L ｺｱﾚｽ
18-522	ﾊﾞｯﾃﾘｰ ﾊﾞﾝﾄﾞ	FE50-18-522	1	
18-593	ﾊﾞｯﾃﾘｰ ﾎﾞｯｸｽ ｶﾊﾞｰ	N3A1-18-593B	1	ﾐﾔｶﾞﾜ ｶｾｲ
				ｲﾗｽﾄ NO.1
		N3A2-18-593A	1	ｼﾝｺｳﾍﾞ ﾃﾞﾝｷ
				ｲﾗｽﾄ NO.2
				2ﾆﾝ ﾉﾘ
				-931018
				FD3S -202348
18-59X	ﾊﾞｯﾃﾘｰ ﾎﾞｯｸｽ	N3A1-18-591E	1	-931201
				FD3S -202929
		N3A1-18-591F	1	931201 -

ATケース&メインコントロールシステム 1920

品名コード	品名	部品番号	員数	適用記述
I型				
10-460J	O'リング	99541-01201	1	
17-103	ボルト	R526-17-103	2	
17-121B	マグネット	F401-17-121	1	
19-310	トランスミッションケース	BV56-19-310	1	- 930719
				FD3S -118165
		BV56-19-310A	1	930719 -
				FD3S 118165-
19-331	ヘッドスタッドプラグ	0338-19-331A	3	
		BV11-19-331	1	
19-347	サーボスプリングリテーナー	BV11-19-347	1	
19-361	バンドストラット	BV11-19-361	1	
19-363	ピストンリターンスプリング	BV11-19-363	1	
		BV65-19-363	1	
19-363A	ピストンリターンスプリング	BV11-19-3F3	1	
19-381	バンドサーボピストン	BV11-19-381	1	
19-381A	バンドサーボピストン	BV65-21-321	1	
19-384	ピストンシール	BV11-19-384	1	
19-385	ピストンシール	BV11-19-385	1	
19-386	ピストンステム	BV11-19-386	1	
19-388	プレーンワッシャー	BV11-19-388	1	
19-389	ナット	BV11-19-389	1	
19-391	サーボリテーナー	BV11-19-391	1	
19-395	O'リング	0338-19-395	1	
19-396A	ガスケット	BV11-19-3J4	1	
19-397	ボルト	BV11-19-397	4	
19-397A	ボルト	0338-19-397A	1	
19-3C2	プラグ	BV11-19-3C2	2	
19-3C3	プラグ	BV11-19-3C3	1	
19-3C7	バッフルプレート	BV11-19-3C7	1	
19-3C8	バッフルプレートボルト	BV11-19-3C8	1	
19-3F4	ピストンリターンスプリング	BV11-19-3F4	1	
19-403	ピストンステムロアースナップリング	BV11-19-403	1	
		BV35-19-403	1	
19-404	ピストンステムUPスナップリング	BV11-19-404	1	
19-405	ピン	BV11-19-405	1	
19-406	PステムUPスプリングリテーナー	BV11-19-406	1	
19-437	マニュアルシャフトレバーシール	BV11-19-437	1	
19-442K	オイルシール	BV65-19-437	1	
19-475	O'リングシール	BV11-19-475	3	
19-476A	O'リング	BV11-19-476	2	
19-688	ガバナーガスケット	BV56-19-688	1	
19-710	エクステンションハウジング	BV65-19-710	1	
19-735	エクステンションガスケット	BV35-19-735	1	- 921115
				FD3S -115647
		BV60-19-735	1	921115 -
				FD3S 115647-
19-737	ボルト	BV12-19-737	3	
		BV40-19-737	5	
19-739	プレーンワッシャー	0338-19-739	10	
19-7A1	ボルト	BV11-19-7A3	7	
19-833	コントロールバルブボルト	BV11-19-833	13	
		BV56-19-833	2	
19-835	オイルパンガスケット	BV56-19-835	1	- 921115
				FD3S -115647
		BV60-19-835	1	921115 -
				FD3S 115647-
19-836	オイルパン	BV65-19-836	1	
19-837	オイルパンボルト	0338-19-837	18	
19-870	オイルレベルチューブ	BV65-19-870	1	
19-870J	O'リング	99541-01601	1	
19-880	オイルレベルゲージ	BV45-19-880	1	
19-890	UPオイルフィルターチューブ	BV65-19-890	1	
21-032	UPアキュム2ND'O'リング	BV11-21-032	2	
21-033	アキュームレーター'O'リング	BV11-21-033	1	
21-035	アキュームレーター'O'リング	BV11-21-035	1	
21-0J4	ハーネスクリップ	BV11-21-J04	1	
21-2K1	ソレノイドバルブコネクター	BV65-21-2K1	1	
21-391	サーボリテーナー	BV65-21-391	1	
21-3B1	アキュームレーターピストン	BV11-21-3B1	1	
		BV65-21-3B1	1	
21-3B2	アキュームレーターピストン	BV11-21-3B2	1	
21-3B3	アキュームレーターピストン	BV11-21-3B3	1	
21-3B6	アキュームレータースプリング	BV11-21-3B6	1	
21-3B7	アキュームレータースプリング	BV45-21-3B7	1	
21-3B9	ピストンリターンスプリング	BV11-21-3B9	1	
21-3C1	アキュームレット	BV40-21-3C1	1	
II型				
10-460J	O'リング	99541-01201	1	
17-103	ボルト	R526-17-103	2	
17-121B	マグネット	F401-17-121	1	
19-310	トランスミッションケース	BV56-19-310A	1	
19-331	ヘッドスタッドプラグ	0338-19-331A	3	イラスト NO.2
		BV11-19-331	1	イラスト NO.1
19-347	サーボスプリングリテーナー	BV11-19-347	1	
19-361	バンドストラット	BV11-19-361	1	
19-363	ピストンリターンスプリング	BV11-19-363	1	イラスト NO.1
		BV65-19-363	1	イラスト NO.2
19-363A	ピストンリターンスプリング	BV11-19-3F3	1	
19-381	バンドサーボピストン	BV11-19-381	1	
19-381A	バンドサーボピストン	BV65-21-321	1	
19-384	ピストンシール	BV11-19-384	1	
19-385	ピストンシール	BV11-19-385	1	
19-386	ピストンステム	BV11-19-386	1	
19-388	プレーンワッシャー	BV11-19-388	1	
19-389	ナット	BV11-19-389	1	
19-391	サーボリテーナー	BV11-19-391	1	
19-395	O'リング	0338-19-395	1	
19-396A	ガスケット	BV11-19-3J4	1	
19-397	ボルト	BV11-19-397	4	
19-397A	ボルト	0338-19-397	1	
19-3C2	プラグ	BV11-19-3C2	2	
19-3C3	プラグ	BV11-19-3C3	1	
19-3C7	バッフルプレート	BV11-19-3C7	1	
19-3C8	バッフルプレートボルト	BV11-19-3C8	1	
19-3F4	ピストンリターンスプリング	BV11-19-3F4	1	
19-403	ピストンステムロアースナップリング	BV11-19-403	1	イラスト NO.1
		BV35-19-403	1	イラスト NO.2
19-404	ピストンステムUPスナップリング	BV11-19-404	1	
19-405	ピン	BV11-19-405	1	
19-406	PステムUPスプリングリテーナー	BV11-19-406	1	
19-437	マニュアルシャフトレバーシール	BV11-19-437	1	
19-442K	オイルシール	BV65-19-437	1	
19-475	O'リングシール	BV11-19-475	3	
19-476A	O'リング	BV11-19-476	2	
19-688	ガバナーガスケット	BV56-19-688	1	
19-710	エクステンションハウジング	BV65-19-710	1	
19-735	エクステンションガスケット	BV60-19-735	1	
19-737	ボルト	BV12-19-737	3	イラスト NO.1
		BV40-19-737	5	イラスト NO.2
19-739	プレーンワッシャー	0338-19-739	10	
19-833	コントロールバルブボルト	BV11-19-833	13	イラスト NO.1
		BV56-19-833	2	イラスト NO.2
19-835	オイルパンガスケット	BV60-19-835	1	
19-836	オイルパン	BV65-19-836	1	
19-837	オイルパンボルト	0338-19-837	18	
19-870	オイルレベルチューブ	BV65-19-870	1	
19-870J	O'リング	99541-01601	1	
19-880	オイルレベルゲージ	BV45-19-880	1	
19-890	UPオイルフィルターチューブ	BV65-19-890	1	
21-032	UPアキュム2ND'O'リング	BV11-21-032	2	
21-033	アキュームレーター'O'リング	BV11-21-033	1	
21-035	アキュームレーター'O'リング	BV11-21-035	1	
21-2K1	ソレノイドバルブコネクター	BV65-21-2K1	1	
21-391	サーボリテーナー	BV65-21-391	1	
21-3B1	アキュームレーターピストン	BV11-21-3B1	1	イラスト NO.1
		BV65-21-3B1	1	イラスト NO.2
21-3B2	アキュームレーターピストン	BV11-21-3B2	1	
21-3B3	アキュームレーターピストン	BV11-21-3B3	1	
21-3B6	アキュームレータースプリング	BV11-21-3B6	1	
21-3B7	アキュームレータースプリング	BV45-21-3B7	1	
21-3B9	ピストンリターンスプリング	BV11-21-3B9	1	
21-3C1	アキュームレット	BV40-21-3C1	1	
III型				
10-460J	O'リング	99541-01201	1	
17-103	ボルト	R526-17-103	2	
17-121B	マグネット	F401-17-121	1	
19-310	トランスミッションケース	BV56-19-310A	1	
19-331	ヘッドスタッドプラグ	0338-19-331A	3	イラスト NO.2
		BV65-19-930B	1	971002 -
				FD3S 420016-
19-933	オイルホース	BV65-19-933A	1	イラスト NO.1
		FU9E-19-933	2	イラスト NO.2
19-934	オイルホース	BV66-19-934	1	
19-940	パイプブラケット	BV65-19-940	1	
19-950	オイルパイプ	BV65-19-950A	2	AN (BV65-19-950B)
				-980201
				FD3S -420852
		BV65-19-950B	2	980201 -
				FD3S 420852-
19-968	スタッド	BV65-19-968	1	
19-981	ブラケット	BV65-19-981A	1	
19-9A0	オイルポンプオイルパイプ	BV65-19-9A0	1	
19-9C0	オイルパイプ	BV65-19-9C0	1	AN (BV65-19-9C0A)
				-980201
				FD3S -420852
		BV65-19-9C0A	1	980201 -
				FD3S 420852-
19-9D3	オイルホース	FU31-19-9D3A	2	
19-9E0	オイルホース	BV65-19-9E0	1	
19-9F0	オイルクーラー	BV65-19-9F0A	1	AN (BV65-19-9F0B)
				-980201
				FD3S -420852
		BV65-19-9F0B	1	980201 -
				FD3S 420852-
20-318A	ボルト	BU27-19-838	1	
20-810B	クリップ	E5D5-20-810	1	
21-031A	O'リング	BV11-21-031	1	
21-2A1	リングスプリング	BV11-21-2A1	2	
21-2A2	サイドシール	BV11-21-2A2	2	
21-2A3	フランジシール	BV11-21-2A3	1	
21-677	O'リング	BV01-21-677	1	
56-176	ジャッキハンドルホルダー	FB01-56-176	1	
56-81X	ダクトパネルファスナー	FB01-56-81X	3	
66-367	クリップ	GA98-66-367A	1	
V,VI型				
13-363N	マウンティングラバー	NF01-13-363	3	
13-364A	スペーサー	NF01-13-364	3	
14-702	ガスケット	N3A1-14-702	2	
14-770	オイルクーラーブラケット	N3A2-14-770B	1	
14-780	オイルクーラーブラケット	N3A2-14-780B	1	
17-530	エアーブリーザー	0884-17-530	1	
19-020	ドライブプレート	BV40-19-020	1	
19-025	バッキングプレート	0842-19-025	1	
19-027A	アンダーカバー	BV65-19-027	1	
19-064	ボルト	3649-19-064A	4	
19-090A	オートマチックトランスミッションCPT.	BV67-19-090E	1	
		BV67-19-090 94	1	リビルド部品 (BV67-19-090E)
19-100A	トルクコンバーター	BV65-19-100B	1	
19-211	コンバーターハウジング	BV65-19-210	1	
19-215	オイルポンプガスケット	BV60-19-221	1	
19-216	ボルト	BT40-19-216	10	
19-220	オイルポンプ	BV56-19-220A	1	
19-240	オイルポンプカバー	BV56-19-240A	1	
19-241	オイルシール	BV35-19-241	1	
19-247	スプリング	BV11-19-247	1	
19-255	ボルト	BV11-19-255	8	
19-256	シールリング	BV11-19-256	2	
19-256A	シールリング	BV11-19-242	1	
19-257	シールリング	BV11-19-257	2	
19-2D1	スラストワッシャー	BV11-19-2D2	1	T=0.9MM
		BV11-19-2D3	1	T=1.1MM
		BV11-19-2D4	1	T=1.3MM
		BV11-19-2D5	1	T=1.5MM
		BV11-19-2D6	1	T=1.7MM
		BV11-19-2D7	1	T=1.9MM
19-678	インプットシャフト	BV65-21-678	1	
19-701A	リングシール	BV11-19-701	1	
19-704	リテーナー	BV11-19-704	1	
19-726	ローラーピボット	BV11-19-726	2	
19-920	オイルパイプ	BV65-19-920B	1	
19-930	オイルパイプ	BV65-19-930B	1	
19-933	オイルホース	BV65-19-933A	1	イラスト NO.1
		FU9E-19-933	2	イラスト NO.2
19-934	オイルホース	BV66-19-934	1	
19-940	パイプブラケット	BV65-19-940	1	
19-950	オイルパイプ	BV65-19-950B	2	
19-968	スタッド	BV65-19-968	1	
19-981	ブラケット	BV65-19-981A	1	
19-9A0	オイルポンプオイルパイプ	BV65-19-9A0	1	
19-9C0	オイルパイプ	BV65-19-9C0A	1	
19-9D3	オイルホース	FU31-19-9D3A	2	
19-9E0	オイルホース	BV65-19-9E0	1	
19-9F0	オイルクーラー	BV65-19-9F0B	1	
20-318A	ボルト	BU27-19-838	1	
20-810B	クリップ	E5D5-20-810	1	
21-031A	O'リング	BV11-21-031	1	
21-2A1	リングスプリング	BV11-21-2A1	2	
21-2A2	サイドシール	BV11-21-2A2	2	
21-2A3	フランジシール	BV11-21-2A3	1	
21-677	O'リング	BV01-21-677	1	
56-176	ジャッキハンドルホルダー	FB01-56-176	1	
66-367	クリップ	GA98-66-367A	1	

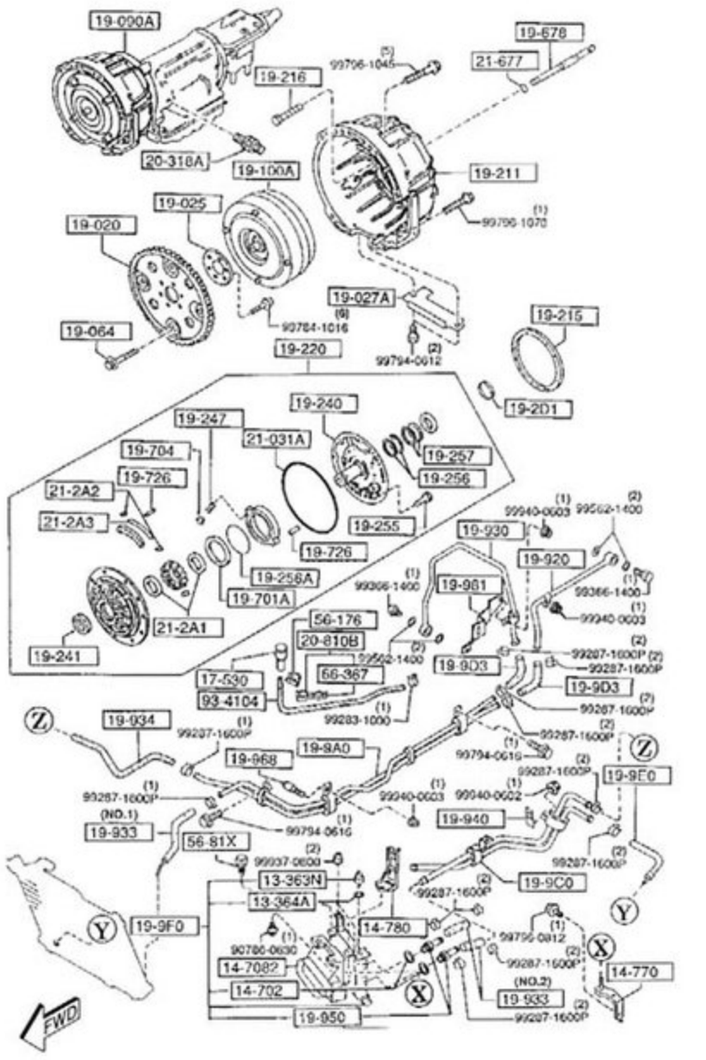

○III型

19-7A1	ﾎﾞﾙﾄ	BV11-19-7A3	7	
19-832	ｺﾝﾄﾛｰﾙﾊﾞﾙﾌﾞ ﾎﾞﾙﾄ	BV11-19-833	13	
19-833	ｺﾝﾄﾛｰﾙﾊﾞﾙﾌﾞ ﾎﾞﾙﾄ	BV56-19-833	2	
19-835	ｵｲﾙﾊﾟﾝ ｶﾞｽｹｯﾄ	BV60-19-835	1	
19-836	ｵｲﾙ ﾊﾟﾝ	BV65-19-836	1	
19-837	ｵｲﾙﾊﾟﾝ ﾎﾞﾙﾄ	0338-19-837	18	
19-838	ﾎﾞﾙﾄ	BV11-19-429	3	
19-870	ｵｲﾙﾚﾍﾞﾙ ﾁｭｰﾌﾞ	BV65-19-870	1	
19-870J	O'ﾘﾝｸﾞ	99541-01601	1	
19-880	ｵｲﾙﾚﾍﾞﾙ ｹﾞｰｼﾞ	BV45-19-880	1	
19-890	UP ｵｲﾙ ﾌｨﾙﾀｰ ﾁｭｰﾌﾞ	BV65-19-890	1	
20-451	ｸﾘｯﾌﾟ	B612-20-468	1	
21-032	UP ｱｷｭｰﾑ 2ND 'O'ﾘﾝｸﾞ	BV11-21-032	2	
21-033	ｱｷｭｰﾑﾚｰﾀｰ 'O'ﾘﾝｸﾞ	BV11-21-033	1	
21-035	ｱｷｭｰﾑﾚｰﾀｰ 'O'ﾘﾝｸﾞ	BV11-21-035	1	
21-2K1	ｿﾚﾉｲﾄﾞ ﾊﾞﾙﾌﾞ ｺﾈｸﾀｰ	BV65-21-2K1	1	
21-391	ｻｰﾎﾞｰ ﾘﾃｰﾅｰ	BV65-21-391	1	
21-3B1	ｱｷｭｰﾑﾚｰﾀｰ ﾋﾟｽﾄﾝ	BV40-21-3B1	1	
21-3B2	ｱｷｭｰﾑﾚｰﾀｰ ﾋﾟｽﾄﾝ	BV11-21-3B2	1	
21-3B3	ｱｷｭｰﾑﾚｰﾀｰ ﾋﾟｽﾄﾝ	BV11-21-3B3	1	
21-3B4	ｱｷｭｰﾑﾚｰﾀｰ ﾋﾟｽﾄﾝ	BV65-21-3B1	1	
21-3B6	ｱｷｭｰﾑﾚｰﾀｰ ｽﾌﾟﾘﾝｸﾞ	BV11-21-3B6	1	
21-3B7	ｱｷｭｰﾑﾚｰﾀｰ ｽﾌﾟﾘﾝｸﾞ	BV45-21-3B7	1	
21-3B9	ﾋﾟｽﾄﾝ ﾘﾀｰﾝ ｽﾌﾟﾘﾝｸ	BV11-21-3B9	1	
21-3C1	ｱｷｭｰﾑ ﾚｯﾄ	BV40-21-3C1	1	
21-571B	ﾀｰﾋﾞﾝ ｾﾝｻｰ	BV65-21-5H1	1	
21-5C0	ﾌﾟﾘｰｻﾞｰ	BV71-21-5C1	1	
21-5H2	ﾚｷﾞｭﾚｰｼｮﾝ ｾﾝｻｰ	BV65-21-5H2	1	

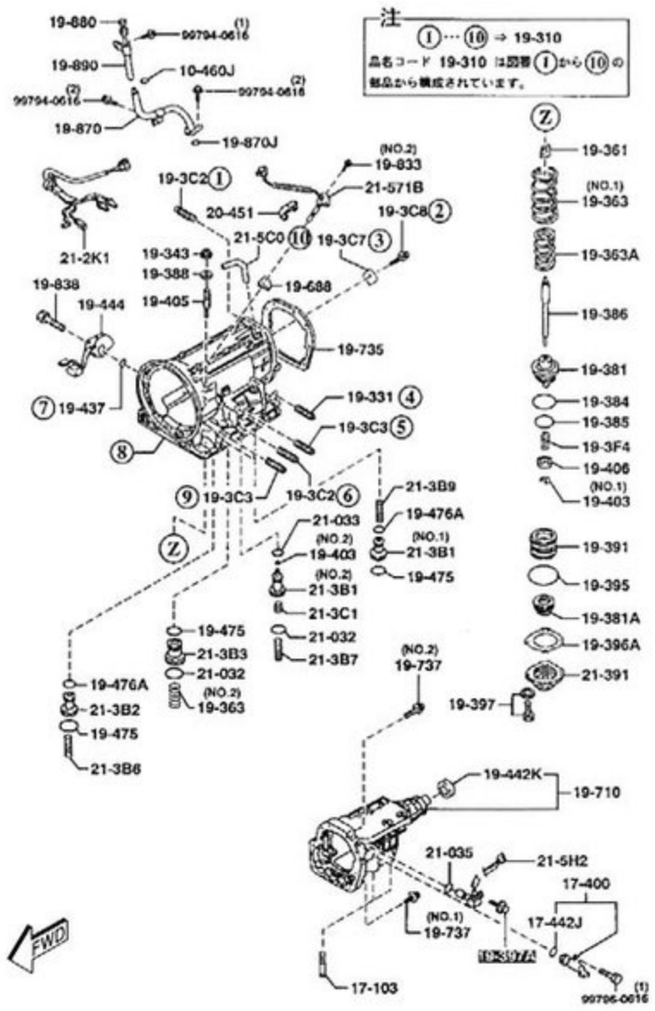

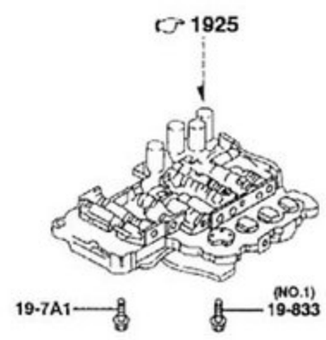

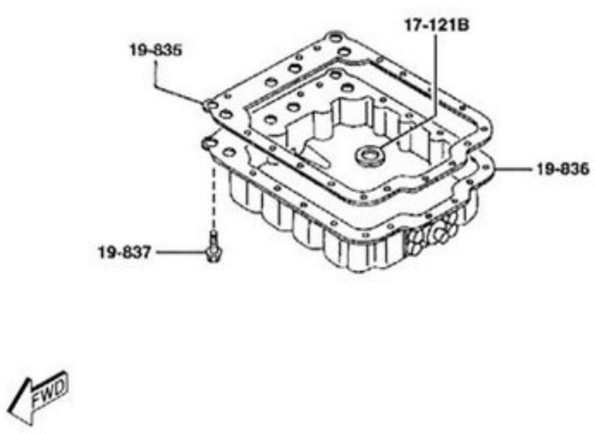

OV型

ATコントロールバルブ 1925

品名コード	品名	部品番号	員数	適用記述
I型				
19-255	ﾎﾞﾙﾄ	BV50-19-255	1	
19-310K	ｽﾁｰﾙ ﾎﾞｰﾙ	99611-1750	2	
19-669	ｶﾞﾊﾞﾅｰ ﾌｨﾙﾀｰ	BV11-19-669	1	ｲﾗｽﾄ NO.1
		BV50-19-669	1	ｲﾗｽﾄ NO.2
19-750	ｺﾝﾄﾛｰﾙ ﾊﾞﾙﾌﾞ	BV65-19-750	1	- 920401
				FD3S -106810
		BV65-19-750A	1	920401 -
				FD3S 106810-
19-768	ﾏﾆｭｱﾙ ﾊﾞﾙﾌﾞ	BV11-19-768	1	
19-772A	ｱｷｭｰﾑﾚｰﾀｰ ｽﾘｰﾌﾞ	BV11-19-772	1	
				FD3S 407068-
19-739	ﾌﾟﾚｰﾝ ﾜｯｼｬｰ	0338-19-739	10	- 970707
				FD3S -407068
19-7A1	ﾎﾞﾙﾄ	BV11-19-7A3	7	
19-833	ｺﾝﾄﾛｰﾙﾊﾞﾙﾌﾞ ﾎﾞﾙﾄ	BV11-19-833	13	ｲﾗｽﾄ NO.1
		BV56-19-833	2	ｲﾗｽﾄ NO.2
19-835	ｵｲﾙﾊﾟﾝ ｶﾞｽｹｯﾄ	BV60-19-835	1	
19-836	ｵｲﾙ ﾊﾟﾝ	BV65-19-836	1	
19-837	ｵｲﾙﾊﾟﾝ ﾎﾞﾙﾄ	0338-19-837	18	
19-838	ﾎﾞﾙﾄ	BV11-19-429	1	
19-870	ｵｲﾙﾚﾍﾞﾙ ﾁｭｰﾌﾞ	BV65-19-870	1	
19-870J	O'ﾘﾝｸﾞ	99541-01601	1	
19-880	ｵｲﾙﾚﾍﾞﾙ ｹﾞｰｼﾞ	BV45-19-880	1	
19-890	UP ｵｲﾙ ﾌｨﾙﾀｰ ﾁｭｰﾌﾞ	BV65-19-890	1	
20-451	ｸﾘｯﾌﾟ	B612-20-468	1	
21-032	UP ｱｷｭｰﾑ 2ND 'O'ﾘﾝｸﾞ	BV11-21-032	2	
21-033	ｱｷｭｰﾑﾚｰﾀｰ 'O'ﾘﾝｸﾞ	BV11-21-033	1	
21-035	ｱｷｭｰﾑﾚｰﾀｰ 'O'ﾘﾝｸﾞ	BV11-21-035	1	
21-2K1	ｿﾚﾉｲﾄﾞ ﾊﾞﾙﾌﾞ ｺﾈｸﾀｰ	BV65-21-2K1	1	
21-391	ｻｰﾎﾞｰ ﾘﾃｰﾅｰ	BV65-21-391	1	
21-3B1	ｱｷｭｰﾑﾚｰﾀｰ ﾋﾟｽﾄﾝ	BV40-21-3B1	1	ｲﾗｽﾄ NO.1
		BV65-21-3B1	1	ｲﾗｽﾄ NO.2
21-3B2	ｱｷｭｰﾑﾚｰﾀｰ ﾋﾟｽﾄﾝ	BV11-21-3B2	1	
21-3B3	ｱｷｭｰﾑﾚｰﾀｰ ﾋﾟｽﾄﾝ	BV11-21-3B3	1	
21-3B6	ｱｷｭｰﾑﾚｰﾀｰ ｽﾌﾟﾘﾝｸﾞ	BV11-21-3B6	1	
21-3B7	ｱｷｭｰﾑﾚｰﾀｰ ｽﾌﾟﾘﾝｸﾞ	BV45-21-3B7	1	
21-3B9	ﾋﾟｽﾄﾝ ﾘﾀｰﾝ ｽﾌﾟﾘﾝｸ	BV11-21-3B9	1	
21-3C1	ｱｷｭｰﾑ ﾚｯﾄ	BV40-21-3C1	1	
21-571B	ﾀｰﾋﾞﾝ ｾﾝｻｰ	BV65-21-5H1	1	
21-5C0	ﾌﾟﾘｰｻﾞｰ	BV71-21-5C1	1	
21-5H2	ﾚｷﾞｭﾚｰｼｮﾝ ｾﾝｻｰ	BV65-21-5H2	1	
VI型				
10-460J	O'ﾘﾝｸﾞ	99541-01201	1	
17-103	ﾎﾞﾙﾄ	R526-17-103	2	
17-121B	ﾏｸﾞﾈｯﾄ	BW01-17-121	1	020601 -
				FD3S 605206-
		F401-17-121	1	- 020601
				FD3S -605206
17-400	ﾄﾞﾘﾌﾟﾝｷﾞﾔｰ ｾｯﾄ	BV65-17-400	1	
17-442J	O'ﾘﾝｸﾞ	1011-17-443	1	
19-310	ﾄﾗﾝｽﾐｯｼｮﾝ ｹｰｽ	BV56-19-310A	1	
19-331	ﾍｯﾄﾞ ｽﾀｱ ﾌﾟﾗｸﾞ	BV11-19-331	1	
19-343	ﾅｯﾄ	BV71-19-343	1	
19-361	ﾊﾞﾝﾄﾞ ｽﾄﾗｯﾄ	BV11-19-361	1	
19-363	ﾋﾟｽﾄﾝﾘﾀｰﾝ ｽﾌﾟﾘﾝｸﾞ	BV11-19-363	1	ｲﾗｽﾄ NO.1
		BV65-19-363	1	ｲﾗｽﾄ NO.2
19-363A	ﾋﾟｽﾄﾝ ﾘﾀｰﾝ ｽﾌﾟﾘﾝｸﾞ	BV11-19-3F3	1	
19-381	ﾊﾞﾝﾄﾞｻｰﾎﾞ ﾋﾟｽﾄﾝ	BV12-19-381	1	
19-381A	ﾊﾞﾝﾄﾞ ｻｰﾎﾞ ﾋﾟｽﾄﾝ	BV65-21-321	1	
19-384	ﾋﾟｽﾄﾝ ｼｰﾙ	BV11-19-384	1	
19-385	ﾋﾟｽﾄﾝ ｼｰﾙ	BV11-19-385	1	
19-386	ﾋﾟｽﾄﾝ ｽﾃﾑ	BV45-19-386	1	
19-388	ﾌﾟﾚｰﾝ ﾜｯｼｬｰ	FX01-19-388	1	
19-391	ｻｰﾎﾞ ﾘﾃｰﾅｰ	BV11-19-391	1	
19-395	O'ﾘﾝｸﾞ	0338-19-395	1	
19-396A	ｶﾞｽｹｯﾄ	BV11-19-3J4	1	
19-397	ﾎﾞﾙﾄ	BV71-19-397	4	
19-397A	ﾎﾞﾙﾄ	0338-19-397	1	
19-3C2	ﾌﾟﾗｸﾞ	BV11-19-3C2	2	
19-3C3	ﾌﾟﾗｸﾞ	BV11-19-3C3	4	
19-3C7	ﾊﾞｯﾌﾌﾙ ﾌﾟﾚｰﾄ	BV11-19-3C7	1	
19-3C8	ﾊﾞｯﾌﾌﾙ ﾌﾟﾚｰﾄ ﾎﾞﾙﾄ	BV11-19-3C8	1	
19-3F4	ﾋﾟｽﾄﾝ ﾘﾀｰﾝ ｽﾌﾟﾘﾝｸﾞ	BV11-19-3F4	1	
19-403	ﾋﾟｽﾄﾝｽﾃﾑﾛｱｰ ｽﾅｯﾌﾟﾘﾝｸﾞ	BV11-19-403	1	ｲﾗｽﾄ NO.1
		BV35-19-403	1	ｲﾗｽﾄ NO.2
19-405	ﾋﾟﾝ	BV80-19-405	1	
19-406	Pｽﾃﾑ UP ｽﾌﾟﾘﾝｸﾞ ﾘﾃｰﾅｰ	BV11-19-406	1	
19-437	ﾏﾆｭｱﾙ ｼｬﾌﾄ ﾚﾊﾞｰ ｼｰﾙ	BV11-19-437	1	
19-442K	ｵｲﾙｼｰﾙ	BV65-19-437	1	
19-444	ｲﾝﾋﾋﾞﾀｰ ｽｲｯﾁ	BV65-19-444A	1	
19-475	O'ﾘﾝｸﾞ ｼｰﾙ	BV11-19-475	3	
19-476A	O'ﾘﾝｸﾞ	BV11-19-476	2	
19-688	ｶﾞﾊﾞﾅｰ ｶﾞｽｹｯﾄ	BV56-19-688	1	
19-710	ｴｸｽﾃﾝｼｮﾝ ﾊｳｼﾞﾝｸﾞ	BV65-19-710	1	
19-735	ｴｸｽﾃﾝｼｮﾝ ｶﾞｽｹｯﾄ	BV71-19-735	1	
19-737	ﾎﾞﾙﾄ	BV36-19-737	3	
19-737A	ﾎﾞﾙﾄ	BV50-19-737	7	
		BV11-19-331	1	ｲﾗｽﾄ NO.1
19-347	ｻｰﾎﾞ ｽﾌﾟﾘﾝｸﾞ ﾘﾃｰﾅｰ	BV11-19-347	1	- 950201
				FD3S -301905
19-361	ﾊﾞﾝﾄﾞ ｽﾄﾗｯﾄ	BV11-19-361	1	
19-363	ﾋﾟｽﾄﾝﾘﾀｰﾝ ｽﾌﾟﾘﾝｸﾞ	BV11-19-363	1	ｲﾗｽﾄ NO.1
		BV65-19-363	1	ｲﾗｽﾄ NO.2
19-363A	ﾋﾟｽﾄﾝ ﾘﾀｰﾝ ｽﾌﾟﾘﾝｸﾞ	BV11-19-3F3	1	
19-381	ﾊﾞﾝﾄﾞｻｰﾎﾞ ﾋﾟｽﾄﾝ	BV11-19-381	1	- 950201
				FD3S -301905
		BV12-19-381	1	950201 -
				FD3S 301905-
19-381A	ﾊﾞﾝﾄﾞ ｻｰﾎﾞ ﾋﾟｽﾄﾝ	BV65-21-321	1	
19-384	ﾋﾟｽﾄﾝ ｼｰﾙ	BV11-19-384	1	
19-385	ﾋﾟｽﾄﾝ ｼｰﾙ	BV11-19-385	1	
19-386	ﾋﾟｽﾄﾝ ｽﾃﾑ	BV11-19-386	1	- 950201
				FD3S -301905
		BV45-19-386	1	950201 -
				FD3S 301905-
19-388	ﾌﾟﾚｰﾝ ﾜｯｼｬｰ	BV11-19-388	1	- 940801
				FD3S -300211
		BV45-19-388	1	950201 -
				FD3S 301905-
19-389	ﾅｯﾄ	BV11-19-389	1	- 940801
				FD3S -300211
		BV12-19-389	1	940801 -
				FD3S 300211-
19-391	ｻｰﾎﾞ ﾘﾃｰﾅｰ	BV11-19-391	1	
19-395	O'ﾘﾝｸﾞ	0338-19-395	1	
19-396A	ｶﾞｽｹｯﾄ	BV11-19-3J4	1	
19-397	ﾎﾞﾙﾄ	BV11-19-397	4	
19-397A	ﾎﾞﾙﾄ	0338-19-397	1	
19-3C2	ﾌﾟﾗｸﾞ	BV11-19-3C2	2	
19-3C3	ﾌﾟﾗｸﾞ	BV11-19-3C3	1	
19-3C7	ﾊﾞｯﾌﾌﾙ ﾌﾟﾚｰﾄ	BV11-19-3C7	1	
19-3C8	ﾊﾞｯﾌﾌﾙ ﾌﾟﾚｰﾄ ﾎﾞﾙﾄ	BV11-19-3C8	1	
19-3F4	ﾋﾟｽﾄﾝ ﾘﾀｰﾝ ｽﾌﾟﾘﾝｸﾞ	BV11-19-3F4	1	
19-403	ﾋﾟｽﾄﾝｽﾃﾑﾛｱｰ ｽﾅｯﾌﾟﾘﾝｸﾞ	BV11-19-403	1	ｲﾗｽﾄ NO.1
		BV35-19-403	1	ｲﾗｽﾄ NO.2
19-405	ﾋﾟﾝ	BV11-19-405	1	- 970707
				FD3S -407068
		BV80-19-405	1	970707 -
				FD3S 407068-
19-406	Pｽﾃﾑ UP ｽﾌﾟﾘﾝｸﾞ ﾘﾃｰﾅｰ	BV11-19-406	1	
19-437	ﾏﾆｭｱﾙ ｼｬﾌﾄ ﾚﾊﾞｰ ｼｰﾙ	BV11-19-437	1	
19-442K	ｵｲﾙｼｰﾙ	BV65-19-437	1	
19-444	ｲﾝﾋﾋﾞﾀｰ ｽｲｯﾁ	BV65-19-444A	1	
19-475	O'ﾘﾝｸﾞ ｼｰﾙ	BV11-19-475	3	
19-476A	O'ﾘﾝｸﾞ	BV11-19-476	2	
19-688	ｶﾞﾊﾞﾅｰ ｶﾞｽｹｯﾄ	BV56-19-688	1	
19-710	ｴｸｽﾃﾝｼｮﾝ ﾊｳｼﾞﾝｸﾞ	BV65-19-710	1	
19-735	ｴｸｽﾃﾝｼｮﾝ ｶﾞｽｹｯﾄ	BV60-19-735	1	- 970707
				FD3S -407068
		BV71-19-735	1	970707 -
				FD3S 407068-
19-737	ﾎﾞﾙﾄ	BV12-19-737	3	ｲﾗｽﾄ NO.1
				- 970707
				FD3S -407068
		BV36-19-737	3	ｲﾗｽﾄ NO.1
				970707 -
				FD3S 407068-
		BV40-19-737	5	AN (BV50-19-737)
				ｲﾗｽﾄ NO.2
				- 970201
				FD3S -404982
		BV40-19-737	7	AN (BV50-19-737)
				ｲﾗｽﾄ NO.2
				970201 - 970707
				FD3S 404982-407068
		BV50-19-737	7	ｲﾗｽﾄ NO.2
				970707 -

19-310K	ｽﾁｰﾙ ﾎﾞｰﾙ	99611-1750		
19-669	ｶﾞﾊﾞﾅｰ ﾌｨﾙﾀｰ	BV11-19-669	1	ｲﾗｽﾄ NO.1
		BV50-19-669	1	ｲﾗｽﾄ NO.2
19-750	ｺﾝﾄﾛｰﾙ ﾊﾞﾙﾌﾞ	BV65-19-750A	1	A (BV65-19-750B)
				- 960120
				FD3S -400323
		BV67-19-750	1	A (BV67-19-750A)
				960120 - 970201
				FD3S 400323-404982
		BV67-19-750A	1	A (BV67-19-750B)
				970201 - 970401
				FD3S 404982-406299
		BV67-19-750B	1	970401 -
				FD3S 406299-
19-768	ﾏﾆｭｱﾙ ﾊﾞﾙﾌﾞ	BV11-19-768	1	
19-772A	ｱｷｭｰﾑﾚｰﾀｰ ｽﾘｰﾌﾞ	BV11-19-772	1	
19-773A	ｱｷｭｰﾑﾚｰﾀｰ ﾊﾞﾙﾌﾞ	BV11-19-773	1	
19-774	ﾚｷﾞｭﾚｰﾀｰ ﾌﾟﾗｸﾞ	BV45-19-774	1	
19-776	ｽﾌﾟﾘﾝｸﾞ ｼｰﾄ	BV11-19-776	1	
19-791	ﾓﾃﾞｨﾌｧｲﾔｰ ﾊﾞﾙﾌﾞ	BV11-19-791	1	
19-7A1	ﾎﾞﾙﾄ	BV11-19-7A1	2	
19-805	ｾﾊﾟﾚｰﾀｰ ﾌﾟﾚｰﾄ	BV56-19-805	1	
19-808	ｽﾌﾟﾘﾝｸﾞ	0338-19-808	1	
19-810	ﾛｱｰｺﾝﾄ.ﾊﾞﾙﾌﾞ ﾎﾞﾃﾞｰ	BV40-19-810	1	
19-815	ｵｲﾙ ｽﾄﾚｰﾅｰ	BV65-19-815	1	A (BV65-19-815A)
				- 970401
				FD3S -406299
		BV65-19-815A	1	970401 -
				FD3S 406299-
19-818	ﾎﾞﾙﾄ	BV11-19-818	2	
19-819	ﾅｯﾄ	BV11-19-819	4	
19-831	ｺﾝﾄﾛｰﾙﾊﾞﾙﾌﾞ ﾎﾞﾙﾄ	BV11-19-831	1	
19-832	ｺﾝﾄﾛｰﾙﾊﾞﾙﾌﾞ ﾎﾞﾙﾄ	BV50-19-832	1	
19-833	ｺﾝﾄﾛｰﾙﾊﾞﾙﾌﾞ ﾎﾞﾙﾄ	BV11-19-833	16	
19-837A	ｺﾝﾄﾛｰﾙ ﾊﾞﾙﾌﾞ ﾎﾞﾙﾄ	BV11-19-837	9	
19-849	ﾎﾞﾙﾄ	BV11-19-849	2	
19-853	ﾜｯｼｬｰ	BV11-19-853	6	
19-8B1	ｵﾘﾌｨｽ ﾁｪｯｸ ﾊﾞﾙﾌﾞ	BV30-19-8B1	1	- 970201
				FD3S -404982
		BV67-19-8B1	1	970201 -
				FD3S 404982-
21-037	O' ﾘﾝｸﾞ	BV11-21-037	1	
21-092	ﾁｭｰﾌﾞ ﾌﾞﾗｹｯﾄ	BV11-21-092	1	
21-093	ﾁｭｰﾌﾞ ﾌﾞﾗｹｯﾄ	BV12-21-093	1	
21-095	ﾌﾞﾗｹｯﾄ	BV11-21-095	1	ｲﾗｽﾄ NO.1
		BV56-21-095	1	ｲﾗｽﾄ NO.2
21-096	ﾁｭｰﾌﾞ ﾌﾞﾗｹｯﾄ	BV11-21-096	1	
21-0J1	ﾊｰﾈｽ ｸﾘｯﾌﾟ	BV50-21-0J1	1	
21-0J2	ﾊｰﾈｽ ｸﾘｯﾌﾟ	BV45-19-0J2	1	
21-0J3	ﾊｰﾈｽ ｸﾘｯﾌﾟ	BV11-21-J03	1	
21-0J4	ﾊｰﾈｽ ｸﾘｯﾌﾟ	BV11-21-J04	1	
21-0J5	ﾊｰﾈｽ ｸﾘｯﾌﾟ	BV11-21-0J5	1	
21-0J7	ﾁｭｰﾌﾞ ﾌﾞﾗｹｯﾄ	BV11-21-0J7A	1	
21-0J8	ﾁｭｰﾌﾞ ﾌﾞﾗｹｯﾄ	BV11-21-0J8	1	
21-119	UPｺﾝﾄﾛｰﾙ ﾎﾞﾃﾞｰ	BV40-21-119	1	
21-121	ﾊﾞﾙﾌﾞ	BV11-21-121	1	
21-121A	ﾊﾞﾙﾌﾞ ｽﾌﾟﾘﾝｸﾞ	BV45-21-121	1	
21-125	ﾌﾟﾗｸﾞ ﾚｷﾞｭﾚｰﾀｰ ｽﾘｰﾌﾞ	BV11-21-125	1	
21-148	ｺﾝﾊﾞｰﾀｰ ﾘﾘｰﾌ ﾊﾞﾙﾌﾞ	BV11-21-148	1	
21-149	ｽﾄｯﾊﾟｰ ﾌﾟﾗｸﾞ	BV11-21-149	1	
21-1B5	ﾊﾞﾙﾌﾞ ｽﾌﾟﾘﾝｸﾞ	BV12-21-1B5	1	
21-1B7	ﾊﾞﾙﾌﾞ ｽﾌﾟﾘﾝｸﾞ	BV11-21-1B7	2	
21-1B9	ﾊﾞﾙﾌﾞ ｽﾌﾟﾘﾝｸﾞ	BV11-21-1B9	1	
21-1D1	ｿﾚﾉｲﾄﾞ	BV65-21-1D1	1	
21-155	ﾛｱｰ ﾎﾞﾃﾞｰ ｶﾞｽｹｯﾄ	BV40-21-155	1	
21-156	UP ﾎﾞﾃﾞｰ ｶﾞｽｹｯﾄ	BV40-21-156	1	
21-173	ｽﾄｯﾊﾟｰ ﾌﾟﾗｸﾞ	BV11-21-173	1	
21-18X	ｺﾈｸﾃｨﾝｸﾞ ﾁｭｰﾌﾞ	BV11-21-18X	1	
21-18Y	ｺﾈｸﾃｨﾝｸﾞ ﾁｭｰﾌﾞ	BV11-21-18Y	1	
21-193	ｽﾄｯﾊﾟｰ ﾌﾟﾗｸﾞ	BV11-21-193	1	
21-1A1	ﾊﾞﾙﾌﾞ ｽﾌﾟﾘﾝｸﾞ	BV65-21-1A1	1	
21-1A2	ﾊﾞﾙﾌﾞ ｽﾌﾟﾘﾝｸﾞ	BV80-21-1A2	1	
21-1A3	ﾊﾞﾙﾌﾞ ｽﾌﾟﾘﾝｸﾞ	BV11-21-1A3	1	L=31.95MM
				ｲﾗｽﾄ NO.1
		BV40-21-1A3	1	ｲﾗｽﾄ NO.2
21-1A4	ﾊﾞﾙﾌﾞ ｽﾌﾟﾘﾝｸﾞ	BV11-21-1A4	1	L=32.6M
21-1A5	ﾊﾞﾙﾌﾞ ｽﾌﾟﾘﾝｸﾞ	BV11-21-1A5	1	L=32.8M
				ｲﾗｽﾄ NO.1
				- 960110
				FD3S -400040
		BV11-21-1A6	1	ｲﾗｽﾄ NO.1
				960110 -
				FD3S 400040-
		BV56-21-1A5	1	ｲﾗｽﾄ NO.2
21-1A6	ﾊﾞﾙﾌﾞ ｽﾌﾟﾘﾝｸﾞ	BV11-21-1A6	2	
21-1A7	ﾊﾞﾙﾌﾞ ｽﾌﾟﾘﾝｸﾞ	BV11-21-1A7	2	
21-1B1	ﾊﾞﾙﾌﾞ ｽﾌﾟﾘﾝｸﾞ	BV11-21-1B1	1	
21-1B4	ﾊﾞﾙﾌﾞ ｽﾌﾟﾘﾝｸﾞ	BV11-21-1B4	1	
21-1C1	ｼﾌﾄ ﾊﾞﾙﾌﾞ	BV11-21-1C1	1	ｲﾗｽﾄ NO.1
				- 960110
				FD3S -400040
		BV36-21-1C1	1	ｲﾗｽﾄ NO.1
				960110 -
				FD3S 400040-
		BV40-21-1C1	1	ｲﾗｽﾄ NO.2
21-1C2	ｼﾌﾄ ﾊﾞﾙﾌﾞ	BV11-21-1C2	1	
21-1C3	ｼﾌﾄ ﾊﾞﾙﾌﾞ	BV11-21-1C3	1	
21-1C4	ｼﾌﾄ ﾊﾞﾙﾌﾞ	BV11-21-1C4	1	
21-1C5	ｼﾌﾄ ﾊﾞﾙﾌﾞ	BV55-21-1C5	1	
21-1D2	ｿﾚﾉｲﾄﾞ	BV11-21-1D2	1	
21-216	ｻｲﾄﾞ ﾌﾟﾚｰﾄ'E'	BV11-21-216	1	
21-241	ﾛｯｸ ｱｯﾌﾟ ｽﾘｰﾌﾞ	BV40-21-241	1	
21-243	3RD ﾛｯｸｱｯﾌﾟ ﾊﾞﾙﾌﾞ	BV40-21-243	1	
21-249	ﾌﾟﾗｸﾞ	BV56-21-249	1	
21-252	ｽﾄｯﾊﾟｰ ﾌﾟﾗｸﾞ	BV11-21-252	2	- 970707
				FD3S -407068
		BV71-21-253	2	970707 -
				FD3S 407068-
21-253	ﾄﾞﾗﾑ ｻﾎﾟｰﾄ ｶﾞｽｹｯﾄ	BV11-21-253	1	
21-283	ﾛｯｸｱｯﾌﾟｺﾝﾄﾛｰﾙ ﾊﾞﾙﾌﾞ	BV40-21-283	1	
21-2A4	ｽﾌﾟｰﾙ ﾊﾞﾙﾌﾞ	BV3C-21-2A4	1	
21-2A5	ｽﾌﾟｰﾙ ﾊﾞﾙﾌﾞ	BV11-21-2A5	2	ｲﾗｽﾄ NO.1
		BV12-21-2A5	1	ｲﾗｽﾄ NO.2
21-2A6	ｽﾌﾟｰﾙ ﾊﾞﾙﾌﾞ	BV11-21-2A6	1	
21-2A7	ｽﾌﾟｰﾙ ﾊﾞﾙﾌﾞ	BV11-21-2A7	1	
21-2A8	ｽﾌﾟｰﾙ ﾊﾞﾙﾌﾞ	BV11-21-2A8	1	
21-3B4	ｱｷｭｰﾑﾚｰﾀｰ ﾋﾟｽﾄﾝ	BV11-21-3B4	1	
21-776	ﾘﾃｰﾆﾝｸﾞ ﾌﾟﾚｰﾄ	BV40-21-776	2	
21-782	ﾌﾟﾚｰﾄ	BV11-21-782	2	
21-784	ﾌﾟﾚｰﾄ	BV11-21-784	2	
21-786	ﾌﾟﾚｰﾄ	BV35-21-786	3	
21-793	ﾌﾟﾚｰﾄ	BV35-21-793	1	

Ⅴ型

19-669	ｶﾞﾊﾞﾅｰ ﾌｨﾙﾀｰ	BV11-19-669	1	ｲﾗｽﾄ NO.1
		BV50-19-669	1	ｲﾗｽﾄ NO.2
19-255	ﾎﾞﾙﾄ	BV50-19-255	1	
19-750	ｺﾝﾄﾛｰﾙ ﾊﾞﾙﾌﾞ	BV67-19-750B	1	
19-768	ﾏﾆｭｱﾙ ﾊﾞﾙﾌﾞ	BV11-19-768	1	
19-772A	ｱｷｭｰﾑﾚｰﾀｰ ｽﾘｰﾌﾞ	BV11-19-772	1	
19-773A	ｱｷｭｰﾑﾚｰﾀｰ ﾊﾞﾙﾌﾞ	BV11-19-773	1	
19-774	ﾚｷﾞｭﾚｰﾀｰ ﾌﾟﾗｸﾞ	BV45-19-774	1	
19-776	ｽﾌﾟﾘﾝｸﾞ ｼｰﾄ	BV11-19-776	1	
19-791	ﾓﾃﾞｨﾌｧｲﾔｰ ﾊﾞﾙﾌﾞ	BV11-19-791	1	
19-7A1	ﾎﾞﾙﾄ	BV11-19-7A1	2	
19-805	ｾﾊﾟﾚｰﾀｰ ﾌﾟﾚｰﾄ	BV56-19-805	1	
19-808	ｽﾌﾟﾘﾝｸﾞ	0338-19-808	1	
19-810	ﾛｱｰｺﾝﾄ.ﾊﾞﾙﾌﾞ ﾎﾞﾃﾞｰ	BV40-19-810	1	
19-815	ｵｲﾙ ｽﾄﾚｰﾅｰ	BV65-19-815A	1	
19-818	ﾎﾞﾙﾄ	BV11-19-818	2	
19-819	ﾅｯﾄ	BV11-19-819	4	
19-831	ｺﾝﾄﾛｰﾙﾊﾞﾙﾌﾞ ﾎﾞﾙﾄ	BV11-19-831	1	
19-832	ｺﾝﾄﾛｰﾙﾊﾞﾙﾌﾞ ﾎﾞﾙﾄ	BV50-19-832	1	
19-833	ｺﾝﾄﾛｰﾙﾊﾞﾙﾌﾞ ﾎﾞﾙﾄ	BV11-19-833	16	
19-837A	ｺﾝﾄﾛｰﾙ ﾊﾞﾙﾌﾞ ﾎﾞﾙﾄ	BV11-19-837	9	
19-849	ﾎﾞﾙﾄ	BV11-19-849	2	
19-853	ﾜｯｼｬｰ	BV11-19-853	6	
19-8B1	ｵﾘﾌｨｽ ﾁｪｯｸ ﾊﾞﾙﾌﾞ	BV67-19-8B1	1	
21-037	O' ﾘﾝｸﾞ	BV11-21-037	1	
21-092	ﾁｭｰﾌﾞ ﾌﾞﾗｹｯﾄ	BV11-21-092	1	
21-093	ﾁｭｰﾌﾞ ﾌﾞﾗｹｯﾄ	BV12-21-093	1	
21-095	ﾌﾞﾗｹｯﾄ	BV11-21-095	1	ｲﾗｽﾄ NO.1
		BV56-21-095	1	ｲﾗｽﾄ NO.2

21-173	ｽﾄｯﾊﾟｰ ﾌﾟﾗｸﾞ	BV11-21-173	1	
21-193	ｽﾄｯﾊﾟｰ ﾌﾟﾗｸﾞ	BV11-21-193	1	
21-1A1	ﾊﾞﾙﾌﾞ ｽﾌﾟﾘﾝｸﾞ	BV65-21-1A1	1	
21-1A3	ﾊﾞﾙﾌﾞ ｽﾌﾟﾘﾝｸﾞ	BV11-21-1A3	1	L=31.95MM
				ｲﾗｽﾄ NO.1
		BV40-21-1A3	1	ｲﾗｽﾄ NO.2
21-1A4	ﾊﾞﾙﾌﾞ ｽﾌﾟﾘﾝｸﾞ	BV11-21-1A4	1	L=32.6M
21-1A5	ﾊﾞﾙﾌﾞ ｽﾌﾟﾘﾝｸﾞ	BV11-21-1A5	1	L=32.8M
				ｲﾗｽﾄ NO.1
		BV56-21-1A5	1	ｲﾗｽﾄ NO.2
21-1A6	ﾊﾞﾙﾌﾞ ｽﾌﾟﾘﾝｸﾞ	BV11-21-1A6	2	
21-1A7	ﾊﾞﾙﾌﾞ ｽﾌﾟﾘﾝｸﾞ	BV11-21-1A7	2	
21-1B1	ﾊﾞﾙﾌﾞ ｽﾌﾟﾘﾝｸﾞ	BV11-21-1B1	1	
21-1B4	ﾊﾞﾙﾌﾞ ｽﾌﾟﾘﾝｸﾞ	BV11-21-1B4	1	
21-1B5	ﾊﾞﾙﾌﾞ ｽﾌﾟﾘﾝｸﾞ	BV12-21-1B5	1	
21-1B7	ﾊﾞﾙﾌﾞ ｽﾌﾟﾘﾝｸﾞ	BV11-21-1B7	1	
21-1B8	ﾊﾞﾙﾌﾞ ｽﾌﾟﾘﾝｸﾞ	BV45-21-1B8	1	
21-1B9	ﾊﾞﾙﾌﾞ ｽﾌﾟﾘﾝｸﾞ	BV11-21-1B9	1	
21-1C1	ｼﾌﾄ ﾊﾞﾙﾌﾞ	BV11-21-1C1	1	ｲﾗｽﾄ NO.1
		BV40-21-1C1	1	ｲﾗｽﾄ NO.2
21-1C2	ｼﾌﾄ ﾊﾞﾙﾌﾞ	BV11-21-1C2	1	
21-1C3	ｼﾌﾄ ﾊﾞﾙﾌﾞ	BV11-21-1C3	1	
21-1C4	ｼﾌﾄ ﾊﾞﾙﾌﾞ	BV11-21-1C4	1	
21-1C5	ｼﾌﾄ ﾊﾞﾙﾌﾞ	BV45-21-1C5	1	
21-1D1	ｿﾚﾉｲﾄﾞ	BV65-21-1D1	1	
21-1D2	ｿﾚﾉｲﾄﾞ	BV11-21-1D2	1	
21-216	ｻｲﾄﾞ ﾌﾟﾚｰﾄ'E'	BV11-21-216	1	
21-241	ﾛｯｸ ｱｯﾌﾟ ｽﾘｰﾌﾞ	BV40-21-241	1	
21-243	3RD ﾛｯｸｱｯﾌﾟ ﾊﾞﾙﾌﾞ	BV40-21-243	1	
21-247	ｽﾄｯﾊﾟｰ ﾌﾟﾗｸﾞ	BV30-21-247	1	
21-249	ﾌﾟﾗｸﾞ	BV56-21-249	1	
21-252	ｽﾄｯﾊﾟｰ ﾌﾟﾗｸﾞ	BV11-21-252	2	
21-253	ﾄﾞﾗﾑ ｻﾎﾟｰﾄ ｶﾞｽｹｯﾄ	BV11-21-253	1	
21-255A	ｽﾄｯﾊﾟｰ ﾋﾟﾝ	BV11-21-255A	11	
21-283	ﾛｯｸｱｯﾌﾟｺﾝﾄﾛｰﾙ ﾊﾞﾙﾌﾞ	BV40-21-283	1	
21-2A5	ｽﾌﾟｰﾙ ﾊﾞﾙﾌﾞ	BV11-21-2A5	2	ｲﾗｽﾄ NO.1
		BV12-21-2A5	1	ｲﾗｽﾄ NO.2
21-2A6	ｽﾌﾟｰﾙ ﾊﾞﾙﾌﾞ	BV11-21-2A6	1	
21-2A7	ｽﾌﾟｰﾙ ﾊﾞﾙﾌﾞ	BV11-21-2A7	1	
21-2A8	ｽﾌﾟｰﾙ ﾊﾞﾙﾌﾞ	BV11-21-2A8	1	
21-2A9	ｽﾌﾟｰﾙ ﾊﾞﾙﾌﾞ	BV35-21-2A9	1	
21-3B4	ｱｷｭｰﾑﾚｰﾀｰ ﾋﾟｽﾄﾝ	BV11-21-3B4	1	
21-776	ﾘﾃｰﾆﾝｸﾞ ﾌﾟﾚｰﾄ	BV40-21-776	2	
21-782	ﾌﾟﾚｰﾄ	BV11-21-782	2	
21-784	ﾌﾟﾚｰﾄ	BV11-21-784	2	
21-786	ﾌﾟﾚｰﾄ	BV11-21-786	3	
21-793	ﾌﾟﾚｰﾄ	BV35-21-793	1	

Ⅲ型

19-255	ﾎﾞﾙﾄ	BV50-19-255	1	
19-310K	ｽﾁｰﾙ ﾎﾞｰﾙ	99611-1750	2	
19-669	ｶﾞﾊﾞﾅｰ ﾌｨﾙﾀｰ	BV11-19-669	1	ｲﾗｽﾄ NO.1
		BV50-19-669	1	ｲﾗｽﾄ NO.2
19-750	ｺﾝﾄﾛｰﾙ ﾊﾞﾙﾌﾞ	BV65-19-750A	1	A (BV65-19-750B)
19-768	ﾏﾆｭｱﾙ ﾊﾞﾙﾌﾞ	BV11-19-768	1	
19-772A	ｱｷｭｰﾑﾚｰﾀｰ ｽﾘｰﾌﾞ	BV11-19-772	1	
19-773A	ｱｷｭｰﾑﾚｰﾀｰ ﾊﾞﾙﾌﾞ	BV11-19-773	1	
19-774	ﾚｷﾞｭﾚｰﾀｰ ﾌﾟﾗｸﾞ	BV45-19-774	1	
19-776	ｽﾌﾟﾘﾝｸﾞ ｼｰﾄ	BV11-19-776	1	
19-791	ﾓﾃﾞｨﾌｧｲﾔｰ ﾊﾞﾙﾌﾞ	BV11-19-791	1	
19-7A1	ﾎﾞﾙﾄ	BV11-19-7A1	2	
19-805	ｾﾊﾟﾚｰﾀｰ ﾌﾟﾚｰﾄ	BV56-19-805	1	
19-808	ｽﾌﾟﾘﾝｸﾞ	0338-19-808	1	
19-810	ﾛｱｰｺﾝﾄ.ﾊﾞﾙﾌﾞ ﾎﾞﾃﾞｰ	BV40-19-810	1	
19-815	ｵｲﾙ ｽﾄﾚｰﾅｰ	BV65-19-815	1	A (BV65-19-815A)
19-818	ﾎﾞﾙﾄ	BV11-19-818	2	
19-819	ﾅｯﾄ	BV11-19-819	4	
19-831	ｺﾝﾄﾛｰﾙﾊﾞﾙﾌﾞ ﾎﾞﾙﾄ	BV11-19-831	1	
19-832	ｺﾝﾄﾛｰﾙﾊﾞﾙﾌﾞ ﾎﾞﾙﾄ	BV50-19-832	1	
19-833	ｺﾝﾄﾛｰﾙﾊﾞﾙﾌﾞ ﾎﾞﾙﾄ	BV11-19-833	16	
19-837A	ｺﾝﾄﾛｰﾙ ﾊﾞﾙﾌﾞ ﾎﾞﾙﾄ	BV11-19-837	9	
19-849	ﾎﾞﾙﾄ	BV11-19-849	2	
19-853	ﾜｯｼｬｰ	BV11-19-853	6	
19-8B1	ｵﾘﾌｨｽ ﾁｪｯｸ ﾊﾞﾙﾌﾞ	BV30-19-8B1	1	
21-037	O' ﾘﾝｸﾞ	BV11-21-037	1	
21-092	ﾁｭｰﾌﾞ ﾌﾞﾗｹｯﾄ	BV11-21-092	1	
21-093	ﾁｭｰﾌﾞ ﾌﾞﾗｹｯﾄ	BV11-21-093	1	- 940903
				FD3S -300561
		BV12-21-093	1	940903 -
				FD3S 300561-
21-094	ﾁｭｰﾌﾞ ﾌﾞﾗｹｯﾄ	BV35-21-094	1	- 940903
				FD3S -300561
21-095	ﾌﾞﾗｹｯﾄ	BV11-21-095	1	ｲﾗｽﾄ NO.1
		BV56-21-095	1	ｲﾗｽﾄ NO.2
21-096	ﾁｭｰﾌﾞ ﾌﾞﾗｹｯﾄ	BV11-21-096	1	
21-0J1	ﾊｰﾈｽ ｸﾘｯﾌﾟ	BV50-21-0J1	1	
21-0J2	ﾊｰﾈｽ ｸﾘｯﾌﾟ	BV45-19-0J2	1	
21-0J3	ﾊｰﾈｽ ｸﾘｯﾌﾟ	BV11-21-J03	1	
21-0J4	ﾊｰﾈｽ ｸﾘｯﾌﾟ	BV11-21-J04	1	
21-0J5	ﾊｰﾈｽ ｸﾘｯﾌﾟ	BV11-21-0J5	1	
21-0J7	ﾁｭｰﾌﾞ ﾌﾞﾗｹｯﾄ	BV11-21-0J7A	1	ｲﾗｽﾄ NO.1
		BV56-21-0J7	1	ｲﾗｽﾄ NO.2
				- 941210
				FD3S -301655
21-0J8	ﾁｭｰﾌﾞ ﾌﾞﾗｹｯﾄ	BV11-21-0J8	1	
21-119	UPｺﾝﾄﾛｰﾙ ﾎﾞﾃﾞｰ	BV40-21-119	1	
21-121	ﾊﾞﾙﾌﾞ	BV11-21-121	1	
21-121A	ﾊﾞﾙﾌﾞ ｽﾌﾟﾘﾝｸﾞ	BV45-21-121	1	
21-125	ﾌﾟﾗｸﾞ ﾚｷﾞｭﾚｰﾀｰ ｽﾘｰﾌﾞ	BV11-21-125	1	
21-148	ｺﾝﾊﾞｰﾀｰ ﾘﾘｰﾌ ﾊﾞﾙﾌﾞ	BV11-21-148	1	
21-149	ｽﾄｯﾊﾟｰ ﾌﾟﾗｸﾞ	BV11-21-149	1	ｲﾗｽﾄ NO.1
		BV30-21-149	2	ｲﾗｽﾄ NO.2
21-155	ﾛｱｰ ﾎﾞﾃﾞｰ ｶﾞｽｹｯﾄ	BV40-21-155	1	
21-156	UP ﾎﾞﾃﾞｰ ｶﾞｽｹｯﾄ	BV40-21-156	1	
21-173	ｽﾄｯﾊﾟｰ ﾌﾟﾗｸﾞ	BV11-21-173	1	
21-193	ｽﾄｯﾊﾟｰ ﾌﾟﾗｸﾞ	BV11-21-193	1	
21-1A1	ﾊﾞﾙﾌﾞ ｽﾌﾟﾘﾝｸﾞ	BV65-21-1A1	1	
21-1A3	ﾊﾞﾙﾌﾞ ｽﾌﾟﾘﾝｸﾞ	BV11-21-1A3	1	L=31.95MM
				ｲﾗｽﾄ NO.1
		BV40-21-1A3	1	ｲﾗｽﾄ NO.2
21-1A4	ﾊﾞﾙﾌﾞ ｽﾌﾟﾘﾝｸﾞ	BV11-21-1A4	1	L=32.6M
21-1A5	ﾊﾞﾙﾌﾞ ｽﾌﾟﾘﾝｸﾞ	BV11-21-1A5	1	L=32.8M
				ｲﾗｽﾄ NO.1
		BV56-21-1A5	1	ｲﾗｽﾄ NO.2
21-1A6	ﾊﾞﾙﾌﾞ ｽﾌﾟﾘﾝｸﾞ	BV11-21-1A6	2	
21-1A7	ﾊﾞﾙﾌﾞ ｽﾌﾟﾘﾝｸﾞ	BV11-21-1A7	2	
21-1B1	ﾊﾞﾙﾌﾞ ｽﾌﾟﾘﾝｸﾞ	BV11-21-1B1	1	
21-1B4	ﾊﾞﾙﾌﾞ ｽﾌﾟﾘﾝｸﾞ	BV11-21-1B4	1	
21-1B5	ﾊﾞﾙﾌﾞ ｽﾌﾟﾘﾝｸﾞ	BV12-21-1B5	1	
21-1B7	ﾊﾞﾙﾌﾞ ｽﾌﾟﾘﾝｸﾞ	BV11-21-1B7	1	- 950801
		BV11-21-1B7	2	950801 -
21-1B8	ﾊﾞﾙﾌﾞ ｽﾌﾟﾘﾝｸﾞ	BV45-21-1B8	1	
21-1B9	ﾊﾞﾙﾌﾞ ｽﾌﾟﾘﾝｸﾞ	BV11-21-1B9	1	
21-1C1	ｼﾌﾄ ﾊﾞﾙﾌﾞ	BV11-21-1C1	1	ｲﾗｽﾄ NO.1
		BV40-21-1C1	1	ｲﾗｽﾄ NO.2
21-1C2	ｼﾌﾄ ﾊﾞﾙﾌﾞ	BV11-21-1C2	1	
21-1C3	ｼﾌﾄ ﾊﾞﾙﾌﾞ	BV11-21-1C3	1	
21-1C4	ｼﾌﾄ ﾊﾞﾙﾌﾞ	BV11-21-1C4	1	
21-1C5	ｼﾌﾄ ﾊﾞﾙﾌﾞ	BV45-21-1C5	1	
21-1D1	ｿﾚﾉｲﾄﾞ	BV65-21-1D1	1	
21-1D2	ｿﾚﾉｲﾄﾞ	BV11-21-1D2	1	
21-216	ｻｲﾄﾞ ﾌﾟﾚｰﾄ'E'	BV11-21-216	1	
21-241	ﾛｯｸ ｱｯﾌﾟ ｽﾘｰﾌﾞ	BV40-21-241	1	
21-243	3RD ﾛｯｸｱｯﾌﾟ ﾊﾞﾙﾌﾞ	BV40-21-243	1	
21-247	ｽﾄｯﾊﾟｰ ﾌﾟﾗｸﾞ	BV30-21-247	1	
21-249	ﾌﾟﾗｸﾞ	BV56-21-249	1	
21-252	ｽﾄｯﾊﾟｰ ﾌﾟﾗｸﾞ	BV11-21-252	2	
21-253	ﾄﾞﾗﾑ ｻﾎﾟｰﾄ ｶﾞｽｹｯﾄ	BV11-21-253	1	
21-283	ﾛｯｸｱｯﾌﾟｺﾝﾄﾛｰﾙ ﾊﾞﾙﾌﾞ	BV40-21-283	1	
21-2A5	ｽﾌﾟｰﾙ ﾊﾞﾙﾌﾞ	BV11-21-2A5	2	ｲﾗｽﾄ NO.1
		BV12-21-2A5	1	ｲﾗｽﾄ NO.2
21-2A6	ｽﾌﾟｰﾙ ﾊﾞﾙﾌﾞ	BV11-21-2A6	1	
21-2A7	ｽﾌﾟｰﾙ ﾊﾞﾙﾌﾞ	BV11-21-2A7	1	
21-2A8	ｽﾌﾟｰﾙ ﾊﾞﾙﾌﾞ	BV11-21-2A8	1	
21-2A9	ｽﾌﾟｰﾙ ﾊﾞﾙﾌﾞ	BV35-21-2A9	1	
21-3B4	ｱｷｭｰﾑﾚｰﾀｰ ﾋﾟｽﾄﾝ	BV11-21-3B4	1	
21-776	ﾘﾃｰﾆﾝｸﾞ ﾌﾟﾚｰﾄ	BV40-21-776	2	
21-782	ﾌﾟﾚｰﾄ	BV11-21-782	2	
21-784	ﾌﾟﾚｰﾄ	BV11-21-784	2	
21-786	ﾌﾟﾚｰﾄ	BV11-21-786	3	
21-793	ﾌﾟﾚｰﾄ	BV35-21-793	1	

Ⅳ型

19-255	ﾎﾞﾙﾄ	BV50-19-255	1	

19-773A	ｱｷｭｰﾑﾚｰﾀｰ ﾊﾞﾙﾌﾞ	BV11-19-773	1	
19-774	ﾚｷﾞｭﾚｰﾀｰ ﾌﾟﾗｸﾞ	BV45-19-774	1	
19-776	ｽﾌﾟﾘﾝｸﾞ ｼｰﾄ	BV11-19-776	1	
19-791	ﾓﾃﾞｨﾌｧｲﾔｰ ﾊﾞﾙﾌﾞ	BV11-19-791	1	
19-7A1	ﾎﾞﾙﾄ	BV11-19-7A1	2	
19-805	ｾﾊﾟﾚｰﾀｰ ﾌﾟﾚｰﾄ	BV56-19-805	1	
19-808	ｽﾌﾟﾘﾝｸﾞ	0338-19-808	1	
19-810	ﾛｱｰｺﾝﾄ.ﾊﾞﾙﾌﾞ ﾎﾞﾃﾞｰ	BV40-19-810	1	
19-815	ｵｲﾙ ｽﾄﾚｰﾅｰ	BV65-19-815	1	
19-818	ﾎﾞﾙﾄ	BV11-19-818	2	
19-819	ﾅｯﾄ	BV11-19-819	4	
19-831	ｺﾝﾄﾛｰﾙﾊﾞﾙﾌﾞ ﾎﾞﾙﾄ	BV11-19-831	1	
19-832	ｺﾝﾄﾛｰﾙﾊﾞﾙﾌﾞ ﾎﾞﾙﾄ	BV50-19-832	1	
19-833	ｺﾝﾄﾛｰﾙﾊﾞﾙﾌﾞ ﾎﾞﾙﾄ	BV11-19-833	16	
19-837A	ｺﾝﾄﾛｰﾙ ﾊﾞﾙﾌﾞ ﾎﾞﾙﾄ	BV11-19-837	9	
19-849	ﾎﾞﾙﾄ	BV11-19-849	2	
19-853	ﾜｯｼｬｰ	BV11-19-853	6	
19-8B1	ｵﾘﾌｨｽ ﾁｪｯｸ ﾊﾞﾙﾌﾞ	BV30-19-8B1	1	
21-037	O' ﾘﾝｸﾞ	BV11-21-037	1	
21-092	ﾁｭｰﾌﾞ ﾌﾞﾗｹｯﾄ	BV11-21-092	1	
21-093	ﾁｭｰﾌﾞ ﾌﾞﾗｹｯﾄ	BV11-21-093	1	
21-094	ﾁｭｰﾌﾞ ﾌﾞﾗｹｯﾄ	BV35-21-094	1	
21-095	ﾌﾞﾗｹｯﾄ	BV11-21-095	1	ｲﾗｽﾄ NO.1
		BV56-21-095	1	ｲﾗｽﾄ NO.2
				920401 -
				FD3S 106810-
21-096	ﾁｭｰﾌﾞ ﾌﾞﾗｹｯﾄ	BV11-21-096	1	
21-0J1	ﾊｰﾈｽ ｸﾘｯﾌﾟ	BV50-21-0J1	1	
21-0J2	ﾊｰﾈｽ ｸﾘｯﾌﾟ	BV45-19-0J2	1	
21-0J3	ﾊｰﾈｽ ｸﾘｯﾌﾟ	BV11-21-J03	1	
21-0J5	ﾊｰﾈｽ ｸﾘｯﾌﾟ	BV11-21-0J5	1	
21-0J7	ﾁｭｰﾌﾞ ﾌﾞﾗｹｯﾄ	BV11-21-0J7A	1	ｲﾗｽﾄ NO.1
		BV56-21-0J7	1	ｲﾗｽﾄ NO.2
21-0J8	ﾁｭｰﾌﾞ ﾌﾞﾗｹｯﾄ	BV11-21-0J8	1	
21-119	UPｺﾝﾄﾛｰﾙ ﾎﾞﾃﾞｰ	BV40-21-119	1	
21-121	ﾊﾞﾙﾌﾞ	BV11-21-121	1	
21-121A	ﾊﾞﾙﾌﾞ ｽﾌﾟﾘﾝｸﾞ	BV45-21-121	1	
21-125	ﾌﾟﾗｸﾞ ﾚｷﾞｭﾚｰﾀｰ ｽﾘｰﾌﾞ	BV11-21-125	1	
21-148	ｺﾝﾊﾞｰﾀｰ ﾘﾘｰﾌ ﾊﾞﾙﾌﾞ	BV11-21-148	1	
21-149	ｽﾄｯﾊﾟｰ ﾌﾟﾗｸﾞ	BV11-21-149	1	ｲﾗｽﾄ NO.1
		BV30-21-149	1	ｲﾗｽﾄ NO.2
21-155	ﾛｱｰ ﾎﾞﾃﾞｰ ｶﾞｽｹｯﾄ	BV40-21-155	1	
21-156	UP ﾎﾞﾃﾞｰ ｶﾞｽｹｯﾄ	BV40-21-156	1	
21-173	ｽﾄｯﾊﾟｰ ﾌﾟﾗｸﾞ	BV11-21-173	1	
21-193	ｽﾄｯﾊﾟｰ ﾌﾟﾗｸﾞ	BV11-21-193	1	
21-1A1	ﾊﾞﾙﾌﾞ ｽﾌﾟﾘﾝｸﾞ	BV65-21-1A1	1	
21-1A3	ﾊﾞﾙﾌﾞ ｽﾌﾟﾘﾝｸﾞ	BV11-21-1A3	1	L=31.95MM
				ｲﾗｽﾄ NO.1
		BV40-21-1A3	1	ｲﾗｽﾄ NO.2
21-1A4	ﾊﾞﾙﾌﾞ ｽﾌﾟﾘﾝｸﾞ	BV11-21-1A4	1	L=32.6M
21-1A5	ﾊﾞﾙﾌﾞ ｽﾌﾟﾘﾝｸﾞ	BV11-21-1A5	1	L=32.8M
				ｲﾗｽﾄ NO.1
		BV56-21-1A5	1	ｲﾗｽﾄ NO.2
21-1A6	ﾊﾞﾙﾌﾞ ｽﾌﾟﾘﾝｸﾞ	BV11-21-1A6	2	
21-1A7	ﾊﾞﾙﾌﾞ ｽﾌﾟﾘﾝｸﾞ	BV11-21-1A7	2	
21-1B1	ﾊﾞﾙﾌﾞ ｽﾌﾟﾘﾝｸﾞ	BV11-21-1B1	1	
21-1B4	ﾊﾞﾙﾌﾞ ｽﾌﾟﾘﾝｸﾞ	BV11-21-1B4	1	
21-1B5	ﾊﾞﾙﾌﾞ ｽﾌﾟﾘﾝｸﾞ	BV11-21-1B5	1	- 920501
				FD3S -108606
		BV12-21-1B5	1	920501 -
				FD3S 108606-
21-1B7	ﾊﾞﾙﾌﾞ ｽﾌﾟﾘﾝｸﾞ	BV11-21-1B7	1	
21-1B8	ﾊﾞﾙﾌﾞ ｽﾌﾟﾘﾝｸﾞ	BV45-21-1B8	1	
21-1B9	ﾊﾞﾙﾌﾞ ｽﾌﾟﾘﾝｸﾞ	BV11-21-1B9	1	
21-1C1	ｼﾌﾄ ﾊﾞﾙﾌﾞ	BV11-21-1C1	1	ｲﾗｽﾄ NO.1
		BV40-21-1C1	1	ｲﾗｽﾄ NO.2
21-1C2	ｼﾌﾄ ﾊﾞﾙﾌﾞ	BV11-21-1C2	1	
21-1C3	ｼﾌﾄ ﾊﾞﾙﾌﾞ	BV11-21-1C3	1	
21-1C4	ｼﾌﾄ ﾊﾞﾙﾌﾞ	BV11-21-1C4	1	
21-1C5	ｼﾌﾄ ﾊﾞﾙﾌﾞ	BV45-21-1C5	1	
21-1D1	ｿﾚﾉｲﾄﾞ	BV65-21-1D1	1	
21-1D2	ｿﾚﾉｲﾄﾞ	BV11-21-1D2	1	
21-216	ｻｲﾄﾞ ﾌﾟﾚｰﾄ'E'	BV11-21-216	1	
21-241	ﾛｯｸ ｱｯﾌﾟ ｽﾘｰﾌﾞ	BV40-21-241	1	
21-243	3RD ﾛｯｸｱｯﾌﾟ ﾊﾞﾙﾌﾞ	BV40-21-243	1	
21-247	ｽﾄｯﾊﾟｰ ﾌﾟﾗｸﾞ	BV30-21-247	1	
21-249	ﾌﾟﾗｸﾞ	BV56-21-249	1	
21-252	ｽﾄｯﾊﾟｰ ﾌﾟﾗｸﾞ	BV11-21-252	2	
21-253	ﾄﾞﾗﾑ ｻﾎﾟｰﾄ ｶﾞｽｹｯﾄ	BV11-21-253	1	
21-254	ｽﾄｯﾊﾟｰ ﾌﾟﾗｸﾞ	BV11-21-254	1	- 920501
				FD3S -108606
21-255A	ｽﾄｯﾊﾟｰ ﾋﾟﾝ	BV11-21-255	11	920501 -
				FD3S 108606-
		BV11-21-255	12	- 920501
				FD3S -108606
21-283	ﾛｯｸｱｯﾌﾟｺﾝﾄﾛｰﾙ ﾊﾞﾙﾌﾞ	BV40-21-283	1	
21-2A5	ｽﾌﾟｰﾙ ﾊﾞﾙﾌﾞ	BV11-21-2A5	2	ｲﾗｽﾄ NO.1
		BV12-21-2A5	1	ｲﾗｽﾄ NO.2
21-2A6	ｽﾌﾟｰﾙ ﾊﾞﾙﾌﾞ	BV11-21-2A6	1	
21-2A7	ｽﾌﾟｰﾙ ﾊﾞﾙﾌﾞ	BV11-21-2A7	1	
21-2A8	ｽﾌﾟｰﾙ ﾊﾞﾙﾌﾞ	BV11-21-2A8	1	
21-2A9	ｽﾌﾟｰﾙ ﾊﾞﾙﾌﾞ	BV35-21-2A9	1	
21-3B4	ｱｷｭｰﾑﾚｰﾀｰ ﾋﾟｽﾄﾝ	BV11-21-3B4	1	
21-776	ﾘﾃｰﾆﾝｸﾞ ﾌﾟﾚｰﾄ	BV40-21-776	1	- 920501
				FD3S -108606
		BV40-21-776	2	920501 -
				FD3S 108606-
21-782	ﾌﾟﾚｰﾄ	BV11-21-782	2	
21-784	ﾌﾟﾚｰﾄ	BV11-21-784	2	
21-786	ﾌﾟﾚｰﾄ	BV11-21-786	3	
21-793	ﾌﾟﾚｰﾄ	BV35-21-793	1	
21-J09	ﾁｭｰﾌﾞ ﾌﾞﾗｹｯﾄ	BV30-21-0J9	1	- 930401

Ⅱ型

19-255	ﾎﾞﾙﾄ	BV50-19-255	1	
19-310K	ｽﾁｰﾙ ﾎﾞｰﾙ	99611-1750	2	
19-669	ｶﾞﾊﾞﾅｰ ﾌｨﾙﾀｰ	BV11-19-669	1	ｲﾗｽﾄ NO.1
		BV50-19-669	1	ｲﾗｽﾄ NO.2
19-750	ｺﾝﾄﾛｰﾙ ﾊﾞﾙﾌﾞ	BV65-19-750A	1	
19-768	ﾏﾆｭｱﾙ ﾊﾞﾙﾌﾞ	BV11-19-768	1	
19-772A	ｱｷｭｰﾑﾚｰﾀｰ ｽﾘｰﾌﾞ	BV11-19-772	1	
19-773A	ｱｷｭｰﾑﾚｰﾀｰ ﾊﾞﾙﾌﾞ	BV11-19-773	1	
19-774	ﾚｷﾞｭﾚｰﾀｰ ﾌﾟﾗｸﾞ	BV45-19-774	1	
19-776	ｽﾌﾟﾘﾝｸﾞ ｼｰﾄ	BV11-19-776	1	
19-791	ﾓﾃﾞｨﾌｧｲﾔｰ ﾊﾞﾙﾌﾞ	BV11-19-791	1	
19-7A1	ﾎﾞﾙﾄ	BV11-19-7A1	2	
19-805	ｾﾊﾟﾚｰﾀｰ ﾌﾟﾚｰﾄ	BV56-19-805	1	
19-808	ｽﾌﾟﾘﾝｸﾞ	0338-19-808	1	
19-810	ﾛｱｰｺﾝﾄ.ﾊﾞﾙﾌﾞ ﾎﾞﾃﾞｰ	BV40-19-810	1	
19-815	ｵｲﾙ ｽﾄﾚｰﾅｰ	BV65-19-815	1	
19-818	ﾎﾞﾙﾄ	BV11-19-818	2	
19-819	ﾅｯﾄ	BV11-19-819	4	
19-831	ｺﾝﾄﾛｰﾙﾊﾞﾙﾌﾞ ﾎﾞﾙﾄ	BV11-19-831	1	
19-832	ｺﾝﾄﾛｰﾙﾊﾞﾙﾌﾞ ﾎﾞﾙﾄ	BV50-19-832	1	
19-833	ｺﾝﾄﾛｰﾙﾊﾞﾙﾌﾞ ﾎﾞﾙﾄ	BV11-19-833	16	
19-837A	ｺﾝﾄﾛｰﾙ ﾊﾞﾙﾌﾞ ﾎﾞﾙﾄ	BV11-19-837	9	
19-849	ﾎﾞﾙﾄ	BV11-19-849	2	
19-853	ﾜｯｼｬｰ	BV11-19-853	6	
19-8B1	ｵﾘﾌｨｽ ﾁｪｯｸ ﾊﾞﾙﾌﾞ	BV30-19-8B1	1	
21-037	O' ﾘﾝｸﾞ	BV11-21-037	1	
21-092	ﾁｭｰﾌﾞ ﾌﾞﾗｹｯﾄ	BV11-21-092	1	
21-093	ﾁｭｰﾌﾞ ﾌﾞﾗｹｯﾄ	BV11-21-093	1	
21-094	ﾁｭｰﾌﾞ ﾌﾞﾗｹｯﾄ	BV35-21-094	1	
21-095	ﾌﾞﾗｹｯﾄ	BV11-21-095	1	ｲﾗｽﾄ NO.1
		BV56-21-095	1	ｲﾗｽﾄ NO.2
21-096	ﾁｭｰﾌﾞ ﾌﾞﾗｹｯﾄ	BV11-21-096	1	
21-0J1	ﾊｰﾈｽ ｸﾘｯﾌﾟ	BV50-21-0J1	1	
21-0J2	ﾊｰﾈｽ ｸﾘｯﾌﾟ	BV45-19-0J2	1	
21-0J3	ﾊｰﾈｽ ｸﾘｯﾌﾟ	BV11-21-J03	1	
21-0J4	ﾊｰﾈｽ ｸﾘｯﾌﾟ	BV11-21-J04	1	
21-0J5	ﾊｰﾈｽ ｸﾘｯﾌﾟ	BV11-21-0J5	1	
21-0J7	ﾁｭｰﾌﾞ ﾌﾞﾗｹｯﾄ	BV11-21-0J7A	1	ｲﾗｽﾄ NO.1
		BV56-21-0J7	1	ｲﾗｽﾄ NO.2
21-0J8	ﾁｭｰﾌﾞ ﾌﾞﾗｹｯﾄ	BV11-21-0J8	1	
21-119	UPｺﾝﾄﾛｰﾙ ﾎﾞﾃﾞｰ	BV40-21-119	1	
21-121	ﾊﾞﾙﾌﾞ	BV11-21-121	1	
21-121A	ﾊﾞﾙﾌﾞ ｽﾌﾟﾘﾝｸﾞ	BV45-21-121	1	
21-125	ﾌﾟﾗｸﾞ ﾚｷﾞｭﾚｰﾀｰ ｽﾘｰﾌﾞ	BV11-21-125	1	
21-148	ｺﾝﾊﾞｰﾀｰ ﾘﾘｰﾌ ﾊﾞﾙﾌﾞ	BV11-21-148	1	
21-149	ｽﾄｯﾊﾟｰ ﾌﾟﾗｸﾞ	BV11-21-149	1	ｲﾗｽﾄ NO.1
		BV30-21-149	1	ｲﾗｽﾄ NO.2
21-155	ﾛｱｰ ﾎﾞﾃﾞｰ ｶﾞｽｹｯﾄ	BV40-21-155	1	
21-156	UP ﾎﾞﾃﾞｰ ｶﾞｽｹｯﾄ	BV40-21-156	1	

19-731	ﾊﾟﾜｷﾝｸﾞﾎﾞｰﾙ ｼｬﾌﾄ	BV11-21-472	1	
19-732	ﾊﾟｰｷﾝｸﾞ ﾎﾞｰﾙ	BV11-19-732	1	
19-733	ﾎﾞｰﾙﾘﾀｰﾝ ｽﾌﾟﾘﾝｸﾞ	BV11-19-733	1	
19-734	ﾀﾞｳｴﾙ ｽﾍﾟｰｻｰ	BV11-19-734	1	
19-765	ｽﾌﾟﾘﾝｸﾞ	BV65-19-765A	1	
46-684	ﾌﾞｯｼｭ	H380-46-684	1	
46-689	ｺﾝﾄﾛｰﾙ ｹｰﾌﾞﾙ ｽﾍﾟｰｻｰ	H380-46-689	1	
90-901	ﾅｯﾄ	99922-1400		
99-971	ｽﾌﾟﾘﾝｸﾞ ﾜｯｼｬｰ	99971-1400		
III型				
19-031	ｾﾚｸﾄ ﾚﾊﾞｰ	BV65-19-030	1	
19-341A	ﾎﾞﾙﾄ	BV11-19-341	1	
19-387	ｽﾍﾟｰｻｰ	BV11-19-387A	1	
19-431	ﾏﾆｭｱﾙ ｼｬﾌﾄ	BV11-19-431	1	
19-434	ﾋﾟﾝ	BV11-19-434	1	
19-440	ﾏﾆｭｱﾙ ﾌﾟﾚｰﾄ	BV66-19-440	1	
19-443	ｼｬﾌﾄ ﾅｯﾄ	BV45-19-443	2	
19-450	ﾊﾟｰｷﾝｸﾞ ﾛｯﾄﾞ	BV56-19-450	1	
19-701	ｱｸﾁｭｴｰﾀｰ ｻﾎﾟｰﾀｰ	BV12-21-471	1	
19-706	ﾎﾞﾙﾄ	BV11-21-475	2	
19-731	ﾊﾟﾜｷﾝｸﾞﾎﾞｰﾙ ｼｬﾌﾄ	BV11-21-472	1	
19-732	ﾊﾟｰｷﾝｸﾞ ﾎﾞｰﾙ	BV11-19-732	1	
19-733	ﾎﾞｰﾙﾘﾀｰﾝ ｽﾌﾟﾘﾝｸﾞ	BV11-19-733	1	
19-734	ﾀﾞｳｴﾙ ｽﾍﾟｰｻｰ	BV11-19-734	1	
19-765	ｽﾌﾟﾘﾝｸﾞ	BV65-19-765A	1	
46-684	ﾌﾞｯｼｭ	H380-46-684	1	
46-689	ｺﾝﾄﾛｰﾙ ｹｰﾌﾞﾙ ｽﾍﾟｰｻｰ	H380-46-689	1	
90-901	ﾅｯﾄ	99922-1400		
99-971	ｽﾌﾟﾘﾝｸﾞ ﾜｯｼｬｰ	99971-1400		
IV型				
19-031	ｾﾚｸﾄ ﾚﾊﾞｰ	BV65-19-030	1	
19-341A	ﾎﾞﾙﾄ	BV11-19-341	1	
19-387	ｽﾍﾟｰｻｰ	BV11-19-387A	1	-970707 FD3S -407068
		BV71-19-075	1	970707- FD3S 407068-
19-431	ﾏﾆｭｱﾙ ｼｬﾌﾄ	BV11-19-431	1	
19-434	ﾋﾟﾝ	BV11-19-434	1	
19-440	ﾏﾆｭｱﾙ ﾌﾟﾚｰﾄ	BV66-19-440	1	
19-443	ｼｬﾌﾄ ﾅｯﾄ	BV45-19-443	2	
19-444	ｲﾝﾋﾋﾞﾀｰ ｽｲｯﾁ	BV65-19-444A	1	
19-450	ﾊﾟｰｷﾝｸﾞ ﾛｯﾄﾞ	BV56-19-450	1	
19-701	ｱｸﾁｭｴｰﾀｰ ｻﾎﾟｰﾀｰ	BV12-21-471	1	
19-706	ﾎﾞﾙﾄ	BV11-21-475	2	
19-731	ﾊﾟﾜｷﾝｸﾞﾎﾞｰﾙ ｼｬﾌﾄ	BV11-21-472	1	
19-732	ﾊﾟｰｷﾝｸﾞ ﾎﾞｰﾙ	BV11-19-732	1	
19-733	ﾎﾞｰﾙﾘﾀｰﾝ ｽﾌﾟﾘﾝｸﾞ	BV11-19-733	1	
19-734	ﾀﾞｳｴﾙ ｽﾍﾟｰｻｰ	BV11-19-734	1	
19-765	ｽﾌﾟﾘﾝｸﾞ	BV65-19-765A	1	
19-838	ﾎﾞﾙﾄ	BV11-19-429	3	
46-684	ﾌﾞｯｼｭ	H380-46-684	1	
46-689	ｺﾝﾄﾛｰﾙ ｹｰﾌﾞﾙ ｽﾍﾟｰｻｰ	H380-46-689	1	
90-901	ﾅｯﾄ	99922-1400		
99-971	ｽﾌﾟﾘﾝｸﾞ ﾜｯｼｬｰ	99971-1400		
V型				
19-031	ｾﾚｸﾄ ﾚﾊﾞｰ	BV65-19-030	1	
19-075	ｽﾍﾟｰｻｰ	BV71-19-075	1	
19-341A	ﾎﾞﾙﾄ	BV11-19-341	1	
19-431	ﾏﾆｭｱﾙ ｼｬﾌﾄ	BV11-19-431	1	
19-434	ﾋﾟﾝ	BV11-19-434	1	
19-440	ﾏﾆｭｱﾙ ﾌﾟﾚｰﾄ	BV66-19-440	1	
19-443	ｼｬﾌﾄ ﾅｯﾄ	BV45-19-443	2	
19-444	ｲﾝﾋﾋﾞﾀｰ ｽｲｯﾁ	BV65-19-444A	1	
19-450	ﾊﾟｰｷﾝｸﾞ ﾛｯﾄﾞ	BV56-19-450	1	
19-701	ｱｸﾁｭｴｰﾀｰ ｻﾎﾟｰﾀｰ	BV12-21-471	1	
19-706	ﾎﾞﾙﾄ	BV11-21-475	2	
19-731	ﾊﾟﾜｷﾝｸﾞﾎﾞｰﾙ ｼｬﾌﾄ	BV11-21-472	1	
19-732	ﾊﾟｰｷﾝｸﾞ ﾎﾞｰﾙ	BV11-19-732	1	
19-733	ﾎﾞｰﾙﾘﾀｰﾝ ｽﾌﾟﾘﾝｸﾞ	BV11-19-733	1	
19-734	ﾀﾞｳｴﾙ ｽﾍﾟｰｻｰ	BV11-19-734	1	
19-765	ｽﾌﾟﾘﾝｸﾞ	BV65-19-765A	1	
19-838	ﾎﾞﾙﾄ	BV11-19-429	3	
46-684	ﾌﾞｯｼｭ	H380-46-684	1	
46-689	ｺﾝﾄﾛｰﾙ ｹｰﾌﾞﾙ ｽﾍﾟｰｻｰ	H380-46-689	1	
90-901	ﾅｯﾄ	99922-1400		
99-971	ｽﾌﾟﾘﾝｸﾞ ﾜｯｼｬｰ	99971-1400		
VI型				
19-031	ｾﾚｸﾄ ﾚﾊﾞｰ	BV65-19-030	1	
19-075	ｽﾍﾟｰｻｰ	BV71-19-075	1	
19-341A	ﾎﾞﾙﾄ	BV11-19-341	1	
19-431	ﾏﾆｭｱﾙ ｼｬﾌﾄ	BV11-19-431	1	
19-434	ﾋﾟﾝ	BV11-19-434	1	
19-440	ﾏﾆｭｱﾙ ﾌﾟﾚｰﾄ	BV66-19-440	1	
19-443	ｼｬﾌﾄ ﾅｯﾄ	BV45-19-443	2	
19-444	ｲﾝﾋﾋﾞﾀｰ ｽｲｯﾁ	BV65-19-444A	1	
19-450	ﾊﾟｰｷﾝｸﾞ ﾛｯﾄﾞ	BV56-19-450	1	
19-701	ｱｸﾁｭｴｰﾀｰ ｻﾎﾟｰﾀｰ	BV12-21-471	1	
19-706	ﾎﾞﾙﾄ	BV11-21-475	2	
19-731	ﾊﾟﾜｷﾝｸﾞﾎﾞｰﾙ ｼｬﾌﾄ	BV11-21-472	1	
19-732	ﾊﾟｰｷﾝｸﾞ ﾎﾞｰﾙ	BV11-19-732	1	
19-733	ﾎﾞｰﾙﾘﾀｰﾝ ｽﾌﾟﾘﾝｸﾞ	BV11-19-733	1	
19-734	ﾀﾞｳｴﾙ ｽﾍﾟｰｻｰ	BV11-19-734	1	
19-765	ｽﾌﾟﾘﾝｸﾞ	BV65-19-765A	1	
19-838	ﾎﾞﾙﾄ	BV11-19-429	3	
46-684	ﾌﾞｯｼｭ	H380-46-684	1	
46-689	ｺﾝﾄﾛｰﾙ ｹｰﾌﾞﾙ ｽﾍﾟｰｻｰ	H380-46-689	1	
90-901	ﾅｯﾄ	99922-1400		
99-971	ｽﾌﾟﾘﾝｸﾞ ﾜｯｼｬｰ	99971-1400		

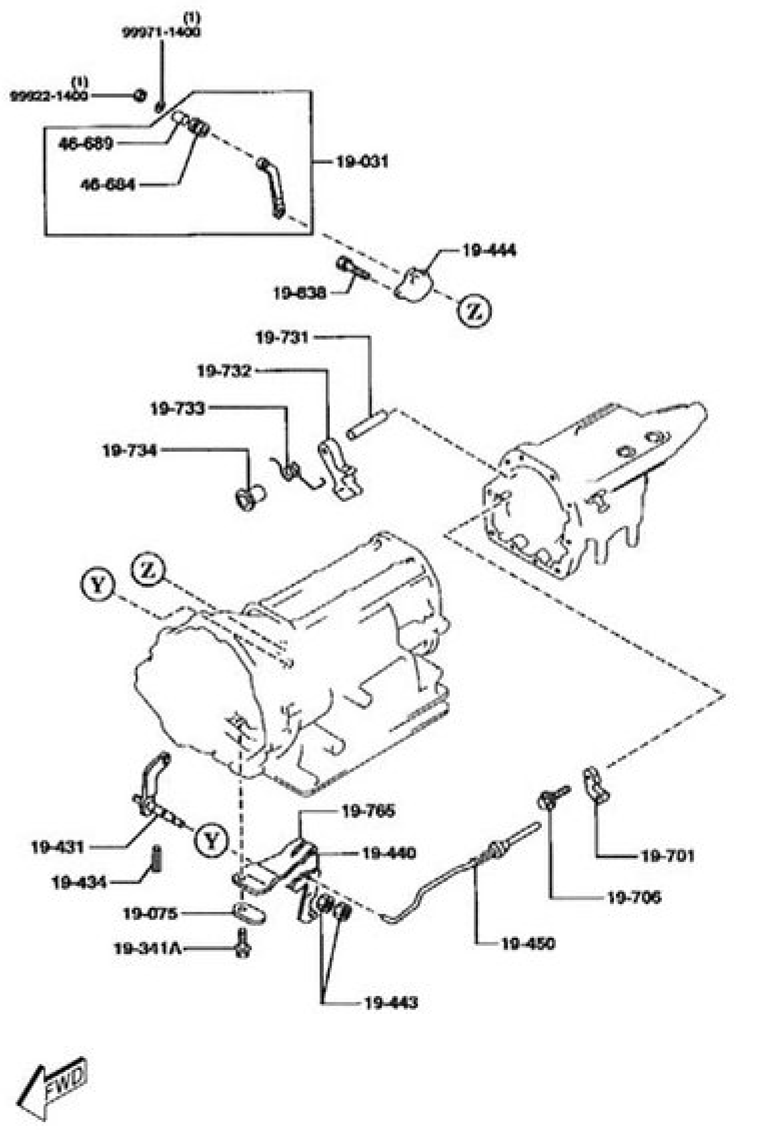

○VI型

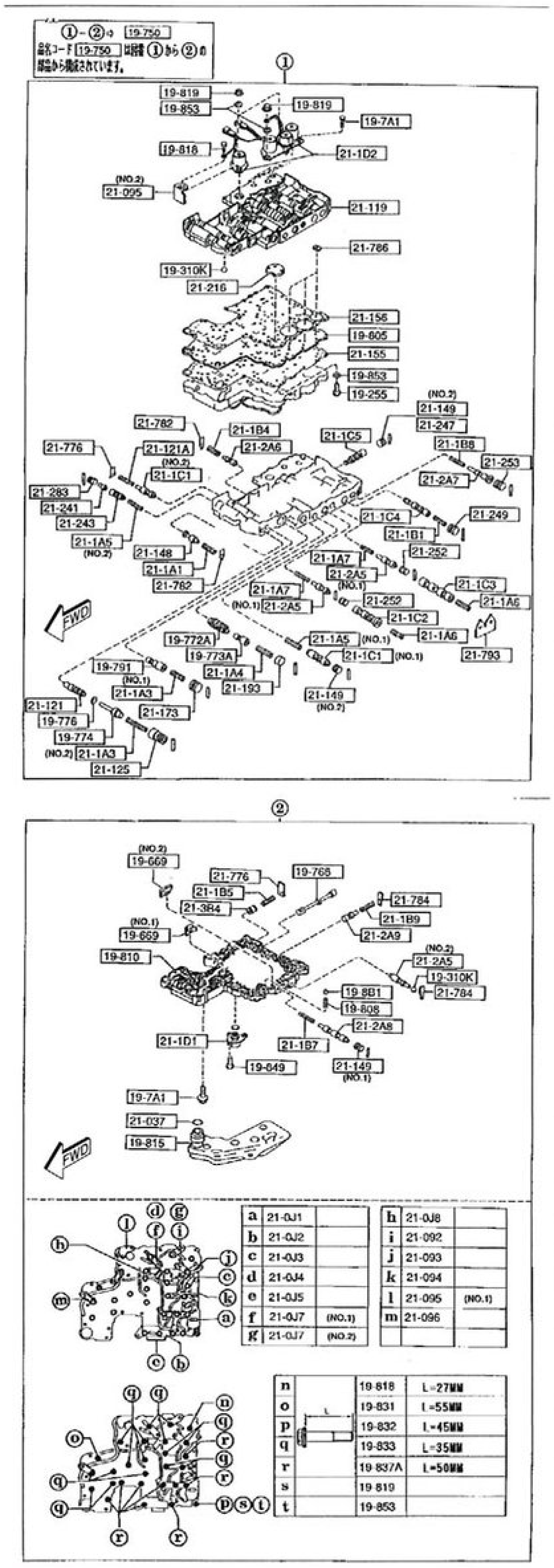

○III型

ATマニュアルリンケージシステム 1950

品名コード	品名	部品番号	員数	適用記述
I型				
19-031	ｾﾚｸﾄ ﾚﾊﾞｰ	BV65-19-030	1	
19-341A	ﾎﾞﾙﾄ	BV11-19-341	1	
19-387	ｽﾍﾟｰｻｰ	BV11-19-387	1	-930719 FD3S -118165
		BV11-19-387A	1	930719- FD3S 118165-
19-431	ﾏﾆｭｱﾙ ｼｬﾌﾄ	BV11-19-431	1	
19-434	ﾋﾟﾝ	BV11-19-434	1	
19-440	ﾏﾆｭｱﾙ ﾌﾟﾚｰﾄ	BV66-19-440	1	
19-443	ｼｬﾌﾄ ﾅｯﾄ	BV45-19-443	2	
19-450	ﾊﾟｰｷﾝｸﾞ ﾛｯﾄﾞ	BV56-19-450	1	
19-701	ｱｸﾁｭｴｰﾀｰ ｻﾎﾟｰﾀｰ	BV11-21-471	1	
19-706	ﾎﾞﾙﾄ	BV11-21-475	2	
19-707	ﾊﾟｰｷﾝｸﾞ ﾛｯﾄﾞ ｶﾞｲﾄﾞ	BV11-19-707	1	
19-731	ﾊﾟﾜｷﾝｸﾞﾎﾞｰﾙ ｼｬﾌﾄ	BV11-21-472	1	
19-732	ﾊﾟｰｷﾝｸﾞ ﾎﾞｰﾙ	BV11-19-732	1	
19-733	ﾎﾞｰﾙﾘﾀｰﾝ ｽﾌﾟﾘﾝｸﾞ	BV11-19-733	1	
19-734	ﾀﾞｳｴﾙ ｽﾍﾟｰｻｰ	BV11-19-734	1	
19-765	ｽﾌﾟﾘﾝｸﾞ	BV65-19-765	1	-930719 FD3S -118165
		BV65-19-765A	1	930719- FD3S 118165-
46-684	ﾌﾞｯｼｭ	H380-46-684	1	
46-689	ｺﾝﾄﾛｰﾙ ｹｰﾌﾞﾙ ｽﾍﾟｰｻｰ	H380-46-689	1	
90-901	ﾅｯﾄ	99922-1400		
99-971	ｽﾌﾟﾘﾝｸﾞ ﾜｯｼｬｰ	99971-1400		
II型				
19-031	ｾﾚｸﾄ ﾚﾊﾞｰ	BV65-19-030	1	
19-341A	ﾎﾞﾙﾄ	BV11-19-341	1	
19-387	ｽﾍﾟｰｻｰ	BV11-19-387A	1	
19-431	ﾏﾆｭｱﾙ ｼｬﾌﾄ	BV11-19-431	1	
19-434	ﾋﾟﾝ	BV11-19-434	1	
19-440	ﾏﾆｭｱﾙ ﾌﾟﾚｰﾄ	BV66-19-440	1	
19-443	ｼｬﾌﾄ ﾅｯﾄ	BV45-19-443	2	
19-450	ﾊﾟｰｷﾝｸﾞ ﾛｯﾄﾞ	BV56-19-450	1	
19-701	ｱｸﾁｭｴｰﾀｰ ｻﾎﾟｰﾀｰ	BV11-21-471	1	-930801 FD3S -200114
		BV12-21-471	1	930801- FD3S 200114-
19-706	ﾎﾞﾙﾄ	BV11-21-475	2	
19-707	ﾊﾟｰｷﾝｸﾞ ﾛｯﾄﾞ ｶﾞｲﾄﾞ	BV11-19-707	1	-930801 FD3S -200114

21-096	ﾁｭｰﾌﾞ ﾌﾞﾗｹｯﾄ	BV11-21-096	1	
21-0J1	ﾊｰﾈｽ ｸﾘｯﾌﾟ	BV50-21-0J1	1	
21-0J2	ﾊｰﾈｽ ｸﾘｯﾌﾟ	BV45-19-0J2	1	
21-0J3	ﾊｰﾈｽ ｸﾘｯﾌﾟ	BV11-21-J03	1	
21-0J4	ﾊｰﾈｽ ｸﾘｯﾌﾟ	BV11-21-J04	1	
21-0J5	ﾊｰﾈｽ ｸﾘｯﾌﾟ	BV11-21-0J5	1	
21-0J7	ﾁｭｰﾌﾞ ﾌﾞﾗｹｯﾄ	BV11-21-0J7A	1	
21-0J8	ﾁｭｰﾌﾞ ﾌﾞﾗｹｯﾄ	BV11-21-0J8	1	
21-119	UPｺﾝﾄﾛｰﾙ ﾎﾞﾃﾞｰ	BV40-21-119	1	
21-121	ﾊﾞﾙﾌﾞ	BV11-21-121	1	
21-121A	ﾊﾞﾙﾌﾞ ｽﾌﾟﾘﾝｸﾞ	BV45-21-121	1	
21-125	ﾌﾟﾗｸﾞ ﾚｷﾞｭﾚｰﾀｰ ｽﾘｰﾌﾞ	BV11-21-125	1	
21-148	ｺﾝﾊﾞｰﾀｰ ﾘﾘｰﾌ ﾊﾞﾙﾌﾞ	BV11-21-148	1	
21-149	ｽﾄｯﾊﾟｰ ﾌﾟﾗｸﾞ	BV11-21-149	1	
21-155	ﾛｱｰ ﾎﾞﾃﾞｰ ｶﾞｽｹｯﾄ	BV40-21-155	1	
21-156	UP ﾎﾞﾃﾞｰ ｶﾞｽｹｯﾄ	BV40-21-156	1	
21-173	ｽﾄｯﾊﾟｰ ﾌﾟﾗｸﾞ	BV11-21-173	1	
21-18X	ｺﾈｸﾃｨﾝｸﾞ ﾁｭｰﾌﾞ	BV11-21-18X	1	
21-18Y	ｺﾈｸﾃｨﾝｸﾞ ﾁｭｰﾌﾞ	BV11-21-18Y	1	
21-193	ｽﾄｯﾊﾟｰ ﾌﾟﾗｸﾞ	BV11-21-193	1	
21-1A1	ﾊﾞﾙﾌﾞ ｽﾌﾟﾘﾝｸﾞ	BV65-21-1A1	1	
21-1A2	ﾊﾞﾙﾌﾞ ｽﾌﾟﾘﾝｸﾞ	BV80-21-1A2	1	
21-1A3	ﾊﾞﾙﾌﾞ ｽﾌﾟﾘﾝｸﾞ	BV11-21-1A3	1	L=31.95MM
				ｲﾗｽﾄ NO.1
		BV40-21-1A3	1	ｲﾗｽﾄ NO.2
21-1A4	ﾊﾞﾙﾌﾞ ｽﾌﾟﾘﾝｸﾞ	BV11-21-1A4	1	L=32.6M
21-1A5	ﾊﾞﾙﾌﾞ ｽﾌﾟﾘﾝｸﾞ	BV56-21-1A5	1	
21-1A6	ﾊﾞﾙﾌﾞ ｽﾌﾟﾘﾝｸﾞ	BV11-21-1A6	3	
21-1A7	ﾊﾞﾙﾌﾞ ｽﾌﾟﾘﾝｸﾞ	BV11-21-1A7	2	
21-1B1	ﾊﾞﾙﾌﾞ ｽﾌﾟﾘﾝｸﾞ	BV11-21-1B1	1	
21-1B4	ﾊﾞﾙﾌﾞ ｽﾌﾟﾘﾝｸﾞ	BV11-21-1B4	1	
21-1B5	ﾊﾞﾙﾌﾞ ｽﾌﾟﾘﾝｸﾞ	BV12-21-1B5	1	
21-1B7	ﾊﾞﾙﾌﾞ ｽﾌﾟﾘﾝｸﾞ	BV11-21-1B7	2	
21-1B9	ﾊﾞﾙﾌﾞ ｽﾌﾟﾘﾝｸﾞ	BV11-21-1B9	1	
21-1C1	ｼﾌﾄ ﾊﾞﾙﾌﾞ	BV36-21-1C1	1	ｲﾗｽﾄ NO.1
		BV40-21-1C1	1	ｲﾗｽﾄ NO.2
21-1C2	ｼﾌﾄ ﾊﾞﾙﾌﾞ	BV11-21-1C2	1	
21-1C3	ｼﾌﾄ ﾊﾞﾙﾌﾞ	BV11-21-1C3	1	
21-1C4	ｼﾌﾄ ﾊﾞﾙﾌﾞ	BV11-21-1C4	1	
21-1C5	ｼﾌﾄ ﾊﾞﾙﾌﾞ	BV55-21-1C5	1	
21-1D1	ｿﾚﾉｲﾄﾞ	BV65-21-1D1	1	
21-1D2	ｿﾚﾉｲﾄﾞ	BV11-21-1D2	1	
21-216	ｻｲﾄﾞ ﾌﾟﾚｰﾄﾞE'	BV11-21-216	1	
21-241	ﾛｯｸ ｱｯﾌﾟ ｽﾘｰﾌﾞ	BV40-21-241	1	
21-243	3RD ﾛｯｸｱｯﾌﾟ ﾊﾞﾙﾌﾞ	BV40-21-243	1	
21-249	ﾌﾟﾗｸﾞ	BV56-21-249	1	
21-252	ｽﾄｯﾊﾟｰ ﾌﾟﾗｸﾞ	BV71-21-253	2	
21-253	ﾄﾞﾗﾑ ｻﾎﾟｰﾄ ｶﾞｽｹｯﾄ	BV11-21-253	1	
21-283	ﾛｯｸｱｯﾌﾟｺﾝﾄﾛｰﾙ ﾊﾞﾙﾌﾞ	BV40-21-283	1	
21-2A4	ｽﾌﾟｰﾙ ﾊﾞﾙﾌﾞ	BV3C-21-2A4	1	
21-2A5	ｽﾌﾟｰﾙ ﾊﾞﾙﾌﾞ	BV11-21-2A5	2	ｲﾗｽﾄ NO.1
		BV12-21-2A5	1	ｲﾗｽﾄ NO.2
21-2A6	ｽﾌﾟｰﾙ ﾊﾞﾙﾌﾞ	BV11-21-2A6	1	
21-2A7	ｽﾌﾟｰﾙ ﾊﾞﾙﾌﾞ	BV11-21-2A7	1	
21-2A8	ｽﾌﾟｰﾙ ﾊﾞﾙﾌﾞ	BV11-21-2A8	1	
21-3B4	ｱｷｭｰﾑﾚｰﾀｰ ﾋﾟｽﾄﾝ	BV11-21-3B4	1	
21-776	ﾘﾃｰﾆﾝｸﾞ ﾌﾟﾚｰﾄ	BV40-21-776	2	
21-782	ﾌﾟﾚｰﾄ	BV11-21-782	2	
21-784	ﾌﾟﾚｰﾄ	BV11-21-784	2	
21-786	ﾌﾟﾚｰﾄ	BV35-21-786	3	
21-793	ﾌﾟﾚｰﾄ	BV35-21-793	1	
VI型				
19-255	ﾎﾞﾙﾄ	BV50-19-255	1	
19-669	ｶﾞﾊﾞﾅｰ ﾌｨﾙﾀｰ	BV11-19-669	1	ｲﾗｽﾄ NO.1
		BV50-19-669	1	ｲﾗｽﾄ NO.2
19-750	ｺﾝﾄﾛｰﾙ ﾊﾞﾙﾌﾞ	BV67-19-750B	1	
19-768	ﾏﾆｭｱﾙ ﾊﾞﾙﾌﾞ	BV11-19-768	1	
19-772A	ｱｷｭｰﾑﾚｰﾀｰ ｽﾘｰﾌﾞ	BV11-19-772	1	
19-773A	ｱｷｭｰﾑﾚｰﾀｰ ﾊﾞﾙﾌﾞ	BV11-19-773	1	
19-774	ﾚｷﾞｭﾚｰﾀｰ ﾌﾟﾗｸﾞ	BV45-19-774	1	
19-776	ｽﾌﾟﾘﾝｸﾞ ｼｰﾄ	BV11-19-776	1	
19-791	ﾓﾃﾞｨﾌｧｲﾔｰ ﾊﾞﾙﾌﾞ	BV11-19-791	1	
19-7A1	ﾎﾞﾙﾄ	BV11-19-7A1	2	
19-805	ｾﾊﾟﾚｰﾀｰ ﾌﾟﾚｰﾄ	BV56-19-805	1	
19-808	ｽﾌﾟﾘﾝｸﾞ	0338-19-808	1	
19-810	ﾛｱｰｺﾝﾄ.ﾊﾞﾙﾌﾞ ﾎﾞﾃﾞｰ	BV40-19-810	1	
19-815	ｵｲﾙ ｽﾄﾚｰﾅｰ	BV65-19-815A	1	
19-818	ﾎﾞﾙﾄ	BV11-19-818	2	
19-819	ﾅｯﾄ	BV11-19-819	4	
19-831	ｺﾝﾄﾛｰﾙﾊﾞﾙﾌﾞ ﾎﾞﾙﾄ	BV11-19-831	1	
19-832	ｺﾝﾄﾛｰﾙﾊﾞﾙﾌﾞ ﾎﾞﾙﾄ	BV50-19-832	1	
19-833	ｺﾝﾄﾛｰﾙﾊﾞﾙﾌﾞ ﾎﾞﾙﾄ	BV11-19-833	16	
19-837A	ｺﾝﾄﾛｰﾙ ﾊﾞﾙﾌﾞ ﾎﾞﾙﾄ	BV11-19-837	9	
19-849	ﾎﾞﾙﾄ	BV11-19-849	2	
19-853	ﾜｯｼｬｰ	BV11-19-853	6	
19-8B1	ｵﾘﾌｨｽ ﾁｪｯｸ ﾊﾞﾙﾌﾞ	BV67-19-8B1	1	
21-037	O' ﾘﾝｸﾞ	BV11-21-037	1	
21-092	ﾁｭｰﾌﾞ ﾌﾞﾗｹｯﾄ	BV11-21-092	1	
21-093	ﾁｭｰﾌﾞ ﾌﾞﾗｹｯﾄ	BV12-21-093	1	
21-095	ﾌﾞﾗｹｯﾄ	BV11-21-095	1	
21-096	ﾁｭｰﾌﾞ ﾌﾞﾗｹｯﾄ	BV11-21-096	1	
21-0J1	ﾊｰﾈｽ ｸﾘｯﾌﾟ	BV50-21-0J1	1	
21-0J2	ﾊｰﾈｽ ｸﾘｯﾌﾟ	BV45-19-0J2	1	
21-0J3	ﾊｰﾈｽ ｸﾘｯﾌﾟ	BV11-21-J03	1	
21-0J4	ﾊｰﾈｽ ｸﾘｯﾌﾟ	BV11-21-J04	1	
21-0J5	ﾊｰﾈｽ ｸﾘｯﾌﾟ	BV11-21-0J5	1	
21-0J7	ﾁｭｰﾌﾞ ﾌﾞﾗｹｯﾄ	BV11-21-0J7A	1	
21-0J8	ﾁｭｰﾌﾞ ﾌﾞﾗｹｯﾄ	BV11-21-0J8	1	
21-119	UPｺﾝﾄﾛｰﾙ ﾎﾞﾃﾞｰ	BV40-21-119	1	
21-121	ﾊﾞﾙﾌﾞ	BV11-21-121	1	
21-121A	ﾊﾞﾙﾌﾞ ｽﾌﾟﾘﾝｸﾞ	BV45-21-121	1	
21-125	ﾌﾟﾗｸﾞ ﾚｷﾞｭﾚｰﾀｰ ｽﾘｰﾌﾞ	BV11-21-125	1	
21-148	ｺﾝﾊﾞｰﾀｰ ﾘﾘｰﾌ ﾊﾞﾙﾌﾞ	BV11-21-148	1	
21-149	ｽﾄｯﾊﾟｰ ﾌﾟﾗｸﾞ	BV11-21-149	1	
21-155	ﾛｱｰ ﾎﾞﾃﾞｰ ｶﾞｽｹｯﾄ	BV40-21-155	1	
21-156	UP ﾎﾞﾃﾞｰ ｶﾞｽｹｯﾄ	BV40-21-156	1	
21-173	ｽﾄｯﾊﾟｰ ﾌﾟﾗｸﾞ	BV11-21-173	1	
21-182	ﾌﾞﾗｹｯﾄ	BV56-21-095	1	
21-18X	ｺﾈｸﾃｨﾝｸﾞ ﾁｭｰﾌﾞ	BV11-21-18X	1	
21-18Y	ｺﾈｸﾃｨﾝｸﾞ ﾁｭｰﾌﾞ	BV11-21-18Y	1	
21-193	ｽﾄｯﾊﾟｰ ﾌﾟﾗｸﾞ	BV11-21-193	1	
21-1A1	ﾊﾞﾙﾌﾞ ｽﾌﾟﾘﾝｸﾞ	BV65-21-1A1	1	
21-1A2	ﾊﾞﾙﾌﾞ ｽﾌﾟﾘﾝｸﾞ	BV80-21-1A2	1	
21-1A3	ﾊﾞﾙﾌﾞ ｽﾌﾟﾘﾝｸﾞ	BV11-21-1A3	1	L=31.95MM
21-1A4	ﾊﾞﾙﾌﾞ ｽﾌﾟﾘﾝｸﾞ	BV11-21-1A4	1	L=32.6M
21-1A5	ﾊﾞﾙﾌﾞ ｽﾌﾟﾘﾝｸﾞ	BV56-21-1A5	1	
21-1A6	ﾊﾞﾙﾌﾞ ｽﾌﾟﾘﾝｸﾞ	BV11-21-1A6	3	
21-1A7	ﾊﾞﾙﾌﾞ ｽﾌﾟﾘﾝｸﾞ	BV11-21-1A7	2	
21-1B1	ﾊﾞﾙﾌﾞ ｽﾌﾟﾘﾝｸﾞ	BV11-21-1B1	1	
21-1B3	ﾊﾞﾙﾌﾞ ｽﾌﾟﾘﾝｸﾞ	BV40-21-1A3	1	
21-1B4	ﾊﾞﾙﾌﾞ ｽﾌﾟﾘﾝｸﾞ	BV11-21-1B4	1	
21-1B5	ﾊﾞﾙﾌﾞ ｽﾌﾟﾘﾝｸﾞ	BV12-21-1B5	1	
21-1B7	ﾊﾞﾙﾌﾞ ｽﾌﾟﾘﾝｸﾞ	BV11-21-1B7	2	
21-1B9	ﾊﾞﾙﾌﾞ ｽﾌﾟﾘﾝｸﾞ	BV11-21-1B9	1	
21-1C1	ｼﾌﾄ ﾊﾞﾙﾌﾞ	BV36-21-1C1	1	
21-1C2	ｼﾌﾄ ﾊﾞﾙﾌﾞ	BV11-21-1C2	1	
21-1C3	ｼﾌﾄ ﾊﾞﾙﾌﾞ	BV11-21-1C3	1	
21-1C4	ｼﾌﾄ ﾊﾞﾙﾌﾞ	BV11-21-1C4	1	
21-1C5	ｼﾌﾄ ﾊﾞﾙﾌﾞ	BV55-21-1C5	1	
21-1D1	ｿﾚﾉｲﾄﾞ	BV45-21-1D1	1	A (BV65-21-1D1)
21-1D2	ｿﾚﾉｲﾄﾞ	BV11-21-1D2	1	
21-1D3	ｿﾚﾉｲﾄﾞ	BV65-21-1D1	1	
21-216	ｻｲﾄﾞ ﾌﾟﾚｰﾄﾞE'	BV11-21-216	1	
21-241	ﾛｯｸ ｱｯﾌﾟ ｽﾘｰﾌﾞ	BV40-21-241	1	
21-243	3RD ﾛｯｸｱｯﾌﾟ ﾊﾞﾙﾌﾞ	BV40-21-243	1	
21-249	ﾌﾟﾗｸﾞ	BV56-21-249	1	
21-252	ｽﾄｯﾊﾟｰ ﾌﾟﾗｸﾞ	BV71-21-253	2	
21-253	ﾄﾞﾗﾑ ｻﾎﾟｰﾄ ｶﾞｽｹｯﾄ	BV11-21-253	1	
21-283	ﾛｯｸｱｯﾌﾟｺﾝﾄﾛｰﾙ ﾊﾞﾙﾌﾞ	BV40-21-283	1	
21-2A4	ｽﾌﾟｰﾙ ﾊﾞﾙﾌﾞ	BV3C-21-2A4	1	
21-2A5	ｽﾌﾟｰﾙ ﾊﾞﾙﾌﾞ	BV11-21-2A5	2	
21-2A6	ｽﾌﾟｰﾙ ﾊﾞﾙﾌﾞ	BV11-21-2A6	1	
21-2A7	ｽﾌﾟｰﾙ ﾊﾞﾙﾌﾞ	BV11-21-2A7	1	
21-2A8	ｽﾌﾟｰﾙ ﾊﾞﾙﾌﾞ	BV11-21-2A8	1	
21-2A9	ｽﾌﾟｰﾙ ﾊﾞﾙﾌﾞ	BV12-21-2A5	1	
21-3B4	ｱｷｭｰﾑﾚｰﾀｰ ﾋﾟｽﾄﾝ	BV11-21-3B4	1	
21-776	ﾘﾃｰﾆﾝｸﾞ ﾌﾟﾚｰﾄ	BV40-21-776	2	
21-782	ﾌﾟﾚｰﾄ	BV11-21-782	2	
21-784	ﾌﾟﾚｰﾄ	BV11-21-784	2	
21-786	ﾌﾟﾚｰﾄ	BV35-21-786	3	
21-793	ﾌﾟﾚｰﾄ	BV35-21-793	1	
21-V02	ｼﾌﾄ ﾊﾞﾙﾌﾞ	BV40-21-1C1	1	

Chassis

FD3Sの高いパフォーマンスは、理想的な重量配分と高性能なシャシーによって生み出された。前後ダブルウィッシュボーンサスペンションを基軸に、絶妙なセッティングを施したことで「第一級のスポーツカー」が誕生した。

- Ⓐ フロントショックアブソーバー&スプリング
- Ⓑ フロントメンバー
- Ⓒ フロントアッパーアーム
- Ⓓ フロントロワアーム
- Ⓔ フロントスタビライザー
- Ⓕ リヤショックアブソーバー&スプリング
- Ⓖ リヤメンバー
- Ⓗ リヤアッパーアーム
- Ⓘ リヤロワアーム
- Ⓙ リヤスタビライザー
- Ⓚ プロペラシャフト
- Ⓛ デファレンシャル
- Ⓜ ドライブシャフト
- Ⓝ ブレーキシステム

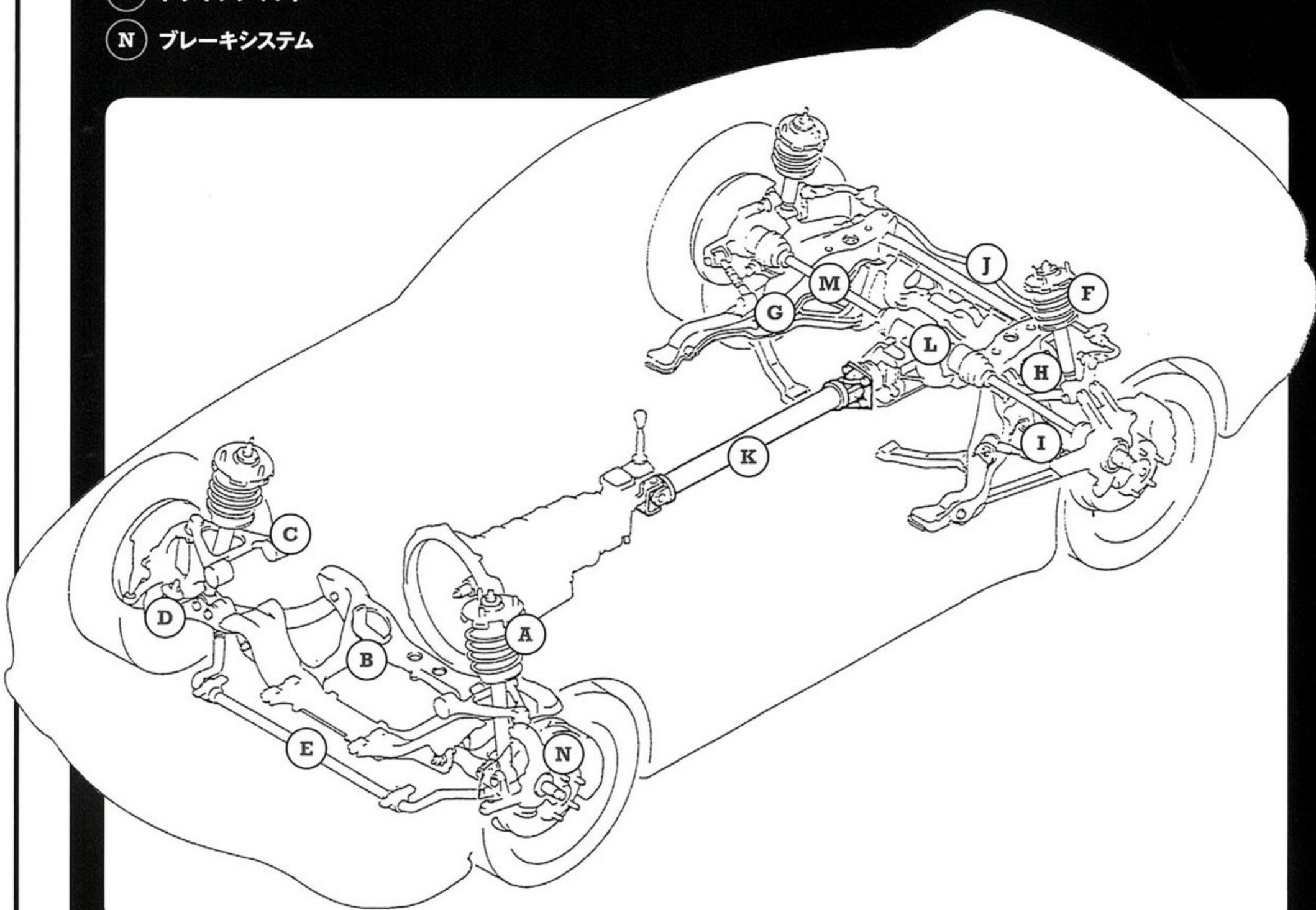

サスペンション&メンバー

FD3Sの高いシャシー性能を支えるのが、アルミ材やピロボールを多用した前後ダブルウイッシュボーン式サスペンション。年式やグレードによってその仕様は微妙に異なる。

1990年代初頭は、「スポーツカーのサスペンションといえばダブルウイッシュボーン」といわれた時代だった。当時ライバル関係にあった多くのモデルが「4輪ダブルウイッシュボーン」を採用していた。

マツダはFC3S開発時にもダブルウイッシュボーンの採用を検討していたが、コストとリヤのアッパーアームが後部座席のスペースを狭くするという懸念から、採用を見送らざるを得なかった。そこで、FD3Sではその積年の思いをぶつける形になった。

しかも、ただのダブルウイッシュボーンではない。各アームのアップライト(ナックル)側の取り付け点にはピロボールが組み込まれ、ダイレクト感を高める工夫が施されていたり、ハイパワーFR車ならではのリバースステア特性を抑制すべく、後輪にトーコントロール機構が盛り込まれているのだ。

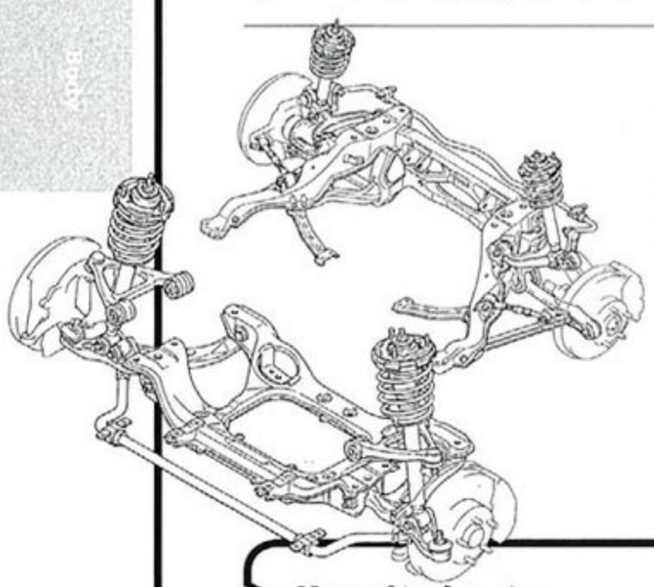

サスペンション

FD3Sのサスペンションの最大の特徴は「ブッシュ」にある。4輪それぞれにアームが2つ(アッパー&ロワ)ずつあるが、そのアームの外側、つまりアップライト(ハブキャリア、ナックルなどとも呼ばれる)側の取り付け点にピロボールを採用したほか、ボディ側の取り付け点に使うブッシュもラバーがベースとはいえ、アームの動きを妨げないようスイング方向にフリーに動く「すべりブッシュ」とした。これがFD3Sならではの操縦性の源なのだ。

●限定モデルではビルシュタインダンパーが採用されたこともある。足まわりに対するこだわりは国産車随一だろう。

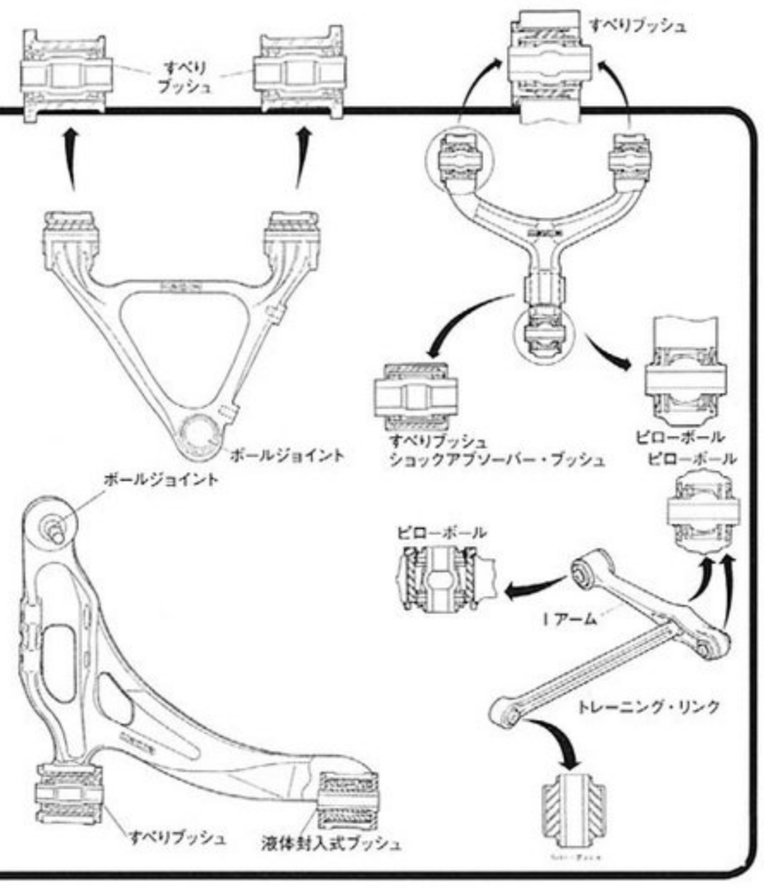

サスペンション&メンバー変遷

1991.11 / 1991.12
リヤメンバーの構造変更

1993.3
RZ用にショックアブソーバー特性見直し

1993.7
タイプRZに専用コイルスプリングを採用
アライメント設定値の変更
リヤスタビライザーを小径化(17.3→15.9㎜)

1993.10
フロントメンバーの仕様変更

1994.7
スラストアングル許容値を変更
タイプRZのカタログモデル化に伴い
減衰力設定を変更
フロントアッパーアームの
ブッシュをピロボールに変更

1998.12
タイプRSおよびタイプRの
フロントスタビライザーをハードタイプに変更

2000.9
ショックアブソーバーの特性見直し

2001.8
車高調整式サスペンション装着グレードを
設定するとともに、アライメント設定値を変更

スタビライザー

FD3Sのスタビライザーの特徴は、「取り付け点の位置」を優先してそのレイアウトが決められていること。フロントのスタビライザーなどは、アームを貫通するリンケージを使うことで、連結ポイントを理想的な位置に設定しているのだ。スタビライザーの種類は、フロント用が2タイプ、リヤ用が4タイプ設定された。フロントはV型で強化されたが、リヤは年式、型が進むにつれソフトになった。タイプRBおよびX系ではさらにソフトな設定だ。

●スタビライザーのブッシュは、モデル途中で仕様変更を受けているが、変更されたのが素材のみなのか硬度まで含むのかは不明。

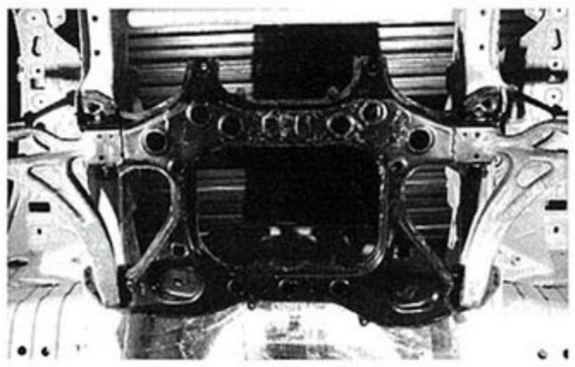

メンバー

メンバーはサブフレームとも呼ばれるが、サスペンションとボディをつなぐ重要なパーツだ。FD3Sのメンバーは、フロント用が閉断面の井型、リヤ用がトラス構造で入力の一部をボディが負担するタイプだ。フロントはモデルライフ中、同じものがほぼ使われてきたが、リヤはⅡ型登場時に部分的に強化されている。しかしながらその剛性の高さは現代でも十分に通用するもので、よほどハードな乗り方をしない限り、音を上げることはないだろう。

●Ⅱ型以降のモデルでは、リヤメンバーに補強バーが追加された。丸いパイプ状のものがそれ。Ⅰ型とⅡ型以降のモデルの識別ポイントでもある。

ピロボール

当時、FD3Sほどサスペンションにピロボールを多用したモデルは存在しなかったのではないだろうか。アッパーアーム、ロワアームのアップライト側取り付け点だけでなく、ダンパーのロワエンド、コントロールリンク、スタビリンク、そしてタワーバーにまでピロボールを使っているのだ。

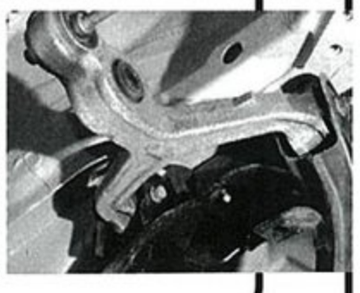

ドライブトレーン

FD3Sは駆動系に関しても独創的なチャレンジをしたモデルといえる。重量を極力増やさずに駆動系全体の剛性を高めるパワープラントフレームなどは、まさにその真骨頂だ。

FRのモデルを設計する場合、基本的にエンジンは「縦置き」となる。

しかし、エンジンの回転力を車両の推進力に換えるには、デフを使って回転方向を90度変換しなければならず、その回転力が伝わる過程で発生するトルクの反動によりトランスミッションが傾き、加えてプロペラシャフトの反動によりデフが持ち上がるのだ。これがFR車の最大の欠点でもあるが、通常は各構成部品をゴム製のマウントで吊すことでその振動や反動を打ち消している。

ところがマウントを多用することは駆動系のダイレクト感を損なうことにつながる。そこでマツダは、トランスミッションとデフを連結することを思いついた。当時すでにポルシェ928で実用化されていた「トランスアクスル」をヒントにしたのだ。

ただトランスアクスルではミッションケースとデフキャリヤを一体化するため、重量面で不利になる。そこでFD3Sでは鋼板を絶妙に剛性バランスが取れる形状に加工して、トランスミッションとデフキャリアをつないだのだ。それが「パワープラントフレーム」というわけだ。

パワープラントフレーム(PPF)

パワープラントフレーム(PPF)はプレス加工された何枚かの鋼板を、溶接およびシーリング剤で接着することで形作られている。前方(写真では左側)がトランスミッションに、後方がデフキャリヤにボルトによって連結される構造だ。ユーノス・ロードスターに初採用されたマツダ・オリジナルのパーツとなるが、ロードスターとは逆となる左側に装着される。なお、新車のラインではパワープラントフレームでトランスミッションとデフキャリヤを連結し、さらにメンバーとサスペンション、そしてエンジンを組んだ状態で、ボディとドッキングさせて組み立てられていた。

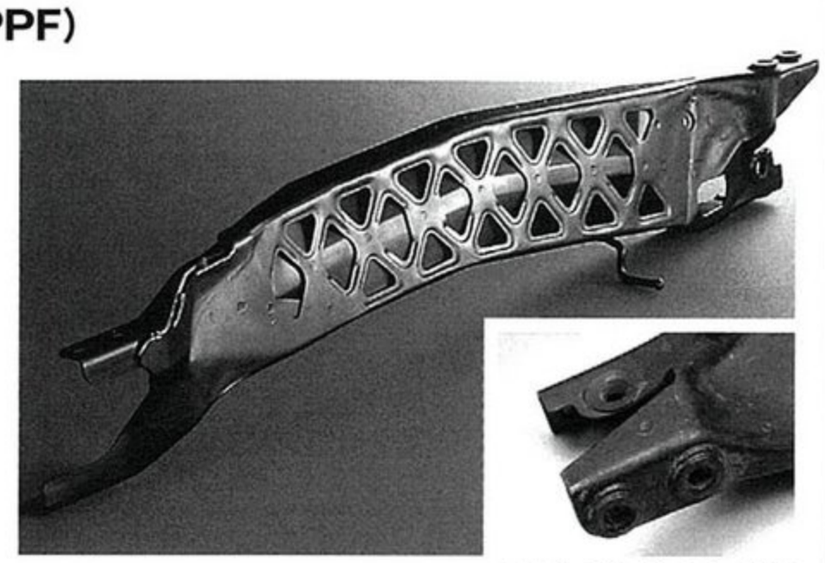

●トランスミッションとの固定部分。ブッシュなどを介さない完全な「リジット状態」だ。

トルセンLSD

トルセンLSDは、FD3Sに採用される以前に、FC3Sのアンフィニ4、トヨタスープラにも採用されている。その後、ロードスターやアルテッツァ、S2000などに使われたことを考えると、やはりFRとの相性がいいということなのだろう。トルセンLSDの魅力は、通常のミッションオイル(純正指定は90番)が使用できるというメンテナンス性の良さと、アクセルの開け方に応じて差動制限率が変化するリニアな特性だろう。FD3Sの場合、全車にトルセンデフを採用しているが、標準で17インチホイールを履くグレード(タイプRSやRZ)には強化型を組み合わせている。基本的に非分解なので、通常タイプを強化型に変更することはできないが、丸ごと交換するというのであれば、両者に互換性はあるので、強化型をチョイスするのもいいだろう。

●入力トルクの大きさによって歯の噛み合い抵抗が増減する特性を利用したトルセンLSD。

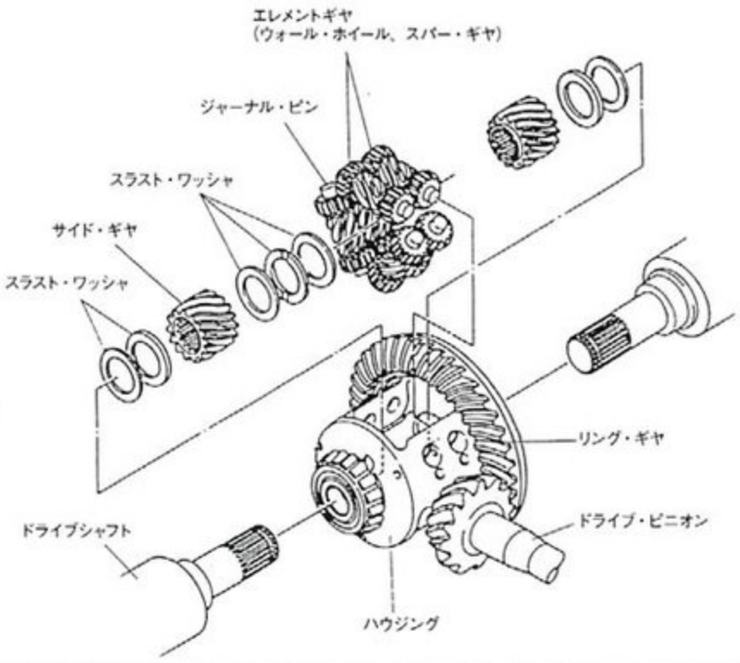

ドライブトレーン変遷

1992.3
コンパニオンフランジ仕様変更
1992.9
リヤハブ仕様変更
1992.11
コンパニオンフランジ仕様変更
1993.3
タイプRZの設定に合わせ、
4.300のファイナルギヤ比を設定
1993.7
コンパニオンフランジ仕様変更
1993.10
デファレンシャル仕様変更
1994.12
デファレンシャル仕様変更
リヤハブ、デフキャリヤのオイルシール仕様変更
1996.3
ファイナルギヤ仕様変更
1996.7
リヤアップライト&リヤハブ仕様変更
1996.11
16インチ仕様のリヤハブを仕様変更
1997.6
17インチ仕様のリヤハブを仕様変更

ドライブシャフト/プロペラシャフト

FD3Sのドライブシャフトはコンパクト化のためにアウトプットシャフト(サイドフランジ)を介さずにデフ本体にかん合するタイプを採用。また、プロペラシャフトのユニバーサルジョイント部分は摩擦圧接(溶接方法の一種)により、接合部強度の均一化が図られている。

ブレーキ

1.3トン未満の車重であれば、それほど大がかりなブレーキシステムは必要ない。しかしながら、FD3Sは走りに徹したモデルだけに、ブレーキ性能の強化も怠りない。

FC3Sで国産車初のアルミ製対向ピストンキャリパーを採用したマツダは、FD3Sにも同様のブレーキシステムを採用した。

ブレーキ性能は高い運動性能を発揮するには重要だが、強化したことで車重が必要以上に増えてしまってはその意味も半減する。そこでキャリパーをアルミ製とし、ブレーキディスクより後方、つまり車体の中心に近いところに配置することで慣性マス重量の増加を抑えたのだ。

ただ、本来ならもう少し容量の大きなブレーキを装備させたかったというのがマツダの本音だろう。その証拠に、17インチの45%扁平タイヤが認可された約1年後、Ⅲ型で17インチ仕様のブレーキサイズを大型化している。

さらに注目すべきは、スポーティな走りを前提にプログラミングされたABS(アンチロックブレーキシステム)だ。当時、「ABSはスポーツドライビングの邪魔になる」といわれることが多かったが、FD3SではⅢ型とⅥ型でさらなるリファインを加えられながら、ABSを熟成させた。その理由はブレーキング時の「フィーリング」にこだわったからだ。

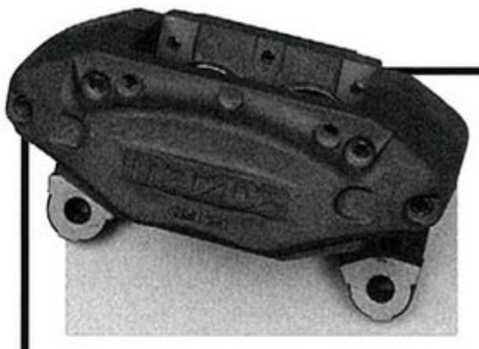

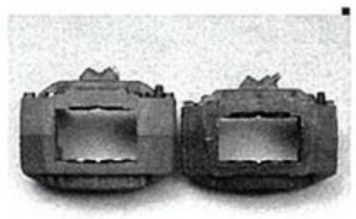

●右が16インチ、左が17インチ用のキャリパー。厚みとピストン径の違いに注目。

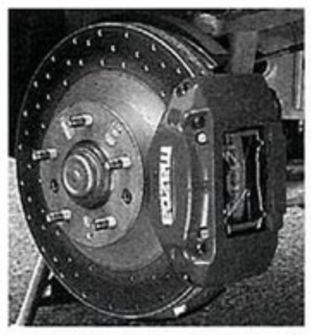

●スピリットRでは、キャリパーが赤に塗られ、ステンメッシュのブレーキホースも装備。

キャリパー

FD3Sのブレーキキャリパーは、フロントが対向4ピストン、リヤがフローティング式・シングルピストン仕様(パーキングブレーキ内蔵)だ。フロントのキャリパーはピストン径こそ先代のFC3Sと同じ36.1㎜だが、容量が拡大され剛性もアップしている。そして、Ⅲ型から投入された17インチ仕様(タイプRZ)では、さらに容量を拡大したキャリパーが装備されることになった(Ⅱ型のRZは17インチタイヤを装備するが、ブレーキは従来の16インチ仕様と同じ)。見た目にはあまり変わらないが、比べればその大きさの違いは歴然だ。ピストン径もリーディング・33.9㎜/トレーリング・38.1㎜という異径タイプとなった。

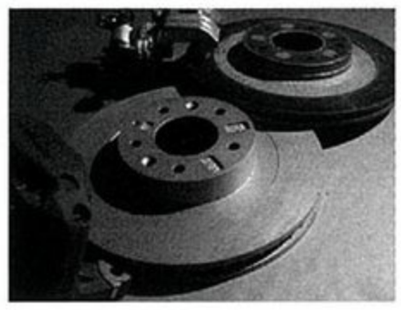

ブレーキディスク

ブレーキ性能を左右するのは、キャリパーの容量とディスクの直径といわれる。いくら高性能なキャリパーでも、押さえつけるディスクが小さければ満足な制動能力は発揮できないのだ。FD3Sのブレーキローターは、前後重量配分の均等化を受けて前後ともに同サイズに設定された。ただし厚みはフロントが22㎜、リヤが20㎜と異なる。17インチ仕様では、ローター径、厚みともに大型化し、より安定して強力なストッピングパワーを発揮できるようになっている。

Spec

16インチ	F:294×22㎜ R:294×20㎜
17インチ	F:314×32㎜ R:314×20㎜

ブレーキ変遷

1991.11
フルードレベルインジケーター変更

1991.12
リザーバータンク変更

1993.7
リザーバータンク&マスターシリンダー変更

1993.10
ブレーキダクト仕様変更

1994.7
サイドブレーキの制動力を変更
17インチキャリパー&ブレーキディスクを採用
フロントキャリパーに異径ピストンを採用
ABSの仕様変更
(軽量&小型化および信頼性アップ)

1995.12
ブレーキブースターを
8+8インチから7+8インチに変更

1996.2
ABSセンサーの仕様変更

1996.7
フロントダストカバーの仕様および
ブレーキブースターのバキュームホース仕様を変更

1998.12
エアダクト&ダストカバーの変更により
冷却効果アップ

1999.3
フロントダストカバーの仕様変更

2000.9
EBD採用に合わせ
機械式プロポーショニングバルブを廃止
ABSユニットに制御ユニットを統合し小型軽量化

2002.11
リザーバータンクキャップ変更

2002.4
スピリットRにドリルドディスクおよび
ステンレスメッシュホース、
レッド塗装のキャリパーを採用

2002.5
スピリットRのフロントブレーキホースを仕様変更

ブレーキダクト

走行中にブレーキパーツを冷やすべくバンパー内にダクトが設けられた。バンパー両端のオイルクーラーダクトの下にある細長いダクトがそれだ(デザインだけで実際の機能がないと思っている人は多いが……)。V型以降のバンパーでも、リップスポイラー部分にブレーキ用のダクトは設置されている。

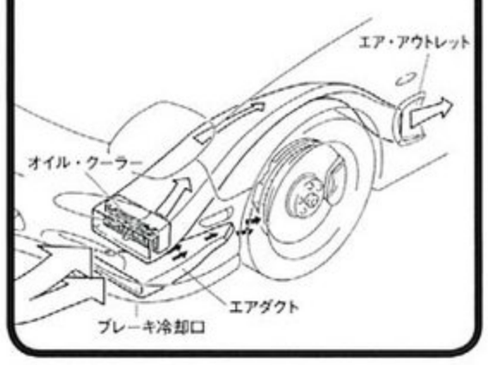

ABS

スポーツドライビング用に設計されたABS。途中2度の仕様変更を受けたが、とくに最終型に搭載されたABS(EBD&Pバルブ内蔵)は、プロドライバーも絶賛するフィーリングを実現している。

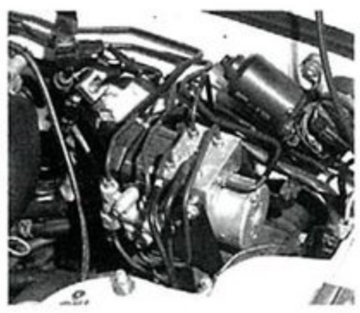

ブレーキブースター&Pバルブ

ブレーキ倍力装置(ブースター)はモデル途中で一度だけ変更された。また、ブレーキ前後の効きを調整するP(プロポーショニング)バルブもキャリパーの仕様変更に合わせて何度か変更され、最終型ではABSの機能に吸収された。

ステアリング

スポーツカーをドライビングする楽しさを味わえるようにと、FD3Sは操作系パーツのデザインや質感にもこだわりが見られる。「操縦している」という感覚を重視した造りだ。

FD3Sが登場した1991年ごろは、国産車のほとんどのモデルにパワーステアリングが装備されるようになった時期。しかし、スポーツカーのステアリングは「ただ軽ければいい」というものではない。操舵力を軽減しつつ、路面のインフォメーションを確実にドライバーに伝えられる「味付け」が必要なのだ。

そこでまず「チルトステアリング」を非装備とした。ステアリング系の取り付け剛性を高め、ダイレクト感を実現するためだ。そして、FC3Sで3・09だったロック・トゥ・ロック（据え切り時の最大回転数）を2.9とさらにクイック化。

それと、デザインや質感の面でもスポーツ心をサポートする。意外なことに、初期モデルからエアバッグを装備するグレードを用意していたFD3Sだが、マイナーチェンジの際にステアリングのデザインを変更したり、MOMOやナルディのステアリングを標準装備するなど、「スポーティドライビングの演出」にも抜かりはない。

モデルライフが長いため、数多くのステアリングが存在するが、どれもが走りを意識したもの。そこがFD3Sらしい。

パワーステアリング

FC3S時代にはマニュアルステアリングとパワーステアリングの両方が設定されていたが、FD3Sでは全車パワステとなった。グレードによる仕様の違いはなく、全車ラック＆ピニオン式のエンジン回転数感応型のパワーアシスト機構を持つタイプだ。ラックのストローク量は160㎜、ロック・トゥ・ロックは2.9回転となっている。パワステフルードの容量は約0.96ℓ。ポンプは可変制御により流量をコントロールできるタイプを採用している。ポンプボディはアルミ製、プーリーを樹脂製とすることで軽量化を図っているのもFD3Sならではの特徴だ。また、レベルゲージを廃止し、リザーバータンクを透過色の樹脂製としたことで、フルード容量の確認を容易にしている。

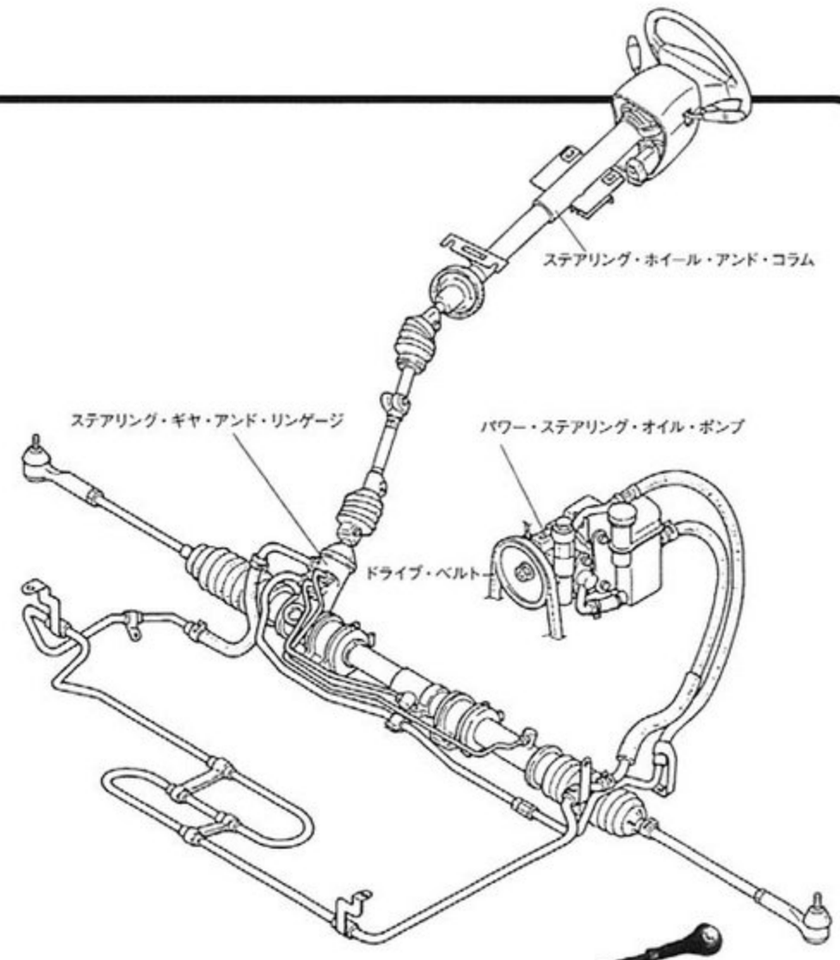

●ドライビングプレジャーを追求するFD3Sではパワステラックも専用設計だ。

ステアリング

モデルライフが11年と長いFD3Sでは合計8種類のステアリングが設定された。Ⅰ型は本革タイプ（タイプR、S）とエアバッグ仕様（タイプX）の2種類が設定された。Ⅱ／Ⅲ型の標準タイプはⅠ型と同じデザインだが、グリップ部分のレザーがディンプルタイプからフラットタイプに変更されている。エアバッグタイプはⅢ型まで同じものが使われた。Ⅲ型ではタイプRZ、R-SにMOMO製ステアリングを設定。Ⅳ型は全車MOMO製4本スポークのエアバッグタイプとなり、Ⅴ型、Ⅵ型はナルディ製のエアバッグ仕様。両者の違いはセンターマーク（Ⅵ型は「M」）。そして、スピリットRではレッドステッチ仕様を設定。これで合計8種類だ。

ステアリング変遷

1991.11
パワステポンププーリーの仕様を変更

1992.2／1992.5
ステアリングシャフトのダストカバーを仕様変更

1993.4
ステアリングギヤ、ラックブーツを変更

1993.8
パワステポンプの仕様変更

1993.10
ステアリングラックブッシュを変更

1994.4
タイロッドの仕様を変更

1994.7
RZにMOMO製φ355㎜本革ステアリングを採用

1995.12
全車にMOMO製エアバッグ内蔵ステアリング採用

1996.3
ステアリングシャフト・ジョイントを変更

1998.12
ステアリング径をφ370㎜に統一
全車MOMO製エアバッグ内蔵ステアリングに

2000.9
パワステプレッシャーパイプにチェックバルブ採用

2000.12
タイロッドの仕様を変更

2001.6
エアバッグモジュールの仕様を変更

ホイール＆タイヤ

それまでOEMの「純正ホイール」「純正タイヤ」といえば、付いているだけで性能面ではあまり期待できないものが多かった。しかし、FD3SのOEMメーカーは「本気」だった。

新車装着されるタイヤやホイールは、いわば「アイデンティティ」を示すもので、性能的には市販のスポーツタイプのものに劣ると考えがちだが、FD3Sにはそれは当てはまらない。

初代タイプRの標準タイヤは、ブリヂストンのエクスペディアS-07。サイズは225／50ZR-16だ。「ZR」はもちろん、240km／hオーバーでも使用可能であることを意味する。当時225サイズの16インチは乗用車では最大サイズ。R32GT-RもGTOも同じサイズだった。

その後40%扁平タイヤが認可された際、いち早く純正装着したのもFD3Sだった（当時の運輸省に認可させたのがマツダだった）。国産初の17インチはGT-Rに譲ったものの、国産初40%扁平タイヤ装着の栄冠を勝ち取ったのだ。

これほどまでにタイヤに対する要求水準が高いくらいだから、ホイールにも同じことがいえる。高圧鋳造により、当時としては最高水準となる7kg（16インチ1本あたり）を実現し、なおかつタイプRZではピレリP-ZEROやBBSホイールを採用することで、さらに重量を削っている。常にマツダは本気なのだ。

ホイール

純正ホイールは16インチがⅠ～Ⅳ型用（2色。Ⅰ型RZのみガンメタでほかはシルバー）とⅤ～Ⅵ型用の2タイプ。17インチは基本的に1タイプ（Ⅲ型以降）。ただⅣ型の限定車ではガンメタ塗装の特別仕様があり、またⅣ型の途中（1997年10月）でオーナメントが「M」マークに変更されているため、厳密にいえば17インチだけで3タイプとなる。またこれら以外にBBS製のホイールがある。BBSホイールはⅡ～Ⅳ型用の17インチが2タイプ（ガンメタがRZ用、シルバーはオプション）、Ⅴ／Ⅵ型用17インチが3タイプ存在する（Ⅵ型RZ用とスピリットR用、オプション用の3色）。

●Ⅰ～Ⅳ型 16インチ

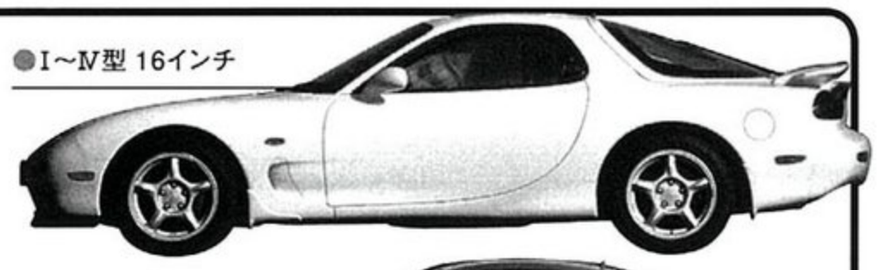

●Ⅴ～Ⅵ型 16インチ

●Ⅰ～Ⅵ型 17インチ

●タイプRZ用BBSホイール

●ディスクをガンメタ塗装したオリジナル。Ⅱ～Ⅳ型用でサイズは17インチだ。

●オプション・BBSホイール

●タイプRZ以外のグレードのオプションとして設定されたもの。Ⅱ／Ⅲ型のみ。

●Ⅵ型用17インチBBS

●オプション用がシルバー、RZ用がガンメタ、スピリットR用が専用色と3タイプ。

●応急用ホイール

●スペアホイールはスチール（16インチ）とアルミ（16or17インチ）が設定された。

ホイール＆タイヤ変遷

1991.11
一部グレードのスペアタイヤ用ホイールをアルミからスチールに変更

1994.7
タイプRZ、R-Sに17インチ・BBS製ホイール採用
RZはスペアタイヤも大径化

1995.12
タイプRBのスペアタイヤ用ホイールをスチールに変更
新デザインの17インチホイールを追加

2002.4
スピリットRにBBS製17インチホイールを採用
スチール製・貼り付けタイプのバランスウェイトを採用し鉛フリー化を促進

ホイールサイズ

16インチ	F：8.0JJ×16+50㎜／R：8.0JJ×16+50㎜
17インチ	F：8.0JJ×17+50㎜／R：8.5JJ×17+50㎜

タイヤ

純正タイヤサイズは、16インチが前後とも225／50-16、17インチがフロント：235／45-17、リヤ：255／40-17。それぞれZRカテゴリーとVカテゴリーのタイヤが設定された。スポーティグレードはZRのタイヤが設定されたが、基本的にⅠ型のRZを除くと、すべてブリヂストン製「S-07」および「S-01」がOEMモデルとして採用された。Ⅰ型のRZのみ16インチながらピレリのP-ZEROを採用。ただ、同じ銘柄でも年式によって16インチと17インチがあり（両者設定の場合もある）、またⅣ型までは「EXPEDIA」、Ⅴ／Ⅵ型では「POTENZA」とブランド名が異なる。ちなみに「07」にはRX-7専用という意味がある。

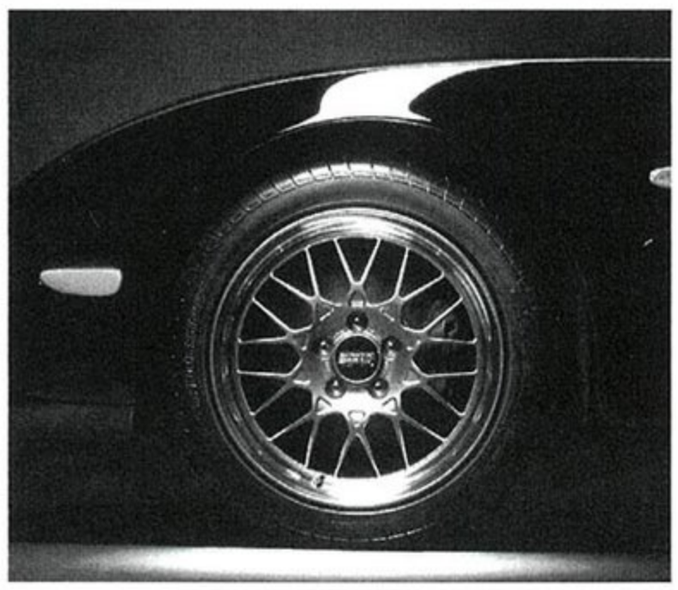

純正装着タイヤ銘柄とサイズ（タイプR・RS・RZ用）

Ⅰ型	BS・EXPEDIA S-07	225/50ZR-16（前後共通）
Ⅰ型RZ	PIRELLI・P-ZERO	225/50ZR-16（前後共通）
Ⅱ型	BS・EXPEDIA S-07	225/50ZR-16（前後共通）、F：235/45ZR-17、R：255/40ZR-17
Ⅲ型	BS・EXPEDIA S-07/S-01	F：235/45ZR-17、R：255/40ZR-17
Ⅳ型	BS・EXPEDIA S-07/S-01	225/50ZR-16（前後共通）、F：235/45ZR-17、R：255/40ZR-17
Ⅴ型	BS・POTENZA S-07	225/50ZR-16（前後共通）、F：235/45ZR-17、R：255/40ZR-17
Ⅵ型	BS・POTENZA S-07	225/50ZR-16（前後共通）、F：235/45ZR-17、R：255/40ZR-17

※その他のグレードでは、年式によってダンロップ・パフォーマ8000、ヨコハマ・アドバンHF-Eなどが採用された。

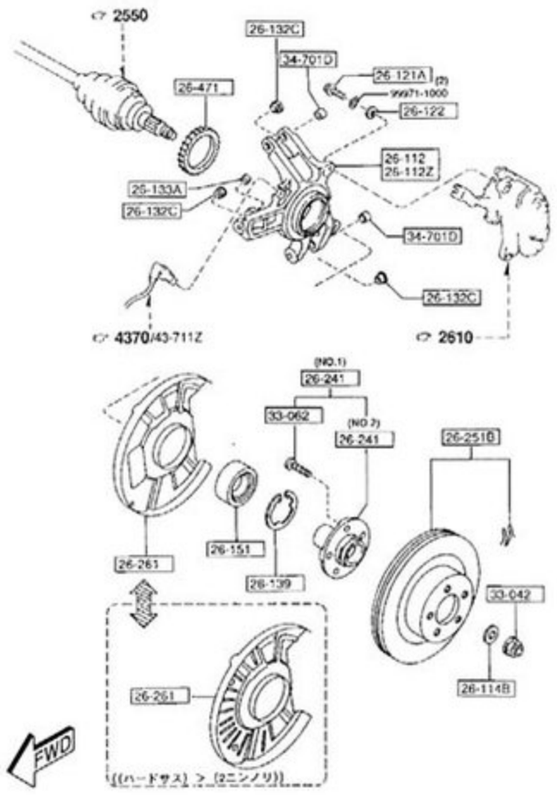

○Ⅲ型

リヤブレーキメカニズム 2610

品名コード	品名	部品番号	員数	適用記述
Ⅰ型				
26-205	ベアリング	H001-26-205	2	
26-280B	マウンティング サポート	FD01-26-281	2	
26-285	キャリパー ガード プレート	FD01-26-285A	2	
26-43Z	リヤー ブレーキ パッド セット	FDY1-26-43Z	1	
		1U06-26-48Z	1	ジェネリック部品(FDY1-26-43Z)
				パッドノミ (シムナドフツクセス)
26-46Z	リヤー シール & ブーツ セット	FDY1-26-46Z	1	
26-610	キャリパー ボデー&ピストン(R)	FD01-26-61X	1	
26-610Z	キャリパー ボデー&ピストン(L)	FD01-26-71X	1	
26-662	ケース カバー	B462-26-662	2	
26-663	スプリング ワッシャー	B462-26-663	2	
26-664	スプリング	B462-26-664	2	
26-668	レバー スプリング(R)	FD01-26-668	1	
26-668Z	レバー スプリング(L)	FD01-26-669	1	
26-680	ボルト	FA18-26-680	2	
26-690	リヤー キャリパー ストッパー	B462-26-694	2	
26-699	ロック ピン	FD01-26-699	2	
26-731	アジャスター スピンドル	FD01-26-731	2	
26-800	オペレーティング レバー(R)	FD01-26-800	1	
26-800Z	オペレーティング レバー(L)	FD01-26-810	1	
26-812	コネクチング リンク	H001-26-812	2	
26-816	リヤー キャリパー スナップ リング	GJ25-26-816	2	
26-851	ケーブル ブラケット(R)	FD01-26-851	1	
26-851Z	ケーブル ブラケット(L)	FD01-26-861	1	
26-980	リヤー ブレーキ キャリパー(R)	FD01-26-980A	1	
26-980Z	リヤー ブレーキ キャリパー(L)	FD01-26-990A	1	
26-98Z	RR パッドレス キャリパー(R)	FD01-26-98Z	1	
26-998	ガイド ピン	FD01-26-998	2	
26-99Z	RR パッドレス キャリパー(L)	FD01-26-99Z	1	
33-691	ブリーダー スクリュー	0233-33-691	2	
33-693A	ブリーダー スクリュー キャップ	1316-33-693	2	
Ⅱ型				
26-205	ベアリング	H001-26-205	2	
26-233	リヤー ブレーキ スプリング"V"	FD01-26-233	2	
26-280B	マウンティング サポート	FD01-26-281	2	
26-285	キャリパー ガード プレート	FD01-26-285A	2	
26-43Z	リヤー ブレーキ パッド セット	FDY1-26-43Z	1	
		1U06-26-48Z	1	ジェネリック部品(FDY1-26-43Z)
				パッドノミ (シムナドフツクセス)
26-46Z	リヤー シール & ブーツ セット	FDY1-26-46Z	1	
26-610	キャリパー ボデー&ピストン(R)	FD01-26-61X	1	
26-610Z	キャリパー ボデー&ピストン(L)	FD01-26-71X	1	
26-662	ケース カバー	B462-26-662	2	
26-663	スプリング ワッシャー	B462-26-663	2	
26-664	スプリング	B462-26-664	2	
26-668	レバー スプリング(R)	FD01-26-668	1	
26-668Z	レバー スプリング(L)	FD01-26-669	1	
26-671A	ピストン シール	1243-26-671	2	
26-680	ボルト	FA18-26-680	2	
26-690	リヤー キャリパー ストッパー	B462-26-694	2	
26-699	ロック ピン	FD01-26-699	2	
26-731	アジャスター スピンドル	FD01-26-731	2	
26-800	オペレーティング レバー(R)	FD01-26-800	1	
26-800Z	オペレーティング レバー(L)	FD01-26-810	1	
26-812	コネクチング リンク	H001-26-812	2	
26-816	リヤー キャリパー スナップ リング	GJ25-26-816	2	
26-851	ケーブル ブラケット(R)	FD01-26-851	1	
26-851Z	ケーブル ブラケット(L)	FD01-26-861	1	
26-980	リヤー ブレーキ キャリパー(R)	FD01-26-980A	1	
26-980Z	リヤー ブレーキ キャリパー(L)	FD01-26-990A	1	
26-98Z	RR パッドレス キャリパー(R)	FD01-26-98Z	1	
26-998	ガイド ピン	FD01-26-998	2	
26-99Z	RR パッドレス キャリパー(L)	FD01-26-99Z	1	
33-691	ブリーダー スクリュー	0233-33-691	2	
33-693A	ブリーダー スクリュー キャップ	1316-33-693	2	
Ⅲ型				
26-205	ベアリング	H001-26-205	2	
26-233	リヤー ブレーキ スプリング"V"	FD01-26-233	2	
26-280B	マウンティング サポート	F124-26-281	2	(ハード サス>2ニン ノリ)
		FD01-26-281	2	ノーマル サス
				(ハード サス>4ニン ノリ)
26-285	キャリパー ガード プレート	FD01-26-285A	2	
26-43Z	リヤー ブレーキ パッド セット	FDY1-26-43Z	1	AN (FDY1-26-43ZA)
		1U06-26-48Z	1	ジェネリック部品(FDY1-26-43Z)
				パッドノミ (シムナドフツクセス)
26-46Z	リヤー シール & ブーツ セット	FDY1-26-46Z	1	
26-610	キャリパー ボデー&ピストン(R)	FD01-26-61X	1	
26-610Z	キャリパー ボデー&ピストン(L)	FD01-26-71X	1	
26-662	ケース カバー	B462-26-662	2	
26-663	スプリング ワッシャー	B462-26-663	2	
26-664	スプリング	B462-26-664	2	
26-668	レバー スプリング(R)	FD01-26-668	1	
26-668Z	レバー スプリング(L)	FD01-26-669	1	
26-671A	ピストン シール	1243-26-671	2	
26-680	ボルト	FA18-26-680	2	
26-690	リヤー キャリパー ストッパー	B462-26-694	2	
26-699	ロック ピン	FD01-26-699	2	
26-731	アジャスター スピンドル	FD01-26-731	2	
26-800	オペレーティング レバー(R)	FD01-26-800	1	
26-800Z	オペレーティング レバー(L)	FD01-26-810	1	
26-812	コネクチング リンク	H001-26-812	2	
26-816	リヤー キャリパー スナップ リング	GJ25-26-816	2	
26-851	ケーブル ブラケット(R)	FD01-26-851	1	
26-851Z	ケーブル ブラケット(L)	FD01-26-861	1	
26-98Z	RR パッドレス キャリパー(R)	F1Z4-26-98Z	1	(ハード サス>2ニン ノリ)
		FD01-26-98Z	1	(ハード サス>4ニン ノリ)
				ノーマル サス
26-998	ガイド ピン	FD01-26-998	2	
26-99Z	RR パッドレス キャリパー(L)	F1Z4-26-99Z	1	(ハード サス>2ニン ノリ)
		FD01-26-99Z	1	(ハード サス>4ニン ノリ)
				ノーマル サス
26-251B	ディスク プレート	FD01-26-251	2	-920303
				FD3S -104786
		FD01-26-25X	2	920303 -
				FD3S 104786-
26-261	ダスト カバー	FD01-26-261	2	
26-471	リヤーA.B.S. センサー ローター	FD04-26-471	2	
33-042	ナット	LA01-33-042B	2	
33-062	ハブ ボルト	B455-33-062	10	
34-701D	スリーブ	FD01-34-701A	4	-920101
				FD3S -100927
		FD01-34-701B	4	920101 -
				FD3S 100927-
Ⅱ型				
26-112	ハブ サポート(R)	FD01-26-112	1	
26-112Z	ハブ サポート(L)	FD01-26-122	1	
26-114B	プレーン ワッシャー	J001-26-114	2	
26-121A	リヤー ブレーキ ボルト	FB01-26-121A	4	
26-122	リヤーブレーキ プレーン ワッシャー	FB01-26-122	4	
26-132C	リヤー ブレーキ スリーブ ワッシャー	FD01-26-132A	6	
26-133A	スリーブ	FD01-26-133B	2	
26-139	リテーニング リング	J001-26-139A	2	
26-151	ホイール ベアリング	J001-26-151	2	
26-241	リヤー アクスル フランジ	FD04-26-240	2	A (J001-26-240B)
				イラスト NO.1
				-941201
				FD3S -301568
		FD04-26-241	2	イラスト NO.2
				-941201
				FD3S -301568
		J001-26-240B	2	AN (J001-26-240C)
				イラスト NO.1
				941201 -
				FD3S 301568-
		J001-26-241B	2	イラスト NO.2
				941201 -
				FD3S 301568-
26-251B	ディスク プレート	F124-26-25X	2	A (F124-26-25XA)
				(ハード サス>2ニン ノリ)
		FD01-26-25X	2	A (FD01-26-25XA)
				(ハード サス>4ニン ノリ)
				ノーマル サス
26-261	ダスト カバー	F124-26-261	2	(ハード サス>2ニン ノリ)
		FD01-26-261	2	(ハード サス>4ニン ノリ)
				ノーマル サス
26-471	リヤーA.B.S. センサー ローター	FD04-26-471	2	A (H431-26-471)
33-042	ナット	LA01-33-042B	2	
33-062	ハブ ボルト	B455-33-062	10	
34-701D	スリーブ	FD01-34-701B	4	
Ⅳ型				
26-112	ハブ サポート(R)	FD01-26-112	1	AN (FD01-26-112A)
				-960701
				FD3S -403307
		FD01-26-112A	1	960701 -
				FD3S 403307-
26-112Z	ハブ サポート(L)	FD01-26-122	1	AN (FD01-26-122A)
				-960701
				FD3S -403307
		FD01-26-122A	1	960701 -
				FD3S 403307-
26-114B	プレーン ワッシャー	J001-26-114	2	A (J001-26-114A)
26-121A	リヤー ブレーキ ボルト	FB01-26-121A	4	
26-122	リヤーブレーキ プレーン ワッシャー	FB01-26-122	4	
26-132C	リヤー ブレーキ スリーブ ワッシャー	FD01-26-132A	6	
26-133A	スリーブ	FD01-26-133B	2	
26-139	リテーニング リング	J001-26-139A	2	
26-151	ホイール ベアリング	J001-26-151	2	
26-241	リヤー アクスル フランジ	J001-26-240B	2	AN (J001-26-240C)
				-961126
				FD3S -404675
		J001-26-240C	2	AN (J001-26-240D)
				961126 - 970601
				FD3S 404675-406736
		J001-26-240D	2	970601 -
				FD3S 406736-
26-251B	ディスク プレート	F124-26-25X	2	A (F124-26-25XA)
				17-インチ ホイール
				-970512
				FD3S -406617
		F124-26-25XA	2	17-インチ ホイール
				970512 -
				FD3S 406617-
		FD01-26-25X	2	A (FD01-26-25XA)
				16-インチ ホイール
				-971101
				FD3S -420350
		FD01-26-25XA	2	16-インチ ホイール
				971101 -
				FD3S 420350-
26-261	ダスト カバー	F124-26-261	2	17-インチ ホイール
		FD01-26-261	2	16-インチ ホイール
26-471	リヤーA.B.S. センサー ローター	FD04-26-471	2	A (H431-26-471)
				-960201
				FD3S -400712
		H431-26-471	2	960201 -
				FD3S 400712-
33-042	ナット	LA01-33-042B	2	
33-062	ハブ ボルト	B455-33-062	10	
34-701D	スリーブ	FD01-34-701B	4	
Ⅴ型				
26-112	ハブ サポート(R)	FD01-26-112A	1	
26-112Z	ハブ サポート(L)	FD01-26-122A	1	
26-114B	プレーン ワッシャー	J001-26-114	2	A (J001-26-114A)
26-121A	リヤー ブレーキ ボルト	FB01-26-121A	4	
26-122	リヤーブレーキ プレーン ワッシャー	FB01-26-122	4	
26-132C	リヤー ブレーキ スリーブ ワッシャー	FD01-26-132A	6	
26-133A	スリーブ	FD01-26-133B	2	
26-139	リテーニング リング	J001-26-139A	2	
26-151	ホイール ベアリング	J001-26-151	2	
26-241	リヤー アクスル フランジ	J001-26-240D	2	
26-251B	ディスク プレート	F124-26-25XA	2	17-インチ ホイール
		FD01-26-25XA	2	16-インチ ホイール
26-261	ダスト カバー	F124-26-261	2	17-インチ ホイール
		FD01-26-261	2	16-インチ ホイール
33-042	ナット	LA01-33-042B	2	
33-062	ハブ ボルト	B455-33-062	10	
34-701D	スリーブ	FD01-34-701B	4	
Ⅵ型				
26-112	ハブ サポート(R)	FD01-26-112A	1	
26-112Z	ハブ サポート(L)	FD01-26-122A	1	
26-114B	プレーン ワッシャー	J001-26-114	2	A (J001-26-114A)
26-121A	リヤー ブレーキ ボルト	FB01-26-121A	4	
26-122	リヤーブレーキ プレーン ワッシャー	FB01-26-122	4	
26-132C	リヤー ブレーキ スリーブ ワッシャー	FD01-26-132A	6	
26-133A	スリーブ	FD01-26-133B	2	
26-139	リテーニング リング	J001-26-139A	2	
26-151	ホイール ベアリング	J001-26-151	2	
26-241	リヤー アクスル フランジ	J001-26-240D	2	
26-251B	ディスク プレート	F124-26-25XA	2	(17-インチ ホイール>スピリット R ヲ ノゾク)
		F176-26-25X	2	(17-インチ ホイール>スピリット R)
		FD01-26-25XA	2	16-インチ ホイール
26-261	ダスト カバー	F124-26-261	2	17-インチ ホイール
		FD01-26-261	2	16-インチ ホイール
33-042	ナット	LA01-33-042B	2	
33-062	ハブ ボルト	B455-33-062	10	
34-701D	スリーブ	FD01-34-701B	4	

リヤプロペラシャフト 2505

品名コード	品名	部品番号	員数	適用記述
Ⅰ,Ⅱ,Ⅲ,Ⅳ,Ⅴ,Ⅵ型				
25-100A	プロペラ シャフト	PF03-25-100	1	MT
		PF04-25-100	1	AT
25-123	プロペラシャフト ボルト	P011-25-123	4	A (P012-25-123)
25-124	ナット	1368-25-124	4	

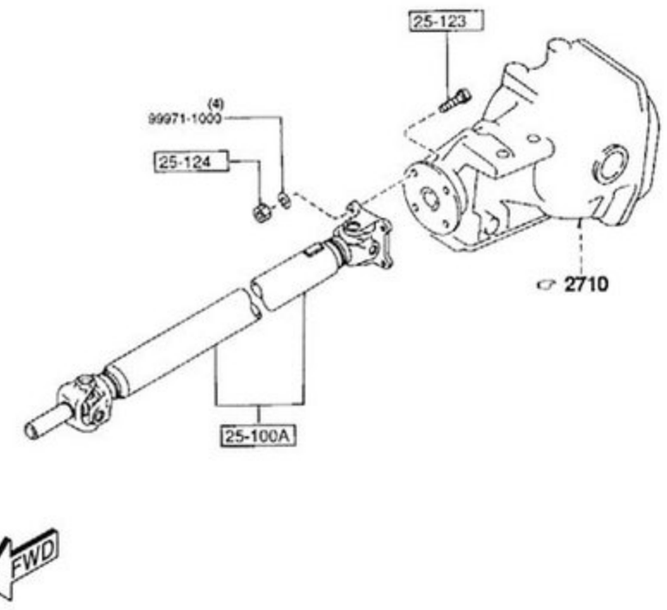

○Ⅱ型

リヤドライブシャフト 2550

品名コード	品名	部品番号	員数	適用記述
Ⅰ,Ⅱ,Ⅲ型				
22-510B	アウター ジョイント セット	MA10-22-510	2	
22-520	インナー ジョイント セット	MA10-22-520	2	
22-530	アウター ジョイント ブーツ セット	MA10-22-530	2	
22-540	インナー ジョイント ブーツ セット	MA10-22-540	2	
22-550A	D. シャフト クリップ セット	MA10-22-550	2	
25-500	ドライブ シャフト	MA10-25-500	2	
27-421	クリップ	P017-27-421A	2	
Ⅳ型				
22-510B	アウター ジョイント セット	MA10-22-510	2	
22-520	インナー ジョイント セット	MA10-22-520	2	
22-530	アウター ジョイント ブーツ セット	MA10-22-530	2	
22-540	インナー ジョイント ブーツ セット	MA10-22-540	2	
22-550A	D. シャフト クリップ セット	MA10-22-550	2	
25-500	ドライブ シャフト	MA10-25-500	2	
26-471	リヤーA.B.S. センサー ローター	FD04-26-471	2	A (H431-26-471)
				-960201
				FD3S -400712
		H431-26-471	2	960201 -
				FD3S 400712-
27-421	クリップ	P017-27-421A	2	
Ⅴ,Ⅵ型				
22-510B	アウター ジョイント セット	MA10-22-510	2	
22-520	インナー ジョイント セット	MA10-22-520	2	
22-530	アウター ジョイント ブーツ セット	MA10-22-530	2	
22-540	インナー ジョイント ブーツ セット	MA10-22-540	2	
22-550A	D. シャフト クリップ セット	MA10-22-550	2	
25-500	ドライブ シャフト	MA10-25-500	2	
26-471	リヤーA.B.S. センサー ローター	H431-26-471	2	
27-421	クリップ	P017-27-421A	2	

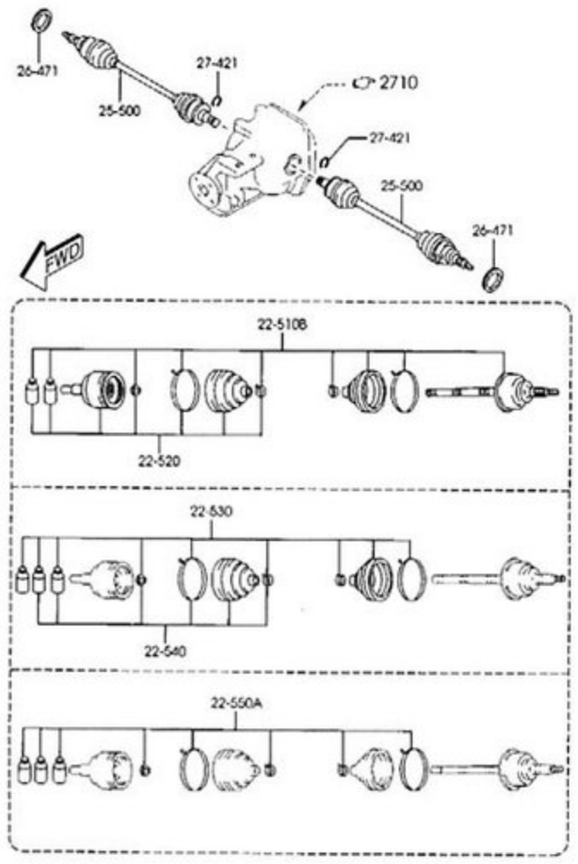

○Ⅳ型

リヤアクスル 2600

品名コード	品名	部品番号	員数	適用記述
Ⅰ型				
26-112	ハブ サポート(R)	FD01-26-112	1	
26-112Z	ハブ サポート(L)	FD01-26-122	1	
26-114B	プレーン ワッシャー	J001-26-114	2	
26-121A	リヤー ブレーキ ボルト	FB01-26-121A	4	
26-122	リヤーブレーキ プレーン ワッシャー	FB01-26-122	4	
26-132C	リヤー ブレーキ スリーブ ワッシャー	FD01-26-132A	6	
26-133A	スリーブ	FD01-26-133A	2	-920101
				FD3S -100927
		FD01-26-133B	2	920101 -
				FD3S 100927-
26-139	リテーニング リング	J001-26-139A	2	
26-151	ホイール ベアリング	J001-26-151	2	
26-241	リヤー アクスル フランジ	FD04-26-240	2	920901 -
				FD3S 113115-
		FD04-26-241	2	920901 -
				FD3S 113115-
		J001-26-240B	2	-920901
				FD3S -113115
		J001-26-241B	2	-920901
				FD3S -113115

Chassis

26-060	ﾌﾞﾘｰｻﾞｰ	0730-26-060	1	
27-012	ﾜｯｼｬｰ	0223-27-012	1	
27-018	ｵｲﾙ ｼｰﾙ	R001-27-165	1	
27-020	ｺﾝﾊﾞﾆｵﾝ ﾌﾗﾝｼﾞ	P044-27-120B	1	AT
		P045-27-120A	1	MT
27-030	ﾛｯｸ ﾅｯﾄ	0223-27-030	1	
27-100	ﾄﾞﾗｲﾋﾞﾝｸﾞ&ﾃﾞｨﾌｧﾚﾝｼｬﾙ	R008-27-100C	1	(MT>ﾊｰﾄﾞ ｻｽ>4ﾆﾝ ﾉﾘ)
				(MT>ﾉｰﾏﾙ ｻｽ>2ﾆﾝ ﾉﾘ)
		R010-27-100B	1	AT
		R012-27-100C	1	(MT>ﾊｰﾄﾞ ｻｽ>2ﾆﾝ ﾉﾘ)
				-931018
				FD3S -202348
		R012-27-100D	1	(MT>ﾊｰﾄﾞ ｻｽ>2ﾆﾝ ﾉﾘ)
				931018 -
				FD3S 202348-
27-110	ﾌｧｲﾅﾙ ｷﾞﾔｰ ｾｯﾄ	P061-27-110	1	R=4.100
				(MT>ﾊｰﾄﾞ ｻｽ>4ﾆﾝ ﾉﾘ)
				(MT>ﾉｰﾏﾙ ｻｽ>2ﾆﾝ ﾉﾘ)
		P062-27-110	1	R=3.909
				(MT>ﾉｰﾏﾙ ｻｽ>4ﾆﾝ ﾉﾘ)
				AT
		P0A5-27-110	1	R=4.300
				(MT>ﾊｰﾄﾞ ｻｽ>2ﾆﾝ ﾉﾘ)
27-141A	ﾋﾞﾆｵﾝ ﾍﾞｱﾘﾝｸﾞ	0604-27-220	1	ｲﾗｽﾄ NO.2
		R001-27-210	1	ｲﾗｽﾄ NO.1
27-150	ﾃﾞｨﾌｧﾚﾝｼｬﾙ ｷｬﾘｱｰ	R005-27-150	1	
27-153	ﾎﾞﾙﾄ	R003-27-153	4	
27-171	ﾃﾞｨｽﾀﾝｽ ﾋﾟｰｽ	R004-27-171	1	
27-200	ﾃﾞﾌｧﾚﾝｼｬﾙ	P099-27-200E	1	(MT>2ﾆﾝ ﾉﾘ>ﾉｰﾏﾙ ｻｽ)
				(MT>4ﾆﾝ ﾉﾘ)
		P099-27-200E	1	(MT>2ﾆﾝ ﾉﾘ>ﾊｰﾄﾞ ｻｽ)
				-931018
				FD3S -202348
		R008-27-200B	1	AT
		R012-27-200	1	(MT>2ﾆﾝ ﾉﾘ>ﾊｰﾄﾞ ｻｽ)
				931018 -
				FD3S 202348-
27-235	ﾘﾝｸﾞｷﾞﾔｰ ﾎﾞﾙﾄ	8051-27-235	10	D=10.2MM
		8051-27-236	10	D=10.0MM
27-238	ｵｲﾙ ｼｰﾙ	P043-27-238	2	
27-305	ﾍﾞｱﾘﾝｸﾞ	0118-27-350A	2	
27-320A	ﾘﾔｰ ｶﾊﾞｰ	R005-27-320	1	
27-326	ﾊﾞｯﾌﾙ ﾌﾟﾚｰﾄ	M005-27-326A	1	
27-355	ｱｼﾞｬｽﾄ ｼﾑ	R001-27-355	2	T=5.5MM
		R001-27-356	2	T=5.6MM
		R001-27-357	2	T=5.65MM
		R001-27-358	2	T=5.7MM
		R001-27-359	2	T=5.75MM
		R001-27-361	2	T=5.8MM
		R001-27-362	2	T=5.85MM
		R001-27-363	2	T=5.9MM
		R001-27-364	2	T=5.95MM
		R001-27-365	2	T=6MM
		R001-27-366	2	T=6.05MM
		R001-27-367	2	T=6.1MM
		R001-27-368	2	T=6.15MM
		R001-27-369	2	T=6.2MM
		R001-27-371	2	T=6.25MM
		R001-27-372	2	T=6.3MM
		R001-27-373	2	T=6.35MM
		R001-27-374	2	T=6.4MM
		R001-27-375	2	T=6.5MM
27-401	ｽﾍﾟｰｻｰ	R001-27-401	1	T=3.47MM
		R001-27-402	1	T=3.08MM
		R001-27-403	1	T=3.11MM
		R001-27-404	1	T=3.14MM
		R001-27-405	1	T=3.17MM
		R001-27-406	1	T=3.2MM
		R001-27-407	1	T=3.23MM
		R001-27-408	1	T=3.26MM
		R001-27-409	1	T=3.29MM
		R001-27-411	1	T=3.32MM
		R001-27-412	1	T=3.35MM
		R001-27-413	1	T=3.38MM
		R001-27-414	1	T=3.41MM
		R001-27-415	1	T=3.44MM
27-431	ｽﾍﾟｰｻｰ	PA01-27-431	1	
Ⅲ型				
17-103	ﾎﾞﾙﾄ	R526-17-103	2	
17-122	ﾏｸﾞﾈｯﾄ ﾌﾟﾗｸﾞ	0810-17-121	1	
26-060	ﾌﾞﾘｰｻﾞｰ	0730-26-060	1	
27-012	ﾜｯｼｬｰ	0223-27-012	1	
27-018	ｵｲﾙ ｼｰﾙ	R001-27-165	1	-950508
				FD3S -304171
27-020	ｺﾝﾊﾞﾆｵﾝ ﾌﾗﾝｼﾞ	P044-27-120B	1	AT
				-950508
				FD3S -304171
		P045-27-120A	1	A (P045-27-120B)
				MT
				-950508
				FD3S -304171
		P045-27-120B	1	MT
				950508 -
				FD3S 304171-
		RA02-27-120	1	AT
				950508 -
				FD3S 304171-
27-030	ﾛｯｸ ﾅｯﾄ	0223-27-030	1	
27-100	ﾄﾞﾗｲﾋﾞﾝｸﾞ&ﾃﾞｨﾌｧﾚﾝｼｬﾙ	R008-27-100C	1	(MT>ﾊｰﾄﾞ ｻｽ>4ﾆﾝ ﾉﾘ)
				(MT>ﾉｰﾏﾙ ｻｽ)
				-941201
				FD3S -301568
		R010-27-100B	1	AN (R010-27-100C)
				AT
		R012-27-100D	1	A (R012-27-100E)
				(MT>ﾊｰﾄﾞ ｻｽ>2ﾆﾝ ﾉﾘ)
		RM01-27-100	1	AN (RM01-27-100A)
				(MT>ﾊｰﾄﾞ ｻｽ>4ﾆﾝ ﾉﾘ)
				(MT>ﾉｰﾏﾙ ｻｽ)
				941201 -
				FD3S 301568-
27-110	ﾌｧｲﾅﾙ ｷﾞﾔｰ ｾｯﾄ	P061-27-110	1	R=4.100
				(MT>ﾊｰﾄﾞ ｻｽ>4ﾆﾝ ﾉﾘ)
				(MT>ﾉｰﾏﾙ ｻｽ)
				-950601
				FD3S -304603
		P061-27-110A	1	R=4.100
				(MT>ﾊｰﾄﾞ ｻｽ>4ﾆﾝ ﾉﾘ)
				(MT>ﾉｰﾏﾙ ｻｽ)
				950601 -
				FD3S 304603-
		P062-27-110	1	R=3.909
				AT
		P0A5-27-110	1	R=4.300
				(MT>ﾊｰﾄﾞ ｻｽ>2ﾆﾝ ﾉﾘ)
27-141A	ﾋﾞﾆｵﾝ ﾍﾞｱﾘﾝｸﾞ	0604-27-220	1	ｲﾗｽﾄ NO.2
		R001-27-210	1	ｲﾗｽﾄ NO.1
27-150	ﾃﾞｨﾌｧﾚﾝｼｬﾙ ｷｬﾘｱｰ	R005-27-150	1	
27-153	ﾎﾞﾙﾄ	R003-27-153	4	
27-165	ｵｲﾙ ｼｰﾙ	RA02-27-165	1	950508 -
				FD3S 304171-
27-171	ﾃﾞｨｽﾀﾝｽ ﾋﾟｰｽ	R004-27-171	1	AN (R004-27-171A)
27-200	ﾃﾞﾌｧﾚﾝｼｬﾙ	P099-27-200E	1	(MT>ﾊｰﾄﾞ ｻｽ>4ﾆﾝ ﾉﾘ)
				(MT>ﾉｰﾏﾙ ｻｽ)
		R008-27-200B	1	AT
		R012-27-200	1	(MT>ﾊｰﾄﾞ ｻｽ>2ﾆﾝ ﾉﾘ)
27-235	ﾘﾝｸﾞｷﾞﾔｰ ﾎﾞﾙﾄ	8051-27-235	10	D=10.2MM
		8051-27-236	10	D=10.0MM
27-238	ｵｲﾙ ｼｰﾙ	P043-27-238	2	AN (P043-27-238A)
				-941201
				FD3S -301568
		R004-27-238	2	941201 -
				FD3S 301568-
27-305	ﾍﾞｱﾘﾝｸﾞ	0118-27-350A	2	
27-320A	ﾘﾔｰ ｶﾊﾞｰ	R005-27-320	1	
27-326	ﾊﾞｯﾌﾙ ﾌﾟﾚｰﾄ	M005-27-326A	1	
27-355	ｱｼﾞｬｽﾄ ｼﾑ	R001-27-355	2	T=5.5MM
		R001-27-356	2	T=5.6MM
		R001-27-357	2	T=5.65MM
		R001-27-358	2	T=5.7MM
		R001-27-359	2	T=5.75MM
		R001-27-361	2	T=5.8MM

26-731	ｱｼﾞｬｽﾀｰ ｽﾋﾟﾝﾄﾞﾙ	FD01-26-731	2	
26-800	ｵﾍﾟﾚｰﾃｨﾝｸﾞ ﾚﾊﾞｰ(R)	FD01-26-800	1	
26-800Z	ｵﾍﾟﾚｰﾃｨﾝｸﾞ ﾚﾊﾞｰ(L)	FD01-26-810	1	
26-812	ｺﾈｸﾃｨﾝｸﾞ ﾘﾝｸ	H001-26-812	2	
26-816	ﾘﾔｰ ｷｬﾘﾊﾟｰ ｽﾅｯﾌﾟ ﾘﾝｸﾞ	GJ25-26-816	2	
26-851	ｹｰﾌﾞﾙ ﾌﾞﾗｹｯﾄ(R)	FD01-26-851	1	
26-851Z	ｹｰﾌﾞﾙ ﾌﾞﾗｹｯﾄ(L)	FD01-26-861	1	
26-98Z	RR ﾊﾟｯﾄﾞﾚｽ ｷｬﾘﾊﾟｰ(R)	F1Z4-26-99Z	1	(17-ｲﾝﾁ ﾎｲｰﾙ>ｽﾋﾟﾘｯﾄ R ﾖ ﾉｿﾞｸ)
		F1Z5-26-98Z	1	(16-ｲﾝﾁ ﾎｲｰﾙ>ｽﾋﾟﾘｯﾄ R)
		F1Z6-26-98Z	1	(17-ｲﾝﾁ ﾎｲｰﾙ>ｽﾋﾟﾘｯﾄ R)
		FD01-26-98Z	1	(16-ｲﾝﾁ ﾎｲｰﾙ>ｽﾋﾟﾘｯﾄ R ﾖ ﾉｿﾞｸ)
26-998	ｶﾞｲﾄﾞ ﾋﾟﾝ	FD01-26-998	2	
26-99Z	RR ﾊﾟｯﾄﾞﾚｽ ｷｬﾘﾊﾟｰ(L)	F1Z4-26-99Z	1	(17-ｲﾝﾁ ﾎｲｰﾙ>ｽﾋﾟﾘｯﾄ R ﾖ ﾉｿﾞｸ)
		F1Z5-26-99Z	1	(16-ｲﾝﾁ ﾎｲｰﾙ>ｽﾋﾟﾘｯﾄ R)
		F1Z6-26-99Z	1	(17-ｲﾝﾁ ﾎｲｰﾙ>ｽﾋﾟﾘｯﾄ R)
		FD01-26-99Z	1	(16-ｲﾝﾁ ﾎｲｰﾙ>ｽﾋﾟﾘｯﾄ R ﾖ ﾉｿﾞｸ)
33-691	ﾌﾞﾘｰﾀﾞｰ ｽｸﾘｭｰ	0233-33-691	2	
33-693A	ﾌﾞﾘｰﾀﾞｰ ｽｸﾘｭｰ ｷｬｯﾌﾟ	0600-33-693	2	16-ｲﾝﾁ ﾎｲｰﾙ
		1316-33-693	2	17-ｲﾝﾁ ﾎｲｰﾙ
49-280A	ﾘﾔｰ ﾊﾟｯﾄﾞ ｻﾌﾞｾｯﾄ	FDY1-26-48Z	1	
		1U06-26-48Z	1	ｼﾞｪﾈﾘｯｸ部品(FDY1-26-48Z)
				ﾊﾟｯﾄﾞﾉﾐ (ｼﾑﾅﾄﾞﾌﾟﾛｾｽﾞ)

リヤディファレンシャル 2710

品名コード	品名	部品番号	員数	適用記述
Ⅰ型				
17-103	ﾎﾞﾙﾄ	R526-17-103	2	
17-122	ﾏｸﾞﾈｯﾄ ﾌﾟﾗｸﾞ	0810-17-121	1	
26-060	ﾌﾞﾘｰｻﾞｰ	0730-26-060	1	
27-012	ﾜｯｼｬｰ	0223-27-012	1	
27-018	ｵｲﾙ ｼｰﾙ	R001-27-165	1	
27-020	ｺﾝﾊﾞﾆｵﾝ ﾌﾗﾝｼﾞ	P044-27-120B	1	AT
		P045-27-120	1	MT
				-920306
				FD3S -105065
		P045-27-120A	1	MT
				920306 -
				FD3S 105065-
27-030	ﾛｯｸ ﾅｯﾄ	0223-27-030	1	
27-100	ﾄﾞﾗｲﾋﾞﾝｸﾞ&ﾃﾞｨﾌｧﾚﾝｼｬﾙ	R008-27-100	1	(MT>ﾊｰﾄﾞ ｻｽ>4ﾆﾝ ﾉﾘ)
				-920306
				FD3S -105065
		R008-27-100A	1	(MT>ﾊｰﾄﾞ ｻｽ>4ﾆﾝ ﾉﾘ)
				920306 - 921102
				FD3S 105065-115498
		R008-27-100B	1	(MT>ﾊｰﾄﾞ ｻｽ>4ﾆﾝ ﾉﾘ)
				921102 - 930720
				FD3S 115498-118185
		R008-27-100C	1	(MT>ﾊｰﾄﾞ ｻｽ>4ﾆﾝ ﾉﾘ)
				930720 -
				FD3S 118185-
		R010-27-100	1	AT
				-921102
				FD3S -115498
		R010-27-100A	1	AT
				921102 - 930720
				FD3S 115498-118185
		R010-27-100B	1	AT
				930720 -
				FD3S 118185-
		R012-27-100A	1	(MT>ﾊｰﾄﾞ ｻｽ>2ﾆﾝ ﾉﾘ)
				-921102
				FD3S -115498
		R012-27-100B	1	(MT>ﾊｰﾄﾞ ｻｽ>2ﾆﾝ ﾉﾘ)
				921102 - 930720
				FD3S 115498-118185
		R012-27-100C	1	(MT>ﾊｰﾄﾞ ｻｽ>2ﾆﾝ ﾉﾘ)
				930720 -
				FD3S 118185-
		R014-27-100	1	(MT>ﾉｰﾏﾙ ｻｽ)
				-920306
				FD3S -105065
		R014-27-100A	1	(MT>ﾉｰﾏﾙ ｻｽ)
				920306 - 921102
				FD3S 105065-115498
		R014-27-100B	1	(MT>ﾉｰﾏﾙ ｻｽ)
				921102 - 930720
				FD3S 115498-118185
		R014-27-100C	1	(MT>ﾉｰﾏﾙ ｻｽ)
				930720 -
				FD3S 118185-
27-110	ﾌｧｲﾅﾙ ｷﾞﾔｰ ｾｯﾄ	P061-27-110	1	R=4.100
				(ﾊｰﾄﾞ ｻｽ>4ﾆﾝ ﾉﾘ)
		P062-27-110	1	R=3.909
				ﾉｰﾏﾙ ｻｽ
		P0A5-27-110	1	R=4.300
				(ﾊｰﾄﾞ ｻｽ>2ﾆﾝ ﾉﾘ)
27-141A	ﾋﾞﾆｵﾝ ﾍﾞｱﾘﾝｸﾞ	0604-27-220	1	
		R001-27-210	1	
27-150	ﾃﾞｨﾌｧﾚﾝｼｬﾙ ｷｬﾘｱｰ	R005-27-150	1	
27-153	ﾎﾞﾙﾄ	R003-27-153	4	
27-171	ﾃﾞｨｽﾀﾝｽ ﾋﾟｰｽ	R004-27-171	1	
27-200	ﾃﾞﾌｧﾚﾝｼｬﾙ	P099-27-200D	1	MT
				-930720
				FD3S -118185
		P099-27-200E	1	MT
				930720 -
				FD3S 118185-
		R008-27-200A	1	AT
				-930720
				FD3S -118185
		R008-27-200B	1	AT
				930720 -
				FD3S 118185-
27-235	ﾘﾝｸﾞｷﾞﾔｰ ﾎﾞﾙﾄ	8051-27-235	10	D=10.2MM
		8051-27-236	10	D=10.0MM
27-238	ｵｲﾙ ｼｰﾙ	P043-27-238	2	
27-305	ﾍﾞｱﾘﾝｸﾞ	0118-27-350A	2	
27-320A	ﾘﾔｰ ｶﾊﾞｰ	R005-27-320	1	
27-326	ﾊﾞｯﾌﾙ ﾌﾟﾚｰﾄ	M005-27-326A	1	
27-355	ｱｼﾞｬｽﾄ ｼﾑ	R001-27-355	2	T=5.5MM
		R001-27-356	2	T=5.6MM
		R001-27-357	2	T=5.65MM
		R001-27-358	2	T=5.7MM
		R001-27-359	2	T=5.75MM
		R001-27-361	2	T=5.8MM
		R001-27-362	2	T=5.85MM
		R001-27-363	2	T=5.9MM
		R001-27-364	2	T=5.95MM
		R001-27-365	2	T=6MM
		R001-27-366	2	T=6.05MM
		R001-27-367	2	T=6.1MM
		R001-27-368	2	T=6.15MM
		R001-27-369	2	T=6.2MM
		R001-27-371	2	T=6.25MM
		R001-27-372	2	T=6.3MM
		R001-27-373	2	T=6.35MM
		R001-27-374	2	T=6.4MM
		R001-27-375	2	T=6.5MM
27-401	ｽﾍﾟｰｻｰ	R001-27-401	1	T=3.47MM
		R001-27-402	1	T=3.08MM
		R001-27-403	1	T=3.11MM
		R001-27-404	1	T=3.14MM
		R001-27-405	1	T=3.17MM
		R001-27-406	1	T=3.2MM
		R001-27-407	1	T=3.23MM
		R001-27-408	1	T=3.26MM
		R001-27-409	1	T=3.29MM
		R001-27-411	1	T=3.32MM
		R001-27-412	1	T=3.35MM
		R001-27-413	1	T=3.38MM
		R001-27-414	1	T=3.41MM
		R001-27-415	1	T=3.44MM
27-431	ｽﾍﾟｰｻｰ	P044-27-431A	1	-920401
				FD3S -106810
		PA01-27-431	1	920401 -
				FD3S 106810-
Ⅱ型				
17-103	ﾎﾞﾙﾄ	R526-17-103	2	
17-122	ﾏｸﾞﾈｯﾄ ﾌﾟﾗｸﾞ	0810-17-121	1	

33-691	ﾌﾞﾘｰﾀﾞｰ ｽｸﾘｭｰ	0233-33-691	2	
33-693A	ﾌﾞﾘｰﾀﾞｰ ｽｸﾘｭｰ ｷｬｯﾌﾟ	1316-33-693	2	
Ⅳ型				
26-205	ﾍﾞｱﾘﾝｸﾞ	H001-26-205	2	
26-233	ﾘﾔｰ ﾌﾞﾚｰｷ ｽﾌﾟﾘﾝｸﾞ"V"	FD01-26-233	2	
26-280B	ﾏｳﾝﾃｨﾝｸﾞ ｻﾎﾟｰﾄ	F124-26-281	2	17-ｲﾝﾁ ﾎｲｰﾙ
		FD01-26-281	2	16-ｲﾝﾁ ﾎｲｰﾙ
26-285	ｷｬﾘﾊﾟｰ ｶﾞｰﾄﾞ ﾌﾟﾚｰﾄ	FD01-26-285A	2	
26-43Z	ﾘﾔｰ ﾌﾞﾚｰｷ ﾊﾟｯﾄﾞ ｾｯﾄ	FDY1-26-43ZA	1	
		1U06-26-48Z	1	ｼﾞｪﾈﾘｯｸ部品(FDY1-26-43ZA)
				ﾊﾟｯﾄﾞﾉﾐ (ｼﾑﾅﾄﾞﾌﾟﾛｾｽﾞ)
26-46Z	ﾘﾔｰ ｼｰﾙ & ﾌﾞｰﾂ ｾｯﾄ	FDY1-26-46Z	1	
26-610	ｷｬﾘﾊﾟｰ ﾎﾞﾃﾞｰ&ﾋﾟｽﾄﾝ(R)	FD01-26-61X	1	
26-610Z	ｷｬﾘﾊﾟｰ ﾎﾞﾃﾞｰ&ﾋﾟｽﾄﾝ(L)	FD01-26-71X	1	
26-662	ｹｰｽ ｶﾊﾞｰ	B462-26-662	2	
26-663	ｽﾌﾟﾘﾝｸﾞ ﾜｯｼｬｰ	B462-26-663	2	
26-664	ｽﾌﾟﾘﾝｸﾞ	B462-26-664	2	
26-668	ﾚﾊﾞｰ ｽﾌﾟﾘﾝｸﾞ(R)	FD01-26-668	1	
26-668Z	ﾚﾊﾞｰ ｽﾌﾟﾘﾝｸﾞ(L)	FD01-26-669	1	
26-680	ﾎﾞﾙﾄ	FA18-26-680	2	
26-690	ﾘﾔｰ ｷｬﾘﾊﾟｰ ｽﾄｯﾊﾟｰ	B462-26-694	2	
26-699	ﾛｯｸ ﾋﾟﾝ	FD01-26-699	2	
26-731	ｱｼﾞｬｽﾀｰ ｽﾋﾟﾝﾄﾞﾙ	FD01-26-731	2	
26-800	ｵﾍﾟﾚｰﾃｨﾝｸﾞ ﾚﾊﾞｰ(R)	FD01-26-800	1	
26-800Z	ｵﾍﾟﾚｰﾃｨﾝｸﾞ ﾚﾊﾞｰ(L)	FD01-26-810	1	
26-812	ｺﾈｸﾃｨﾝｸﾞ ﾘﾝｸ	H001-26-812	2	
26-816	ﾘﾔｰ ｷｬﾘﾊﾟｰ ｽﾅｯﾌﾟ ﾘﾝｸﾞ	GJ25-26-816	2	
26-851	ｹｰﾌﾞﾙ ﾌﾞﾗｹｯﾄ(R)	FD01-26-851	1	
26-851Z	ｹｰﾌﾞﾙ ﾌﾞﾗｹｯﾄ(L)	FD01-26-861	1	
26-98Z	RR ﾊﾟｯﾄﾞﾚｽ ｷｬﾘﾊﾟｰ(R)	F1Z4-26-98Z	1	17-ｲﾝﾁ ﾎｲｰﾙ
		FD01-26-98Z	1	16-ｲﾝﾁ ﾎｲｰﾙ
26-998	ｶﾞｲﾄﾞ ﾋﾟﾝ	FD01-26-998	2	
26-99Z	RR ﾊﾟｯﾄﾞﾚｽ ｷｬﾘﾊﾟｰ(L)	F1Z4-26-99Z	1	17-ｲﾝﾁ ﾎｲｰﾙ
		FD01-26-99Z	1	16-ｲﾝﾁ ﾎｲｰﾙ
33-691	ﾌﾞﾘｰﾀﾞｰ ｽｸﾘｭｰ	0233-33-691	2	
33-693A	ﾌﾞﾘｰﾀﾞｰ ｽｸﾘｭｰ ｷｬｯﾌﾟ	1316-33-693	2	
49-280A	ﾘﾔｰ ﾊﾟｯﾄﾞ ｻﾌﾞｾｯﾄ	1U07-26-48Z	1	ｼﾞｪﾈﾘｯｸ ﾊﾟｰﾂ
		FDY1-26-48Z	1	
		1U06-26-48Z	1	ｼﾞｪﾈﾘｯｸ部品(FDY1-26-48Z)
				ﾊﾟｯﾄﾞﾉﾐ (ｼﾑﾅﾄﾞﾌﾟﾛｾｽﾞ)

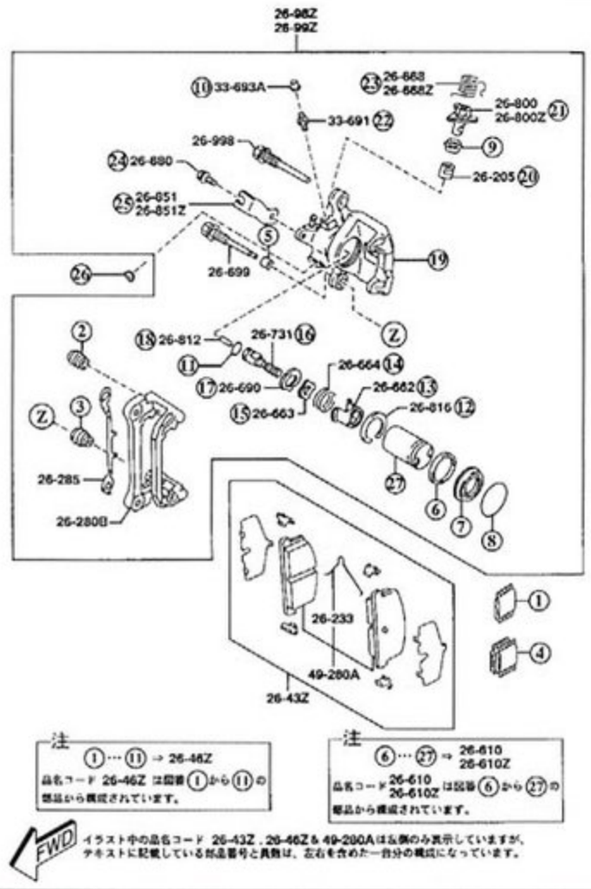

				OV型
Ⅵ型				
26-205	ﾍﾞｱﾘﾝｸﾞ	H001-26-205	2	
26-233	ﾘﾔｰ ﾌﾞﾚｰｷ ｽﾌﾟﾘﾝｸﾞ"V"	FD01-26-233	2	
26-280B	ﾏｳﾝﾃｨﾝｸﾞ ｻﾎﾟｰﾄ	F124-26-281	2	(17-ｲﾝﾁ ﾎｲｰﾙ>ｽﾋﾟﾘｯﾄ R ﾖ ﾉｿﾞｸ)
		F175-26-281A	2	(16-ｲﾝﾁ ﾎｲｰﾙ>ｽﾋﾟﾘｯﾄ R)
		F176-26-281A	2	(17-ｲﾝﾁ ﾎｲｰﾙ>ｽﾋﾟﾘｯﾄ R)
		FD01-26-281	2	(16-ｲﾝﾁ ﾎｲｰﾙ>ｽﾋﾟﾘｯﾄ R ﾖ ﾉｿﾞｸ)
26-285	ｷｬﾘﾊﾟｰ ｶﾞｰﾄﾞ ﾌﾟﾚｰﾄ	FD01-26-285A	2	
26-43Z	ﾘﾔｰ ﾌﾞﾚｰｷ ﾊﾟｯﾄﾞ ｾｯﾄ	FDY1-26-43ZA	1	
		1U06-26-48Z	1	ｼﾞｪﾈﾘｯｸ部品(FDY1-26-43ZA)
				ﾊﾟｯﾄﾞﾉﾐ (ｼﾑﾅﾄﾞﾌﾟﾛｾｽﾞ)
26-46Z	ﾘﾔｰ ｼｰﾙ & ﾌﾞｰﾂ ｾｯﾄ	FDY1-26-46Z	1	
26-610	ｷｬﾘﾊﾟｰ ﾎﾞﾃﾞｰ&ﾋﾟｽﾄﾝ(R)	F175-26-61XA	1	ｽﾋﾟﾘｯﾄ R
		FD01-26-61X	1	ｽﾋﾟﾘｯﾄ R ﾖ ﾉｿﾞｸ
26-610Z	ｷｬﾘﾊﾟｰ ﾎﾞﾃﾞｰ&ﾋﾟｽﾄﾝ(L)	F175-26-71XA	1	ｽﾋﾟﾘｯﾄ R
		FD01-26-71X	1	ｽﾋﾟﾘｯﾄ R ﾖ ﾉｿﾞｸ
26-662	ｹｰｽ ｶﾊﾞｰ	B462-26-662	2	
26-663	ｽﾌﾟﾘﾝｸﾞ ﾜｯｼｬｰ	B462-26-663	2	
26-664	ｽﾌﾟﾘﾝｸﾞ	B462-26-664	2	
26-668	ﾚﾊﾞｰ ｽﾌﾟﾘﾝｸﾞ(R)	FD01-26-668	1	
26-668Z	ﾚﾊﾞｰ ｽﾌﾟﾘﾝｸﾞ(L)	FD01-26-669	1	
26-680	ﾎﾞﾙﾄ	FA18-26-680	2	
26-690	ﾘﾔｰ ｷｬﾘﾊﾟｰ ｽﾄｯﾊﾟｰ	B462-26-694	2	
26-696A	ﾘﾔｰﾌﾞﾚｰｷｷｬﾘﾊﾟｰ ﾌﾞｯｼｭ	J001-26-696	2	
26-699	ﾛｯｸ ﾋﾟﾝ	FD01-26-699	2	

34-003	ﾌﾛﾝﾄ ﾀﾞﾝﾊﾟｰ ｼｰﾄ	FD01-34-003	2	
34-034	ﾌﾗﾝｼﾞ ﾅｯﾄ	H380-34-034	6	
34-120	ｽﾄｯﾊﾟｰ	FD01-34-120	2	
Ⅱ型				
28-012A	ﾗﾊﾞｰ ｼｰﾄ	FD01-28-012	2	
28-111B	ﾊﾞﾝﾌﾟ ｽﾄｯﾊﾟｰ	FD15-28-110A	2	
28-123	ｽﾍﾟｰｻｰ	FD01-28-123A	2	
28-380	ﾏｳﾝﾃｨﾝｸﾞ ﾗﾊﾞｰ	FD01-28-380	2	(2ﾆﾝ ﾉﾘ>ﾊｰﾄﾞ ｻｽ)
				4ﾆﾝ ﾉﾘ
		FD15-28-380A	2	(2ﾆﾝ ﾉﾘ>ﾉｰﾏﾙ ｻｽ)
34-003	ﾌﾛﾝﾄ ﾀﾞﾝﾊﾟｰ ｼｰﾄ	FD01-34-003	2	
34-034	ﾌﾗﾝｼﾞ ﾅｯﾄ	H380-34-034	6	-940501
				FD3S -204982
		H380-34-034A	6	940501 -
				FD3S 204982-
34-120	ｽﾄｯﾊﾟｰ	FD01-34-120	2	
Ⅲ型				
28-010A	ﾘﾔｰ ｺｲﾙ ｽﾌﾟﾘﾝｸﾞ	F104-28-011	2	(ﾊｰﾄﾞ ｻｽ>2ﾆﾝ ﾉﾘ)
		FD01-28-011	2	ﾉｰﾏﾙ ｻｽ
				(ﾊｰﾄﾞ ｻｽ>4ﾆﾝ ﾉﾘ)
28-012A	ﾗﾊﾞｰ ｼｰﾄ	FD01-28-012	2	
28-111B	ﾊﾞﾝﾌﾟ ｽﾄｯﾊﾟｰ	FD15-28-110A	2	
28-123	ｽﾍﾟｰｻｰ	FD01-28-123A	2	
28-380	ﾏｳﾝﾃｨﾝｸﾞ ﾗﾊﾞｰ	FD15-28-380A	2	
28-700	ﾘﾔｰ ﾀﾞﾝﾊﾟｰ	F111-28-700	2	(ﾊｰﾄﾞ ｻｽ>2ﾆﾝ ﾉﾘ)
		FD15-28-700A	2	ﾉｰﾏﾙ ｻｽ
		FD16-28-700A	2	(ﾊｰﾄﾞ ｻｽ>4ﾆﾝ ﾉﾘ)
34-003	ﾌﾛﾝﾄ ﾀﾞﾝﾊﾟｰ ｼｰﾄ	FD01-34-003	2	
34-034	ﾌﾗﾝｼﾞ ﾅｯﾄ	H380-34-034A	6	
34-120	ｽﾄｯﾊﾟｰ	FD01-34-120	2	
Ⅳ型				
28-010A	ﾘﾔｰ ｺｲﾙ ｽﾌﾟﾘﾝｸﾞ	F133-28-011	2	ﾋﾞﾙｼｭﾀｲﾝ ﾀﾞﾝﾊﾟｰ ﾌｷ
		FD01-28-011	2	ﾉｰﾏﾙ ﾀﾞﾝﾊﾟｰ ﾌｷ
28-012A	ﾗﾊﾞｰ ｼｰﾄ	FD01-28-012	2	
28-111B	ﾊﾞﾝﾌﾟ ｽﾄｯﾊﾟｰ	FD15-28-110A	2	
28-123	ｽﾍﾟｰｻｰ	FD01-28-123A	2	
28-380	ﾏｳﾝﾃｨﾝｸﾞ ﾗﾊﾞｰ	FD15-28-380A	2	
28-700	ﾘﾔｰ ﾀﾞﾝﾊﾟｰ	F111-28-700	2	ﾋﾞﾙｼｭﾀｲﾝ ﾀﾞﾝﾊﾟｰ ﾌｷ
		FD15-28-700A	2	(ﾉｰﾏﾙ ﾀﾞﾝﾊﾟｰ ﾌｷ>16-ｲﾝﾁ ﾎｲｰﾙ)
		FD16-28-700A	2	(ﾉｰﾏﾙ ﾀﾞﾝﾊﾟｰ ﾌｷ>17-ｲﾝﾁ ﾎｲｰﾙ)
34-003	ﾌﾛﾝﾄ ﾀﾞﾝﾊﾟｰ ｼｰﾄ	FD01-34-003	2	
34-034	ﾌﾗﾝｼﾞ ﾅｯﾄ	H380-34-034A	6	
34-120	ｽﾄｯﾊﾟｰ	FD01-34-120	2	
Ⅴ型				
28-010A	ﾘﾔｰ ｺｲﾙ ｽﾌﾟﾘﾝｸﾞ	F141-28-011	2	17-ｲﾝﾁ ﾎｲｰﾙ
		FD01-28-011	2	16-ｲﾝﾁ ﾎｲｰﾙ
28-012A	ﾗﾊﾞｰ ｼｰﾄ	FD01-28-012	2	
28-111B	ﾊﾞﾝﾌﾟ ｽﾄｯﾊﾟｰ	FD15-28-110A	2	
28-123	ｽﾍﾟｰｻｰ	FD01-28-123A	2	
28-380	ﾏｳﾝﾃｨﾝｸﾞ ﾗﾊﾞｰ	F138-28-380	2	
28-700	ﾘﾔｰ ﾀﾞﾝﾊﾟｰ	F138-28-700	2	A (F138-28-700A)
				(16-ｲﾝﾁ ﾎｲｰﾙ>ﾉｰﾏﾙ ｻｽ)
				-990225
				FD3S -501010
		F138-28-700A	2	(16-ｲﾝﾁ ﾎｲｰﾙ>ﾉｰﾏﾙ ｻｽ)
				990225 -
				FD3S 501010-
		F140-28-700	2	A (F140-28-700A)
				(16-ｲﾝﾁ ﾎｲｰﾙ>ﾊｰﾄﾞ ｻｽ)
				-990521
				FD3S -502620
		F140-28-700A	2	(16-ｲﾝﾁ ﾎｲｰﾙ>ﾊｰﾄﾞ ｻｽ)
				990521 -
				FD3S 502620-
		F141-28-700	2	AN (F141-28-700A)
				17-ｲﾝﾁ ﾎｲｰﾙ
34-003	ﾌﾛﾝﾄ ﾀﾞﾝﾊﾟｰ ｼｰﾄ	FD01-34-003	2	
34-034	ﾌﾗﾝｼﾞ ﾅｯﾄ	H380-34-034A	6	
34-120	ｽﾄｯﾊﾟｰ	FD01-34-120	2	
Ⅵ型				
28-010A	ﾘﾔｰ ｺｲﾙ ｽﾌﾟﾘﾝｸﾞ	F141-28-011	2	17-ｲﾝﾁ ﾎｲｰﾙ
		FD01-28-011	2	16-ｲﾝﾁ ﾎｲｰﾙ
28-012A	ﾗﾊﾞｰ ｼｰﾄ	FD01-28-012	2	
28-111B	ﾊﾞﾝﾌﾟ ｽﾄｯﾊﾟｰ	FD15-28-110A	2	
28-123	ｽﾍﾟｰｻｰ	FD01-28-123A	2	
28-380	ﾏｳﾝﾃｨﾝｸﾞ ﾗﾊﾞｰ	F138-28-380	2	
28-700	ﾘﾔｰ ﾀﾞﾝﾊﾟｰ	F140-28-700A	2	(16-ｲﾝﾁ ﾎｲｰﾙ>ﾉｰﾏﾙ ｻｽ>ﾉｰﾏﾙ ﾀﾞﾝﾊﾟｰ ﾌｷ)
		F141-28-700A	2	AN (F141-28-700B)
				(17-ｲﾝﾁ ﾎｲｰﾙ>2ﾆﾝ ﾉﾘ)
				-10701
				FD3S -602068
		F141-28-700B	2	(17-ｲﾝﾁ ﾎｲｰﾙ>2ﾆﾝ ﾉﾘ)
				010701 -
				FD3S 602068-
		F146-28-700	2	(16-ｲﾝﾁ ﾎｲｰﾙ>ﾊｰﾄﾞ ｻｽ)
		F149-28-700	2	(17-ｲﾝﾁ ﾎｲｰﾙ>4ﾆﾝ ﾉﾘ)
		F158-28-700	2	(16-ｲﾝﾁ ﾎｲｰﾙ>ﾉｰﾏﾙ ｻｽﾝｼｮｳﾁｮｳｾｲｼｷ ﾀﾞﾝﾊﾟｰ ﾌｷ)
34-003	ﾌﾛﾝﾄ ﾀﾞﾝﾊﾟｰ ｼｰﾄ	FD01-34-003	2	
34-034	ﾌﾗﾝｼﾞ ﾅｯﾄ	H380-34-034A	6	
34-120	ｽﾄｯﾊﾟｰ	FD01-34-120	2	

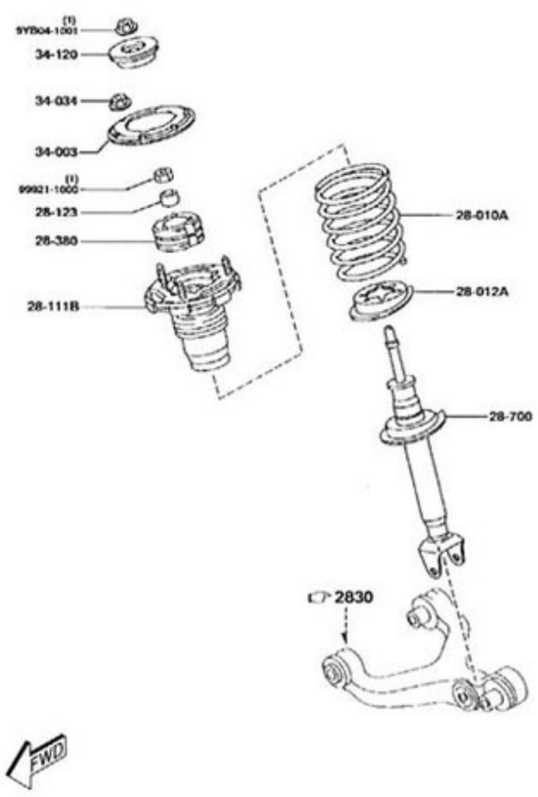

OV型

リヤスプリング&ダンパー 2801

品名コード	品名	部品番号	員数	適用記述
Ⅰ型				
28-010A	ﾘﾔｰ ｺｲﾙ ｽﾌﾟﾘﾝｸﾞ	F104-28-011	2	2ﾆﾝ ﾉﾘ
		FD01-28-011	2	4ﾆﾝ ﾉﾘ
28-700A	ﾘﾔｰ ﾀﾞﾝﾊﾟｰ(R)	F104-28-700A	1	ﾗｲﾄ ﾖｳ
				(ﾊｰﾄﾞ ｻｽﾝ>2ﾆﾝ ﾉﾘ)
		F104-28-700A	1	ﾚﾌﾄ ﾖｳ
				(ﾊｰﾄﾞ ｻｽﾝ>2ﾆﾝ ﾉﾘ)
				930506 -
				FD3S 117383-
		FD01-28-700D	1	ﾗｲﾄ ﾖｳ
		R001-27-364	2	T=5.95MM
		R001-27-365	2	T=6MM
		R001-27-366	2	T=6.05MM
		R001-27-367	2	T=6.1MM
		R001-27-368	2	T=6.15MM
		R001-27-369	2	T=6.2MM
		R001-27-371	2	T=6.25MM
		R001-27-372	2	T=6.3MM
		R001-27-373	2	T=6.35MM
		R001-27-374	2	T=6.4MM
		R001-27-375	2	T=6.5MM
27-401	ｽﾍﾟｰｻｰ	R001-27-401	1	T=3.47MM
		R001-27-402	1	T=3.08MM
		R001-27-403	1	T=3.11MM
		R001-27-404	1	T=3.14MM
		R001-27-405	1	T=3.17MM
		R001-27-406	1	T=3.2MM
		R001-27-407	1	T=3.23MM
		R001-27-408	1	T=3.26MM
		R001-27-409	1	T=3.29MM
		R001-27-411	1	T=3.32MM
		R001-27-412	1	T=3.35MM
		R001-27-413	1	T=3.38MM
		R001-27-414	1	T=3.41MM
		R001-27-415	1	T=3.44MM
27-431	ｽﾍﾟｰｻｰ	PA01-27-431	1	
Ⅵ型				
17-103	ﾎﾞﾙﾄ	R526-17-103	2	
17-122	ﾏｸﾞﾈｯﾄ ﾌﾟﾗｸﾞ	0810-17-121	1	
26-060	ﾌﾟﾘｰｻﾞｰ	0730-26-060	1	
27-012	ﾜｯｼｬｰ	0223-27-012	1	
27-020	ｺﾝﾊﾟﾆｵﾝ ﾌﾗﾝｼﾞ	P045-27-120B	1	MT
		RA02-27-120	1	AT
27-030	ﾛｯｸ ﾅｯﾄ	0223-27-030	1	
27-100	ﾄﾞﾗｲﾋﾞﾝｸﾞ&ﾃﾞｨﾌｧﾚﾝｼｬﾙ	R010-27-100B	1	AN (R010-27-100C)
				AT
		R012-27-100D	1	A (R012-27-100E)
				(MT>17-ｲﾝﾁ ﾎｲｰﾙ)
		RM01-27-100	1	AN (RM01-27-100A)
				(MT>16-ｲﾝﾁ ﾎｲｰﾙ)
27-110	ﾌｧｲﾅﾙ ｷﾞﾔｰ ｾｯﾄ	P061-27-110A	1	R=4.100
				(MT>16-ｲﾝﾁ ﾎｲｰﾙ)
		P062-27-110A	1	R=3.909
				AT
		P0A5-27-110A	1	R=4.300
				(MT>17-ｲﾝﾁ ﾎｲｰﾙ)
27-141	ﾋﾞﾆｵﾝ ﾍﾞｱﾘﾝｸﾞ	R001-27-210	1	
27-141A	ﾋﾞﾆｵﾝ ﾍﾞｱﾘﾝｸﾞ	0604-27-220	1	
27-150	ﾃﾞｨﾌｧﾚﾝｼｬﾙ ｷｬﾘｱｰ	R005-27-150	1	
27-153	ﾎﾞﾙﾄ	R003-27-153	4	
27-165	ｵｲﾙ ｼｰﾙ	RA02-27-165	1	
27-171	ﾃﾞｨｽﾀﾝｽ ﾋﾟｰｽ	R004-27-171	1	AN (R004-27-171A)
27-200	ﾃﾞﾌｧﾚﾝｼｬﾙ	P099-27-200E	1	(MT>16-ｲﾝﾁ ﾎｲｰﾙ)
		R008-27-200B	1	AT
		R012-27-200	1	(MT>17-ｲﾝﾁ ﾎｲｰﾙ)
27-235	ﾘﾝｸﾞｷﾞﾔｰ ﾎﾞﾙﾄ	8051-27-235	10	D=10.2MM
		8051-27-236	10	D=10.0MM
27-238	ｵｲﾙ ｼｰﾙ	R004-27-238	2	
27-305	ﾍﾞｱﾘﾝｸﾞ	0118-27-350A	2	
27-320A	ﾘﾔｰ ｶﾊﾞｰ	R005-27-320	1	
27-326	ﾊﾞｯﾌﾌﾙ ﾌﾟﾚｰﾄ	M005-27-326A	1	
27-355	ｱｼﾞｬｽﾄ ｼﾑ	R001-27-355	2	T=5.5MM
		R001-27-356	2	T=5.6MM
		R001-27-357	2	T=5.65MM
		R001-27-358	2	T=5.7MM
		R001-27-359	2	T=5.75MM
		R001-27-361	2	T=5.8MM
		R001-27-362	2	T=5.85MM
		R001-27-363	2	T=5.9MM
		R001-27-364	2	T=5.95MM
		R001-27-365	2	T=6MM
		R001-27-366	2	T=6.05MM
		R001-27-367	2	T=6.1MM
		R001-27-368	2	T=6.15MM
		R001-27-369	2	T=6.2MM
		R001-27-371	2	T=6.25MM
		R001-27-372	2	T=6.3MM
		R001-27-373	2	T=6.35MM
		R001-27-374	2	T=6.4MM
		R001-27-375	2	T=6.5MM
27-401	ｽﾍﾟｰｻｰ	R001-27-401	1	T=3.47MM
		R001-27-402	1	T=3.08MM
		R001-27-403	1	T=3.11MM
		R001-27-404	1	T=3.14MM
		R001-27-405	1	T=3.17MM
		R001-27-406	1	T=3.2MM
		R001-27-407	1	T=3.23MM
		R001-27-408	1	T=3.26MM
		R001-27-409	1	T=3.29MM
		R001-27-411	1	T=3.32MM
		R001-27-412	1	T=3.35MM
		R001-27-413	1	T=3.38MM
		R001-27-414	1	T=3.41MM
		R001-27-415	1	T=3.44MM
27-431	ｽﾍﾟｰｻｰ	PA01-27-431	1	

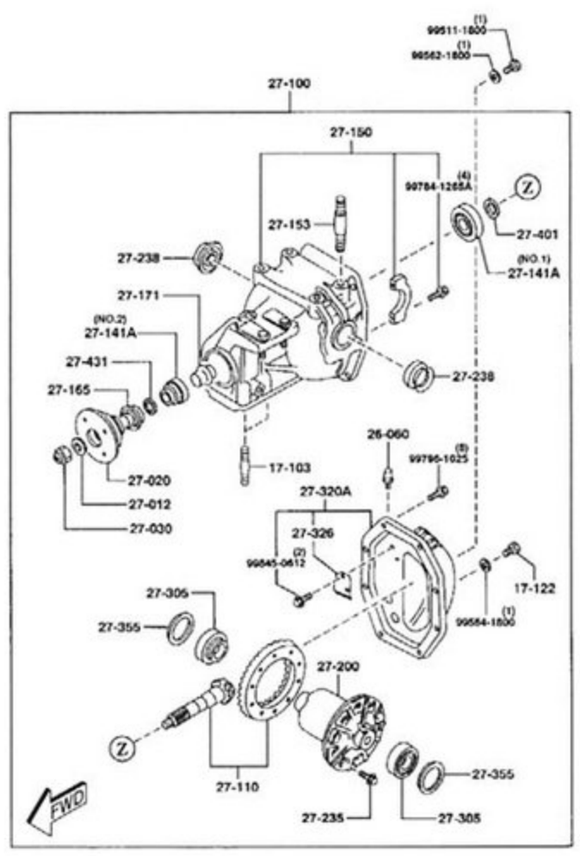

OV型

リヤサスペンションメカニズム 2800

品名コード	品名	部品番号	員数	適用記述
Ⅰ型				
28-012A	ﾗﾊﾞｰ ｼｰﾄ	FD01-28-012	2	
28-111B	ﾊﾞﾝﾌﾟ ｽﾄｯﾊﾟｰ	F104-28-110	2	2ﾆﾝ ﾉﾘ
		FD01-28-110A	2	4ﾆﾝ ﾉﾘ
28-123	ｽﾍﾟｰｻｰ	FD01-28-123A	2	
28-380	ﾏｳﾝﾃｨﾝｸﾞ ﾗﾊﾞｰ	FD01-28-380	2	
		R001-27-362	2	T=5.85MM
		R001-27-363	2	T=5.9MM
		R001-27-364	2	T=5.95MM
		R001-27-365	2	T=6MM
		R001-27-366	2	T=6.05MM
		R001-27-367	2	T=6.1MM
		R001-27-368	2	T=6.15MM
		R001-27-369	2	T=6.2MM
		R001-27-371	2	T=6.25MM
		R001-27-372	2	T=6.3MM
		R001-27-373	2	T=6.35MM
		R001-27-374	2	T=6.4MM
		R001-27-375	2	T=6.5MM
27-401	ｽﾍﾟｰｻｰ	R001-27-401	1	T=3.47MM
		R001-27-402	1	T=3.08MM
		R001-27-403	1	T=3.11MM
		R001-27-404	1	T=3.14MM
		R001-27-405	1	T=3.17MM
		R001-27-406	1	T=3.2MM
		R001-27-407	1	T=3.23MM
		R001-27-408	1	T=3.26MM
		R001-27-409	1	T=3.29MM
		R001-27-411	1	T=3.32MM
		R001-27-412	1	T=3.35MM
		R001-27-413	1	T=3.38MM
		R001-27-414	1	T=3.41MM
		R001-27-415	1	T=3.44MM
27-431	ｽﾍﾟｰｻｰ	PA01-27-431	1	
Ⅳ型				
17-103	ﾎﾞﾙﾄ	R526-17-103	2	
17-122	ﾏｸﾞﾈｯﾄ ﾌﾟﾗｸﾞ	0810-17-121	1	
26-060	ﾌﾟﾘｰｻﾞｰ	0730-26-060	1	
27-012	ﾜｯｼｬｰ	0223-27-012	1	
27-020	ｺﾝﾊﾟﾆｵﾝ ﾌﾗﾝｼﾞ	P045-27-120B	1	MT
		RA02-27-120	1	AT
27-030	ﾛｯｸ ﾅｯﾄ	0223-27-030	1	
27-100	ﾄﾞﾗｲﾋﾞﾝｸﾞ&ﾃﾞｨﾌｧﾚﾝｼｬﾙ	R010-27-100B	1	AN (R010-27-100C)
				AT
		R012-27-100D	1	A (R012-27-100E)
				(MT>17-ｲﾝﾁ ﾎｲｰﾙ)
		RM01-27-100	1	AN (RM01-27-100A)
				(MT>16-ｲﾝﾁ ﾎｲｰﾙ)
27-110	ﾌｧｲﾅﾙ ｷﾞﾔｰ ｾｯﾄ	P061-27-110A	1	R=4.100
				(MT>16-ｲﾝﾁ ﾎｲｰﾙ)
		P062-27-110	1	R=3.909
				AT
				-960301
				FD3S -401380
		P062-27-110A	1	R=3.909
				AT
				960301 -
				FD3S 401380-
		P0A5-27-110	1	R=4.300
				(MT>17-ｲﾝﾁ ﾎｲｰﾙ)
				-960301
				FD3S -401380
		P0A5-27-110A	1	R=4.300
				(MT>17-ｲﾝﾁ ﾎｲｰﾙ)
				960301 -
				FD3S 401380-
27-141A	ﾋﾞﾆｵﾝ ﾍﾞｱﾘﾝｸﾞ	0604-27-220	1	ｲﾗｽﾄ NO.2
		R001-27-210	1	ｲﾗｽﾄ NO.1
27-150	ﾃﾞｨﾌｧﾚﾝｼｬﾙ ｷｬﾘｱｰ	R005-27-150	1	
27-153	ﾎﾞﾙﾄ	R003-27-153	4	
27-165	ｵｲﾙ ｼｰﾙ	RA02-27-165	1	
27-171	ﾃﾞｨｽﾀﾝｽ ﾋﾟｰｽ	R004-27-171	1	AN (R004-27-171A)
27-200	ﾃﾞﾌｧﾚﾝｼｬﾙ	P099-27-200E	1	(MT>16-ｲﾝﾁ ﾎｲｰﾙ)
		R008-27-200B	1	AT
		R012-27-200	1	(MT>17-ｲﾝﾁ ﾎｲｰﾙ)
27-235	ﾘﾝｸﾞｷﾞﾔｰ ﾎﾞﾙﾄ	8051-27-235	10	D=10.2MM
		8051-27-236	10	D=10.0MM
27-238	ｵｲﾙ ｼｰﾙ	R004-27-238	2	
27-305	ﾍﾞｱﾘﾝｸﾞ	0118-27-350A	2	
27-320A	ﾘﾔｰ ｶﾊﾞｰ	R005-27-320	1	
27-326	ﾊﾞｯﾌﾌﾙ ﾌﾟﾚｰﾄ	M005-27-326A	1	
27-355	ｱｼﾞｬｽﾄ ｼﾑ	R001-27-355	2	T=5.5MM
		R001-27-356	2	T=5.6MM
		R001-27-357	2	T=5.65MM
		R001-27-358	2	T=5.7MM
		R001-27-359	2	T=5.75MM
		R001-27-361	2	T=5.8MM
		R001-27-362	2	T=5.85MM
		R001-27-363	2	T=5.9MM
		R001-27-364	2	T=5.95MM
		R001-27-365	2	T=6MM
		R001-27-366	2	T=6.05MM
		R001-27-367	2	T=6.1MM
		R001-27-368	2	T=6.15MM
		R001-27-369	2	T=6.2MM
		R001-27-371	2	T=6.25MM
		R001-27-372	2	T=6.3MM
		R001-27-373	2	T=6.35MM
		R001-27-374	2	T=6.4MM
		R001-27-375	2	T=6.5MM
27-401	ｽﾍﾟｰｻｰ	R001-27-401	1	T=3.47MM
		R001-27-402	1	T=3.08MM
		R001-27-403	1	T=3.11MM
		R001-27-404	1	T=3.14MM
		R001-27-405	1	T=3.17MM
		R001-27-406	1	T=3.2MM
		R001-27-407	1	T=3.23MM
		R001-27-408	1	T=3.26MM
		R001-27-409	1	T=3.29MM
		R001-27-411	1	T=3.32MM
		R001-27-412	1	T=3.35MM
		R001-27-413	1	T=3.38MM
		R001-27-414	1	T=3.41MM
		R001-27-415	1	T=3.44MM
27-431	ｽﾍﾟｰｻｰ	PA01-27-431	1	
Ⅴ型				
17-103	ﾎﾞﾙﾄ	R526-17-103	2	
17-122	ﾏｸﾞﾈｯﾄ ﾌﾟﾗｸﾞ	0810-17-121	1	
26-060	ﾌﾟﾘｰｻﾞｰ	0730-26-060	1	
27-012	ﾜｯｼｬｰ	0223-27-012	1	
27-020	ｺﾝﾊﾟﾆｵﾝ ﾌﾗﾝｼﾞ	P045-27-120B	1	MT
		RA02-27-120	1	AT
27-030	ﾛｯｸ ﾅｯﾄ	0223-27-030	1	
27-100	ﾄﾞﾗｲﾋﾞﾝｸﾞ&ﾃﾞｨﾌｧﾚﾝｼｬﾙ	R010-27-100B	1	AN (R010-27-100C)
				AT
		R012-27-100D	1	A (R012-27-100E)
				(MT>17-ｲﾝﾁ ﾎｲｰﾙ)
		RM01-27-100	1	AN (RM01-27-100A)
				(MT>16-ｲﾝﾁ ﾎｲｰﾙ)
27-110	ﾌｧｲﾅﾙ ｷﾞﾔｰ ｾｯﾄ	P061-27-110A	1	R=4.100
				(MT>16-ｲﾝﾁ ﾎｲｰﾙ)
		P062-27-110A	1	R=3.909
				AT
		P0A5-27-110A	1	R=4.300
				(MT>17-ｲﾝﾁ ﾎｲｰﾙ)
27-141A	ﾋﾞﾆｵﾝ ﾍﾞｱﾘﾝｸﾞ	0604-27-220	1	ｲﾗｽﾄ NO.2
		R001-27-210	1	ｲﾗｽﾄ NO.1
27-150	ﾃﾞｨﾌｧﾚﾝｼｬﾙ ｷｬﾘｱｰ	R005-27-150	1	
27-153	ﾎﾞﾙﾄ	R003-27-153	4	
27-165	ｵｲﾙ ｼｰﾙ	RA02-27-165	1	
27-171	ﾃﾞｨｽﾀﾝｽ ﾋﾟｰｽ	R004-27-171	1	AN (R004-27-171A)
27-200	ﾃﾞﾌｧﾚﾝｼｬﾙ	P099-27-200E	1	(MT>16-ｲﾝﾁ ﾎｲｰﾙ)
		R008-27-200B	1	AT
		R012-27-200	1	(MT>17-ｲﾝﾁ ﾎｲｰﾙ)
27-235	ﾘﾝｸﾞｷﾞﾔｰ ﾎﾞﾙﾄ	8051-27-235	10	D=10.2MM
		8051-27-236	10	D=10.0MM
27-238	ｵｲﾙ ｼｰﾙ	R004-27-238	2	
27-305	ﾍﾞｱﾘﾝｸﾞ	0118-27-350A	2	
27-320A	ﾘﾔｰ ｶﾊﾞｰ	R005-27-320	1	
27-326	ﾊﾞｯﾌﾌﾙ ﾌﾟﾚｰﾄ	M005-27-326A	1	
27-355	ｱｼﾞｬｽﾄ ｼﾑ	R001-27-355	2	T=5.5MM
		R001-27-356	2	T=5.6MM
		R001-27-357	2	T=5.65MM
		R001-27-358	2	T=5.7MM
		R001-27-359	2	T=5.75MM
		R001-27-361	2	T=5.8MM
		R001-27-362	2	T=5.85MM
		R001-27-363	2	T=5.9MM

28-116	ﾎﾞﾙﾄ	FD01-28-116	8	
28-2A0	ﾘﾔｰ ｱｯﾊﾟｰ ｱｰﾑ	F123-28-2A0A	2	ﾉｰﾏﾙ ｻｽ
		FD01-28-2A0B	2	ﾊｰﾄﾞ ｻｽ
28-300A	ﾘﾔｰ ﾛｱｰ ｱｰﾑ	FD01-28-300B	2	
28-312	ﾘﾝｸ ﾎﾞﾙﾄ'A'	H266-28-312	2	
28-42Y	ﾋﾞﾛｰﾎﾞｰﾙ ﾌﾞｯｼｭ	FD01-28-42Y	2	
28-450B	ﾄｰｺﾝ ﾘﾝｸ	FD01-28-450B	2	AN (FD02-28-450)
				-941201
				FD3S -301568
		FD02-28-450	2	941201 -
				FD3S 301568-
28-457	ﾎﾞﾙﾄ	FD01-28-457	2	-941201
				FD3S -301568
		FD02-28-456	2	AN (FD01-28-456)
				941201 -
				FD3S 301568-
28-458	ﾅｯﾄ	FD01-28-458	2	-941201
				FD3S -301568
28-460	ﾛｱｰ ｱｰﾑ ﾌﾞｯｼﾝｸﾞ	FD01-28-460	2	
28-461	ﾛｱｰｱｰﾑ ｽﾄｯﾊﾟｰ	FD01-28-461	2	
28-500B	ﾌﾛﾝﾄ ﾛｱｰ ﾘﾝｸ	FD15-28-50X	2	AT
		FD16-28-50X	2	MT
28-664	ｱｼﾞｬｽﾄ ﾎﾞﾙﾄ	FD01-28-664	2	A (FDY9-28-6AZ)
28-710	ﾀﾞﾝﾊﾟｰ ﾌﾞｯｼｭ	FD01-28-710A	2	
28-800	ｻﾌﾞ ﾌﾚｰﾑ	FD15-28-80XB	1	
28-890E	ﾃﾞﾌ ｹｰｽ ﾏｳﾝﾄ ﾗﾊﾞｰ	FD01-28-890A	2	
28-8C0	ﾗﾊﾞｰ ﾌﾞｯｼｭ	F123-28-480A	4	ﾉｰﾏﾙ ｻｽ
		FD01-28-8C0A	4	ﾊｰﾄﾞ ｻｽ
34-091	ﾅｯﾄ	B455-34-091	6	
34-222	ﾃﾝｼｮﾝ ﾛｯﾄﾞ ﾅｯﾄ	8871-34-222	12	
34-473A	ｶﾑ ﾌﾟﾚｰﾄ	FD01-34-473	2	
34-610	ﾏｳﾝﾃｨﾝｸﾞ ﾗﾊﾞｰ	FD01-34-610A	2	
39-037	ﾅｯﾄ	B001-39-037B	8	
39-730A	ﾃﾞﾌ ﾏｳﾝﾃｨﾝｸﾞ ﾌﾞﾗｹｯﾄ	FD01-39-730A	1	
Ⅳ型				
26-112	ﾊﾌﾞ ｻﾎﾟｰﾄ(R)	FD01-26-112	1	AN (FD01-26-112A)
				-960701
				FD3S -403307
		FD01-26-112A	1	960701 -
				FD3S 403307-
26-112Z	ﾊﾌﾞ ｻﾎﾟｰﾄ(L)	FD01-26-122	1	AN (FD01-26-122A)
				-960701
				FD3S -403307
		FD01-26-122A	1	960701 -
				FD3S 403307-
26-132C	ﾘﾔｰ ﾌﾞﾚｰｷ ｽﾘｰﾌﾞ ﾜｯｼｬｰ	FD01-26-132A	2	
26-230	ﾛｱｰ ｱｰﾑ ﾋﾟﾛｰ ﾎﾞｰﾙ	FD01-26-220	6	ｲﾗｽﾄ NO.1
		FD01-26-230	2	ｲﾗｽﾄ NO.2
26-250	ﾘﾔｰ ﾛｱｰ ｱｰﾑ ｼｰﾙ ﾗﾊﾞｰ	FD01-26-250	12	
28-114A	ﾎﾞﾙﾄ	FD01-28-114	4	
28-116	ﾎﾞﾙﾄ	FD01-28-116	8	
28-2A0	ﾘﾔｰ ｱｯﾊﾟｰ ｱｰﾑ	F123-28-2A0A	2	16-ｲﾝﾁ ﾎｲｰﾙ
		FD01-28-2A0B	2	17-ｲﾝﾁ ﾎｲｰﾙ
28-300A	ﾘﾔｰ ﾛｱｰ ｱｰﾑ	FD01-28-300B	2	
28-312	ﾘﾝｸ ﾎﾞﾙﾄ'A'	H266-28-312	2	
28-42Y	ﾋﾟﾛｰﾎﾞｰﾙ ﾌﾞｯｼｭ	FD01-28-42Y	2	
28-450B	ﾄｰｺﾝ ﾘﾝｸ	FD02-28-450	2	
28-457	ﾎﾞﾙﾄ	FD02-28-456	2	AN (FD01-28-456)
28-460	ﾛｱｰ ｱｰﾑ ﾌﾞｯｼﾝｸﾞ	FD01-28-460	2	
28-461	ﾛｱｰｱｰﾑ ｽﾄｯﾊﾟｰ	FD01-28-461	2	
28-473	ｻﾌﾞ ﾌﾚｰﾑ ｶﾑ ﾌﾟﾚｰﾄ	FD16-28-473	2	
28-480A	UP ﾌﾞｯｼｭ	F123-28-480A	4	255HP
				265HP
		FD01-28-8C0A	4	280HP
28-500B	ﾌﾛﾝﾄ ﾛｱｰ ﾘﾝｸ	FD15-28-50X	2	255HP
		FD16-28-50X	2	265HP
				280HP
28-664	ｱｼﾞｬｽﾄ ﾎﾞﾙﾄ	FD16-28-66ZA	2	AN (FD16-28-66ZB)
28-710	ﾀﾞﾝﾊﾟｰ ﾌﾞｯｼｭ	FD01-28-710A	2	
28-800	ｻﾌﾞ ﾌﾚｰﾑ	FD15-28-80XB	1	
28-890E	ﾃﾞﾌ ｹｰｽ ﾏｳﾝﾄ ﾗﾊﾞｰ	FD01-28-890A	2	
34-091	ﾅｯﾄ	B455-34-091	6	
34-222	ﾃﾝｼｮﾝ ﾛｯﾄﾞ ﾅｯﾄ	8871-34-222	12	
34-610	ﾏｳﾝﾃｨﾝｸﾞ ﾗﾊﾞｰ	FD01-34-610A	2	
39-037	ﾅｯﾄ	B001-39-037B	8	
39-730A	ﾃﾞﾌ ﾏｳﾝﾃｨﾝｸﾞ ﾌﾞﾗｹｯﾄ	FD01-39-730A	1	
Ⅴ型				
26-112	ﾊﾌﾞ ｻﾎﾟｰﾄ(R)	FD01-26-112A	1	
26-112Z	ﾊﾌﾞ ｻﾎﾟｰﾄ(L)	FD01-26-122A	1	
26-132C	ﾘﾔｰ ﾌﾞﾚｰｷ ｽﾘｰﾌﾞ ﾜｯｼｬｰ	FD01-26-132A	2	
26-230	ﾛｱｰ ｱｰﾑ ﾋﾟﾛｰ ﾎﾞｰﾙ	FD01-26-220	6	ｲﾗｽﾄ NO.1
		FD01-26-230	2	ｲﾗｽﾄ NO.2
26-250	ﾘﾔｰ ﾛｱｰ ｱｰﾑ ｼｰﾙ ﾗﾊﾞｰ	FD01-26-250	12	
28-114A	ﾎﾞﾙﾄ	FD01-28-114	4	
28-116	ﾎﾞﾙﾄ	FD01-28-116	8	
28-2A0	ﾘﾔｰ ｱｯﾊﾟｰ ｱｰﾑ	F123-28-2A0A	2	255HP
				265HP
		FD01-28-2A0B	2	280HP
28-300A	ﾘﾔｰ ﾛｱｰ ｱｰﾑ	FD01-28-300B	2	
28-312	ﾘﾝｸ ﾎﾞﾙﾄ'A'	H266-28-312	2	
28-42Y	ﾋﾟﾛｰﾎﾞｰﾙ ﾌﾞｯｼｭ	FD01-28-42Y	2	
28-450B	ﾄｰｺﾝ ﾘﾝｸ	FD02-28-450	2	
28-457	ﾎﾞﾙﾄ	FD02-28-456	2	AN (FD01-28-456)
28-460	ﾛｱｰ ｱｰﾑ ﾌﾞｯｼﾝｸﾞ	FD01-28-460	2	
28-461	ﾛｱｰｱｰﾑ ｽﾄｯﾊﾟｰ	FD01-28-461	2	
28-473	ｻﾌﾞ ﾌﾚｰﾑ ｶﾑ ﾌﾟﾚｰﾄ	FD16-28-473	2	
28-480A	UP ﾌﾞｯｼｭ	F123-28-480A	4	255HP
				265HP
		FD01-28-8C0A	4	280HP
28-500B	ﾌﾛﾝﾄ ﾛｱｰ ﾘﾝｸ	FD15-28-50X	2	255HP
		FD16-28-50X	2	265HP
				280HP
28-664	ｱｼﾞｬｽﾄ ﾎﾞﾙﾄ	FD16-28-66ZA	2	AN (FD16-28-66ZB)
28-710	ﾀﾞﾝﾊﾟｰ ﾌﾞｯｼｭ	FD01-28-710A	2	
28-800	ｻﾌﾞ ﾌﾚｰﾑ	FD15-28-80XB	1	
28-890E	ﾃﾞﾌ ｹｰｽ ﾏｳﾝﾄ ﾗﾊﾞｰ	FD01-28-890A	2	
28-8C0	ﾗﾊﾞｰ ﾌﾞｯｼｭ	FD01-28-8C0A	4	280HP
34-091	ﾅｯﾄ	B455-34-091	4	
34-222	ﾃﾝｼｮﾝ ﾛｯﾄﾞ ﾅｯﾄ	8871-34-222	12	
34-610	ﾏｳﾝﾃｨﾝｸﾞ ﾗﾊﾞｰ	FD01-34-610A	2	
39-037	ﾅｯﾄ	B001-39-037B	8	
39-730A	ﾃﾞﾌ ﾏｳﾝﾃｨﾝｸﾞ ﾌﾞﾗｹｯﾄ	FD01-39-730A	1	
Ⅵ型				
26-112	ﾊﾌﾞ ｻﾎﾟｰﾄ(R)	FD01-26-112A	1	
26-112Z	ﾊﾌﾞ ｻﾎﾟｰﾄ(L)	FD01-26-122A	1	
26-132C	ﾘﾔｰ ﾌﾞﾚｰｷ ｽﾘｰﾌﾞ ﾜｯｼｬｰ	FD01-26-132A	2	
26-230	ﾛｱｰ ｱｰﾑ ﾋﾟﾛｰ ﾎﾞｰﾙ	FD01-26-220	6	ｲﾗｽﾄ NO.1
		FD01-26-230	2	ｲﾗｽﾄ NO.2
26-250	ﾘﾔｰ ﾛｱｰ ｱｰﾑ ｼｰﾙ ﾗﾊﾞｰ	FD01-26-250	12	
28-114A	ﾎﾞﾙﾄ	FD01-28-114	4	
28-116	ﾎﾞﾙﾄ	FD01-28-116	8	
28-2A0	ﾘﾔｰ ｱｯﾊﾟｰ ｱｰﾑ	F123-28-2A0A	2	255HP
				265HP
		FD01-28-2A0B	2	280HP
28-300A	ﾘﾔｰ ﾛｱｰ ｱｰﾑ	FD01-28-300B	2	
28-312	ﾘﾝｸ ﾎﾞﾙﾄ'A'	H266-28-312	2	
28-42Y	ﾋﾟﾛｰﾎﾞｰﾙ ﾌﾞｯｼｭ	FD01-28-42Y	2	
28-450B	ﾄｰｺﾝ ﾘﾝｸ	FD02-28-450	2	
28-457	ﾎﾞﾙﾄ	FD02-28-456	2	AN (FD01-28-456)
28-460	ﾛｱｰ ｱｰﾑ ﾌﾞｯｼﾝｸﾞ	FD01-28-460	2	
28-461	ﾛｱｰｱｰﾑ ｽﾄｯﾊﾟｰ	FD01-28-461	2	
28-473	ｻﾌﾞ ﾌﾚｰﾑ ｶﾑ ﾌﾟﾚｰﾄ	FD16-28-473	2	
28-480A	UP ﾌﾞｯｼｭ	F123-28-480A	4	255HP
				265HP
28-500B	ﾌﾛﾝﾄ ﾛｱｰ ﾘﾝｸ	FD15-28-50X	2	255HP
		FD16-28-50X	2	265HP
				280HP
28-664	ｱｼﾞｬｽﾄ ﾎﾞﾙﾄ	FD16-28-66ZA	2	AN (FD16-28-66ZB)
28-710	ﾀﾞﾝﾊﾟｰ ﾌﾞｯｼｭ	FD01-28-710A	2	
28-800	ｻﾌﾞ ﾌﾚｰﾑ	FD15-28-80XB	1	
28-890E	ﾃﾞﾌ ｹｰｽ ﾏｳﾝﾄ ﾗﾊﾞｰ	FD01-28-890A	2	
28-8C0	ﾗﾊﾞｰ ﾌﾞｯｼｭ	FD01-28-8C0A	4	280HP
34-091	ﾅｯﾄ	B455-34-091	4	
34-222	ﾃﾝｼｮﾝ ﾛｯﾄﾞ ﾅｯﾄ	8871-34-222	12	
34-610	ﾏｳﾝﾃｨﾝｸﾞ ﾗﾊﾞｰ	FD01-34-610A	2	
39-037	ﾅｯﾄ	B001-39-037B	8	
39-730A	ﾃﾞﾌ ﾏｳﾝﾃｨﾝｸﾞ ﾌﾞﾗｹｯﾄ	FD01-39-730A	1	

28-155	ﾘﾔｰ ｽﾀﾋﾞﾗｲｻﾞｰ ﾌﾟﾚｰﾄ	FD01-28-155A	2	
28-17X	ﾘﾔｰ ｽﾀﾋﾞﾗｲｻﾞｰ ﾘﾝｸ(R)	FD01-28-170B	1	
28-17Y	ﾘﾔｰ ｽﾀﾋﾞﾗｲｻﾞｰ ﾘﾝｸ(L)	FD01-28-180B	1	
39-037	ﾅｯﾄ	B001-39-037B	2	
Ⅵ型				
28-101	ﾘﾔｰ ｽﾀﾋﾞﾗｲｻﾞｰ	F123-28-151	1	255HP
				265HP
		F140-28-151	1	280HP
28-102	ﾘﾔｰ ｽﾀﾋﾞﾗｲｻﾞｰ ﾌﾞｯｼｭ	F123-28-156	2	255HP
				265HP
		FD15-28-156A	2	280HP
28-155	ﾘﾔｰ ｽﾀﾋﾞﾗｲｻﾞｰ ﾌﾟﾚｰﾄ	FD01-28-155A	2	
28-170B	ｽﾀﾋﾞﾗｲｻﾞｰ ｺﾝﾄﾛｰﾙ ﾘﾝｸ	FD01-28-170B	1	
28-180B	ｺﾝﾄﾛｰﾙ ﾘﾝｸ	FD01-28-180B	1	
39-037	ﾅｯﾄ	B001-39-037B	2	

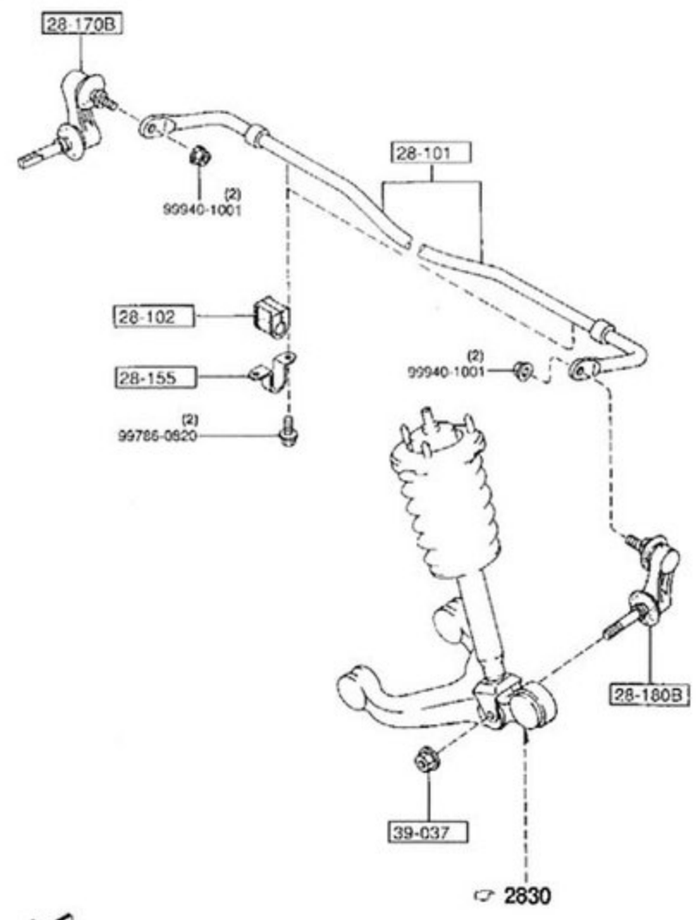

Ⅲ型

リヤロワアーム&サブフレーム 2830

品名コード	品名	部品番号	員数	適用記述
Ⅰ型				
26-132C	ﾘﾔｰ ﾌﾞﾚｰｷ ｽﾘｰﾌﾞ ﾜｯｼｬｰ	FD01-26-132A	2	
26-230	ﾛｱｰ ｱｰﾑ ﾋﾟﾛｰ ﾎﾞｰﾙ	FD01-26-220	6	
		FD01-26-230	2	
26-250	ﾘﾔｰ ﾛｱｰ ｱｰﾑ ｼｰﾙ ﾗﾊﾞｰ	FD01-26-250	12	
28-114A	ﾎﾞﾙﾄ	FD01-28-114	4	
28-116	ﾎﾞﾙﾄ	FD01-28-116	8	
28-2A0	ﾘﾔｰ ｱｯﾊﾟｰ ｱｰﾑ	FD01-28-2A0A	2	-911118
				FD3S -100070
		FD01-28-2A0B	2	911118 -
				FD3S 100070-
28-300A	ﾘﾔｰ ﾛｱｰ ｱｰﾑ	FD01-28-300A	2	-911118
				FD3S -100070
		FD01-28-300B	2	911118 -
				FD3S 100070-
28-312	ﾘﾝｸ ﾎﾞﾙﾄ'A'	H266-28-312	2	
28-42Y	ﾋﾟﾛｰﾎﾞｰﾙ ﾌﾞｯｼｭ	FD01-28-42Y	2	
28-450B	ﾄｰｺﾝ ﾘﾝｸ	FD01-28-450A	2	-911127
				FD3S -100174
		FD01-28-450B	2	911127 -
				FD3S 100174-
28-457	ﾎﾞﾙﾄ	FD01-28-457	2	
28-458	ﾅｯﾄ	FD01-28-458	2	
28-460	ﾛｱｰ ｱｰﾑ ﾌﾞｯｼﾝｸﾞ	FD01-28-460	2	
28-461	ﾛｱｰｱｰﾑ ｽﾄｯﾊﾟｰ	FD01-28-461	2	
28-500B	ﾌﾛﾝﾄ ﾛｱｰ ﾘﾝｸ	FD01-28-50X	2	ﾉｰﾏﾙ ｻｽ
		FD03-28-50X	2	ﾊｰﾄﾞ ｻｽ
28-664	ｱｼﾞｬｽﾄ ﾎﾞﾙﾄ	FD01-28-664	2	
28-710	ﾀﾞﾝﾊﾟｰ ﾌﾞｯｼｭ	FD01-28-710A	2	
28-800	ｻﾌﾞ ﾌﾚｰﾑ	FD01-28-80XE	1	-911118
				FD3S -100070
		FD01-28-80XF	1	911118 - 911216
				FD3S 100070-100352
		FD01-28-80XH	1	911216 -
				FD3S 100352-
28-890E	ﾃﾞﾌ ｹｰｽ ﾏｳﾝﾄ ﾗﾊﾞｰ	F104-28-890	2	2ﾆﾝ ﾉﾘ
		FD01-28-890A	2	4ﾆﾝ ﾉﾘ
28-8C0	ﾗﾊﾞｰ ﾌﾞｯｼｭ	FD01-28-8C0A	4	
34-091	ﾅｯﾄ	B455-34-091	6	
34-222	ﾃﾝｼｮﾝ ﾛｯﾄﾞ ﾅｯﾄ	8871-34-222	12	
34-473A	ｶﾑ ﾌﾟﾚｰﾄ	FD01-34-473	2	
34-610	ﾏｳﾝﾃｨﾝｸﾞ ﾗﾊﾞｰ	FD01-34-610A	2	
39-037	ﾅｯﾄ	B001-39-037B	8	
39-730A	ﾃﾞﾌ ﾏｳﾝﾃｨﾝｸﾞ ﾌﾞﾗｹｯﾄ	F104-39-730	1	2ﾆﾝ ﾉﾘ
		FD01-39-730A	1	4ﾆﾝ ﾉﾘ
Ⅱ型				
26-132C	ﾘﾔｰ ﾌﾞﾚｰｷ ｽﾘｰﾌﾞ ﾜｯｼｬｰ	FD01-26-132A	2	
26-230	ﾛｱｰ ｱｰﾑ ﾋﾟﾛｰ ﾎﾞｰﾙ	FD01-26-220	6	ｲﾗｽﾄ NO.1
		FD01-26-230	2	ｲﾗｽﾄ NO.2
26-250	ﾘﾔｰ ﾛｱｰ ｱｰﾑ ｼｰﾙ ﾗﾊﾞｰ	FD01-26-250	12	
28-114A	ﾎﾞﾙﾄ	FD01-28-114	4	
28-116	ﾎﾞﾙﾄ	FD01-28-116	8	
28-2A0	ﾘﾔｰ ｱｯﾊﾟｰ ｱｰﾑ	FD01-28-2A0B	2	
28-300A	ﾘﾔｰ ﾛｱｰ ｱｰﾑ	FD01-28-300B	2	
28-312	ﾘﾝｸ ﾎﾞﾙﾄ'A'	H266-28-312	2	
28-42Y	ﾋﾟﾛｰﾎﾞｰﾙ ﾌﾞｯｼｭ	FD01-28-42Y	2	
28-450B	ﾄｰｺﾝ ﾘﾝｸ	FD01-28-450B	2	
28-457	ﾎﾞﾙﾄ	FD01-28-457	2	
28-458	ﾅｯﾄ	FD01-28-458	2	
28-460	ﾛｱｰ ｱｰﾑ ﾌﾞｯｼﾝｸﾞ	FD01-28-460	2	
28-461	ﾛｱｰｱｰﾑ ｽﾄｯﾊﾟｰ	FD01-28-461	2	
28-500B	ﾌﾛﾝﾄ ﾛｱｰ ﾘﾝｸ	FD15-28-50X	2	(4ﾆﾝ ﾉﾘ>ﾉｰﾏﾙ ｻｽ)
		FD16-28-50X	2	2ﾆﾝ ﾉﾘ
				(4ﾆﾝ ﾉﾘ>ﾊｰﾄﾞ ｻｽ)
28-664	ｱｼﾞｬｽﾄ ﾎﾞﾙﾄ	FD01-28-664	2	
28-710	ﾀﾞﾝﾊﾟｰ ﾌﾞｯｼｭ	FD01-28-710A	2	
28-800	ｻﾌﾞ ﾌﾚｰﾑ	FD15-28-80XB	1	
28-890E	ﾃﾞﾌ ｹｰｽ ﾏｳﾝﾄ ﾗﾊﾞｰ	FD01-28-890A	2	
28-8C0	ﾗﾊﾞｰ ﾌﾞｯｼｭ	FD01-28-8C0A	4	
34-091	ﾅｯﾄ	B455-34-091	6	
34-222	ﾃﾝｼｮﾝ ﾛｯﾄﾞ ﾅｯﾄ	8871-34-222	12	
34-473A	ｶﾑ ﾌﾟﾚｰﾄ	FD01-34-473	2	
34-610	ﾏｳﾝﾃｨﾝｸﾞ ﾗﾊﾞｰ	FD01-34-610A	2	
39-037	ﾅｯﾄ	B001-39-037B	8	
39-730A	ﾃﾞﾌ ﾏｳﾝﾃｨﾝｸﾞ ﾌﾞﾗｹｯﾄ	FD01-39-730A	1	
Ⅲ型				
26-132C	ﾘﾔｰ ﾌﾞﾚｰｷ ｽﾘｰﾌﾞ ﾜｯｼｬｰ	FD01-26-132A	2	
26-230	ﾛｱｰ ｱｰﾑ ﾋﾟﾛｰ ﾎﾞｰﾙ	FD01-26-220	6	ｲﾗｽﾄ NO.1
		FD01-26-230	2	ｲﾗｽﾄ NO.2
26-250	ﾘﾔｰ ﾛｱｰ ｱｰﾑ ｼｰﾙ ﾗﾊﾞｰ	FD01-26-250	12	
28-114A	ﾎﾞﾙﾄ	FD01-28-114	4	

				ﾉｰﾏﾙ ｻｽ
				-911218
				FD3S -100443
		FD01-28-700E	1	ﾗｲﾄ ﾖｳ
				ﾉｰﾏﾙ ｻｽ
				911218 -
				FD3S 100443-
		FD01-28-700E	1	ﾚﾌﾄ ﾖｳ
				ﾉｰﾏﾙ ｻｽ
				930506 -
				FD3S 117383-
		FD03-28-700D	1	ﾗｲﾄ ﾖｳ
				(ﾊｰﾄﾞ ｻｽ>4ﾆﾝ ﾉﾘ)
				-911218
				FD3S -100443
		FD03-28-700E	1	ﾗｲﾄ ﾖｳ
				(ﾊｰﾄﾞ ｻｽ>4ﾆﾝ ﾉﾘ)
				911218 -
				FD3S 100443-
		FD03-28-700E	1	ﾚﾌﾄ ﾖｳ
				(ﾊｰﾄﾞ ｻｽ>4ﾆﾝ ﾉﾘ)
				930506 -
				FD3S 117383-
28-700Y	ﾘﾔｰ ﾀﾞﾝﾊﾟｰ(L)	F104-28-900A	1	(ﾊｰﾄﾞ ｻｽ>2ﾆﾝ ﾉﾘ)
				-930506
				FD3S -117383
		FD01-28-900D	1	ﾉｰﾏﾙ ｻｽ
				-911218
				FD3S -100443
		FD01-28-900E	1	ﾉｰﾏﾙ ｻｽ
				911218 - 930506
				FD3S 100443-117383
		FD03-28-900D	1	(ﾊｰﾄﾞ ｻｽ>4ﾆﾝ ﾉﾘ)
				-911218
				FD3S -100443
		FD03-28-900E	1	(ﾊｰﾄﾞ ｻｽ>4ﾆﾝ ﾉﾘ)
				911218 - 930506
				FD3S 100443-117383
Ⅱ型				
28-010A	ﾘﾔｰ ｺｲﾙ ｽﾌﾟﾘﾝｸﾞ	F104-28-011	2	(2ﾆﾝ ﾉﾘ>ﾊｰﾄﾞ ｻｽ)
				931018 -
				FD3S 202348-
		F111-28-011	2	(2ﾆﾝ ﾉﾘ>ﾊｰﾄﾞ ｻｽ)
				-931018
				FD3S -202348
		FD01-28-011	2	4ﾆﾝ ﾉﾘ
				(2ﾆﾝ ﾉﾘ>ﾉｰﾏﾙ ｻｽ)
28-700	ﾘﾔｰ ﾀﾞﾝﾊﾟｰ	F104-28-700A	2	(ﾊｰﾄﾞ ｻｽ>2ﾆﾝ ﾉﾘ)
				-931018
				FD3S -202348
		F111-28-700	2	(ﾊｰﾄﾞ ｻｽ>2ﾆﾝ ﾉﾘ)
				931018 -
				FD3S 202348-
		FD15-28-700A	2	ﾉｰﾏﾙ ｻｽ
		FD16-28-700A	2	(ﾊｰﾄﾞ ｻｽ>4ﾆﾝ ﾉﾘ)

※Ⅲ型以降はリヤサスペンションメカニズム2800に含む。

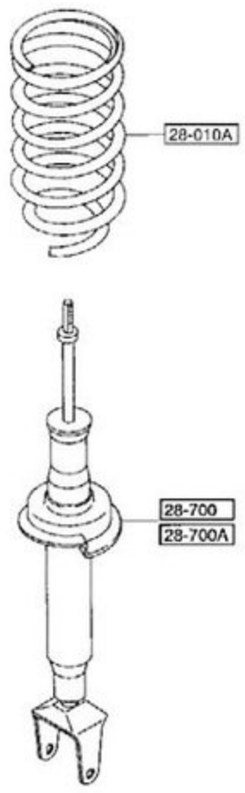

Ⅱ型

リヤスタビライザー 2810

品名コード	品名	部品番号	員数	適用記述
Ⅰ型				
28-101	ﾘﾔｰ ｽﾀﾋﾞﾗｲｻﾞｰ	FD01-28-151A	1	
28-102	ﾘﾔｰ ｽﾀﾋﾞﾗｲｻﾞｰ ﾌﾞｯｼｭ	FD01-28-156B	2	
28-155	ﾘﾔｰ ｽﾀﾋﾞﾗｲｻﾞｰ ﾌﾟﾚｰﾄ	FD01-28-155A	2	
28-170B	ｽﾀﾋﾞﾗｲｻﾞｰ ｺﾝﾄﾛｰﾙ ﾘﾝｸ	FD01-28-170B	1	
28-180B	ｺﾝﾄﾛｰﾙ ﾘﾝｸ	FD01-28-180B	1	
39-037	ﾅｯﾄ	B001-39-037B	2	
Ⅱ型				
28-101	ﾘﾔｰ ｽﾀﾋﾞﾗｲｻﾞｰ	FD15-28-151A	1	
28-102	ﾘﾔｰ ｽﾀﾋﾞﾗｲｻﾞｰ ﾌﾞｯｼｭ	FD15-28-156A	2	
28-155	ﾘﾔｰ ｽﾀﾋﾞﾗｲｻﾞｰ ﾌﾟﾚｰﾄ	FD01-28-155A	2	
28-170B	ｽﾀﾋﾞﾗｲｻﾞｰ ｺﾝﾄﾛｰﾙ ﾘﾝｸ	FD01-28-170B	1	
28-180B	ｺﾝﾄﾛｰﾙ ﾘﾝｸ	FD01-28-180B	1	
39-037	ﾅｯﾄ	B001-39-037B	2	
Ⅲ型				
28-101	ﾘﾔｰ ｽﾀﾋﾞﾗｲｻﾞｰ	F123-28-151	1	ﾉｰﾏﾙ ｻｽ
		FD15-28-151A	1	ﾊｰﾄﾞ ｻｽ
28-102	ﾘﾔｰ ｽﾀﾋﾞﾗｲｻﾞｰ ﾌﾞｯｼｭ	F123-28-156	2	ﾉｰﾏﾙ ｻｽ
		FD15-28-156A	2	ﾊｰﾄﾞ ｻｽ
28-155	ﾘﾔｰ ｽﾀﾋﾞﾗｲｻﾞｰ ﾌﾟﾚｰﾄ	FD01-28-155A	2	
28-170B	ｽﾀﾋﾞﾗｲｻﾞｰ ｺﾝﾄﾛｰﾙ ﾘﾝｸ	FD01-28-170B	1	
28-180B	ｺﾝﾄﾛｰﾙ ﾘﾝｸ	FD01-28-180B	1	
39-037	ﾅｯﾄ	B001-39-037B	2	
Ⅳ型				
28-101	ﾘﾔｰ ｽﾀﾋﾞﾗｲｻﾞｰ	F123-28-151	1	16-ｲﾝﾁ ﾎｲｰﾙ
		FD15-28-151A	1	17-ｲﾝﾁ ﾎｲｰﾙ
28-102	ﾘﾔｰ ｽﾀﾋﾞﾗｲｻﾞｰ ﾌﾞｯｼｭ	F123-28-156	2	16-ｲﾝﾁ ﾎｲｰﾙ
		FD15-28-156A	2	17-ｲﾝﾁ ﾎｲｰﾙ
28-155	ﾘﾔｰ ｽﾀﾋﾞﾗｲｻﾞｰ ﾌﾟﾚｰﾄ	FD01-28-155A	2	
28-170B	ｽﾀﾋﾞﾗｲｻﾞｰ ｺﾝﾄﾛｰﾙ ﾘﾝｸ	FD01-28-170B	1	
28-180B	ｺﾝﾄﾛｰﾙ ﾘﾝｸ	FD01-28-180B	1	
39-037	ﾅｯﾄ	B001-39-037B	2	
Ⅴ型				
28-101	ﾘﾔｰ ｽﾀﾋﾞﾗｲｻﾞｰ	F123-28-151	1	255HP
				265HP
		F140-28-151	1	280HP
28-102	ﾘﾔｰ ｽﾀﾋﾞﾗｲｻﾞｰ ﾌﾞｯｼｭ	F123-28-156	2	255HP
				265HP
		FD15-28-156A	2	280HP

(6C01-)
(レザー, モモ セイ (エアー バッグ ツキ))

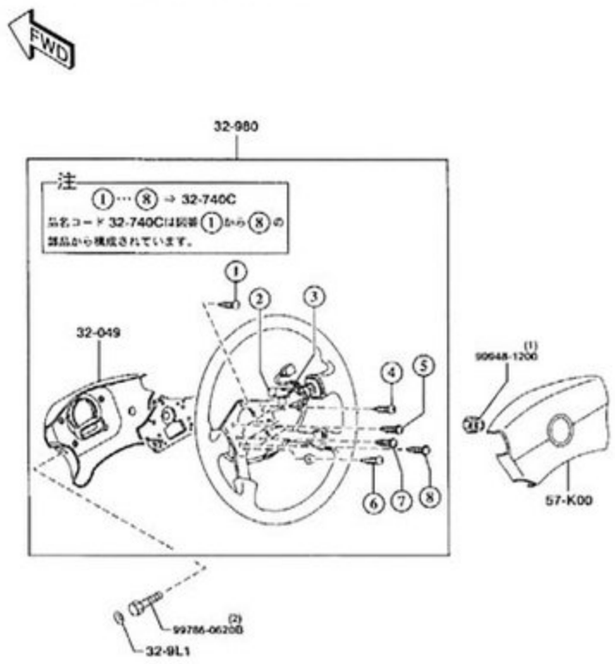

OM型

ステアリングコラム&シャフト 3210

品名コード	品名	部品番号	員数	適用記述
I型				
32-090B	インターメディエイト シャフト	F100-32-090A	1	
32-095A	インシュレーター ステアリング	F100-32-095	1	
32-099	シャフト ボルト	B455-32-099	2	
32-100	エネルギーアブソーバー シャフト	F105-32-100B	1	エアー バッグ ツキ
				-920201
				FD3S -102703
		F105-32-100C	1	エアー バッグ ツキ
				920201 - 920215
				FD3S 102703-103709
		F105-32-100D	1	エアー バッグ ツキ
				920215 - 920501
				FD3S 103709-108606
		F105-32-100E	1	エアー バッグ ツキ
				920501 -
				FD3S 108606-
		FD07-32-100B	1	エアー バッグ ナシ
				-920201
				FD3S -102703
		FD07-32-100C	1	エアー バッグ ナシ
				920201 - 920215
				FD3S 102703-103709
		FD07-32-100D	1	エアー バッグ ナシ
				920215 - 920501
				FD3S 103709-108606
		FD07-32-100E	1	エアー バッグ ナシ
				920501 -
				FD3S 108606-
32-168A	ストップ ワッシャー	FB01-32-168	1	
32-169A	ボルト	B001-32-169A	1	
32-411	ダスト カバー	FD01-32-411	1	-920215
				FD3S -103709
		FD01-32-411A	1	920215 - 920501
				FD3S 103709-108606
		FD01-32-411B	1	920501 -
				FD3S 108606-
32-850A	ステアリング ジョイント(NO.2)	F100-32-850A	1	
56-414B	ヒート インシュレーター ボルト	FB01-56-414	1	
II型				
32-090B	インターメディエイト シャフト	F100-32-090A	1	
32-095A	インシュレーター ステアリング	F100-32-095	1	
32-099	シャフト ボルト	B455-32-099	2	A (B455-32-099A)
32-100	エネルギーアブソーバー シャフト	F105-32-100E	1	サンルーフ ツキ
		FD07-32-100E	1	サンルーフ ナシ
32-168A	ストップ ワッシャー	FB01-32-168	1	
32-169A	ボルト	B001-32-169A	1	
32-411	ダスト カバー	FD01-32-411B	1	
32-850A	ステアリング ジョイント(NO.2)	F100-32-850A	1	
56-414B	ヒート インシュレーター ボルト	FB01-56-414	1	
III型				
32-090B	インターメディエイト シャフト	F100-32-090A	1	
32-095A	インシュレーター ステアリング	F100-32-095	1	
32-099	シャフト ボルト	B455-32-099	2	A (B455-32-099A)
32-100	エネルギーアブソーバー シャフト	F105-32-100E	1	TRG-X, TYPE-RS, TYPE-RZ,
				レザー-ホイール,エアーバッグ ツキ
				レザー-モモ ホイール,エアーバッグ ナシ
				950101 -
		F105-32-100E	1	サンルーフ ツキ
				(サンルーフ ナシ>2ニン ノリ>ハード サス)
				-950101
		FD07-32-100E	1	TYPE-RB, TRG-S, TYPE-R, TYPE-RM, TYPE-R2,
				シンセティック レザー-ホイール,エアーバッグ ナシ
				レザー-ホイール,エアーバッグ ナシ
				950101 -
		FD07-32-100E	1	(サンルーフ ナシ>2ニン ノリ>ノーマル サス)
				(サンルーフ ナシ>4ニン ノリ)
				-950101
32-168A	ストップ ワッシャー	FB01-32-168	1	
32-169A	ボルト	B001-32-169A	1	
32-411	ダスト カバー	FD01-32-411B	1	
32-850A	ステアリング ジョイント(NO.2)	F100-32-850A	1	
56-414B	ヒート インシュレーター ボルト	FB01-56-414	1	
IV型				
32-090B	インターメディエイト シャフト	F100-32-090A	1	
32-095A	インシュレーター ステアリング	F100-32-095	1	
32-099	シャフト ボルト	B455-32-099	2	A (B455-32-099A)
				-960809
				FD3S -403655
		B455-32-099A	2	960809 -
				FD3S 403655-
32-100	エネルギーアブソーバー シャフト	F105-32-100E	1	レザー,3-スポーク
				-961201
				FD3S -404681
		F133-32-100	1	レザー,モモ セイ (エアー バッグ ツキ)
				961201 -
				FD3S 404681-
		FD07-32-100E	1	レザー,モモ セイ(エアーバッグ ナシ)
32-168A	ストップ ワッシャー	FB01-32-168	1	
32-169A	ボルト	B001-32-169A	1	
32-411	ダスト カバー	FD01-32-411B	1	
32-850A	ステアリング ジョイント(NO.2)	F100-32-850A	1	-960301
				FD3S -401380
		F100-32-850B	1	960301 -
				FD3S 401380-
56-414B	ヒート インシュレーター ボルト	FB01-56-414	1	
V、VI型				
32-090B	インターメディエイト シャフト	F100-32-090A	1	
32-095A	インシュレーター ステアリング	F100-32-095	1	
32-099	シャフト ボルト	B455-32-099	2	
32-100	エネルギーアブソーバー シャフト	F133-32-100	1	
32-168A	ストップ ワッシャー	FB01-32-168	1	
32-169A	ボルト	B001-32-169A	1	
32-411	ダスト カバー	FD01-32-411B	1	
32-850A	ステアリング ジョイント(NO.2)	F100-32-850B	1	
56-414B	ヒート インシュレーター ボルト	FB01-56-414	1	

		P114-32-800	1	TYPE-RS, TYPE-RZ,
				レザー,モモ
				950101 -
				FD3S 301812-
32-980	ステアリング ホイール ボス	F110-32-980	1	TYPE-R, TYPE-RM, TYPE-R2,
				(サンルーフ ナシ>MT)
				レザー,エアーバッグ ナシ
		F113-32-980	1	TRG-S,
				(サンルーフ ナシ>AT)
				レザー,オートクルーズ ツキ
		F123-32-980	1	TYPE-RB,
				シンセティック レザー
				950101 -
				FD3S 301812-
		F124-32-980	1	TYPE-RS, TYPE-RZ,
				レザー,モモ
				950101 -
				FD3S 301812-
		FD01-32-980E	1	TRG-X,
				サンルーフ ツキ
				レザー,エアーバッグ ツキ
32-982B	ステアリング ホイール	P114-32-982	1	TYPE-RS, TYPE-RZ,
				レザー,モモ
				950101 -
				FD3S 301812-
32-983	ステアリング ホイール ハブ カバー	F124-32-983	1	TYPE-RS, TYPE-RZ,
				レザー,モモ
				950101 -
				FD3S 301812-
32-985	スクリュー	G194-32-986B	6	TYPE-RS, TYPE-RZ,
				レザー,モモ
				950101 -
				FD3S 301812-
32-987	ステアリング ホイール パッド	P114-32-987	1	TYPE-RS, TYPE-RZ,
				レザー,モモ
				950101 -
				FD3S 301812-
32-988A	ホーン リング	P114-32-988	1	TYPE-RS, TYPE-RZ,
				レザー,モモ
				950101 -
				FD3S 301812-
32-98X	ステアリング ホイール ハブ キット	F124-32-98X	1	TYPE-RS, TYPE-RZ,
				レザー,モモ
				950101 -
				FD3S 301812-
66-3D1	オートクルーズ スイッチ	FD01-66-3D1A	1	TRG-X,
				サンルーフ ツキ
				レザー,エアーバッグ ツキ
		FD07-66-3D1	1	TRG-S,
				(サンルーフ ナシ>AT)
				レザー,オートクルーズ ツキ
IV型				
15-303A	クリップ	2667-15-303A	2	レザー,3-スポーク
				-961201
				FD3S -404681
32-012A	ホーン ボタン(R)	FD01-32-81X	1	レザー,3-スポーク
				-961201
				FD3S -404681
32-012B	ホーン ボタン(L)	FD01-32-810	1	レザー,3-スポーク
				-961201
				FD3S -404681
32-049	カバー,ホイール コア	FD03-32-049	1	レザー,3-スポーク
				-961201
				FD3S -404681
		N034-32-049A	1	レザー,モモ セイ (エアー バッグ ツキ)
				961201 -
				FD3S 404681-
32-740C	ステアリング ホイール パーツ セット	FD01-32-750	1	レザー,3-スポーク
				-961201
				FD3S -404681
		N034-32-750	1	レザー,モモ セイ (エアー バッグ ツキ)
				961201 -
				FD3S 404681-
32-800	ホーン キャップ	NB29-32-800	1	レザー,モモ セイ(エアーバッグ ナシ)
32-980	ステアリング ホイール ボス	FD03-32-980E	1	レザー,3-スポーク
				-961201
				FD3S -404681
		N034-32-980D	1	レザー,モモ セイ (エアー バッグ ツキ)
				961201 -
				FD3S 404681-
		NB29-32-980	1	レザー,モモ セイ(エアーバッグ ナシ)
32-987	ステアリング ホイール パッド	NB29-32-987	1	レザー,モモ セイ(エアーバッグ ナシ)
32-9L1	キャップ	BC1D-32-9L1	2	レザー,モモ セイ (エアー バッグ ツキ)
				961201 -
				FD3S 404681-
57-K00	エアー バッグ モジュール	F135-57-K00	1	エアーバッグ ツキ
				-961201
				FD3S -404681
		N034-57-K00B	1	エアーバッグ ツキ
				961201 -
				FD3S 404681-
V型				
32-980	ステアリング ホイール ボス	F138-32-980C	1	
32-9L1	キャップ	BC1D-32-9L1	2	
32-9YX	ST. ホイール ボス ハーネス	NC10-32-9YX	1	
57-K00	エアー バッグ モジュール	N055-57-K00C	1	AN (N055-57-K00D)
VI型				
32-980	ステアリング ホイール ボス	F146-32-980	1	(4ニン ノリ>スピリット R ヲ ノゾク)
		F150-32-980	1	2ニン ノリ
				(4ニン ノリ>スピリット R)
32-9L1	キャップ	BC1D-32-9L1	2	
32-9YX	ST. ホイール ボス ハーネス	NC10-32-9YX	1	
57-K00	エアー バッグ モジュール	B28V-57-K00 00	1	内色 FF2 ブラック -010601
				-10601
				FD3S -601967
		B28V-57-K00A 001		内色 FF2 FF7 ブラック 010601-020425
				010601 - 020425
				FD3S 601967-604702
		B33M-57-K00 001		内色 FF2 FF7 ブラック 020425-
				020425 -
				FD3S 604702-

(レザー, モモ セイ (エアー バッグ ナシ))

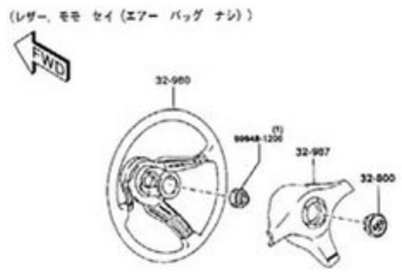

(-6C01)
(レザー, 3-スポーク)

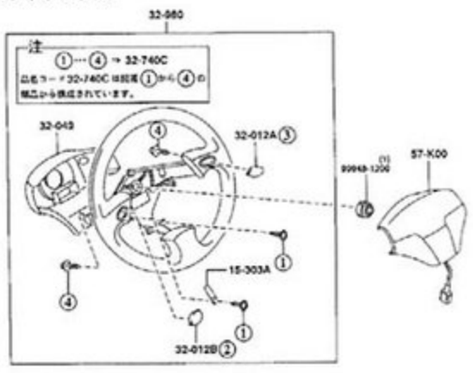

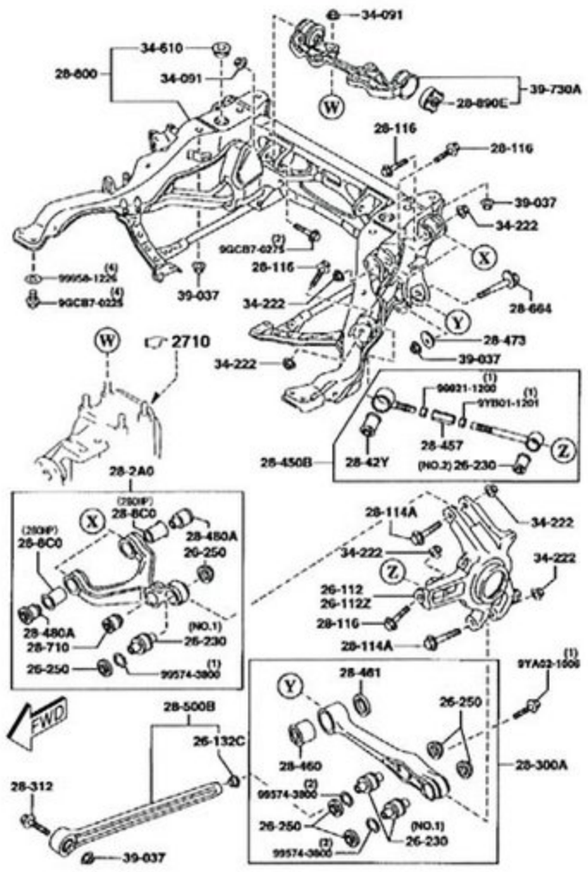

OM型

ステアリングホイール 3200

品名コード	品名	部品番号	員数	適用記述
I型				
15-303A	クリップ	2667-15-303A	1	エアー バッグ ツキ
				911201 - 920301
				FD3S 100230-104705
		2667-15-303A	2	エアー バッグ ツキ
				920301 -
				FD3S 104705-
32-049	カバー,ホイール コア	F100-32-049	1	エアー バッグ ナシ
		FD01-32-049	1	エアー バッグ ツキ
32-740C	ステアリング ホイール パーツ セット	F100-32-750	1	エアー バッグ ナシ
		FD01-32-750	1	エアー バッグ ツキ
32-800	ホーン キャップ	F100-32-800A	1	エアー バッグ ナシ
32-980	ステアリング ホイール ボス	F100-32-980	1	エアー バッグ ナシ
				-920608
				FD3S -110485
		F100-32-980A	1	エアー バッグ ナシ
				920608 -
				FD3S 110485-
		FD01-32-980	1	エアー バッグ ツキ
				-911118
				FD3S -100070
		FD01-32-980B	1	エアー バッグ ツキ
				911118 - 911201
				FD3S 100070-100230
		FD01-32-980D	1	エアー バッグ ツキ
				911201 -
				FD3S 100230-
32-9L1	キャップ	GA2B-32-9L1	3	エアー バッグ ツキ
66-3D1	オートクルーズ スイッチ	FD01-66-3D1	1	エアー バッグ ツキ
				-911118
				FD3S -100070
		FD01-66-3D1A	1	エアー バッグ ツキ
				911118 -
				FD3S 100070-
II型				
15-303A	クリップ	2667-15-303A	2	サンルーフ ツキ
32-012A	ホーン ボタン(R)	FD01-32-81X	1	サンルーフ ツキ
32-012B	ホーン ボタン(L)	FD01-32-810	1	サンルーフ ツキ
32-049	カバー,ホイール コア	F100-32-049	1	(サンルーフ ナシ>MT)
		FD01-32-049	1	サンルーフ ツキ
		FD07-32-049	1	(サンルーフ ナシ>AT)
32-740C	ステアリング ホイール パーツ セット	F100-32-750	1	サンルーフ ナシ
		FD01-32-750	1	サンルーフ ツキ
32-800	ホーン キャップ	F100-32-800A	1	(サンルーフ ナシ>MT)
		F102-32-800A	1	(サンルーフ ナシ>AT)
32-980	ステアリング ホイール ボス	F110-32-980	1	(サンルーフ ナシ>MT)
		F113-32-980	1	(サンルーフ ナシ>AT)
		FD01-32-980D	1	サンルーフ ツキ
				-930903
				FD3S -201247
		FD01-32-980E	1	サンルーフ ツキ
				930903 -
				FD3S 201247-
66-3D1	オートクルーズ スイッチ	FD01-66-3D1A	1	サンルーフ ツキ
		FD07-66-3D1	1	(サンルーフ ナシ>AT)
III型				
15-303A	クリップ	2667-15-303A	2	TRG-X,
				サンルーフ ツキ
				レザー,エアーバッグ ツキ
32-012	ホーン ボタン	P114-32-810	1	TYPE-RS, TYPE-RZ,
				レザー,モモ
				950101 -
				FD3S 301812-
32-012A	ホーン ボタン(R)	FD01-32-81X	1	TRG-X,
				サンルーフ ツキ
				レザー,エアーバッグ ツキ
32-012B	ホーン ボタン(L)	FD01-32-810	1	TRG-X,
				サンルーフ ツキ
				レザー,エアーバッグ ツキ
32-049	カバー,ホイール コア	F100-32-049	1	TYPE-RB, TYPE-R, TYPE-RM, TYPE-R2,
				(サンルーフ ナシ>MT)
				シンセティック レザー
				レザー,エアーバッグ ナシ
		FD01-32-049	1	TRG-X,
				サンルーフ ツキ
				レザー,エアーバッグ ツキ
		FD07-32-049	1	TRG-S,
				(サンルーフ ナシ>AT)
				レザー,オートクルーズ ツキ
32-740C	ステアリング ホイール パーツ セット	F100-32-750	1	TYPE-RB, TYPE-R, TYPE-RM, TYPE-R2, TRG-S,
				サンルーフ ナシ
				シンセティック レザー
				レザー,エアーバッグ ナシ
				レザー,オートクルーズ ツキ
		FD01-32-750	1	TRG-X,
				サンルーフ ツキ
				レザー,エアーバッグ ツキ
32-780A	コンタクト プレート	N002-32-98Y	1	TYPE-RS, TYPE-RZ,
				レザー,モモ
				950101 -
				FD3S 301812-
32-800	ホーン キャップ	F100-32-800A	1	TYPE-RB, TYPE-R, TYPE-RM, TYPE-R2,
				(サンルーフ ナシ>MT)
				シンセティック レザー
				レザー,エアーバッグ ナシ
		F102-32-800A	1	TRG-S,
				(サンルーフ ナシ>AT)
				レザー,オートクルーズ ツキ

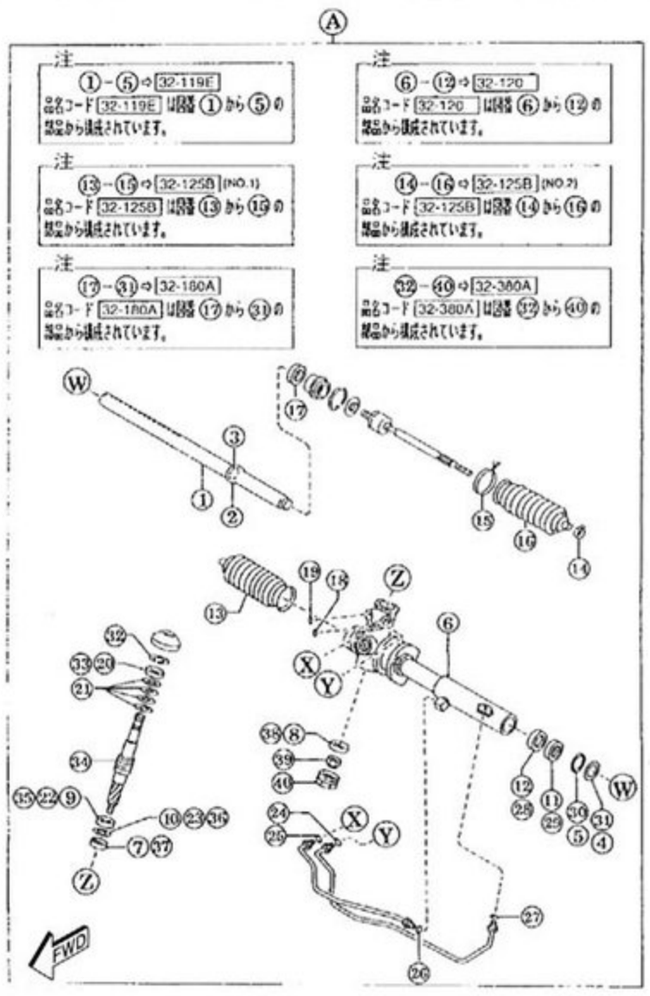

O型

パワーステアリングシステム 3240

品名コード	品名	部品番号	員数	適用記述
I型				
32-230	P.S. ﾌﾟﾚｯｼｬｰ ｽｲｯﾁ	H380-32-230	1	
32-445	ｸﾘｯﾌﾟ	FD01-32-48YA	1	-920301
				FD3S -104705
32-457	ﾎｰｽ ｸﾘｯﾌﾟ	FD01-32-457	1	
32-480	ﾘﾀｰﾝ ﾊﾟｲﾌﾟ	FD01-32-480D	1	-911205
				FD3S -100230
		FD01-32-480E	1	911205 - 920310
				FD3S 100230-105296
		FD01-32-480F	1	920310 -
				FD3S 105296-
32-490	ﾌﾟﾚｯｼｬｰ ﾎｰｽ	F100-32-490A	1	-911101
				FD3S -100070
		F100-32-490B	1	911101 -
				FD3S 100070-
32-503	ｽﾄﾚｰﾅｰ	BR71-32-503	1	
32-600	ﾍﾞｰﾝ ﾎﾟﾝﾌﾟ	FD01-32-600C	1	
32-601	ﾍﾞｰﾝ ﾎﾟﾝﾌﾟ ﾌﾟｰﾘｰ	FD01-32-620A	1	-911118
				FD3S -100070
		FD01-32-620B	1	911118 -
				FD3S 100070-
32-610	ﾍﾞｰﾝ ﾎﾟﾝﾌﾟ ｼｰﾙ ｷｯﾄ	FD15-32-610	1	
32-611B	ﾊｰﾈｽ	FD01-32-611A	1	
32-615A	ﾎﾞﾙﾄ	FD01-32-615	1	
32-617	ﾍﾞｰﾝ ﾎﾟﾝﾌﾟ ﾎﾞﾙﾄ	FD01-32-617	2	
32-618A	ﾍﾞｰﾝ ﾎﾟﾝﾌﾟ ﾀﾝｸ ｷｬｯﾌﾟ	G211-32-618A	1	
32-682	ﾘﾀｰﾝ ﾎｰｽ	FD01-32-682C	1	-911118
				FD3S -100070
		FD01-32-682D	1	911118 - 911205
				FD3S 100070-100230
		FD01-32-682E	1	911205 -
				FD3S 100230-
32-683A	ﾘﾀｰﾝ ﾎｰｽ	F100-32-683A	1	
32-688	ｻｸｼｮﾝ ﾎｰｽ	FD01-32-688	1	
32-690	ﾍﾞｰﾝ ﾎﾟﾝﾌﾟ ﾀﾝｸ	FD01-32-690	1	
32-A00	ｼｬﾌﾄ	GA2A-32-607	1	
II型				
32-230	P.S. ﾌﾟﾚｯｼｬｰ ｽｲｯﾁ	H380-32-230	1	
32-457	ﾎｰｽ ｸﾘｯﾌﾟ	FD01-32-457	1	
32-480	ﾘﾀｰﾝ ﾊﾟｲﾌﾟ	FD01-32-480F	1	
32-490	ﾌﾟﾚｯｼｬｰ ﾎｰｽ	F100-32-490B	1	
32-503	ｽﾄﾚｰﾅｰ	BR71-32-503	1	AN (BR71-32-503A)
32-600	ﾍﾞｰﾝ ﾎﾟﾝﾌﾟ	FD15-32-600	1	AN (FD15-32-600A)
				-930823
				FD3S -200747
		FD15-32-600A	1	AN (FD15-32-600B)
				930823 -
				FD3S 200747-
32-601	ﾍﾞｰﾝ ﾎﾟﾝﾌﾟ ﾌﾟｰﾘｰ	FD01-32-620B	1	
32-610	ﾍﾞｰﾝ ﾎﾟﾝﾌﾟ ｼｰﾙ ｷｯﾄ	FD15-32-610	1	
32-611B	ﾊｰﾈｽ	FD01-32-611A	1	
32-615A	ﾎﾞﾙﾄ	FD01-32-615	1	
32-617	ﾍﾞｰﾝ ﾎﾟﾝﾌﾟ ﾎﾞﾙﾄ	FD01-32-617	2	
32-618A	ﾍﾞｰﾝ ﾎﾟﾝﾌﾟ ﾀﾝｸ ｷｬｯﾌﾟ	G211-32-618A	1	
32-682	ﾘﾀｰﾝ ﾎｰｽ	FD01-32-682E	1	
32-683A	ﾘﾀｰﾝ ﾎｰｽ	F100-32-683A	1	
32-688	ｻｸｼｮﾝ ﾎｰｽ	FD01-32-688	1	
32-690	ﾍﾞｰﾝ ﾎﾟﾝﾌﾟ ﾀﾝｸ	FD01-32-690	1	
32-A00	ｼｬﾌﾄ	GA2A-32-607	1	
III型				
32-230	P.S. ﾌﾟﾚｯｼｬｰ ｽｲｯﾁ	H380-32-230	1	
32-457	ﾎｰｽ ｸﾘｯﾌﾟ	FD01-32-457	2	
32-480	ﾘﾀｰﾝ ﾊﾟｲﾌﾟ	FD01-32-480F	1	
32-490	ﾌﾟﾚｯｼｬｰ ﾎｰｽ	F100-32-490B	1	
32-503	ｽﾄﾚｰﾅｰ	BR71-32-503	1	AN (BR71-32-503A)
32-600	ﾍﾞｰﾝ ﾎﾟﾝﾌﾟ	FD15-32-600A	1	AN (FD15-32-600B)
32-601	ﾍﾞｰﾝ ﾎﾟﾝﾌﾟ ﾌﾟｰﾘｰ	FD01-32-620B	1	
32-610	ﾍﾞｰﾝ ﾎﾟﾝﾌﾟ ｼｰﾙ ｷｯﾄ	FD15-32-610	1	
32-611B	ﾊｰﾈｽ	FD01-32-611A	1	
32-615A	ﾎﾞﾙﾄ	FD01-32-615	1	
32-617	ﾍﾞｰﾝ ﾎﾟﾝﾌﾟ ﾎﾞﾙﾄ	FD01-32-617	1	
32-618A	ﾍﾞｰﾝ ﾎﾟﾝﾌﾟ ﾀﾝｸ ｷｬｯﾌﾟ	G211-32-618A	1	
32-682	ﾘﾀｰﾝ ﾎｰｽ	FD01-32-682E	1	
32-683A	ﾘﾀｰﾝ ﾎｰｽ	F100-32-683A	1	
32-688	ｻｸｼｮﾝ ﾎｰｽ	FD01-32-688	1	
32-690	ﾍﾞｰﾝ ﾎﾟﾝﾌﾟ ﾀﾝｸ	FD01-32-690	1	
IV型				
32-230	P.S. ﾌﾟﾚｯｼｬｰ ｽｲｯﾁ	H380-32-230	1	
32-457	ﾎｰｽ ｸﾘｯﾌﾟ	FD01-32-457	2	
32-480	ﾘﾀｰﾝ ﾊﾟｲﾌﾟ	FD01-32-480F	1	
32-490	ﾌﾟﾚｯｼｬｰ ﾎｰｽ	F100-32-490B	1	
32-503	ｽﾄﾚｰﾅｰ	BR71-32-503	1	AN (BR71-32-503A)
32-600	ﾍﾞｰﾝ ﾎﾟﾝﾌﾟ	FD15-32-600A	1	AN (FD15-32-600B)
32-601	ﾍﾞｰﾝ ﾎﾟﾝﾌﾟ ﾌﾟｰﾘｰ	FD01-32-620B	1	
32-610	ﾍﾞｰﾝ ﾎﾟﾝﾌﾟ ｼｰﾙ ｷｯﾄ	FD15-32-610	1	
32-611B	ﾊｰﾈｽ	FD01-32-611A	1	
32-615A	ﾎﾞﾙﾄ	FD01-32-615	1	イﾗｽﾄ NO.1
		FD15-32-615	1	イﾗｽﾄ NO.2
32-617	ﾍﾞｰﾝ ﾎﾟﾝﾌﾟ ﾎﾞﾙﾄ	FD01-32-617	2	
32-618A	ﾍﾞｰﾝ ﾎﾟﾝﾌﾟ ﾀﾝｸ ｷｬｯﾌﾟ	G211-32-618A	1	
32-682	ﾘﾀｰﾝ ﾎｰｽ	FD01-32-682E	1	
32-683A	ﾘﾀｰﾝ ﾎｰｽ	F100-32-683A	1	
32-688	ｻｸｼｮﾝ ﾎｰｽ	FD01-32-688	1	
32-690	ﾍﾞｰﾝ ﾎﾟﾝﾌﾟ ﾀﾝｸ	FD01-32-690	1	
32-186C	ｽﾃｱﾘﾝｸﾞｷﾞﾔ ｸﾘｯﾌﾟ ｷｯﾄ	FD01-32-186	1	
32-202A	ｽﾃｱﾘﾝｸﾞｷﾞﾔ ﾗｯｸ ｽﾄｯﾊﾟｰ	FD01-32-202	1	
32-240A	ﾎﾞｰﾙ ｼﾞｮｲﾝﾄ	FD01-32-240A	2	A (FD01-32-240B)
32-279	ﾎﾞｰﾙ ｼﾞｮｲﾝﾄ ﾀﾞｽﾄ ｼｰﾙ	B455-32-279	2	
32-280S	ﾎﾞｰﾙ ｼﾞｮｲﾝﾄ ｾｯﾄ	8AB2-32-280	2	
32-380A	ST.ｷﾞﾔｰ ﾊﾞﾙﾌﾞ	F110-32-380	1	
32-450	ﾌﾟﾚｯｼｬｰ ﾊﾟｲﾌﾟ	F100-32-450	1	イﾗｽﾄ NO.1
		F101-32-450	1	イﾗｽﾄ NO.2
		F102-32-450	1	イﾗｽﾄ NO.3
32-480	ﾘﾀｰﾝ ﾊﾟｲﾌﾟ	F100-32-480	1	
V型				
32-110	ｽﾃｱﾘﾝｸﾞ ｷﾞﾔｰ	F138-32-110A	1	A (F138-32-110B)
		1T30-32-110	1	リビルド部品(F138-32-110A)
32-112	ﾀﾞｽﾄ ｶﾊﾞｰ	FD01-32-112	1	
32-119E	ｽﾃｱﾘﾝｸﾞ ｷﾞﾔｰ ﾗｯｸ	F100-32-119A	1	
32-11X	ST.ｷﾞﾔ ｻﾎﾟｰﾄ ﾖｰｸ ｾｯﾄ	FD01-32-11X	1	
32-120	ｷﾞﾔｰ ﾊｳｼﾞﾝｸﾞ	F100-32-120	1	
32-123	ﾏｳﾝﾃｨﾝｸﾞ ﾗﾊﾞｰ	F110-32-123	1	
32-124	ﾏｳﾝﾃｨﾝｸﾞ ﾗﾊﾞｰ	FD01-32-124	1	
32-125B	ﾗｯｸ ﾌﾞｰﾂ	FD01-32-125A	1	イﾗｽﾄ NO.1
		FD02-32-125A	1	イﾗｽﾄ NO.2
32-132A	ﾜｯｼｬｰ	FD01-32-132	2	
32-133	ｸﾗﾝﾌﾟ ﾌﾟﾚｰﾄ	FD01-32-133	2	
32-180A	ｽﾃｱﾘﾝｸﾞ ｷﾞﾔｰ ｼｰﾙ ｷｯﾄ	FD01-32-180	1	
32-186C	ｽﾃｱﾘﾝｸﾞｷﾞﾔ ｸﾘｯﾌﾟ ｷｯﾄ	FD01-32-186	1	
32-202A	ｽﾃｱﾘﾝｸﾞｷﾞﾔ ﾗｯｸ ｽﾄｯﾊﾟｰ	FD01-32-202	1	
32-240A	ﾎﾞｰﾙ ｼﾞｮｲﾝﾄ	FD01-32-240A	2	A (FD01-32-240B)
				-1211
				FD3S -600744
		FD01-32-240B	2	001211 -
				FD3S 600744-
32-279	ﾎﾞｰﾙ ｼﾞｮｲﾝﾄ ﾀﾞｽﾄ ｼｰﾙ	B455-32-279	2	
32-280S	ﾎﾞｰﾙ ｼﾞｮｲﾝﾄ ｾｯﾄ	8AB2-32-280	2	
32-380A	ST.ｷﾞﾔｰ ﾊﾞﾙﾌﾞ	F138-32-380	1	
32-450	ﾌﾟﾚｯｼｬｰ ﾊﾟｲﾌﾟ	F100-32-450	1	
32-450C	ﾌﾟﾚｯｼｬｰ ﾊﾟｲﾌﾟ	F101-32-450	1	
32-460C	ﾌﾟﾚｯｼｬｰ ﾊﾟｲﾌﾟ	F102-32-450	1	
32-480	ﾘﾀｰﾝ ﾊﾟｲﾌﾟ	F100-32-480	1	

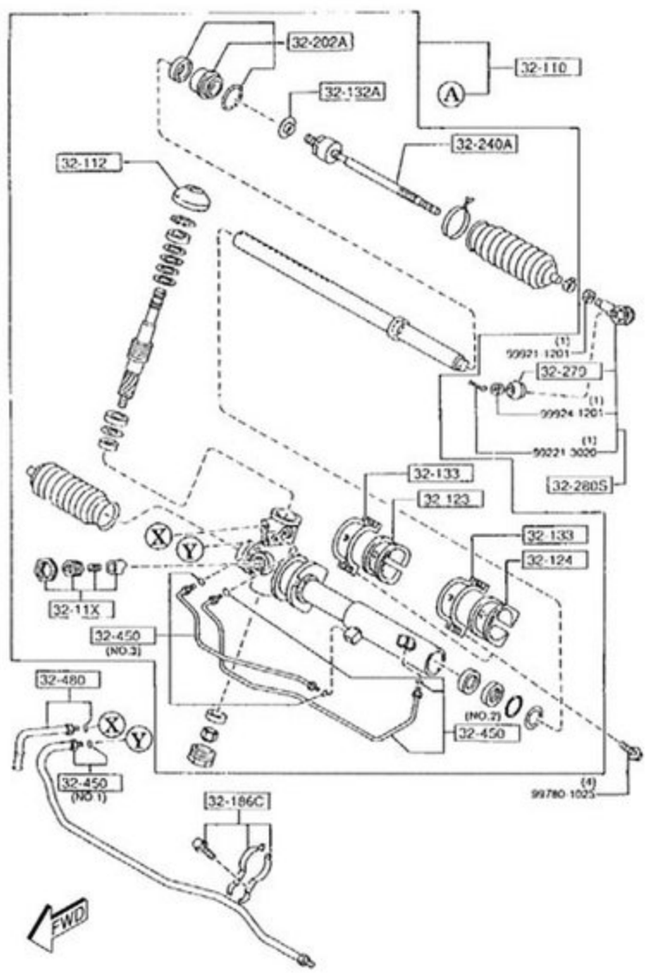

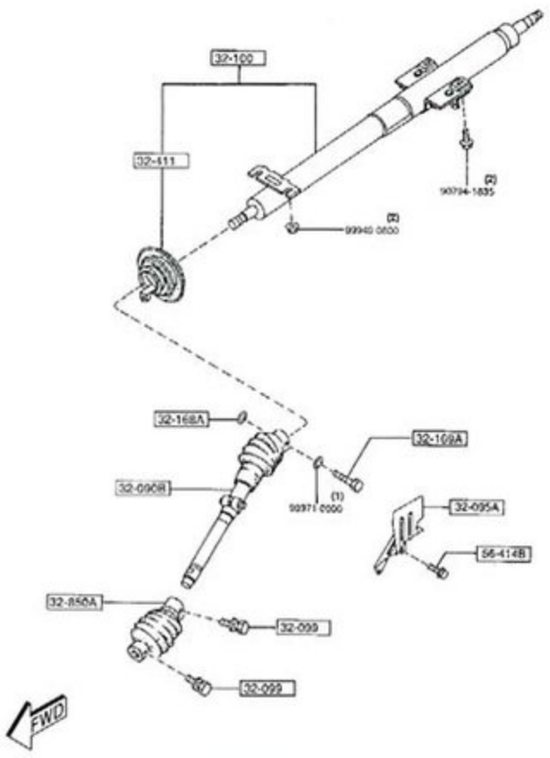

O型

ステアリングギヤ 3220

品名コード	品名	部品番号	員数	適用記述
I型				
32-110	ｽﾃｱﾘﾝｸﾞ ｷﾞﾔｰ	1T02-32-110C	1	ﾘﾋﾞﾙﾄ ﾊﾟｰﾂ
				930720 -
				FD3S 118185-
		F100-32-110B	1	-920612
				FD3S -110711
		F100-32-110C	1	920612 - 930401
				FD3S 110711-117200
		F100-32-110D	1	930401 - 930720
				FD3S 117200-118185
		F110-32-110A	1	930720 -
				FD3S 118185-
		1T02-32-110	1	リビルド部品(F110-32-110A)
32-112	ﾀﾞｽﾄ ｶﾊﾞｰ	FD01-32-112	1	
32-119E	ｽﾃｱﾘﾝｸﾞ ｷﾞﾔｰ ﾗｯｸ	F100-32-119	1	
32-11X	ST.ｷﾞﾔ ｻﾎﾟｰﾄ ﾖｰｸ ｾｯﾄ	FD01-32-11X	1	
32-120	ｷﾞﾔｰ ﾊｳｼﾞﾝｸﾞ	F100-32-120	1	
32-123	ﾏｳﾝﾃｨﾝｸﾞ ﾗﾊﾞｰ	FD01-32-123	1	
32-124	ﾏｳﾝﾃｨﾝｸﾞ ﾗﾊﾞｰ	FD01-32-124	1	
32-125B	ﾗｯｸ ﾌﾞｰﾂ	FD01-32-125	1	ﾗｲﾄ ﾖｳ
				-930401
				FD3S -117200
		FD01-32-125A	1	ﾗｲﾄ ﾖｳ
				930401 -
				FD3S 117200-
		FD02-32-125	1	ﾚﾌﾄ ﾖｳ
				-930401
				FD3S -117200
		FD02-32-125A	1	ﾚﾌﾄ ﾖｳ
				930401 -
				FD3S 117200-
32-132A	ﾜｯｼｬｰ	FD01-32-132	2	
32-133	ｸﾗﾝﾌﾟ ﾌﾟﾚｰﾄ	FD01-32-133	2	
32-180A	ｽﾃｱﾘﾝｸﾞ ｷﾞﾔｰ ｼｰﾙ ｷｯﾄ	FD01-32-180	1	
32-186C	ｽﾃｱﾘﾝｸﾞｷﾞﾔ ｸﾘｯﾌﾟ ｷｯﾄ	FD01-32-186	1	
32-202	ﾊﾟﾜｰｽﾃｱﾘﾝｸﾞｱｳﾀ ﾎﾞｯｸｽ	FD01-32-202	1	
32-240A	ﾎﾞｰﾙ ｼﾞｮｲﾝﾄ	FD01-32-240	2	
32-279	ﾎﾞｰﾙ ｼﾞｮｲﾝﾄ ﾀﾞｽﾄ ｼｰﾙ	B455-32-279	2	
32-280S	ﾎﾞｰﾙ ｼﾞｮｲﾝﾄ ｾｯﾄ	8AB2-32-280	2	
32-380A	ST.ｷﾞﾔｰ ﾊﾞﾙﾌﾞ	F100-32-380	1	-930720
				FD3S -118185
		F110-32-380	1	930720 -
				FD3S 118185-
32-450	ﾌﾟﾚｯｼｬｰ ﾊﾟｲﾌﾟ	F100-32-450	1	
		F101-32-450	1	
		F102-32-450	1	
32-480	ﾘﾀｰﾝ ﾊﾟｲﾌﾟ	F100-32-480	1	
II型				
32-110	ｽﾃｱﾘﾝｸﾞ ｷﾞﾔｰ	1T02-32-110C	1	ﾘﾋﾞﾙﾄ ﾊﾟｰﾂ
		F110-32-110A	1	AN (F110-32-110B)
				-931015
				FD3S -202328
		1T02-32-110	1	リビルド部品(F110-32-110A)
		F110-32-110B	1	AN (F110-32-110C)
				931015 - 940401
				FD3S 202328-204782
		1T02-32-110	1	リビルド部品(F110-32-110B)
		F110-32-110C	1	940401 -
				FD3S 204782-
		1T02-32-110	1	リビルド部品(F110-32-110C)
32-112	ﾀﾞｽﾄ ｶﾊﾞｰ	FD01-32-112	1	
32-119E	ｽﾃｱﾘﾝｸﾞ ｷﾞﾔｰ ﾗｯｸ	F100-32-119	1	-940401
				FD3S -204782
		F100-32-119A	1	940401 -
				FD3S 204782-
32-11X	ST.ｷﾞﾔ ｻﾎﾟｰﾄ ﾖｰｸ ｾｯﾄ	FD01-32-11X	1	
32-120	ｷﾞﾔｰ ﾊｳｼﾞﾝｸﾞ	F100-32-120	1	
32-123	ﾏｳﾝﾃｨﾝｸﾞ ﾗﾊﾞｰ	F110-32-123	1	931015 -
				FD3S 202328-
		FD01-32-123	1	-931015
				FD3S -202328
32-124	ﾏｳﾝﾃｨﾝｸﾞ ﾗﾊﾞｰ	FD01-32-124	1	
32-125B	ﾗｯｸ ﾌﾞｰﾂ	FD01-32-125A	1	イﾗｽﾄ NO.1
		FD02-32-125A	1	イﾗｽﾄ NO.2
32-132A	ﾜｯｼｬｰ	FD01-32-132	2	
32-133	ｸﾗﾝﾌﾟ ﾌﾟﾚｰﾄ	FD01-32-133	2	
32-180A	ｽﾃｱﾘﾝｸﾞ ｷﾞﾔｰ ｼｰﾙ ｷｯﾄ	FD01-32-180	1	
32-186C	ｽﾃｱﾘﾝｸﾞｷﾞﾔ ｸﾘｯﾌﾟ ｷｯﾄ	FD01-32-186	1	
32-202A	ｽﾃｱﾘﾝｸﾞｷﾞﾔ ﾗｯｸ ｽﾄｯﾊﾟｰ	FD01-32-202	1	
32-240A	ﾎﾞｰﾙ ｼﾞｮｲﾝﾄ	FD01-32-240	2	-940401
				FD3S -204782
		FD01-32-240A	2	A (FD01-32-240B)
				940401 -
				FD3S 204782-
32-279	ﾎﾞｰﾙ ｼﾞｮｲﾝﾄ ﾀﾞｽﾄ ｼｰﾙ	B455-32-279	2	
32-280S	ﾎﾞｰﾙ ｼﾞｮｲﾝﾄ ｾｯﾄ	8AB2-32-280	2	
32-380A	ST.ｷﾞﾔｰ ﾊﾞﾙﾌﾞ	F110-32-380	1	
32-450	ﾌﾟﾚｯｼｬｰ ﾊﾟｲﾌﾟ	F100-32-450	1	イﾗｽﾄ NO.1
		F101-32-450	1	イﾗｽﾄ NO.2
		F102-32-450	1	イﾗｽﾄ NO.3
32-480	ﾘﾀｰﾝ ﾊﾟｲﾌﾟ	F100-32-480	1	
III型				
32-110	ｽﾃｱﾘﾝｸﾞ ｷﾞﾔｰ	1T02-32-110C	1	ﾘﾋﾞﾙﾄ ﾊﾟｰﾂ
		F110-32-110C	1	
		1T02-32-110	1	リビルド部品(F110-32-110C)
32-112	ﾀﾞｽﾄ ｶﾊﾞｰ	FD01-32-112	1	
32-119E	ｽﾃｱﾘﾝｸﾞ ｷﾞﾔｰ ﾗｯｸ	F100-32-119A	1	
32-11X	ST.ｷﾞﾔ ｻﾎﾟｰﾄ ﾖｰｸ ｾｯﾄ	FD01-32-11X	1	
32-120	ｷﾞﾔｰ ﾊｳｼﾞﾝｸﾞ	F100-32-120	1	
32-123	ﾏｳﾝﾃｨﾝｸﾞ ﾗﾊﾞｰ	F110-32-123	1	
32-124	ﾏｳﾝﾃｨﾝｸﾞ ﾗﾊﾞｰ	FD01-32-124	1	
32-125B	ﾗｯｸ ﾌﾞｰﾂ	FD01-32-125A	1	イﾗｽﾄ NO.1
		FD02-32-125A	1	イﾗｽﾄ NO.2
32-132A	ﾜｯｼｬｰ	FD01-32-132	2	
32-133	ｸﾗﾝﾌﾟ ﾌﾟﾚｰﾄ	FD01-32-133	2	
32-180A	ｽﾃｱﾘﾝｸﾞ ｷﾞﾔｰ ｼｰﾙ ｷｯﾄ	FD01-32-180	1	

33-610Z	ｷｬﾘﾊﾟ ﾎﾞﾃﾞｰ&ﾋﾟｽﾄﾝ(L)	FD01-33-71XA	1	
33-651	ﾌﾛﾝﾄ ｷｬﾘﾊﾟｰ ﾋﾟｽﾄﾝ	FB05-33-651A	8	
33-691	ﾌﾞﾘｰﾀﾞｰ ｽｸﾘｭｰ	B001-33-691	2	
33-693	ﾗﾊﾞｰ ｷｬｯﾌﾟ	FB05-33-693	2	
33-696A	ﾌﾛﾝﾄ ﾌﾞﾚｰｷ ﾊﾟｯﾄﾞ ﾋﾟﾝ	FD01-33-696	4	
33-697	F. ﾌﾞﾚｰｷ ﾌﾞﾘｯｼﾞ ﾎﾞﾙﾄ	FD01-33-697	8	
33-980	ﾌﾛﾝﾄ ﾌﾞﾚｰｷ ｷｬﾘﾊﾟｰ(R)	FD13-33-980B	1	
33-980Z	ﾌﾛﾝﾄ ﾌﾞﾚｰｷ ｷｬﾘﾊﾟｰ(L)	FD13-33-990B	1	
33-98Z	FR.ﾊﾟｯﾄﾞﾚｽ ｷｬﾘﾊﾟｰ(R)	FD13-33-98Z	1	
33-99Z	FR ﾊﾟｯﾄﾞﾚｽ ｷｬﾘﾊﾟｰ(L)	FD13-33-99Z	1	
49-240C	ﾌﾛﾝﾄ ｷｬﾘﾊﾟｰ ｼｰﾙ ｷｯﾄ	FB05-49-240	1	
49-280B	ﾌﾛﾝﾄ ﾊﾟｯﾄﾞ ｻﾌﾞ ｾｯﾄ	FDZ3-33-28ZA	1	
		1U0F-33-28Z	1	ジェネリック部品(FDZ3-33-28ZA)
				ﾊﾟｯﾄﾞﾉﾐ (ｼﾑﾅﾄﾞﾌｿﾞｸｾｽﾞ)
III型				
33-23Z	ﾌﾛﾝﾄ ﾌﾞﾚｰｷ ﾊﾟｯﾄﾞ ｾｯﾄ	F1Z4-33-23Z	1	17ｲﾝﾁ ﾎｲｰﾙ
		FDZ3-33-23Z	1	C (FDZ3-33-28Z)
				16ｲﾝﾁ ﾎｲｰﾙ
		1U0F-33-28Z	1	ジェネリック部品(FDZ3-33-23Z)
				ﾊﾟｯﾄﾞﾉﾐ (ｼﾑﾅﾄﾞﾌｿﾞｸｾｽﾞ)
33-26Z	ﾌﾛﾝﾄ ｼｰﾙ & ﾌﾞｰﾂ ｾｯﾄ	F1Z4-33-26Z	1	17ｲﾝﾁ ﾎｲｰﾙ
33-610	ｷｬﾘﾊﾟｰ ﾎﾞﾃﾞｰ&ﾋﾟｽﾄﾝ(R)	F124-33-61X	1	17ｲﾝﾁ ﾎｲｰﾙ
		FD01-33-61XA	1	A (FD01-33-61XB)
				16ｲﾝﾁ ﾎｲｰﾙ
33-610Z	ｷｬﾘﾊﾟ ﾎﾞﾃﾞｰ&ﾋﾟｽﾄﾝ(L)	F124-33-71X	1	17ｲﾝﾁ ﾎｲｰﾙ
		FD01-33-71XA	1	A (FD01-33-71XB)
				16ｲﾝﾁ ﾎｲｰﾙ
33-651	ﾌﾛﾝﾄ ｷｬﾘﾊﾟｰ ﾋﾟｽﾄﾝ	F124-33-651	4	ｲﾗｽﾄ NO.2
				17ｲﾝﾁ ﾎｲｰﾙ
		F133-33-651	4	ｲﾗｽﾄ NO.3
				17ｲﾝﾁ ﾎｲｰﾙ
		FB05-33-651A	8	ｲﾗｽﾄ NO.1
				16ｲﾝﾁ ﾎｲｰﾙ
33-691	ﾌﾞﾘｰﾀﾞｰ ｽｸﾘｭｰ	B001-33-691	2	
33-693	ﾗﾊﾞｰ ｷｬｯﾌﾟ	FB05-33-693	2	
33-696A	ﾌﾛﾝﾄ ﾌﾞﾚｰｷ ﾊﾟｯﾄﾞ ﾋﾟﾝ	F124-33-696	4	17ｲﾝﾁ ﾎｲｰﾙ
		FD01-33-696	4	16ｲﾝﾁ ﾎｲｰﾙ
33-697	F. ﾌﾞﾚｰｷ ﾌﾞﾘｯｼﾞ ﾎﾞﾙﾄ	F124-33-697	8	17ｲﾝﾁ ﾎｲｰﾙ
		FD01-33-697	8	16ｲﾝﾁ ﾎｲｰﾙ
33-98Z	FR.ﾊﾟｯﾄﾞﾚｽ ｷｬﾘﾊﾟｰ(R)	F1Z4-33-98Z	1	17ｲﾝﾁ ﾎｲｰﾙ
		FD13-33-98Z	1	A (FD13-33-98ZA)
				16ｲﾝﾁ ﾎｲｰﾙ
33-99Z	FR ﾊﾟｯﾄﾞﾚｽ ｷｬﾘﾊﾟｰ(L)	F1Z4-33-99Z	1	17ｲﾝﾁ ﾎｲｰﾙ
		FD13-33-99Z	1	A (FD13-33-99ZA)
				16ｲﾝﾁ ﾎｲｰﾙ
49-240C	ﾌﾛﾝﾄ ｷｬﾘﾊﾟｰ ｼｰﾙ ｷｯﾄ	FB05-49-240	1	16ｲﾝﾁ ﾎｲｰﾙ
49-280B	ﾌﾛﾝﾄ ﾊﾟｯﾄﾞ ｻﾌﾞ ｾｯﾄ	F1Z4-33-28Z	1	17ｲﾝﾁ ﾎｲｰﾙ
		1U0F-33-28Z	1	ジェネリック部品(F1Z4-33-28Z)
				ﾊﾟｯﾄﾞﾉﾐ (ｼﾑﾅﾄﾞﾌｿﾞｸｾｽﾞ)
		FDZ3-33-28ZA	1	16ｲﾝﾁ ﾎｲｰﾙ
		1U0F-33-28Z	1	ジェネリック部品(FDZ3-33-28ZA)
				ﾊﾟｯﾄﾞﾉﾐ (ｼﾑﾅﾄﾞﾌｿﾞｸｾｽﾞ)
IV型				
33-23Z	ﾌﾛﾝﾄ ﾌﾞﾚｰｷ ﾊﾟｯﾄﾞ ｾｯﾄ	F1Z4-33-23Z	1	17-ｲﾝﾁ ﾎｲｰﾙ
		FDZ3-33-23Z	1	C (FDZ3-33-28Z)
				16-ｲﾝﾁ ﾎｲｰﾙ
		1U0F-33-28Z	1	ジェネリック部品(FDZ3-33-23Z)
				ﾊﾟｯﾄﾞﾉﾐ (ｼﾑﾅﾄﾞﾌｿﾞｸｾｽﾞ)
33-26Z	ﾌﾛﾝﾄ ｼｰﾙ & ﾌﾞｰﾂ ｾｯﾄ	F1Z4-33-26Z	1	17-ｲﾝﾁ ﾎｲｰﾙ
33-610	ｷｬﾘﾊﾟｰ ﾎﾞﾃﾞｰ&ﾋﾟｽﾄﾝ(R)	F124-33-61X	1	17-ｲﾝﾁ ﾎｲｰﾙ
		FD01-33-61XA	1	AN (FD01-33-61XB)
				16-ｲﾝﾁ ﾎｲｰﾙ
33-610Z	ｷｬﾘﾊﾟ ﾎﾞﾃﾞｰ&ﾋﾟｽﾄﾝ(L)	F124-33-71X	1	17-ｲﾝﾁ ﾎｲｰﾙ
		FD01-33-71XA	1	AN (FD01-33-71XB)
				16-ｲﾝﾁ ﾎｲｰﾙ
33-651	ﾌﾛﾝﾄ ｷｬﾘﾊﾟｰ ﾋﾟｽﾄﾝ	F124-33-651	4	ｲﾗｽﾄ NO.2
				17-ｲﾝﾁ ﾎｲｰﾙ
		F133-33-651	4	ｲﾗｽﾄ NO.3
				17-ｲﾝﾁ ﾎｲｰﾙ
		FB05-33-651A	8	ｲﾗｽﾄ NO.1
				16-ｲﾝﾁ ﾎｲｰﾙ
33-691	ﾌﾞﾘｰﾀﾞｰ ｽｸﾘｭｰ	B001-33-691	2	
33-693	ﾗﾊﾞｰ ｷｬｯﾌﾟ	FB05-33-693	2	
33-696A	ﾌﾛﾝﾄ ﾌﾞﾚｰｷ ﾊﾟｯﾄﾞ ﾋﾟﾝ	F124-33-696	4	17-ｲﾝﾁ ﾎｲｰﾙ
		FD01-33-696	4	16-ｲﾝﾁ ﾎｲｰﾙ
33-697	F. ﾌﾞﾚｰｷ ﾌﾞﾘｯｼﾞ ﾎﾞﾙﾄ	F124-33-697	8	17-ｲﾝﾁ ﾎｲｰﾙ
		FD01-33-697	8	16-ｲﾝﾁ ﾎｲｰﾙ
33-98Z	FR.ﾊﾟｯﾄﾞﾚｽ ｷｬﾘﾊﾟｰ(R)	F1Z4-33-98Z	1	17-ｲﾝﾁ ﾎｲｰﾙ
		FD13-33-98Z	1	AN (FD13-33-98ZA)
				16-ｲﾝﾁ ﾎｲｰﾙ
33-99Z	FR ﾊﾟｯﾄﾞﾚｽ ｷｬﾘﾊﾟｰ(L)	F1Z4-33-99Z	1	17-ｲﾝﾁ ﾎｲｰﾙ
		FD13-33-99Z	1	AN (FD13-33-99ZA)
				16-ｲﾝﾁ ﾎｲｰﾙ
49-240C	ﾌﾛﾝﾄ ｷｬﾘﾊﾟｰ ｼｰﾙ ｷｯﾄ	FB05-49-240	1	16-ｲﾝﾁ ﾎｲｰﾙ
49-280B	ﾌﾛﾝﾄ ﾊﾟｯﾄﾞ ｻﾌﾞ ｾｯﾄ	F1Z4-33-28Z	1	17-ｲﾝﾁ ﾎｲｰﾙ
		1U0F-33-28Z	1	ジェネリック部品(F1Z4-33-28Z)
				ﾊﾟｯﾄﾞﾉﾐ (ｼﾑﾅﾄﾞﾌｿﾞｸｾｽﾞ)
		FDZ3-33-28ZA	1	16-ｲﾝﾁ ﾎｲｰﾙ
		1U0F-33-28Z	1	ジェネリック部品(FDZ3-33-28ZA)
				ﾊﾟｯﾄﾞﾉﾐ (ｼﾑﾅﾄﾞﾌｿﾞｸｾｽﾞ)
49-290B	ﾌﾛﾝﾄ ﾊﾟｯﾄﾞ ｱﾀｯﾁﾒﾝﾄ	F1Z4-33-29Z	1	17-ｲﾝﾁ ﾎｲｰﾙ
		FDZ3-33-29Z	1	16-ｲﾝﾁ ﾎｲｰﾙ
V型				
33-23Z	ﾌﾛﾝﾄ ﾌﾞﾚｰｷ ﾊﾟｯﾄﾞ ｾｯﾄ	F1Z4-33-23Z	1	17-ｲﾝﾁ ﾎｲｰﾙ
		FDZ3-33-23Z	1	C (FDZ3-33-28Z)
				16-ｲﾝﾁ ﾎｲｰﾙ
		1U0F-33-28Z	1	ジェネリック部品(FDZ3-33-23Z)
				ﾊﾟｯﾄﾞﾉﾐ (ｼﾑﾅﾄﾞﾌｿﾞｸｾｽﾞ)
33-26Z	ﾌﾛﾝﾄ ｼｰﾙ & ﾌﾞｰﾂ ｾｯﾄ	F1Z4-33-26Z	1	17-ｲﾝﾁ ﾎｲｰﾙ
		FB05-49-240	1	16-ｲﾝﾁ ﾎｲｰﾙ
33-610	ｷｬﾘﾊﾟｰ ﾎﾞﾃﾞｰ&ﾋﾟｽﾄﾝ(R)	F124-33-61X	1	17-ｲﾝﾁ ﾎｲｰﾙ
		FD01-33-61XB	1	16-ｲﾝﾁ ﾎｲｰﾙ
33-610Z	ｷｬﾘﾊﾟ ﾎﾞﾃﾞｰ&ﾋﾟｽﾄﾝ(L)	F124-33-71X	1	17-ｲﾝﾁ ﾎｲｰﾙ
		FD01-33-71XB	1	16-ｲﾝﾁ ﾎｲｰﾙ
33-651	ﾌﾛﾝﾄ ｷｬﾘﾊﾟｰ ﾋﾟｽﾄﾝ	F124-33-651	4	ｲﾗｽﾄ NO.2
				17-ｲﾝﾁ ﾎｲｰﾙ
		F133-33-651	4	ｲﾗｽﾄ NO.3
				17-ｲﾝﾁ ﾎｲｰﾙ
		FB05-33-651A	8	ｲﾗｽﾄ NO.1
				16-ｲﾝﾁ ﾎｲｰﾙ
33-691	ﾌﾞﾘｰﾀﾞｰ ｽｸﾘｭｰ	B001-33-691	2	
33-693	ﾗﾊﾞｰ ｷｬｯﾌﾟ	FB05-33-693	2	
33-696A	ﾌﾛﾝﾄ ﾌﾞﾚｰｷ ﾊﾟｯﾄﾞ ﾋﾟﾝ	F124-33-696	4	17-ｲﾝﾁ ﾎｲｰﾙ
		FD01-33-696	4	16-ｲﾝﾁ ﾎｲｰﾙ
33-697	F. ﾌﾞﾚｰｷ ﾌﾞﾘｯｼﾞ ﾎﾞﾙﾄ	F124-33-697	8	17-ｲﾝﾁ ﾎｲｰﾙ
		FD01-33-697	8	16-ｲﾝﾁ ﾎｲｰﾙ
33-98Z	FR.ﾊﾟｯﾄﾞﾚｽ ｷｬﾘﾊﾟｰ(R)	F1Z4-33-98Z	1	17-ｲﾝﾁ ﾎｲｰﾙ
		FD13-33-98ZA	1	16-ｲﾝﾁ ﾎｲｰﾙ
33-99Z	FR ﾊﾟｯﾄﾞﾚｽ ｷｬﾘﾊﾟｰ(L)	F1Z4-33-99Z	1	17-ｲﾝﾁ ﾎｲｰﾙ
		FD13-33-99ZA	1	16-ｲﾝﾁ ﾎｲｰﾙ
49-280B	ﾌﾛﾝﾄ ﾊﾟｯﾄﾞ ｻﾌﾞ ｾｯﾄ	F1Z4-33-28Z	1	17-ｲﾝﾁ ﾎｲｰﾙ
		1U0F-33-28Z	1	ジェネリック部品(F1Z4-33-28Z)
				ﾊﾟｯﾄﾞﾉﾐ (ｼﾑﾅﾄﾞﾌｿﾞｸｾｽﾞ)
		FDZ3-33-28ZA	1	16-ｲﾝﾁ ﾎｲｰﾙ
		1U0F-33-28Z	1	ジェネリック部品(FDZ3-33-28ZA)
				ﾊﾟｯﾄﾞﾉﾐ (ｼﾑﾅﾄﾞﾌｿﾞｸｾｽﾞ)
VI型				
33-23Z	ﾌﾛﾝﾄ ﾌﾞﾚｰｷ ﾊﾟｯﾄﾞ ｾｯﾄ	F1Z4-33-23Z	1	17-ｲﾝﾁ ﾎｲｰﾙ
		FDZ3-33-23Z	1	C (FDZ3-33-28Z)
				16-ｲﾝﾁ ﾎｲｰﾙ
		1U0F-33-28Z	1	ジェネリック部品(FDZ3-33-23Z)
				ﾊﾟｯﾄﾞﾉﾐ (ｼﾑﾅﾄﾞﾌｿﾞｸｾｽﾞ)
33-26Z	ﾌﾛﾝﾄ ｼｰﾙ & ﾌﾞｰﾂ ｾｯﾄ	F1Z4-33-26Z	1	17-ｲﾝﾁ ﾎｲｰﾙ
33-610	ｷｬﾘﾊﾟｰ ﾎﾞﾃﾞｰ&ﾋﾟｽﾄﾝ(R)	F124-33-61X	1	(17-ｲﾝﾁ ﾎｲｰﾙ>ｽﾋﾟﾘｯﾄ R ｦ ﾉｿﾞｸ)
		F175-33-61XA	1	(16-ｲﾝﾁ ﾎｲｰﾙ>ｽﾋﾟﾘｯﾄ R)
		F176-33-61XA	1	(17-ｲﾝﾁ ﾎｲｰﾙ>ｽﾋﾟﾘｯﾄ R)
		FD01-33-61XB	1	(16-ｲﾝﾁ ﾎｲｰﾙ>ｽﾋﾟﾘｯﾄ R ｦ ﾉｿﾞｸ)
33-610Z	ｷｬﾘﾊﾟ ﾎﾞﾃﾞｰ&ﾋﾟｽﾄﾝ(L)	F124-33-71X	1	(17-ｲﾝﾁ ﾎｲｰﾙ>ｽﾋﾟﾘｯﾄ R ｦ ﾉｿﾞｸ)
		F175-33-71XA	1	(16-ｲﾝﾁ ﾎｲｰﾙ>ｽﾋﾟﾘｯﾄ R)
		F176-33-71XA	1	(17-ｲﾝﾁ ﾎｲｰﾙ>ｽﾋﾟﾘｯﾄ R)
		FD01-33-71XB	1	(16-ｲﾝﾁ ﾎｲｰﾙ>ｽﾋﾟﾘｯﾄ R ｦ ﾉｿﾞｸ)
33-651	ﾌﾛﾝﾄ ｷｬﾘﾊﾟｰ ﾋﾟｽﾄﾝ	F124-33-651	4	ｲﾗｽﾄ NO.2
				17-ｲﾝﾁ ﾎｲｰﾙ
		F133-33-651	4	ｲﾗｽﾄ NO.3
				17-ｲﾝﾁ ﾎｲｰﾙ
		FB05-33-651A	8	ｲﾗｽﾄ NO.1
				16-ｲﾝﾁ ﾎｲｰﾙ
33-691	ﾌﾞﾘｰﾀﾞｰ ｽｸﾘｭｰ	B001-33-691	2	17-ｲﾝﾁ ﾎｲｰﾙ
		B001-33-691	4	16-ｲﾝﾁ ﾎｲｰﾙ
33-693	ﾗﾊﾞｰ ｷｬｯﾌﾟ	FB05-33-693	2	
33-696A	ﾌﾛﾝﾄ ﾌﾞﾚｰｷ ﾊﾟｯﾄﾞ ﾋﾟﾝ	F124-33-696	4	17-ｲﾝﾁ ﾎｲｰﾙ
		FD01-33-696	4	16-ｲﾝﾁ ﾎｲｰﾙ
		F124-33-25XA	2	17-ｲﾝﾁ ﾎｲｰﾙ
				970512 -
				FD3S 406617-
		FD01-33-25X	2	A (FD01-33-25XA)
				16-ｲﾝﾁ ﾎｲｰﾙ
				-971101
				FD3S -420350
		FD01-33-25XA	2	16-ｲﾝﾁ ﾎｲｰﾙ
				971101 -
				FD3S 420350-
33-261	ﾀﾞｽﾄ ｶﾊﾞｰ(R)	F124-33-261	1	AN (F124-33-261A)
				-960701
				FD3S -403307
		F124-33-261A	1	960701 -
				FD3S 403307-
33-261Z	ﾀﾞｽﾄ ｶﾊﾞｰ(L)	F124-33-271	1	AN (F124-33-271A)
				-960701
				FD3S -403307
		F124-33-271A	1	960701 -
				FD3S 403307-
34-038	ﾘﾔｰ ﾀﾞﾝﾊﾟｰ ﾎﾞﾙﾄ	LA01-34-038	4	
43-86X	ﾎｰｽ ﾌﾞﾗｹｯﾄ	FD01-43-86XB	1	ﾗｲﾄ ﾖｳ
43-86Y	ﾎｰｽ ﾌﾞﾗｹｯﾄ	FD01-43-86YB	1	ﾚﾌﾄ ﾖｳ
V型				
26-071	ﾊﾌﾞ ｷｬｯﾌﾟ	GA2A-26-071	2	
26-131	ﾍﾞｱﾘﾝｸﾞ & ﾊﾌﾞ	GA5S-26-15XA	2	
26-137	ﾛｱｰ ｱｰﾑ ﾌﾞﾚｰﾝ ﾜｯｼｬｰ	FB01-26-137	2	AN (FB05-26-137)
33-020	ｽﾃｱﾘﾝｸﾞ ﾅｯｸﾙ(R)	FD15-33-021	1	
33-020Z	ｽﾃｱﾘﾝｸﾞ ﾅｯｸﾙ(L)	FD15-33-031	1	
33-042	ﾅｯﾄ	LA01-33-042B	2	
33-062	ﾊﾌﾞ ﾎﾞﾙﾄ	J00Y-33-062	10	
33-251A	ﾃﾞｨｽｸ ﾌﾟﾚｰﾄ	F124-33-25XA	2	17-ｲﾝﾁ ﾎｲｰﾙ
		FD01-33-25XA	2	16-ｲﾝﾁ ﾎｲｰﾙ
33-261	ﾀﾞｽﾄ ｶﾊﾞｰ(R)	F138-33-261	1	AN (F138-33-261A)
				-990315
				FD3S -501436
		F138-33-261A	1	990315 -
				FD3S 501436-
33-261Z	ﾀﾞｽﾄ ｶﾊﾞｰ(L)	F138-33-271	1	AN (F138-33-271A)
				-990315
				FD3S -501436
		F138-33-271A	1	990315 -
				FD3S 501436-
33-471	ﾌﾛﾝﾄ-A.B.S. ｾﾝｻｰ ﾛｰﾀｰ	GA5S-26-471	2	
34-038	ﾘﾔｰ ﾀﾞﾝﾊﾟｰ ﾎﾞﾙﾄ	LA01-34-038	4	
43-86X	ﾎｰｽ ﾌﾞﾗｹｯﾄ	FD01-43-86XB	1	
43-86Y	ﾎｰｽ ﾌﾞﾗｹｯﾄ	FD01-43-86YB	1	
VI型				
26-071	ﾊﾌﾞ ｷｬｯﾌﾟ	GA2A-26-071	2	
26-131	ﾍﾞｱﾘﾝｸﾞ & ﾊﾌﾞ	GA5S-26-15XA	2	
26-137	ﾛｱｰ ｱｰﾑ ﾌﾞﾚｰﾝ ﾜｯｼｬｰ	FB01-26-137	2	AN (FB05-26-137)
26-471	ﾘﾔｰA.B.S. ｾﾝｻｰ ﾛｰﾀｰ	GA5S-26-471	2	
33-020	ｽﾃｱﾘﾝｸﾞ ﾅｯｸﾙ(R)	FD15-33-021	1	
33-020Z	ｽﾃｱﾘﾝｸﾞ ﾅｯｸﾙ(L)	FD15-33-031	1	
33-042	ﾅｯﾄ	LA01-33-042B	2	
33-062	ﾊﾌﾞ ﾎﾞﾙﾄ	J00Y-33-062	10	
33-251A	ﾃﾞｨｽｸ ﾌﾟﾚｰﾄ	F124-33-25XA	2	(17-ｲﾝﾁ ﾎｲｰﾙ>ｽﾋﾟﾘｯﾄ R ｦ ﾉｿﾞｸ)
		F176-33-25XA	2	(17-ｲﾝﾁ ﾎｲｰﾙ>ｽﾋﾟﾘｯﾄ R)
		FD01-33-25XA	2	16-ｲﾝﾁ ﾎｲｰﾙ
33-261	ﾀﾞｽﾄ ｶﾊﾞｰ(R)	F138-33-261A	1	
33-261Z	ﾀﾞｽﾄ ｶﾊﾞｰ(L)	F138-33-271A	1	
34-038	ﾘﾔｰ ﾀﾞﾝﾊﾟｰ ﾎﾞﾙﾄ	LA01-34-038	4	
43-86X	ﾎｰｽ ﾌﾞﾗｹｯﾄ	FD01-43-86XB	1	ﾗｲﾄ ﾖｳ
43-86Y	ﾎｰｽ ﾌﾞﾗｹｯﾄ	FD01-43-86YB	1	ﾚﾌﾄ ﾖｳ

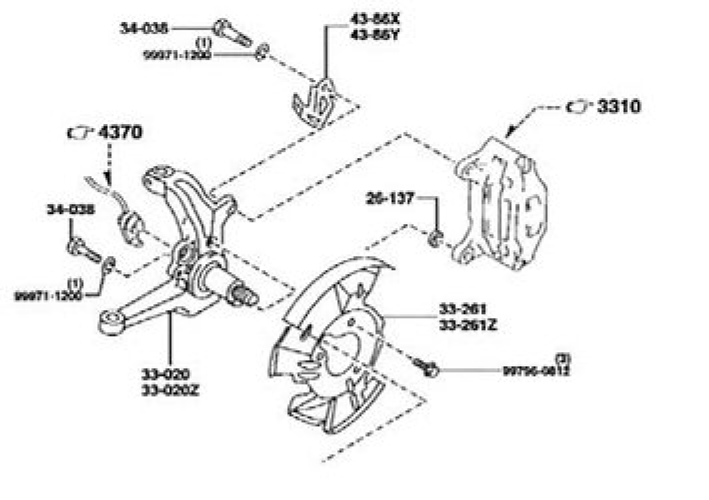

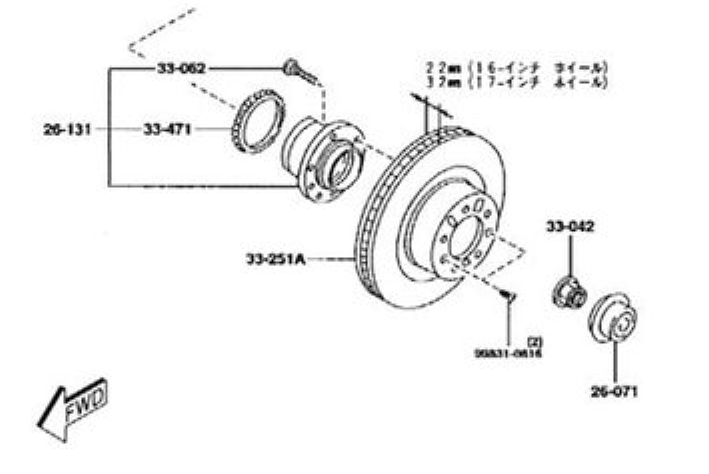

OV型

フロントブレーキメカニズム 3310

品名コード	品名	部品番号	員数	適用記述
I型				
33-23Z	ﾌﾛﾝﾄ ﾌﾞﾚｰｷ ﾊﾟｯﾄﾞ ｾｯﾄ	FDZ3-33-23Z	1	
		1U0F-33-28Z	1	ジェネリック部品(FDZ3-33-23Z)
				ﾊﾟｯﾄﾞﾉﾐ (ｼﾑﾅﾄﾞﾌｿﾞｸｾｽﾞ)
33-610	ｷｬﾘﾊﾟｰ ﾎﾞﾃﾞｰ&ﾋﾟｽﾄﾝ(R)	FD01-33-61XA	1	
33-610Z	ｷｬﾘﾊﾟ ﾎﾞﾃﾞｰ&ﾋﾟｽﾄﾝ(L)	FD01-33-71XA	1	
33-651	ﾌﾛﾝﾄ ｷｬﾘﾊﾟｰ ﾋﾟｽﾄﾝ	FB05-33-651A	8	
33-691	ﾌﾞﾘｰﾀﾞｰ ｽｸﾘｭｰ	B001-33-691	2	
33-693	ﾗﾊﾞｰ ｷｬｯﾌﾟ	FB05-33-693	2	
33-696A	ﾌﾛﾝﾄ ﾌﾞﾚｰｷ ﾊﾟｯﾄﾞ ﾋﾟﾝ	FD01-33-696	4	
33-697	F. ﾌﾞﾚｰｷ ﾌﾞﾘｯｼﾞ ﾎﾞﾙﾄ	FD01-33-697	8	
33-980	ﾌﾛﾝﾄ ﾌﾞﾚｰｷ ｷｬﾘﾊﾟｰ(R)	FD13-33-980A	1	-921201
				FD3S -116112
		FD13-33-980B	1	921201 -
				FD3S 116112-
33-980Z	ﾌﾛﾝﾄ ﾌﾞﾚｰｷ ｷｬﾘﾊﾟｰ(L)	FD13-33-990A	1	-921201
				FD3S -116112
		FD13-33-990B	1	921201 -
				FD3S 116112-
33-98Z	FR.ﾊﾟｯﾄﾞﾚｽ ｷｬﾘﾊﾟｰ(R)	FD13-33-98Z	1	
33-99Z	FR ﾊﾟｯﾄﾞﾚｽ ｷｬﾘﾊﾟｰ(L)	FD13-33-99Z	1	
49-240C	ﾌﾛﾝﾄ ｷｬﾘﾊﾟｰ ｼｰﾙ ｷｯﾄ	FB05-49-240	1	
49-280B	ﾌﾛﾝﾄ ﾊﾟｯﾄﾞ ｻﾌﾞ ｾｯﾄ	FDZ3-33-28Z	1	-930322
				FD3S -117016
		1U0F-33-28Z	1	ジェネリック部品(FDZ3-33-28Z)
				ﾊﾟｯﾄﾞﾉﾐ (ｼﾑﾅﾄﾞﾌｿﾞｸｾｽﾞ)
		FDZ3-33-28ZA	1	930322 -
				FD3S 117016-
		1U0F-33-28Z	1	ジェネリック部品(FDZ3-33-28ZA)
				ﾊﾟｯﾄﾞﾉﾐ (ｼﾑﾅﾄﾞﾌｿﾞｸｾｽﾞ)
49-290B	ﾌﾛﾝﾄ ﾊﾟｯﾄﾞ ｱﾀｯﾁﾒﾝﾄ	FDZ3-33-29Z	1	
II型				
33-23Z	ﾌﾛﾝﾄ ﾌﾞﾚｰｷ ﾊﾟｯﾄﾞ ｾｯﾄ	FDZ3-33-23Z	1	
		1U0F-33-28Z	1	ジェネリック部品(FDZ3-33-23Z)
				ﾊﾟｯﾄﾞﾉﾐ (ｼﾑﾅﾄﾞﾌｿﾞｸｾｽﾞ)
33-610	ｷｬﾘﾊﾟｰ ﾎﾞﾃﾞｰ&ﾋﾟｽﾄﾝ(R)	FD01-33-61XA	1	

32-A00	ｼｬﾌﾄ	GA2A-32-607	1	
V型				
32-230	P.S. ﾌﾟﾚｯｼｬｰ ｽｲｯﾁ	H380-32-230	1	
32-457	ﾎｰｽ ｸﾘｯﾌﾟ	FD01-32-457	2	
32-480	ﾘﾀｰﾝ ﾊﾟｲﾌﾟ	FD01-32-480F	1	
32-490	ﾌﾟﾚｯｼｬｰ ﾎｰｽ	F100-32-490B	1	
32-503	ｽﾄﾚｰﾅｰ	BR71-32-503A	1	
32-600	ﾍﾞｰﾝ ﾎﾟﾝﾌﾟ	FD15-32-600B	1	
32-601	ﾍﾞｰﾝ ﾎﾟﾝﾌﾟ ﾌﾟｰﾘｰ	FD01-32-620B	1	
32-610	ﾍﾞｰﾝ ﾎﾟﾝﾌﾟ ｼｰﾙ ｷｯﾄ	FD15-32-610	1	
32-611B	ﾊｰﾈｽ	FD01-32-611A	1	
32-615A	ﾎﾞﾙﾄ	FD01-32-615	1	ｲﾗｽﾄ NO.1
		FD15-32-615	1	ｲﾗｽﾄ NO.2
32-617	ﾍﾞｰﾝ ﾎﾟﾝﾌﾟ ﾎﾞﾙﾄ	FD01-32-617	2	
32-618A	ﾍﾞｰﾝ ﾎﾟﾝﾌﾟ ﾀﾝｸ ｷｬｯﾌﾟ	G211-32-618A	1	
32-682	ﾘﾀｰﾝ ﾎｰｽ	FD01-32-682E	1	
32-683A	ﾘﾀｰﾝ ﾎｰｽ	F100-32-683A	1	
32-688	ｻｸｼｮﾝ ﾎｰｽ	FD01-32-688	1	
32-690	ﾍﾞｰﾝ ﾎﾟﾝﾌﾟ ﾀﾝｸ	FD01-32-690	1	
32-A00	ｼｬﾌﾄ	GA2A-32-607	1	
VI型				
32-230	P.S. ﾌﾟﾚｯｼｬｰ ｽｲｯﾁ	H380-32-230	1	
32-457	ﾎｰｽ ｸﾘｯﾌﾟ	FD01-32-457	2	
32-480	ﾘﾀｰﾝ ﾊﾟｲﾌﾟ	FD01-32-480F	1	
32-490	ﾌﾟﾚｯｼｬｰ ﾎｰｽ	F100-32-490B	1	
32-503	ｽﾄﾚｰﾅｰ	BR71-32-503A	1	
32-600	ﾍﾞｰﾝ ﾎﾟﾝﾌﾟ	FD15-32-600B	1	
32-601	ﾍﾞｰﾝ ﾎﾟﾝﾌﾟ ﾌﾟｰﾘｰ	FD01-32-620B	1	
32-610	ﾍﾞｰﾝ ﾎﾟﾝﾌﾟ ｼｰﾙ ｷｯﾄ	FD15-32-610	1	
32-611B	ﾊｰﾈｽ	FD01-32-611A	1	
32-614A	ﾎﾞﾙﾄ	FD01-32-615	1	
32-615A	ﾎﾞﾙﾄ	FD15-32-615	1	
32-617	ﾍﾞｰﾝ ﾎﾟﾝﾌﾟ ﾎﾞﾙﾄ	FD01-32-617	1	
32-618A	ﾍﾞｰﾝ ﾎﾟﾝﾌﾟ ﾀﾝｸ ｷｬｯﾌﾟ	G211-32-618A	1	
32-682	ﾘﾀｰﾝ ﾎｰｽ	FD01-32-682E	1	
32-683A	ﾘﾀｰﾝ ﾎｰｽ	F100-32-683A	1	
32-688	ｻｸｼｮﾝ ﾎｰｽ	FD01-32-688	1	
32-690	ﾍﾞｰﾝ ﾎﾟﾝﾌﾟ ﾀﾝｸ	FD01-32-690	1	
32-A00	ｼｬﾌﾄ	GA2A-32-607	1	

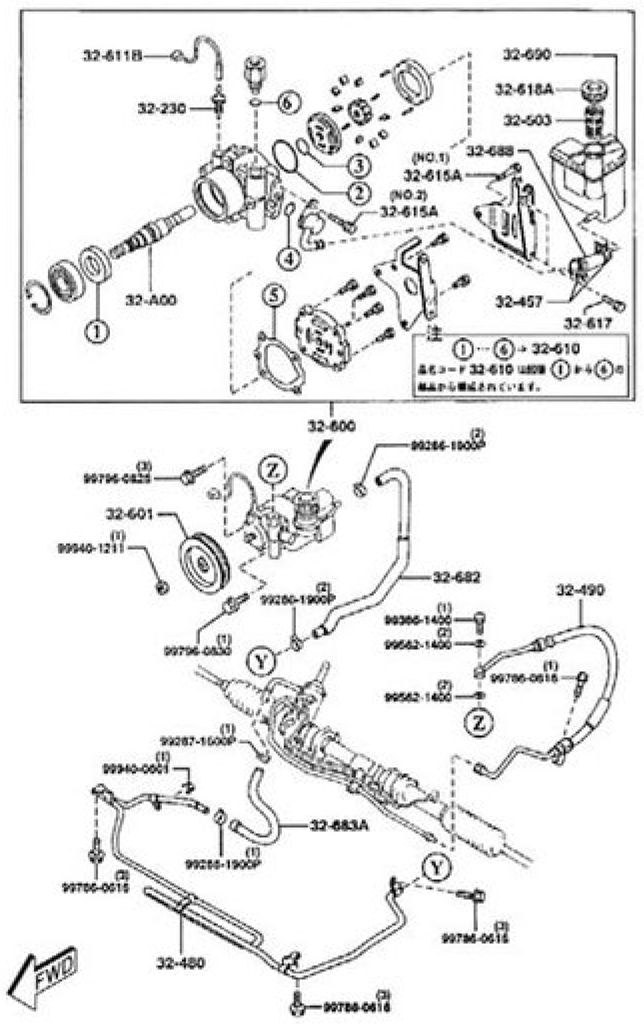

OV型

フロントアクスル 3300

品名コード	品名	部品番号	員数	適用記述
I型				
26-071	ﾊﾌﾞ ｷｬｯﾌﾟ	GA2A-26-071	2	
26-131	ﾍﾞｱﾘﾝｸﾞ & ﾊﾌﾞ	GA5S-26-15X	2	
26-137	ﾛｱｰ ｱｰﾑ ﾌﾞﾚｰﾝ ﾜｯｼｬｰ	FD01-26-137	2	
26-471	ﾘﾔｰA.B.S. ｾﾝｻｰ ﾛｰﾀｰ	GA5S-26-471	2	
33-020	ｽﾃｱﾘﾝｸﾞ ﾅｯｸﾙ(R)	FD01-33-021A	1	
33-020Z	ｽﾃｱﾘﾝｸﾞ ﾅｯｸﾙ(L)	FD01-33-031A	1	
33-042	ﾅｯﾄ	LA01-33-042B	2	
33-062	ﾊﾌﾞ ﾎﾞﾙﾄ	J00Y-33-062	10	
33-251A	ﾃﾞｨｽｸ ﾌﾟﾚｰﾄ	FD01-33-25X	2	
33-261	ﾀﾞｽﾄ ｶﾊﾞｰ(R)	FD01-33-261A	1	-911128
				FD3S -100195
		FD01-33-261B	1	911128 -
				FD3S 100195-
33-261Z	ﾀﾞｽﾄ ｶﾊﾞｰ(L)	FD01-33-271A	1	-911128
				FD3S -100195
		FD01-33-271B	1	911128 -
				FD3S 100195-
34-038	ﾘﾔｰ ﾀﾞﾝﾊﾟｰ ﾎﾞﾙﾄ	LA01-34-038	4	
II型				
26-071	ﾊﾌﾞ ｷｬｯﾌﾟ	GA2A-26-071	2	
26-131	ﾍﾞｱﾘﾝｸﾞ & ﾊﾌﾞ	GA5S-26-15X	2	
26-137	ﾛｱｰ ｱｰﾑ ﾌﾞﾚｰﾝ ﾜｯｼｬｰ	FD01-26-137	2	
26-471	ﾘﾔｰA.B.S. ｾﾝｻｰ ﾛｰﾀｰ	GA5S-26-471	2	
33-020	ｽﾃｱﾘﾝｸﾞ ﾅｯｸﾙ(R)	FD15-33-021	1	
33-020Z	ｽﾃｱﾘﾝｸﾞ ﾅｯｸﾙ(L)	FD15-33-031	1	
33-042	ﾅｯﾄ	LA01-33-042B	2	
33-062	ﾊﾌﾞ ﾎﾞﾙﾄ	J00Y-33-062	10	
33-251A	ﾃﾞｨｽｸ ﾌﾟﾚｰﾄ	FD01-33-25X	2	
33-261	ﾀﾞｽﾄ ｶﾊﾞｰ(R)	FD01-33-261B	1	
33-261Z	ﾀﾞｽﾄ ｶﾊﾞｰ(L)	FD01-33-271B	1	
34-038	ﾘﾔｰ ﾀﾞﾝﾊﾟｰ ﾎﾞﾙﾄ	LA01-34-038	4	
III型				
26-071	ﾊﾌﾞ ｷｬｯﾌﾟ	GA2A-26-071	2	
26-131	ﾍﾞｱﾘﾝｸﾞ & ﾊﾌﾞ	GA5S-26-15X	2	AN (GA5S-26-15XA)
26-137	ﾛｱｰ ｱｰﾑ ﾌﾞﾚｰﾝ ﾜｯｼｬｰ	FB01-26-137	2	AN (FB05-26-137)
26-471	ﾘﾔｰA.B.S. ｾﾝｻｰ ﾛｰﾀｰ	GA5S-26-471	2	
33-020	ｽﾃｱﾘﾝｸﾞ ﾅｯｸﾙ(R)	FD15-33-021	1	
33-020Z	ｽﾃｱﾘﾝｸﾞ ﾅｯｸﾙ(L)	FD15-33-031	1	
33-042	ﾅｯﾄ	LA01-33-042B	2	
33-062	ﾊﾌﾞ ﾎﾞﾙﾄ	J00Y-33-062	10	
33-251A	ﾃﾞｨｽｸ ﾌﾟﾚｰﾄ	F124-33-25X	2	A (F124-33-25XA)
				17ｲﾝﾁ ﾎｲｰﾙ
		FD01-33-25X	2	AN (FD01-33-25XA)
				16ｲﾝﾁ ﾎｲｰﾙ
33-261	ﾀﾞｽﾄ ｶﾊﾞｰ(R)	F124-33-261	1	AN (F124-33-261A)
33-261Z	ﾀﾞｽﾄ ｶﾊﾞｰ(L)	F124-33-271	1	AN (F124-33-271A)
34-038	ﾘﾔｰ ﾀﾞﾝﾊﾟｰ ﾎﾞﾙﾄ	LA01-34-038	4	
IV型				
26-071	ﾊﾌﾞ ｷｬｯﾌﾟ	GA2A-26-071	2	
26-131	ﾍﾞｱﾘﾝｸﾞ & ﾊﾌﾞ	GA5S-26-15X	2	AN (GA5S-26-15XA)
26-137	ﾛｱｰ ｱｰﾑ ﾌﾞﾚｰﾝ ﾜｯｼｬｰ	FB01-26-137	2	AN (FB05-26-137)
26-471	ﾘﾔｰA.B.S. ｾﾝｻｰ ﾛｰﾀｰ	GA5S-26-471	2	
33-020	ｽﾃｱﾘﾝｸﾞ ﾅｯｸﾙ(R)	FD15-33-021	1	
33-020Z	ｽﾃｱﾘﾝｸﾞ ﾅｯｸﾙ(L)	FD15-33-031	1	
33-042	ﾅｯﾄ	LA01-33-042B	2	
33-062	ﾊﾌﾞ ﾎﾞﾙﾄ	J00Y-33-062	10	
33-251A	ﾃﾞｨｽｸ ﾌﾟﾚｰﾄ	F124-33-25X	2	A (F124-33-25XA)
				17-ｲﾝﾁ ﾎｲｰﾙ
				-970512
				FD3S -406617

V型				
28-012A	ﾗﾊﾞｰ ｼｰﾄ	FD01-28-012	2	
28-116	ﾎﾞﾙﾄ	FD01-28-116	4	
28-123	ｽﾍﾟｰｻｰ	FD01-28-123A	2	
28-380	ﾏｳﾝﾃｨﾝｸﾞ ﾗﾊﾞｰ	F138-28-380	2	
28-473	ｻﾌﾞ ﾌﾚｰﾑ ｶﾑ ﾌﾟﾚｰﾄ	FD16-28-473	4	
28-664	ｱｼﾞｬｽﾄ ﾎﾞﾙﾄ	FD16-34-66ZB	4	AN (FD16-34-66ZC)
33-020	ｽﾃｱﾘﾝｸﾞ ﾅｯｸﾙ(R)	FD15-33-021	1	
33-020Z	ｽﾃｱﾘﾝｸﾞ ﾅｯｸﾙ(L)	FD15-33-031	1	
34-003	ﾌﾛﾝﾄ ﾀﾞﾝﾊﾟｰ ｼｰﾄ	FD01-34-003	2	
34-011	ﾌﾛﾝﾄ ｺｲﾙ ｽﾌﾟﾘﾝｸﾞ	F138-34-011	2	255HP
		F141-34-011	2	(280HP>17-ｲﾝﾁ ﾎｲｰﾙ)
		FD01-34-011	2	265HP
				(280HP>16-ｲﾝﾁ ﾎｲｰﾙ)
34-034	ﾌﾗﾝｼﾞ ﾅｯﾄ	H380-34-034A	6	
34-110	ﾊﾞｳﾝﾄﾞ ﾊﾞﾝﾊﾟｰ	F138-34-110	2	
34-120	ｽﾄｯﾊﾟｰ	FD01-34-120	2	
34-211	ｱｯﾊﾟｰ ｱｰﾑ(R)	F131-34-200	1	
34-211Z	ｱｯﾊﾟｰ ｱｰﾑ(L)	F131-34-250	1	
34-213	UP.ｱｰﾑﾎﾞｰﾙｼﾞｮｲﾝﾄ ﾌﾞｰﾂ	FD01-34-213	2	
34-222	ﾃﾝｼｮﾝ ﾛｯﾄﾞ ﾅｯﾄ	8871-34-222	4	
34-310	ﾛｱｰ ｱｰﾑ(R)	F131-34-300B	1	255HP
				265HP
		F134-34-300B	1	280HP
34-310Z	ﾛｱｰ ｱｰﾑ(L)	F131-34-350B	1	255HP
				265HP
		F134-34-350B	1	280HP
34-313A	ﾎﾞﾙﾄ	H260-34-313	2	A (H260-34-313A)
				-990301
				FD3S -501074
		H260-34-313A	2	A (H260-34-313B)
				990301 - 990601
				FD3S 501074-502724
		H260-34-313B	2	990601 -
				FD3S 502724-
34-313B	ﾛｱｰ ﾎﾞｰﾙｼﾞｮｲﾝﾄ ﾌﾞｰﾂ	FD01-34-313	2	
34-340	UP ｽﾌﾟﾘﾝｸﾞ ｼｰﾄ	F138-34-340	2	
34-460	ﾛｱｰ ｱｰﾑ ﾗﾊﾞｰ ﾌﾞｯｼｭ	FD01-34-461	2	ｲﾗｽﾄ NO.1
		FD01-34-471A	4	ｲﾗｽﾄ NO.2
34-460A	ﾘﾔｰ ﾗﾊﾞｰ ﾌﾞｯｼﾝｸﾞ	F123-34-460A	2	255HP
				265HP
		FD01-34-460B	2	280HP
34-470	ﾌﾛﾝﾄ ﾗﾊﾞｰ ﾌﾞｯｼﾝｸﾞ	FD01-34-470A	2	
34-490A	ﾗﾊﾞｰ ﾌﾞｯｼﾝｸﾞ	F131-34-480	4	
34-710A	ﾛｱｰ ﾀﾞﾝﾊﾟｰ ﾌﾞｯｼﾝｸﾞ	F123-34-710A	2	255HP
				265HP
				(280HP>17-ｲﾝﾁ ﾎｲｰﾙ)
		FD01-34-710A	2	(280HP>16-ｲﾝﾁ ﾎｲｰﾙ)
34-711	ｷｬｯﾌﾟ	FD01-34-711A	2	
34-910	ﾌﾛﾝﾄ ﾀﾞﾝﾊﾟｰ(R)	F138-34-700	1	A (F138-34-700A)
				255HP
				265HP
				-990521
				FD3S -502620
		F138-34-700A	1	255HP
				265HP
				990521 -
				FD3S 502620-
		F140-34-700	1	A (F140-34-700A)
				(280HP>16-ｲﾝﾁ ﾎｲｰﾙ)
				-990521
				FD3S -502620
		F140-34-700A	1	(280HP>16-ｲﾝﾁ ﾎｲｰﾙ)
				990521 -
				FD3S 502620-
		F141-34-700	1	AN (F141-34-700A)
				(280HP>17-ｲﾝﾁ ﾎｲｰﾙ)
				-301
				FD3S -504793
		F141-34-700A	1	AN (F141-34-700B)
				(280HP>17-ｲﾝﾁ ﾎｲｰﾙ)
				000301 -
				FD3S 504793-
34-910Z	ﾌﾛﾝﾄ ﾀﾞﾝﾊﾟｰ(L)	F138-34-900	1	A (F138-34-900A)
				255HP
				265HP
				-990521
				FD3S -502620
		F138-34-900A	1	255HP
				265HP
				990521 -
				FD3S 502620-
		F140-34-900	1	A (F140-34-900A)
				(280HP>16-ｲﾝﾁ ﾎｲｰﾙ)
				-990521
				FD3S -502620
		F140-34-900A	1	(280HP>16-ｲﾝﾁ ﾎｲｰﾙ)
				990521 -
				FD3S 502620-
		F141-34-900	1	AN (F141-34-900A)
				(280HP>17-ｲﾝﾁ ﾎｲｰﾙ)
				-301
				FD3S -504793
		F141-34-900A	1	AN (F141-34-900B)
				(280HP>17-ｲﾝﾁ ﾎｲｰﾙ)
				000301 -
				FD3S 504793-
39-037	ﾅｯﾄ	B001-39-037B	6	
VI型				
28-012A	ﾗﾊﾞｰ ｼｰﾄ	FD01-28-012	2	
28-116	ﾎﾞﾙﾄ	FD01-28-116	4	
28-123	ｽﾍﾟｰｻｰ	FD01-28-123A	2	
28-380	ﾏｳﾝﾃｨﾝｸﾞ ﾗﾊﾞｰ	F138-28-380	2	
28-473	ｻﾌﾞ ﾌﾚｰﾑ ｶﾑ ﾌﾟﾚｰﾄ	FD16-28-473	4	
28-664	ｱｼﾞｬｽﾄ ﾎﾞﾙﾄ	FD16-34-66ZB	4	AN (FD16-34-66ZC)
33-020	ｽﾃｱﾘﾝｸﾞ ﾅｯｸﾙ(R)	FD15-33-021	1	
33-020Z	ｽﾃｱﾘﾝｸﾞ ﾅｯｸﾙ(L)	FD15-33-031	1	
34-003	ﾌﾛﾝﾄ ﾀﾞﾝﾊﾟｰ ｼｰﾄ	FD01-34-003	2	
34-011	ﾌﾛﾝﾄ ｺｲﾙ ｽﾌﾟﾘﾝｸﾞ	F138-34-011	2	255HP
		F141-34-011	2	(280HP>17-ｲﾝﾁ ﾎｲｰﾙ)
		FD01-34-011	2	265HP
				(280HP>16-ｲﾝﾁ ﾎｲｰﾙ)
34-034	ﾌﾗﾝｼﾞ ﾅｯﾄ	H380-34-034A	6	
34-110	ﾊﾞｳﾝﾄﾞ ﾊﾞﾝﾊﾟｰ	F138-34-110	2	
34-120	ｽﾄｯﾊﾟｰ	FD01-34-120	2	
34-211	ｱｯﾊﾟｰ ｱｰﾑ(R)	F131-34-200	1	
34-211Z	ｱｯﾊﾟｰ ｱｰﾑ(L)	F131-34-250	1	
34-213	UP.ｱｰﾑﾎﾞｰﾙｼﾞｮｲﾝﾄ ﾌﾞｰﾂ	FD01-34-213	2	
34-222	ﾃﾝｼｮﾝ ﾛｯﾄﾞ ﾅｯﾄ	8871-34-222	4	
34-310	ﾛｱｰ ｱｰﾑ(R)	F131-34-300B	1	255HP
				265HP
		F134-34-300B	1	280HP
34-310Z	ﾛｱｰ ｱｰﾑ(L)	F131-34-350B	1	255HP
				265HP
		F134-34-350B	1	280HP
34-313A	ﾎﾞﾙﾄ	H260-34-313B	2	
34-313B	ﾛｱｰ ﾎﾞｰﾙｼﾞｮｲﾝﾄ ﾌﾞｰﾂ	FD01-34-313	2	
34-340	UP ｽﾌﾟﾘﾝｸﾞ ｼｰﾄ	F138-34-340	2	
34-460	ﾛｱｰ ｱｰﾑ ﾗﾊﾞｰ ﾌﾞｯｼｭ	FD01-34-461	2	
34-460A	ﾘﾔｰ ﾗﾊﾞｰ ﾌﾞｯｼﾝｸﾞ	F123-34-460A	2	255HP
				265HP
		FD01-34-460B	2	280HP
34-470	ﾌﾛﾝﾄ ﾗﾊﾞｰ ﾌﾞｯｼﾝｸﾞ	FD01-34-470A	2	
34-470A	ﾛｱｰ ｱｰﾑ ﾗﾊﾞｰ ﾌﾞｯｼﾝｸﾞ	FD01-34-471A	4	
34-490A	ﾗﾊﾞｰ ﾌﾞｯｼﾝｸﾞ	F131-34-480	4	
34-710A	ﾛｱｰ ﾀﾞﾝﾊﾟｰ ﾌﾞｯｼﾝｸﾞ	F123-34-710A	2	255HP
				265HP
				(280HP>17-ｲﾝﾁ ﾎｲｰﾙ)
		FD01-34-710A	2	(280HP>16-ｲﾝﾁ ﾎｲｰﾙ)
34-711	ｷｬｯﾌﾟ	FD01-34-711A	2	
34-910	ﾌﾛﾝﾄ ﾀﾞﾝﾊﾟｰ(R)	F140-34-700A	1	(280HP>16-ｲﾝﾁ ﾎｲｰﾙ>ﾉｰﾏﾙ ﾀﾞﾝﾊﾟｰ ﾂｷ)
		F141-34-700B	1	AN (F141-34-700C)
				(280HP>17-ｲﾝﾁ ﾎｲｰﾙ>2ﾆﾝ ﾉﾘ)
				-10701
				FD3S -602068
		F141-34-700C	1	(280HP>17-ｲﾝﾁ ﾎｲｰﾙ>2ﾆﾝ ﾉﾘ)
				010701 -
				FD3S 602068-
		F146-34-700	1	255HP
				265HP
		F149-34-700	1	(280HP>17-ｲﾝﾁ ﾎｲｰﾙ>4ﾆﾝ ﾉﾘ)
		F158-34-700	1	(280HP>16-ｲﾝﾁ ﾎｲｰﾙ>ｼｮｳｺｳﾁｮｳｾｲｼｷ ﾀﾞﾝﾊﾟｰ ﾂｷ)

34-213	UP.ｱｰﾑﾎﾞｰﾙｼﾞｮｲﾝﾄ ﾌﾞｰﾂ	FD01-34-213	2	
34-222	ﾃﾝｼｮﾝ ﾛｯﾄﾞ ﾅｯﾄ	8871-34-222	4	
34-310	ﾛｱｰ ｱｰﾑ(R)	FD15-34-300	1	
34-310Z	ﾛｱｰ ｱｰﾑ(L)	FD15-34-350	1	
34-313A	ﾎﾞﾙﾄ	H260-34-313	2	
34-420	ｱｼﾞｬｽﾄ ﾎﾞﾙﾄ	FD01-34-420	4	
34-460	ﾛｱｰ ｱｰﾑ ﾗﾊﾞｰ ﾌﾞｯｼｭ	FD01-34-460B	2	ｲﾗｽﾄ NO.1
		FD01-34-461	2	ｲﾗｽﾄ NO.2
		FD01-34-471A	4	ｲﾗｽﾄ NO.3
34-470	ﾌﾛﾝﾄ ﾗﾊﾞｰ ﾌﾞｯｼﾝｸﾞ	FD01-34-470A	2	
34-473A	ｶﾑ ﾌﾟﾚｰﾄ	FD01-34-473	4	
34-490A	ﾗﾊﾞｰ ﾌﾞｯｼﾝｸﾞ	FD01-34-480A	4	
34-701D	ｽﾘｰﾌﾞ	FD01-34-701B	2	
34-711	ｷｬｯﾌﾟ	FD01-34-711A	2	
39-037	ﾅｯﾄ	B001-39-037B	6	
III型				
26-132C	ﾘﾔｰ ﾌﾞﾚｰｷ ｽﾘｰﾌﾞ ﾜｯｼｬｰ	FB01-26-132	2	
28-012A	ﾗﾊﾞｰ ｼｰﾄ	FD01-28-012	2	
28-116	ﾎﾞﾙﾄ	FD01-28-116	4	
28-123	ｽﾍﾟｰｻｰ	FD01-28-123A	2	
28-380	ﾏｳﾝﾃｨﾝｸﾞ ﾗﾊﾞｰ	FD15-28-380A	2	
34-003	ﾌﾛﾝﾄ ﾀﾞﾝﾊﾟｰ ｼｰﾄ	FD01-34-003	2	
34-011	ﾌﾛﾝﾄ ｺｲﾙ ｽﾌﾟﾘﾝｸﾞ	F104-34-011	2	(ﾊｰﾄﾞ ｻｽ>2ﾆﾝ ﾉﾘ)
		FD01-34-011	2	ﾉｰﾏﾙ ｻｽ
				(ﾊｰﾄﾞ ｻｽ>4ﾆﾝ ﾉﾘ)
34-034	ﾌﾗﾝｼﾞ ﾅｯﾄ	H380-34-034A	6	
34-110	ﾊﾞｳﾝﾄﾞ ﾊﾞﾝﾊﾟｰ	FD15-34-110B	2	
34-120	ｽﾄｯﾊﾟｰ	FD01-34-120	2	
34-211	ｱｯﾊﾟｰ ｱｰﾑ(R)	FD15-34-200	1	
34-211Z	ｱｯﾊﾟｰ ｱｰﾑ(L)	FD15-34-250	1	
34-213	UP.ｱｰﾑﾎﾞｰﾙｼﾞｮｲﾝﾄ ﾌﾞｰﾂ	FD01-34-213	2	
34-222	ﾃﾝｼｮﾝ ﾛｯﾄﾞ ﾅｯﾄ	8871-34-222	4	
34-310	ﾛｱｰ ｱｰﾑ(R)	F123-34-300A	1	ﾉｰﾏﾙ ｻｽ
		FD15-34-300	1	ﾊｰﾄﾞ ｻｽ
34-310Z	ﾛｱｰ ｱｰﾑ(L)	F123-34-350A	1	ﾉｰﾏﾙ ｻｽ
		FD15-34-350	1	ﾊｰﾄﾞ ｻｽ
34-313A	ﾎﾞﾙﾄ	H260-34-313	2	A (H260-34-313A)
34-420	ｱｼﾞｬｽﾄ ﾎﾞﾙﾄ	FD01-34-420	4	A (FDY9-34-6AZ)
34-460	ﾛｱｰ ｱｰﾑ ﾗﾊﾞｰ ﾌﾞｯｼｭ	FD01-34-460B	2	ｲﾗｽﾄ NO.1
				17ｲﾝﾁ ﾎｲｰﾙ
		FD01-34-461	2	ｲﾗｽﾄ NO.2
		FD01-34-471A	4	ｲﾗｽﾄ NO.3
34-460A	ﾘﾔｰ ﾗﾊﾞｰ ﾌﾞｯｼﾝｸﾞ	F123-34-460A	2	16ｲﾝﾁ ﾎｲｰﾙ
34-470	ﾌﾛﾝﾄ ﾗﾊﾞｰ ﾌﾞｯｼﾝｸﾞ	FD01-34-470A	2	
34-473A	ｶﾑ ﾌﾟﾚｰﾄ	FD01-34-473	4	
34-490A	ﾗﾊﾞｰ ﾌﾞｯｼﾝｸﾞ	FD01-34-480A	4	A (F131-34-480)
34-701D	ｽﾘｰﾌﾞ	FD01-34-701B	2	
34-710A	ﾛｱｰ ﾀﾞﾝﾊﾟｰ ﾌﾞｯｼﾝｸﾞ	F123-34-710A	2	16ｲﾝﾁ ﾎｲｰﾙ
		FD01-34-710A	2	17ｲﾝﾁ ﾎｲｰﾙ
34-711	ｷｬｯﾌﾟ	FD01-34-711A	2	
34-910	ﾌﾛﾝﾄ ﾀﾞﾝﾊﾟｰ(R)	F111-34-700	1	AN (F111-34-700A)
				17ｲﾝﾁ ﾎｲｰﾙ
				(ﾊｰﾄﾞ ｻｽ>2ﾆﾝ ﾉﾘ)
		F123-34-700A	1	ﾉｰﾏﾙ ｻｽ
				16ｲﾝﾁ ﾎｲｰﾙ
		FD16-34-700A	1	17ｲﾝﾁ ﾎｲｰﾙ
				(ﾊｰﾄﾞ ｻｽ>4ﾆﾝ ﾉﾘ)
34-910Z	ﾌﾛﾝﾄ ﾀﾞﾝﾊﾟｰ(L)	F111-34-900	1	AN (F111-34-900A)
				17ｲﾝﾁ ﾎｲｰﾙ
				(ﾊｰﾄﾞ ｻｽ>2ﾆﾝ ﾉﾘ)
		F123-34-900A	1	ﾉｰﾏﾙ ｻｽ
				16ｲﾝﾁ ﾎｲｰﾙ
		FD16-34-900A	1	17ｲﾝﾁ ﾎｲｰﾙ
				(ﾊｰﾄﾞ ｻｽ>4ﾆﾝ ﾉﾘ)
39-037	ﾅｯﾄ	B001-39-037B	6	
IV型				
28-012A	ﾗﾊﾞｰ ｼｰﾄ	FD01-28-012	2	
28-116	ﾎﾞﾙﾄ	FD01-28-116	4	
28-123	ｽﾍﾟｰｻｰ	FD01-28-123A	2	
28-380	ﾏｳﾝﾃｨﾝｸﾞ ﾗﾊﾞｰ	FD15-28-380A	2	
28-473	ｻﾌﾞ ﾌﾚｰﾑ ｶﾑ ﾌﾟﾚｰﾄ	FD01-34-473	4	-960401
				FD3S -402108
		FD16-28-473	4	960401 -
				FD3S 402108-
28-664	ｱｼﾞｬｽﾄ ﾎﾞﾙﾄ	FD01-34-420	4	A (FDY9-34-6AZ)
				-960401
				FD3S -402108
		FD16-34-66ZB	4	AN (FD16-34-66ZC)
				960401 -
				FD3S 402108-
33-020	ｽﾃｱﾘﾝｸﾞ ﾅｯｸﾙ(R)	FD15-33-021	1	
33-020Z	ｽﾃｱﾘﾝｸﾞ ﾅｯｸﾙ(L)	FD15-33-031	1	
34-003	ﾌﾛﾝﾄ ﾀﾞﾝﾊﾟｰ ｼｰﾄ	FD01-34-003	2	
34-011	ﾌﾛﾝﾄ ｺｲﾙ ｽﾌﾟﾘﾝｸﾞ	F133-34-011	2	ﾋﾞﾙｼｭﾀｲﾝ ﾀﾞﾝﾊﾟｰ ﾂｷ
		FD01-34-011	2	ﾉｰﾏﾙ ﾀﾞﾝﾊﾟｰ ﾂｷ
34-034	ﾌﾗﾝｼﾞ ﾅｯﾄ	H380-34-034A	6	
34-110	ﾊﾞｳﾝﾄﾞ ﾊﾞﾝﾊﾟｰ	FD15-34-110B	2	
34-120	ｽﾄｯﾊﾟｰ	FD01-34-120	2	
34-211	ｱｯﾊﾟｰ ｱｰﾑ(R)	F131-34-200	1	
34-211Z	ｱｯﾊﾟｰ ｱｰﾑ(L)	F131-34-250	1	
34-213	UP.ｱｰﾑﾎﾞｰﾙｼﾞｮｲﾝﾄ ﾌﾞｰﾂ	FD01-34-213	2	
34-222	ﾃﾝｼｮﾝ ﾛｯﾄﾞ ﾅｯﾄ	8871-34-222	4	
34-310	ﾛｱｰ ｱｰﾑ(R)	F131-34-300A	1	AN (F131-34-300B)
				16-ｲﾝﾁ ﾎｲｰﾙ
				-970604
				FD3S -406765
		F131-34-300B	1	16-ｲﾝﾁ ﾎｲｰﾙ
				970604 -
				FD3S 406765-
		F134-34-300A	1	AN (F134-34-300B)
				17-ｲﾝﾁ ﾎｲｰﾙ
				-970604
				FD3S -406765
		F134-34-300B	1	17-ｲﾝﾁ ﾎｲｰﾙ
				970604 -
				FD3S 406765-
34-310Z	ﾛｱｰ ｱｰﾑ(L)	F131-34-350A	1	AN (F131-34-350B)
				16-ｲﾝﾁ ﾎｲｰﾙ
				-970604
				FD3S -406765
		F131-34-350B	1	16-ｲﾝﾁ ﾎｲｰﾙ
				970604 -
				FD3S 406765-
		F134-34-350A	1	AN (F134-34-350B)
				17-ｲﾝﾁ ﾎｲｰﾙ
				-970604
				FD3S -406765
		F134-34-350B	1	17-ｲﾝﾁ ﾎｲｰﾙ
				970604 -
				FD3S 406765-
34-313A	ﾎﾞﾙﾄ	H260-34-313	2	A (H260-34-313A)
34-313B	ﾛｱｰ ﾎﾞｰﾙｼﾞｮｲﾝﾄ ﾌﾞｰﾂ	FD01-34-313	2	
34-460	ﾛｱｰ ｱｰﾑ ﾗﾊﾞｰ ﾌﾞｯｼｭ	F123-34-460A	2	ｲﾗｽﾄ NO.1
				16-ｲﾝﾁ ﾎｲｰﾙ
		FD01-34-460B	2	ｲﾗｽﾄ NO.1
				17-ｲﾝﾁ ﾎｲｰﾙ
		FD01-34-461	2	ｲﾗｽﾄ NO.2
		FD01-34-471A	4	ｲﾗｽﾄ NO.3
34-470	ﾌﾛﾝﾄ ﾗﾊﾞｰ ﾌﾞｯｼﾝｸﾞ	FD01-34-470A	2	
34-490A	ﾗﾊﾞｰ ﾌﾞｯｼﾝｸﾞ	F131-34-480	4	
34-710A	ﾛｱｰ ﾀﾞﾝﾊﾟｰ ﾌﾞｯｼﾝｸﾞ	F123-34-710A	2	(ﾉｰﾏﾙ ﾀﾞﾝﾊﾟｰ ﾂｷ>16-ｲﾝﾁ ﾎｲｰﾙ)
		FD01-34-710A	2	(ﾉｰﾏﾙ ﾀﾞﾝﾊﾟｰ ﾂｷ>17-ｲﾝﾁ ﾎｲｰﾙ)
34-711	ｷｬｯﾌﾟ	FD01-34-711A	2	
34-910	ﾌﾛﾝﾄ ﾀﾞﾝﾊﾟｰ(R)	F111-34-700	1	AN (F111-34-700A)
				ﾋﾞﾙｼｭﾀｲﾝ ﾀﾞﾝﾊﾟｰ ﾂｷ
				-980601
				FD3S -421730
		F111-34-700A	1	ﾋﾞﾙｼｭﾀｲﾝ ﾀﾞﾝﾊﾟｰ ﾂｷ
				980601 -
				FD3S 421730-
		F123-34-700A	1	(ﾉｰﾏﾙ ﾀﾞﾝﾊﾟｰ ﾂｷ>16-ｲﾝﾁ ﾎｲｰﾙ)
		FD16-34-700A	1	(ﾉｰﾏﾙ ﾀﾞﾝﾊﾟｰ ﾂｷ>17-ｲﾝﾁ ﾎｲｰﾙ)
34-910Z	ﾌﾛﾝﾄ ﾀﾞﾝﾊﾟｰ(L)	F111-34-900	1	AN (F111-34-900A)
				ﾋﾞﾙｼｭﾀｲﾝ ﾀﾞﾝﾊﾟｰ ﾂｷ
				-980601
				FD3S -421730
		F111-34-900A	1	ﾋﾞﾙｼｭﾀｲﾝ ﾀﾞﾝﾊﾟｰ ﾂｷ
				980601 -
				FD3S 421730-
		F123-34-900A	1	(ﾉｰﾏﾙ ﾀﾞﾝﾊﾟｰ ﾂｷ>16-ｲﾝﾁ ﾎｲｰﾙ)
		FD16-34-900A	1	(ﾉｰﾏﾙ ﾀﾞﾝﾊﾟｰ ﾂｷ>17-ｲﾝﾁ ﾎｲｰﾙ)
39-037	ﾅｯﾄ	B001-39-037B	6	

33-697	F.ﾌﾞﾚｰｷ ﾌﾞﾘｯｼﾞ ﾎﾞﾙﾄ	F124-33-697	8	17-ｲﾝﾁ ﾎｲｰﾙ
		FD01-33-697	8	16-ｲﾝﾁ ﾎｲｰﾙ
33-98Z	FR.ﾊﾟｯﾄﾞﾚｽ ｷｬﾘﾊﾟｰ(R)	F1Z4-33-98Z	1	(17-ｲﾝﾁ ﾎｲｰﾙ>ｽﾋﾟﾘｯﾄ R ｦ ﾉｿﾞｸ)
		F1Z5-33-98Z	1	A (F175-33-61XA)
				(16-ｲﾝﾁ ﾎｲｰﾙ>ｽﾋﾟﾘｯﾄ R)
		F1Z6-33-98Z	1	A (F176-33-61XA)
				(17-ｲﾝﾁ ﾎｲｰﾙ>ｽﾋﾟﾘｯﾄ R)
		FD13-33-98ZA	1	(16-ｲﾝﾁ ﾎｲｰﾙ>ｽﾋﾟﾘｯﾄ R ｦ ﾉｿﾞｸ)
33-99Z	FR ﾊﾟｯﾄﾞﾚｽ ｷｬﾘﾊﾟｰ(L)	F1Z4-33-99Z	1	(17-ｲﾝﾁ ﾎｲｰﾙ>ｽﾋﾟﾘｯﾄ R ｦ ﾉｿﾞｸ)
		F1Z5-33-99Z	1	A (F175-33-71XA)
				(16-ｲﾝﾁ ﾎｲｰﾙ>ｽﾋﾟﾘｯﾄ R)
		F1Z6-33-99Z	1	A (F176-33-71XA)
				(17-ｲﾝﾁ ﾎｲｰﾙ>ｽﾋﾟﾘｯﾄ R)
		FD13-33-99ZA	1	(16-ｲﾝﾁ ﾎｲｰﾙ>ｽﾋﾟﾘｯﾄ R ｦ ﾉｿﾞｸ)
49-240C	ﾌﾛﾝﾄ ｷｬﾘﾊﾟｰ ｼｰﾙ ｷｯﾄ	FB05-49-240	1	16-ｲﾝﾁ ﾎｲｰﾙ
49-280B	ﾌﾛﾝﾄ ﾊﾟｯﾄﾞ ｻﾌﾞ ｾｯﾄ	F1Z4-33-28Z	1	17-ｲﾝﾁ ﾎｲｰﾙ
		1U0F-33-28Z	1	ジェネリック部品(F1Z4-33-28Z)
				ﾊﾟｯﾄﾞﾉﾐ (ｼﾑﾅﾄﾞ ﾌｿﾞｸｾｽﾞ)
		FDZ3-33-28ZA	1	16-ｲﾝﾁ ﾎｲｰﾙ
		1U0F-33-28Z	1	ジェネリック部品(FDZ3-33-28ZA)
				ﾊﾟｯﾄﾞﾉﾐ (ｼﾑﾅﾄﾞ ﾌｿﾞｸｾｽﾞ)
49-290B	ﾌﾛﾝﾄ ﾊﾟｯﾄﾞ ｱﾀｯﾁﾒﾝﾄ	F1Z4-33-29Z	1	17-ｲﾝﾁ ﾎｲｰﾙ
		FDZ3-33-29Z	1	16-ｲﾝﾁ ﾎｲｰﾙ

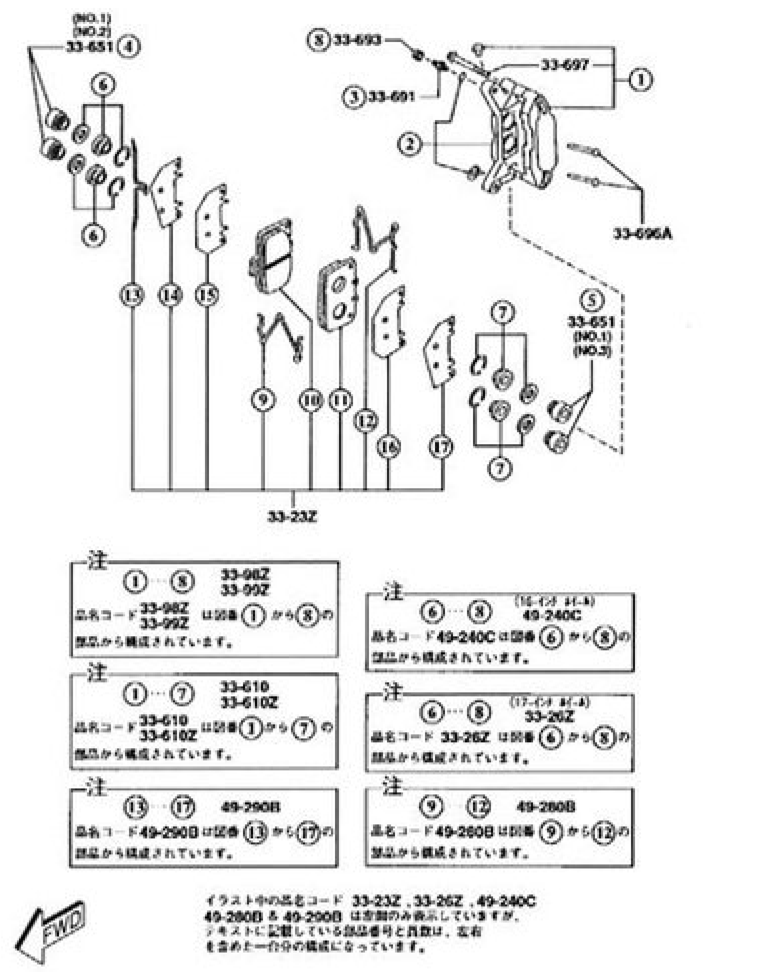

●VI型

フロントサスペンションメカニズム 3400

品名コード	品名	部品番号	員数	適用記述
I型				
26-132C	ﾘﾔｰ ﾌﾞﾚｰｷ ｽﾘｰﾌﾞ ﾜｯｼｬｰ	FB01-26-132	2	
28-012A	ﾗﾊﾞｰ ｼｰﾄ	FD01-28-012	2	
28-116	ﾎﾞﾙﾄ	FD01-28-116	4	
28-123	ｽﾍﾟｰｻｰ	FD01-28-123A	2	
28-380	ﾏｳﾝﾃｨﾝｸﾞ ﾗﾊﾞｰ	FD01-28-380	2	
34-003	ﾌﾛﾝﾄ ﾀﾞﾝﾊﾟｰ ｼｰﾄ	FD01-34-003	2	
34-034	ﾌﾗﾝｼﾞ ﾅｯﾄ	FD01-34-034	4	-920101
				FD3S -100927
		FD01-34-034A	4	920101 - 920116
				FD3S 100927-101633
		H380-34-034	6	
34-110	ﾊﾞｳﾝﾄﾞ ﾊﾞﾝﾊﾟｰ	F104-34-110	2	2ﾆﾝ ﾉﾘ
		FD01-34-110A	2	4ﾆﾝ ﾉﾘ
				-920101
				FD3S -100927
		FD01-34-110B	2	4ﾆﾝ ﾉﾘ
				920101 - 920201
				FD3S 100927-102703
		FD01-34-110C	2	4ﾆﾝ ﾉﾘ
				920201 -
				FD3S 102703-
34-120	ｽﾄｯﾊﾟｰ	FD01-34-120	2	
34-211	ｱｯﾊﾟｰ ｱｰﾑ(R)	FD01-34-200A	1	-911209
				FD3S -100230
		FD01-34-200B	1	911209 -
				FD3S 100230-
34-211Z	ｱｯﾊﾟｰ ｱｰﾑ(L)	FD01-34-250A	1	-911209
				FD3S -100230
		FD01-34-250B	1	911209 -
				FD3S 100230-
34-213	UP.ｱｰﾑﾎﾞｰﾙｼﾞｮｲﾝﾄ ﾌﾞｰﾂ	FD01-34-213	2	
34-222	ﾃﾝｼｮﾝ ﾛｯﾄﾞ ﾅｯﾄ	8871-34-222	4	920116 -
				FD3S 101633-
34-310	ﾛｱｰ ｱｰﾑ(R)	FD01-34-300D	1	-920101
				FD3S -100927
		FD01-34-300E	1	920101 -
				FD3S 100927-
34-310Z	ﾛｱｰ ｱｰﾑ(L)	FD01-34-350D	1	-920101
				FD3S -100927
		FD01-34-350E	1	920101 -
				FD3S 100927-
34-313A	ﾎﾞﾙﾄ	H260-34-313	2	
34-313B	ﾛｱｰ ﾎﾞｰﾙｼﾞｮｲﾝﾄ ﾌﾞｰﾂ	FD01-34-313	2	
34-420	ｱｼﾞｬｽﾄ ﾎﾞﾙﾄ	FD01-34-420	4	
34-460	ﾛｱｰ ｱｰﾑ ﾗﾊﾞｰ ﾌﾞｯｼｭ	FD01-34-460B	2	
		FD01-34-461	2	
		FD01-34-471A	4	
34-470	ﾌﾛﾝﾄ ﾗﾊﾞｰ ﾌﾞｯｼﾝｸﾞ	FD01-34-470A	2	
34-473A	ｶﾑ ﾌﾟﾚｰﾄ	FD01-34-473	4	
34-490A	ﾗﾊﾞｰ ﾌﾞｯｼﾝｸﾞ	FD01-34-480A	4	
34-701D	ｽﾘｰﾌﾞ	FD01-34-701A	2	-920101
				FD3S -100927
		FD01-34-701B	2	920101 -
				FD3S 100927-
34-711	ｷｬｯﾌﾟ	FD01-34-711A	2	
39-037	ﾅｯﾄ	B001-39-037B	6	
II型				
26-132C	ﾘﾔｰ ﾌﾞﾚｰｷ ｽﾘｰﾌﾞ ﾜｯｼｬｰ	FB01-26-132	2	
28-012A	ﾗﾊﾞｰ ｼｰﾄ	FD01-28-012	2	
28-116	ﾎﾞﾙﾄ	FD01-28-116	4	
28-123	ｽﾍﾟｰｻｰ	FD01-28-123A	2	
28-380	ﾏｳﾝﾃｨﾝｸﾞ ﾗﾊﾞｰ	FD01-28-380	2	(2ﾆﾝ ﾉﾘ>ﾊｰﾄﾞ ｻｽ)
		FD15-28-380A	2	4ﾆﾝ ﾉﾘ
				(2ﾆﾝ ﾉﾘ>ﾉｰﾏﾙ ｻｽ)
34-003	ﾌﾛﾝﾄ ﾀﾞﾝﾊﾟｰ ｼｰﾄ	FD01-34-003	2	
34-034	ﾌﾗﾝｼﾞ ﾅｯﾄ	H380-34-034	6	-940501
				FD3S -204982
		H380-34-034A	6	940501 -
				FD3S 204982-
34-110	ﾊﾞｳﾝﾄﾞ ﾊﾞﾝﾊﾟｰ	FD15-34-110A	2	-931015
				FD3S -202328
		FD15-34-110B	2	931015 -
				FD3S 202328-
34-120	ｽﾄｯﾊﾟｰ	FD01-34-120	2	
34-211	ｱｯﾊﾟｰ ｱｰﾑ(R)	FD15-34-200	1	
34-211Z	ｱｯﾊﾟｰ ｱｰﾑ(L)	FD15-34-250	1	

タイヤ&ジャッキ 3700

品名コード	品名	部品番号	員数	適用記述
I型				
26-161A	ﾊﾌﾞ ﾅｯﾄ	B001-37-160	20	ﾌﾞﾗｯｸ
				2ﾆﾝ ﾉﾘ
		B002-37-160	20	ﾒｯｷ
				4ﾆﾝ ﾉﾘ
37-190	ｾﾝﾀｰ ｷｬｯﾌﾟ	F100-37-191	4	4ﾆﾝ ﾉﾘ
				-920219
				FD3S -103932
		F100-37-191A	4	4ﾆﾝ ﾉﾘ
				920219 -
				FD3S 103932-
		F104-37-191B	4	2ﾆﾝ ﾉﾘ
37-600A	ﾀｲﾔ	90620-27636		T135/70D16 ｽﾍﾟｱ ﾀｲﾔ
		90620-85726		225/50R16 ﾋﾞﾚﾘｰ
				2ﾆﾝ ﾉﾘ
		90621-35726		225/50R16 ﾖｺﾊﾏ ｺﾞﾑ
				ﾗｲﾄ ﾖｳ
				(4ﾆﾝ ﾉﾘ>ﾊｰﾄﾞ ｻｽ)
		90621-55726		225/50VR16
				(4ﾆﾝ ﾉﾘ>ﾉｰﾏﾙ ｻｽ>MT)
		90621-75726		225/50ZR16
				ﾚﾌﾄ ﾖｳ
				(4ﾆﾝ ﾉﾘ>ﾊｰﾄﾞ ｻｽ)
		90621-95726		225/50R16 92V
				(4ﾆﾝ ﾉﾘ>ﾉｰﾏﾙ ｻｽ>AT)
37-600C	ｴｱｰ ﾊﾞﾙﾌﾞ	99636-04130	5	TR413 ﾌﾞﾘﾃﾞｽﾄﾝ
37-600K	ｱﾙﾐ ﾃﾞｨｽｸ ﾎｲｰﾙ ｳｪｲﾄ	99655-90005	4	5G 1-ﾋﾟｰｽ ﾎｲｰﾙ ﾖｳ
		99655-90010	4	10G 1-ﾋﾟｰｽ ﾎｲｰﾙ ﾖｳ
		99655-90015	4	15G 1-ﾋﾟｰｽ ﾎｲｰﾙ ﾖｳ
		99655-90020	4	20G 1-ﾋﾟｰｽ ﾎｲｰﾙ ﾖｳ
		99655-90025	4	25G 1-ﾋﾟｰｽ ﾎｲｰﾙ ﾖｳ
		99655-90030	4	30G 1-ﾋﾟｰｽ ﾎｲｰﾙ ﾖｳ
		99655-90035	4	35G 1-ﾋﾟｰｽ ﾎｲｰﾙ ﾖｳ
		99655-90040	4	40G 1-ﾋﾟｰｽ ﾎｲｰﾙ ﾖｳ
		99655-90045	4	45G 1-ﾋﾟｰｽ ﾎｲｰﾙ ﾖｳ
		99655-90050	4	50G 1-ﾋﾟｰｽ ﾎｲｰﾙ ﾖｳ
		99655-90055	4	55G 1-ﾋﾟｰｽ ﾎｲｰﾙ ﾖｳ
		99655-90060	4	60G 1-ﾋﾟｰｽ ﾎｲｰﾙ ﾖｳ
37-600Z	ﾃﾞｨｽｸｰｱﾙﾐ ﾎｲｰﾙ	99650-28060	4	8JJX16 P=114/O=50
				4ﾆﾝ ﾉﾘ
		99650-38060	4	2ﾆﾝ ﾉﾘ
		99651-94060	1	4TX16 P=114/O=40
56-210B	ｽﾍﾟｱﾀｲﾔ ｸﾗﾝﾌﾟ	FB01-56-971	1	
68-800A	ｼﾞｬｯｷ	FD01-37-790A	1	
68-810A	ｼﾞｬｯｷ ﾊﾝﾄﾞﾙ	FD01-37-810	1	
68-810J	ｼﾞｬｯｷ ﾊﾝﾄﾞﾙ ﾎﾙﾀﾞｰ	FD01-56-171A	1	
68-991	ﾜｲﾔｰ	FD01-56-172	1	
II型				
26-161A	ﾊﾌﾞ ﾅｯﾄ	B001-37-160	20	ﾌﾞﾗｯｸ
				2ﾆﾝ ﾉﾘ
				-931018
				FD3S -202348
		B002-37-160	20	ﾒｯｷ
		B002-37-160	20	ﾒｯｷ
				931018 -
				FD3S 202348-
37-190	ｾﾝﾀｰ ｷｬｯﾌﾟ	F100-37-191A	4	ｲﾗｽﾄ NO.1
				(4ﾆﾝ ﾉﾘ>ﾊｰﾄﾞ ｻｽ)
				ﾉｰﾏﾙ ｻｽ
		F104-37-191B	4	ｲﾗｽﾄ NO.2
				2ﾆﾝ ﾉﾘ
				-931018
				FD3S -202348
		F111-37-19X	1	ｲﾗｽﾄ NO.3
				931018 -
				FD3S 202348-
37-600A	ﾀｲﾔ	90620-14757		255/40 ZR17
				255/40ZR17 ﾘﾔｰ
				(4ﾆﾝ ﾉﾘ>ﾊｰﾄﾞ ｻｽ)
				ﾉｰﾏﾙ ｻｽ
				931018 -
				FD3S 202348-
		90620-24757		255/40 ZR17
				255/40ZR17 ﾘﾔｰ ﾗｲﾄ
				931018 -
				FD3S 202348-
		90620-27636		T135/70D16 ｽﾍﾟｱ ﾀｲﾔ
		90620-34737		235/45 ZR17
				235/45ZR17 ﾌﾛﾝﾄ
				(4ﾆﾝ ﾉﾘ>ﾊｰﾄﾞ ｻｽ)
				ﾉｰﾏﾙ ｻｽ
				931018 -
				FD3S 202348-
		90620-34757		255/40 ZR17
				255/40ZR17 ﾘﾔｰ ﾚﾌﾄ
				(2ﾆﾝ ﾉﾘ>ﾊｰﾄﾞ ｻｽ)
				931018 -
				FD3S 202348-
		90620-44737		235/45 ZR17
				235/45ZR17 ﾌﾛﾝﾄ ﾗｲﾄ
				(2ﾆﾝ ﾉﾘ>ﾊｰﾄﾞ ｻｽ)
				931018 -
				FD3S 202348-
		90620-54737		235/45 ZR17
				235/45ZR17 ﾌﾛﾝﾄ ﾚﾌﾄ
				(2ﾆﾝ ﾉﾘ>ﾊｰﾄﾞ ｻｽ)
				931018 -
				FD3S 202348-
		90620-85726		225/50R16 ﾋﾞﾚﾘｰ
				(2ﾆﾝ ﾉﾘ>ﾊｰﾄﾞ ｻｽ)
				-931018
				FD3S -202348
		90622-85726		225/50R16 92V BS
				(MT>ﾉｰﾏﾙ ｻｽ)
		90622-95726		225/50R16 92V
				AT
		90623-05726		225/50 ZR16
				225/50ZR16 ﾌﾛﾝﾄ
				(MT>4ﾆﾝ ﾉﾘ)
		90623-15726		225/50 ZR16
				225/50ZR16 ﾘﾔｰ
				(MT>4ﾆﾝ ﾉﾘ)
37-600C	ｴｱｰ ﾊﾞﾙﾌﾞ	99636-04130	4	TR413 ﾌﾞﾘﾃﾞｽﾄﾝ
				(4ﾆﾝ ﾉﾘ>ﾊｰﾄﾞ ｻｽ)
				ﾉｰﾏﾙ ｻｽ
		99636-04140	1	TR414 ﾌﾞﾗｯｸ
				ﾉｰﾏﾙ ｻｽ
37-600J	ﾃﾝﾎﾞﾗﾘｰ ﾃﾞｨｽｸ ﾎｲｰﾙ	99652-34060	1	4TX16 P=114.3/O=45
37-600K	ｱﾙﾐ ﾃﾞｨｽｸ ﾎｲｰﾙ ｳｪｲﾄ	99655-90005	4	5G 1-ﾋﾟｰｽ ﾎｲｰﾙ ﾖｳ
		99655-90010	4	10G 1-ﾋﾟｰｽ ﾎｲｰﾙ ﾖｳ
		99655-90015	4	15G 1-ﾋﾟｰｽ ﾎｲｰﾙ ﾖｳ
		99655-90020	4	20G 1-ﾋﾟｰｽ ﾎｲｰﾙ ﾖｳ
		99655-90025	4	25G 1-ﾋﾟｰｽ ﾎｲｰﾙ ﾖｳ
		99655-90030	4	30G 1-ﾋﾟｰｽ ﾎｲｰﾙ ﾖｳ
		99655-90035	4	35G 1-ﾋﾟｰｽ ﾎｲｰﾙ ﾖｳ
		99655-90040	4	40G 1-ﾋﾟｰｽ ﾎｲｰﾙ ﾖｳ
		99655-90045	4	45G 1-ﾋﾟｰｽ ﾎｲｰﾙ ﾖｳ
		99655-90050	4	50G 1-ﾋﾟｰｽ ﾎｲｰﾙ ﾖｳ
		99655-90055	4	55G 1-ﾋﾟｰｽ ﾎｲｰﾙ ﾖｳ
		99655-90060	4	60G 1-ﾋﾟｰｽ ﾎｲｰﾙ ﾖｳ
37-600Z	ﾃﾞｨｽｸｰｱﾙﾐ ﾎｲｰﾙ	99650-28060	4	8JJX16 P=114/O=50
				ｲﾗｽﾄ NO.1
				4ﾆﾝ ﾉﾘ
				(2ﾆﾝ ﾉﾘ>ﾉｰﾏﾙ ｻｽ)
		99650-28070	2	8JJX17 P=114/O=50
				4ﾆﾝ ﾉﾘ
				(2ﾆﾝ ﾉﾘ>ﾉｰﾏﾙ ｻｽ)
				8JJX17 ｱﾙﾐ,BBS ｼﾙﾊﾞｰ-ﾌﾛﾝﾄ
				ｲﾗｽﾄ NO.2
				931018 -
				FD3S 202348-
		99650-28570	2	8.5JJX17 P=114/O=50
				4ﾆﾝ ﾉﾘ
				(2ﾆﾝ ﾉﾘ>ﾉｰﾏﾙ ｻｽ)
				8.5JJX17 ｱﾙﾐ,BBS ｼﾙﾊﾞｰ-ﾘﾔｰ
				ｲﾗｽﾄ NO.2
				931018 -
				FD3S 202348-
		99650-38060	4	8JJX16 P=114/O=50

		FD01-34-180C	1	ﾚﾌﾄ ﾖｳ
				920203 -
				FD3S 102741-
34-17X	ﾌﾛﾝﾄ ｽﾀﾋﾞﾗｲｻﾞｰ ﾘﾝｸ(R)	FD01-34-17X	1	
34-17Y	ﾌﾛﾝﾄ ｽﾀﾋﾞﾗｲｻﾞｰ ﾘﾝｸ(L)	FD01-34-19X	1	
34-222	ﾃﾝｼｮﾝ ﾛｯﾄﾞ ﾅｯﾄ	8871-34-222	2	
34-610	ﾏｳﾝﾃｨﾝｸﾞ ﾗﾊﾞｰ	FD01-34-610A	2	
34-800	ｸﾛｽ ﾒﾝﾊﾞｰ	F100-34-800E	1	-911118
				FD3S -100070
		F100-34-800F	1	911118 - 911209
				FD3S 100070-100230
		F100-34-800G	1	911209 -
				FD3S 100230-
39-037	ﾅｯﾄ	B001-39-037B	4	
II型				
28-114A	ﾎﾞﾙﾄ	FD01-28-114	2	
34-151	ﾌﾛﾝﾄ ｽﾀﾋﾞﾗｲｻﾞｰ	FD01-34-151A	1	
34-155	ｽﾀﾋﾞﾗｲｻﾞｰ ﾌﾟﾚｰﾄ	FD01-34-155	2	
34-156A	ﾌﾛﾝﾄ ｽﾀﾋﾞﾗｲｻﾞｰ ﾗﾊﾞｰ	FD01-34-156	2	
34-160A	ｽﾀﾋﾞﾗｲｻﾞｰ ﾌﾞﾗｹｯﾄ	FD01-34-160D	1	
34-160B	ｽﾀﾋﾞﾗｲｻﾞｰ ﾌﾞﾗｹｯﾄ	FD01-34-180C	1	
34-17X	ﾌﾛﾝﾄ ｽﾀﾋﾞﾗｲｻﾞｰ ﾘﾝｸ(R)	FD01-34-17X	1	
34-17Y	ﾌﾛﾝﾄ ｽﾀﾋﾞﾗｲｻﾞｰ ﾘﾝｸ(L)	FD01-34-19X	1	
34-222	ﾃﾝｼｮﾝ ﾛｯﾄﾞ ﾅｯﾄ	8871-34-222	2	
34-610	ﾏｳﾝﾃｨﾝｸﾞ ﾗﾊﾞｰ	FD01-34-610A	2	
34-800	ｸﾛｽ ﾒﾝﾊﾞｰ	F100-34-800E	1	-911118
				FD3S -100070
		F100-34-800F	1	911118 - 911209
				FD3S 100070-100230
		F100-34-800G	1	911209 -
				FD3S 100230-
39-037	ﾅｯﾄ	B001-39-037B	4	
III型				
28-114A	ﾎﾞﾙﾄ	FD01-28-114	2	
34-151	ﾌﾛﾝﾄ ｽﾀﾋﾞﾗｲｻﾞｰ	FD01-34-151A	1	
34-155	ｽﾀﾋﾞﾗｲｻﾞｰ ﾌﾟﾚｰﾄ	FD01-34-155	2	
34-156A	ﾌﾛﾝﾄ ｽﾀﾋﾞﾗｲｻﾞｰ ﾗﾊﾞｰ	FD01-34-156	2	
34-160A	ｽﾀﾋﾞﾗｲｻﾞｰ ﾌﾞﾗｹｯﾄ	FD01-34-160D	1	A (FD01-34-160E)
				ﾗｲﾄ ﾖｳ
34-160B	ｽﾀﾋﾞﾗｲｻﾞｰ ﾌﾞﾗｹｯﾄ	FD01-34-180C	1	A (FD01-34-180D)
				ﾚﾌﾄ ﾖｳ
34-17X	ﾌﾛﾝﾄ ｽﾀﾋﾞﾗｲｻﾞｰ ﾘﾝｸ(R)	FD01-34-17X	1	
34-17Y	ﾌﾛﾝﾄ ｽﾀﾋﾞﾗｲｻﾞｰ ﾘﾝｸ(L)	FD01-34-19X	1	
34-222	ﾃﾝｼｮﾝ ﾛｯﾄﾞ ﾅｯﾄ	8871-34-222	2	
34-318	ﾅｯｸﾙ ﾌﾗﾝｼﾞ ﾎﾞﾙﾄ	H380-34-318A	2	A (H380-34-318B)
				950801 -
				FD3S 305395-
34-610	ﾏｳﾝﾃｨﾝｸﾞ ﾗﾊﾞｰ	FD01-34-610A	2	
34-800	ｸﾛｽ ﾒﾝﾊﾞｰ	F100-34-800H	1	
39-037	ﾅｯﾄ	B001-39-037B	4	
IV型				
28-114A	ﾎﾞﾙﾄ	FD01-28-114	2	
34-151	ﾌﾛﾝﾄ ｽﾀﾋﾞﾗｲｻﾞｰ	FD01-34-151A	1	
34-155	ｽﾀﾋﾞﾗｲｻﾞｰ ﾌﾟﾚｰﾄ	FD01-34-155	2	
34-156A	ﾌﾛﾝﾄ ｽﾀﾋﾞﾗｲｻﾞｰ ﾗﾊﾞｰ	FD01-34-156	2	
34-161	ｽﾀﾋﾞﾗｲｻﾞｰ ﾌﾞﾗｹｯﾄ(R)	FD01-34-160D	1	A (FD01-34-160E)
34-161Z	ｽﾀﾋﾞﾗｲｻﾞｰ ﾌﾞﾗｹｯﾄ(L)	FD01-34-180C	1	A (FD01-34-180D)
34-17X	ﾌﾛﾝﾄ ｽﾀﾋﾞﾗｲｻﾞｰ ﾘﾝｸ(R)	FD01-34-17X	1	
34-17Y	ﾌﾛﾝﾄ ｽﾀﾋﾞﾗｲｻﾞｰ ﾘﾝｸ(L)	FD01-34-19X	1	
34-222	ﾃﾝｼｮﾝ ﾛｯﾄﾞ ﾅｯﾄ	8871-34-222	2	
34-318	ﾅｯｸﾙ ﾌﾗﾝｼﾞ ﾎﾞﾙﾄ	H380-34-318A	2	A (H380-34-318B)
				-970317
				FD3S -405840
		H380-34-318B	2	970317 -
				FD3S 405840-
34-610	ﾏｳﾝﾃｨﾝｸﾞ ﾗﾊﾞｰ	FD01-34-610A	2	
34-800	ｸﾛｽ ﾒﾝﾊﾞｰ	F100-34-800H	1	
39-037	ﾅｯﾄ	B001-39-037B	4	
V型				
28-114A	ﾎﾞﾙﾄ	FD01-28-114	2	
34-151	ﾌﾛﾝﾄ ｽﾀﾋﾞﾗｲｻﾞｰ	F140-34-151	1	-990712
				FD3S -502990
		FD01-34-151A	1	990712 -
				FD3S 502990-
34-155	ｽﾀﾋﾞﾗｲｻﾞｰ ﾌﾟﾚｰﾄ	FD01-34-155	2	
34-156A	ﾌﾛﾝﾄ ｽﾀﾋﾞﾗｲｻﾞｰ ﾗﾊﾞｰ	FD01-34-156	2	
34-161	ｽﾀﾋﾞﾗｲｻﾞｰ ﾌﾞﾗｹｯﾄ(R)	FD01-34-160E	1	AN (FD01-34-160F)
				-990109
				FD3S -500057
		FD01-34-160F	1	990109 -
				FD3S 500057-
34-161Z	ｽﾀﾋﾞﾗｲｻﾞｰ ﾌﾞﾗｹｯﾄ(L)	FD01-34-180D	1	AN (FD01-34-180E)
				-990109
				FD3S -500057
		FD01-34-180E	1	990109 -
				FD3S 500057-
34-17X	ﾌﾛﾝﾄ ｽﾀﾋﾞﾗｲｻﾞｰ ﾘﾝｸ(R)	FD01-34-17X	1	
34-17Y	ﾌﾛﾝﾄ ｽﾀﾋﾞﾗｲｻﾞｰ ﾘﾝｸ(L)	FD01-34-19X	1	
34-222	ﾃﾝｼｮﾝ ﾛｯﾄﾞ ﾅｯﾄ	8871-34-222	2	
34-318	ﾅｯｸﾙ ﾌﾗﾝｼﾞ ﾎﾞﾙﾄ	H380-34-318B	2	
34-610	ﾏｳﾝﾃｨﾝｸﾞ ﾗﾊﾞｰ	FD01-34-610A	2	
34-800	ｸﾛｽ ﾒﾝﾊﾞｰ	F100-34-800H	1	
39-037	ﾅｯﾄ	B001-39-037B	4	
VI型				
28-114A	ﾎﾞﾙﾄ	FD01-28-114	2	
34-151	ﾌﾛﾝﾄ ｽﾀﾋﾞﾗｲｻﾞｰ	FD01-34-151A	1	
34-155	ｽﾀﾋﾞﾗｲｻﾞｰ ﾌﾟﾚｰﾄ	FD01-34-155	2	
34-156A	ﾌﾛﾝﾄ ｽﾀﾋﾞﾗｲｻﾞｰ ﾗﾊﾞｰ	FD01-34-156	2	
34-160A	ｽﾀﾋﾞﾗｲｻﾞｰ ﾌﾞﾗｹｯﾄ	FD01-34-160F	1	
34-160B	ｽﾀﾋﾞﾗｲｻﾞｰ ﾌﾞﾗｹｯﾄ	FD01-34-180E	1	
34-17X	ﾌﾛﾝﾄ ｽﾀﾋﾞﾗｲｻﾞｰ ﾘﾝｸ(R)	FD01-34-17X	1	
34-17Y	ﾌﾛﾝﾄ ｽﾀﾋﾞﾗｲｻﾞｰ ﾘﾝｸ(L)	FD01-34-19X	1	
34-222	ﾃﾝｼｮﾝ ﾛｯﾄﾞ ﾅｯﾄ	8871-34-222	2	
34-318	ﾅｯｸﾙ ﾌﾗﾝｼﾞ ﾎﾞﾙﾄ	H380-34-318B	2	
34-610	ﾏｳﾝﾃｨﾝｸﾞ ﾗﾊﾞｰ	FD01-34-610A	2	
34-800	ｸﾛｽ ﾒﾝﾊﾞｰ	F100-34-800H	1	
39-037	ﾅｯﾄ	B001-39-037B	4	

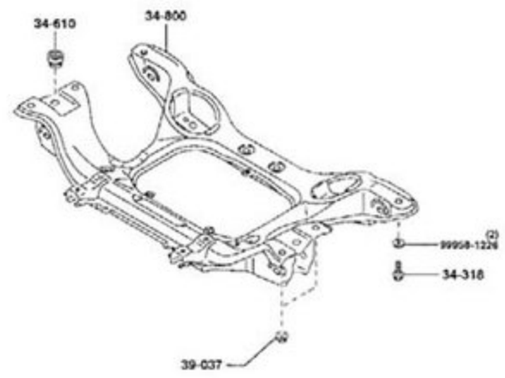

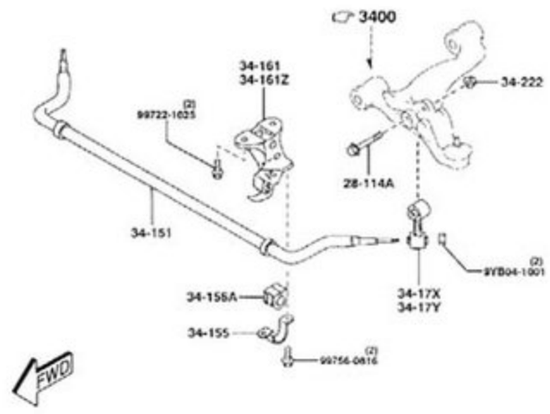

OV型

34-910Z	ﾌﾛﾝﾄ ﾀﾞﾝﾊﾟｰ(L)	F140-34-900A	1	(280HP>16ｲﾝﾁ ﾎｲｰﾙ>ﾉｰﾏﾙ ﾀﾞﾝﾊﾟｰ ﾌﾅｾﾞ)
		F141-34-900B	1	AN (F141-34-900C)
				(280HP>17ｲﾝﾁ ﾎｲｰﾙ>2ﾆﾝ ﾉﾘ)
				-10701
				FD3S -602068
		F141-34-900C	1	(280HP>17ｲﾝﾁ ﾎｲｰﾙ>2ﾆﾝ ﾉﾘ)
				010701 -
				FD3S 602068-
		F146-34-900	1	255HP
				265HP
		F149-34-900	1	(280HP>17ｲﾝﾁ ﾎｲｰﾙ>4ﾆﾝ ﾉﾘ)
		F158-34-900	1	(280HP>16ｲﾝﾁ ﾎｲｰﾙ>ｼｬｺｳﾁｮｳｾｲｼﾞﾀﾞﾝﾊﾟｰ ﾌﾅｾﾞ)
39-037	ﾅｯﾄ	B001-39-037B	6	

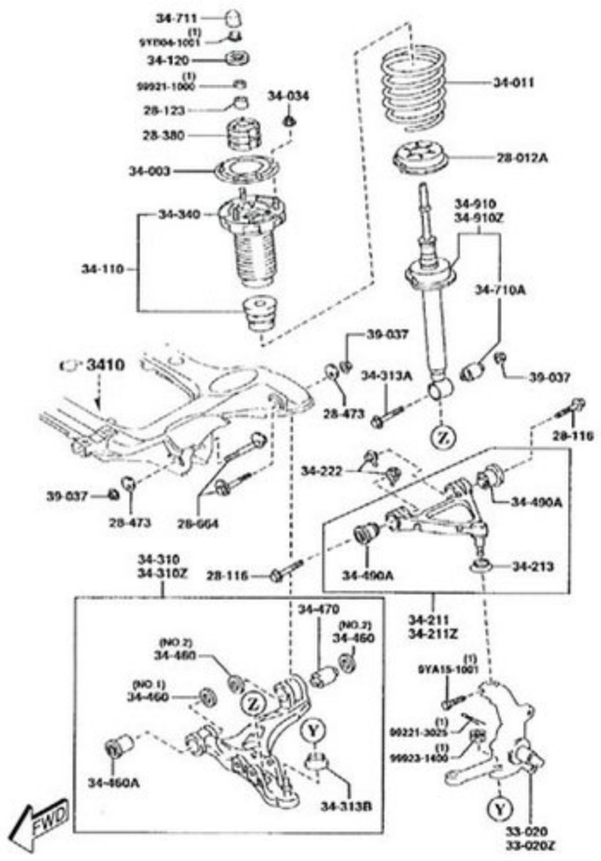

OV型

フロントスプリング&ダンパー 3401

品名コード	品名	部品番号	員数	適用記述
I型				
34-011	ﾌﾛﾝﾄ ｺｲﾙ ｽﾌﾟﾘﾝｸﾞ	F104-34-011	2	2ﾆﾝ ﾉﾘ
		FD01-34-011	2	4ﾆﾝ ﾉﾘ
34-710A	ﾛｱｰ ﾀﾞﾝﾊﾟｰ ﾌﾞｯｼﾝｸﾞ	FD01-34-710A	2	
34-910	ﾌﾛﾝﾄ ﾀﾞﾝﾊﾟｰ(R)	F104-34-700A	1	(ﾊｰﾄﾞ ｻｽ>2ﾆﾝ ﾉﾘ)
		FD01-34-700B	1	ﾉｰﾏﾙ ｻｽ
		FD03-34-700C	1	(ﾊｰﾄﾞ ｻｽ>4ﾆﾝ ﾉﾘ)
34-910Z	ﾌﾛﾝﾄ ﾀﾞﾝﾊﾟｰ(L)	F104-34-900A	1	(ﾊｰﾄﾞ ｻｽ>2ﾆﾝ ﾉﾘ)
		FD01-34-900B	1	ﾉｰﾏﾙ ｻｽ
		FD03-34-900C	1	(ﾊｰﾄﾞ ｻｽ>4ﾆﾝ ﾉﾘ)
II型				
34-011	ﾌﾛﾝﾄ ｺｲﾙ ｽﾌﾟﾘﾝｸﾞ	F104-34-011	2	(2ﾆﾝ ﾉﾘ>ﾊｰﾄﾞ ｻｽ)
				931018 -
				FD3S 202348-
		F111-34-011	2	(2ﾆﾝ ﾉﾘ>ﾊｰﾄﾞ ｻｽ)
				-931018
				FD3S -202348
		FD01-34-011	2	4ﾆﾝ ﾉﾘ
				(2ﾆﾝ ﾉﾘ>ﾉｰﾏﾙ ｻｽ)
34-710A	ﾛｱｰ ﾀﾞﾝﾊﾟｰ ﾌﾞｯｼﾝｸﾞ	FD01-34-710A	2	
34-910	ﾌﾛﾝﾄ ﾀﾞﾝﾊﾟｰ(R)	F104-34-700A	1	(ﾊｰﾄﾞ ｻｽ>2ﾆﾝ ﾉﾘ)
				-931018
				FD3S -202348
		F111-34-700	1	(ﾊｰﾄﾞ ｻｽ>2ﾆﾝ ﾉﾘ)
				931018 -
				FD3S 202348-
		FD15-34-700A	1	ﾉｰﾏﾙ ｻｽ
		FD16-34-700A	1	(ﾊｰﾄﾞ ｻｽ>4ﾆﾝ ﾉﾘ)
34-910Z	ﾌﾛﾝﾄ ﾀﾞﾝﾊﾟｰ(L)	F104-34-900A	1	(ﾊｰﾄﾞ ｻｽ>2ﾆﾝ ﾉﾘ)
				-931018
				FD3S -202348
		F111-34-900	1	(ﾊｰﾄﾞ ｻｽ>2ﾆﾝ ﾉﾘ)
				931018 -
				FD3S 202348-
		FD15-34-900A	1	ﾉｰﾏﾙ ｻｽ
		FD16-34-900A	1	(ﾊｰﾄﾞ ｻｽ>4ﾆﾝ ﾉﾘ)

※III型以降はフロントサスペンションメカニズム3400に含む。

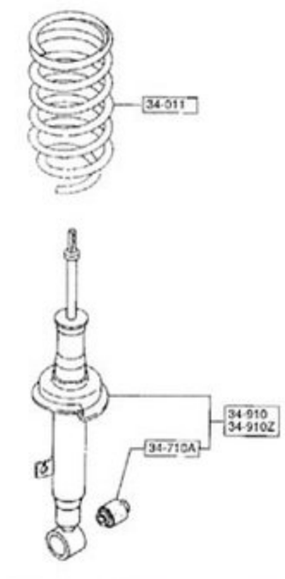

OI型

クロスメンバー&スタビライザー 3410

品名コード	品名	部品番号	員数	適用記述
I型				
28-114A	ﾎﾞﾙﾄ	FD01-28-114	2	
34-151	ﾌﾛﾝﾄ ｽﾀﾋﾞﾗｲｻﾞｰ	FD01-34-151A	1	
34-155	ｽﾀﾋﾞﾗｲｻﾞｰ ﾌﾟﾚｰﾄ	FD01-34-155	2	
34-156A	ﾌﾛﾝﾄ ｽﾀﾋﾞﾗｲｻﾞｰ ﾗﾊﾞｰ	FD01-34-156	2	
34-160A	ｽﾀﾋﾞﾗｲｻﾞｰ ﾌﾞﾗｹｯﾄ	FD01-34-160C	1	ﾗｲﾄ ﾖｳ
				-920203
				FD3S -102741
		FD01-34-160D	1	ﾗｲﾄ ﾖｳ
				920203 -
				FD3S 102741-
34-160B	ｽﾀﾋﾞﾗｲｻﾞｰ ﾌﾞﾗｹｯﾄ	FD01-34-180B	1	ﾚﾌﾄ ﾖｳ
				-920203
				FD3S -102741

Chassis

				FD3S -502893
		99655-90010	4	10G 1-ﾋﾟｰｽ ﾎｲｰﾙ ﾖｳ
				-990701
				FD3S -502893
		99655-90015	4	15G 1-ﾋﾟｰｽ ﾎｲｰﾙ ﾖｳ
				-990701
				FD3S -502893
		99655-90020	4	20G 1-ﾋﾟｰｽ ﾎｲｰﾙ ﾖｳ
				-990701
				FD3S -502893
		99655-90025	4	25G 1-ﾋﾟｰｽ ﾎｲｰﾙ ﾖｳ
				-990701
				FD3S -502893
		99655-90030	4	30G 1-ﾋﾟｰｽ ﾎｲｰﾙ ﾖｳ
				-990701
				FD3S -502893
		99655-90035	4	35G 1-ﾋﾟｰｽ ﾎｲｰﾙ ﾖｳ
				-990701
				FD3S -502893
		99655-90040	4	40G 1-ﾋﾟｰｽ ﾎｲｰﾙ ﾖｳ
				-990701
				FD3S -502893
		99655-90045	4	45G 1-ﾋﾟｰｽ ﾎｲｰﾙ ﾖｳ
				-990701
				FD3S -502893
		99655-90050	4	50G 1-ﾋﾟｰｽ ﾎｲｰﾙ ﾖｳ
				-990701
				FD3S -502893
		99655-90055	4	55G 1-ﾋﾟｰｽ ﾎｲｰﾙ ﾖｳ
				-990701
				FD3S -502893
		99655-90060	4	60G 1-ﾋﾟｰｽ ﾎｲｰﾙ ﾖｳ
				-990701
				FD3S -502893
		99657-30005	4	5G 1-ﾋﾟｰｽ ﾎｲｰﾙ ﾖｳ
				990701 -
				FD3S 502893-
		99657-30010	4	10G 1-ﾋﾟｰｽ ﾎｲｰﾙ ﾖｳ
				990701 -
				FD3S 502893-
		99657-30015	4	15G 1-ﾋﾟｰｽ ﾎｲｰﾙ ﾖｳ
				990701 -
				FD3S 502893-
		99657-30020	4	20G 1-ﾋﾟｰｽ ﾎｲｰﾙ ﾖｳ
				990701 -
				FD3S 502893-
		99657-30025	4	25G 1-ﾋﾟｰｽ ﾎｲｰﾙ ﾖｳ
				990701 -
				FD3S 502893-
		99657-30030	4	30G 1-ﾋﾟｰｽ ﾎｲｰﾙ ﾖｳ
				990701 -
				FD3S 502893-
		99657-30035	4	35G 1-ﾋﾟｰｽ ﾎｲｰﾙ ﾖｳ
				990701 -
				FD3S 502893-
		99657-30040	4	40G 1-ﾋﾟｰｽ ﾎｲｰﾙ ﾖｳ
				990701 -
				FD3S 502893-
		99657-30045	4	45G 1-ﾋﾟｰｽ ﾎｲｰﾙ ﾖｳ
				990701 -
				FD3S 502893-
		99657-30050	4	50G 1-ﾋﾟｰｽ ﾎｲｰﾙ ﾖｳ
				990701 -
				FD3S 502893-
		99657-30055	4	55G 1-ﾋﾟｰｽ ﾎｲｰﾙ ﾖｳ
				990701 -
				FD3S 502893-
		99657-30060	4	60G 1-ﾋﾟｰｽ ﾎｲｰﾙ ﾖｳ
				990701 -
				FD3S 502893-
37-600Z	ﾃﾞｨｽｸｰｱﾙﾐ ﾎｲｰﾙ	99650-48070	2	8JJX17 P=114.3/O=50
				ｲﾗｽﾄ NO.1
				ﾌﾛﾝﾄ ﾖｳ
				ﾋﾞﾙｼｭﾀｲﾝ ﾀﾞﾝﾊﾟｰ ﾂｷ
		99650-48570	2	8.5JJX17P=114.3/O=50
				ｲﾗｽﾄ NO.1
				ﾘﾔｰ ﾖｳ
				ﾋﾞﾙｼｭﾀｲﾝ ﾀﾞﾝﾊﾟｰ ﾂｷ
		99650-68060	4	8JJX16 P=114.3/O=50
				ｲﾗｽﾄ NO.2
				ﾉｰﾏﾙ ﾀﾞﾝﾊﾟｰ ﾂｷ
56-210B	ｽﾍﾟｱﾀｲﾔ ｸﾗﾝﾌﾟ	FB01-56-971	1	
68-653A	ｽﾍﾟｱｰﾀｲﾔ ｲﾝｼｭﾚｰﾀｰ	B01C-68-8L1	1	17-ｲﾝﾁ ﾎｲｰﾙ
68-800A	ｼﾞｬｯｷ	FD01-37-790A	1	
68-810A	ｼﾞｬｯｷ ﾊﾝﾄﾞﾙ	FD01-37-810	1	
68-810J	ｼﾞｬｯｷ ﾊﾝﾄﾞﾙ ﾎﾙﾀﾞｰ	FD01-56-171A	1	
68-991	ﾜｲﾔｰ	FD01-56-172	1	
VI型				
26-161A	ﾊﾌﾞ ﾅｯﾄ	B002-37-160	20	ﾒｯｷ
37-190	ｾﾝﾀｰ ｷｬｯﾌﾟ	F132-37-190A	4	ﾍﾞｰｽ:ｼﾙﾊﾞｰ/ﾏｰｸ:ｼﾙﾊﾞｰ
				(ｽﾋﾟﾘｯﾄ R ｦ ﾉｿﾞｸ>4ﾆﾝ ﾉﾘ)
		F149-37-190	4	ﾏｰｸ ﾌﾞ ﾒｯｷ
				ﾍﾞｰｽ:ｼﾙﾊﾞｰ/ﾏｰｸ:ﾒｯｷ
				(ﾋﾞﾙｼｭﾀｲﾝ ﾀﾞﾝﾊﾟｰ ﾂｷ>ｽﾋﾟﾘｯﾄ R ｦ ﾉｿﾞｸ>4ﾆﾝ ﾉﾘ)
		F150-37-190A	4	ﾏｰｸ ﾌﾞ ﾒｯｷ
				ﾍﾞｰｽ:ｶﾞﾝﾒﾀ/ﾏｰｸ:ﾒｯｷ
				(ｽﾋﾟﾘｯﾄ R ｦ ﾉｿﾞｸ>2ﾆﾝ ﾉﾘ)
		F175-37-190	4	ﾍﾞｰｽ:ﾀﾞｲﾔﾓﾝﾄﾞ ｼﾙﾊﾞｰ/ﾏｰｸ:ﾒｯｷ
				(ｽﾋﾟﾘｯﾄ R>4ﾆﾝ ﾉﾘ)
		F176-37-190	4	ﾍﾞｰｽ:ﾌﾞﾗｯｸ/ﾏｰｸ:ﾒｯｷ
				(ｽﾋﾟﾘｯﾄ R>2ﾆﾝ ﾉﾘ)
37-600A	ﾀｲﾔ	90620-17627		T125/70D17 ｽﾍﾟｱ ﾀｲﾔ
				ﾋﾞﾙｼｭﾀｲﾝ ﾀﾞﾝﾊﾟｰ ﾂｷ
		90620-27636		T135/70D16 ｽﾍﾟｱ ﾀｲﾔ
		90620-44757		255/40 ZR17
				ﾘﾔｰ(R) ﾖｳ
				ﾋﾞﾙｼｭﾀｲﾝ ﾀﾞﾝﾊﾟｰ ﾂｷ
				(ﾉｰﾏﾙ ﾀﾞﾝﾊﾟｰ ﾂｷ>ｽﾋﾟﾘｯﾄ R)
		90620-64737		235/45 ZR17
				ﾌﾛﾝﾄ(R) ﾖｳ
				ﾋﾞﾙｼｭﾀｲﾝ ﾀﾞﾝﾊﾟｰ ﾂｷ
				(ﾉｰﾏﾙ ﾀﾞﾝﾊﾟｰ ﾂｷ>ｽﾋﾟﾘｯﾄ R)
		90620-64757		255/40 ZR17
				ﾘﾔｰ(L) ﾖｳ
				ﾋﾞﾙｼｭﾀｲﾝ ﾀﾞﾝﾊﾟｰ ﾂｷ
				(ﾉｰﾏﾙ ﾀﾞﾝﾊﾟｰ ﾂｷ>ｽﾋﾟﾘｯﾄ R)
		90620-84737		235/45 ZR17
				ﾌﾛﾝﾄ(L) ﾖｳ
				ﾋﾞﾙｼｭﾀｲﾝ ﾀﾞﾝﾊﾟｰ ﾂｷ
				(ﾉｰﾏﾙ ﾀﾞﾝﾊﾟｰ ﾂｷ>ｽﾋﾟﾘｯﾄ R)
		90622-85726		225/50R16 92V BS
				265HP
		90624-15726		225/50 ZR16
				ﾗｲﾄ ﾖｳ
				(ﾉｰﾏﾙ ﾀﾞﾝﾊﾟｰ ﾂｷ>ｽﾋﾟﾘｯﾄ R ｦ ﾉｿﾞｸ)
				(ｼｬｺｳﾁｮｳｾｲｼｷ ﾀﾞﾝﾊﾟｰ ﾂｷ>ｽﾋﾟﾘｯﾄ R ｦ ﾉｿﾞｸ)
		90624-25726		225/50 ZR16
				ﾚﾌﾄ ﾖｳ
		90624-35726		225/50R16 92V DUNLOP
				(255HP>ｽﾋﾟﾘｯﾄ R ｦ ﾉｿﾞｸ)
37-600C	ｴｱｰ ﾊﾞﾙﾌﾞ	99636-01110	4	TR111
				ﾋﾞﾙｼｭﾀｲﾝ ﾀﾞﾝﾊﾟｰ ﾂｷ
				(ﾉｰﾏﾙ ﾀﾞﾝﾊﾟｰ ﾂｷ>ｽﾋﾟﾘｯﾄ R)
		99636-04130	4	TR413 ﾌﾞﾘﾁﾞｽﾄﾝ
				(ｽﾋﾟﾘｯﾄ R ｦ ﾉｿﾞｸ>4ﾆﾝ ﾉﾘ)
		99636-04140	1	TR414 ﾌﾞﾗｯｸ
37-600J	ﾃﾝﾎﾟﾗﾘｰ ﾃﾞｨｽｸ ﾎｲｰﾙ	99650-14070	1	4TX17 P=114.3/O=40
				ｲﾗｽﾄ NO.1
				ﾋﾞﾙｼｭﾀｲﾝ ﾀﾞﾝﾊﾟｰ ﾂｷ
		99652-34060	1	16X4T P=114.3/O=45
				ｲﾗｽﾄ NO.2
				ﾉｰﾏﾙ ﾀﾞﾝﾊﾟｰ ﾂｷ
				ｼｬｺｳﾁｮｳｾｲｼｷ ﾀﾞﾝﾊﾟｰ ﾂｷ
37-600K	ｱﾙﾐ ﾃﾞｨｽｸ ﾎｲｰﾙ ｳｪｲﾄ	99657-00160	1	160G ｶｯﾄｼﾃ ｼﾖｳ
				ｲﾗｽﾄ NO.1
		99657-30005	4	5G 1-ﾋﾟｰｽ ﾎｲｰﾙ ﾖｳ
				ｲﾗｽﾄ NO.2
		99657-30010	4	10G 1-ﾋﾟｰｽ ﾎｲｰﾙ ﾖｳ
				ｲﾗｽﾄ NO.2
		99657-30015	4	15G 1-ﾋﾟｰｽ ﾎｲｰﾙ ﾖｳ
				ｲﾗｽﾄ NO.2
		99657-30020	4	20G 1-ﾋﾟｰｽ ﾎｲｰﾙ ﾖｳ
		90620-17627		T125/70D17 ｽﾍﾟｱ ﾀｲﾔ
				17-ｲﾝﾁ ﾎｲｰﾙ
		90620-24757		255/40 ZR17
				ﾘﾔｰ(R) ﾖｳ
				ﾀｲﾔ ﾄﾚｯﾄﾞ ﾋﾀｲｼｮｳ
		90620-27636		T135/70D16 ｽﾍﾟｱ ﾀｲﾔ
		90620-34737		235/45 ZR17
				ﾌﾛﾝﾄ ﾖｳ
				ﾀｲﾔ ﾄﾚｯﾄﾞ ﾉｰﾏﾙ
				(ﾉｰﾏﾙ ﾀﾞﾝﾊﾟｰ ﾂｷ>4ﾆﾝ ﾉﾘ)
		90620-34757		255/40 ZR17
				ﾘﾔｰ(L) ﾖｳ
				ﾀｲﾔ ﾄﾚｯﾄﾞ ﾋﾀｲｼｮｳ
				17-ｲﾝﾁ ﾎｲｰﾙ
		90620-44737		235/45 ZR17
				ﾌﾛﾝﾄ(R) ﾖｳ
				ﾀｲﾔ ﾄﾚｯﾄﾞ ﾋﾀｲｼｮｳ
				17-ｲﾝﾁ ﾎｲｰﾙ
		90620-54737		235/45 ZR17
				ﾌﾛﾝﾄ(L) ﾖｳ
				ﾀｲﾔ ﾄﾚｯﾄﾞ ﾋﾀｲｼｮｳ
				17-ｲﾝﾁ ﾎｲｰﾙ
		90622-85726		225/50R16 92V BS
				BS/ﾖｺﾊﾏ
				(ｻﾝﾙｰﾌ ﾅｼ>16-ｲﾝﾁ ﾎｲｰﾙ)
		90622-95726		225/50R16 92V
				ﾀﾞﾝﾛｯﾌﾟ
				ｻﾝﾙｰﾌ ﾂｷ
		90623-05726		225/50 ZR16
				ﾗｲﾄ ﾖｳ
				(ｻﾝﾙｰﾌ ﾅｼ>16-ｲﾝﾁ ﾎｲｰﾙ)
		90623-15726		225/50 ZR16
				ﾚﾌﾄ ﾖｳ
				(ｻﾝﾙｰﾌ ﾅｼ>16-ｲﾝﾁ ﾎｲｰﾙ)
37-600C	ｴｱｰ ﾊﾞﾙﾌﾞ	99636-04130	4	TR413 ﾌﾞﾘﾁﾞｽﾄﾝ
		99636-04140	1	TR414 ﾌﾞﾗｯｸ
37-600J	ﾃﾝﾎﾟﾗﾘｰ ﾃﾞｨｽｸ ﾎｲｰﾙ	99650-14070	1	4TX17 P=114.3/O=40
				ｲﾗｽﾄ NO.1
				(ﾉｰﾏﾙ ﾀﾞﾝﾊﾟｰ ﾂｷ>17-ｲﾝﾁ ﾎｲｰﾙ)
				-971001
				FD3S -407553
		99650-24070	1	4TX17 P=114.3/O=40
				ｲﾗｽﾄ NO.1
				971001 -
				FD3S 407553-
		99651-94060	1	4TX16 P=114/O=40
				ｲﾗｽﾄ NO.2
		99652-34060	1	16X4T P=114.3/O=45
				ｲﾗｽﾄ NO.3
				ﾉｰﾏﾙ ｻｽ
37-600K	ｱﾙﾐ ﾃﾞｨｽｸ ﾎｲｰﾙ ｳｪｲﾄ	99655-90005	4	5G 1-ﾋﾟｰｽ ﾎｲｰﾙ ﾖｳ
		99655-90010	4	10G 1-ﾋﾟｰｽ ﾎｲｰﾙ ﾖｳ
		99655-90015	4	15G 1-ﾋﾟｰｽ ﾎｲｰﾙ ﾖｳ
		99655-90020	4	20G 1-ﾋﾟｰｽ ﾎｲｰﾙ ﾖｳ
		99655-90025	4	25G 1-ﾋﾟｰｽ ﾎｲｰﾙ ﾖｳ
		99655-90030	4	30G 1-ﾋﾟｰｽ ﾎｲｰﾙ ﾖｳ
		99655-90035	4	35G 1-ﾋﾟｰｽ ﾎｲｰﾙ ﾖｳ
		99655-90040	4	40G 1-ﾋﾟｰｽ ﾎｲｰﾙ ﾖｳ
		99655-90045	4	45G 1-ﾋﾟｰｽ ﾎｲｰﾙ ﾖｳ
		99655-90050	4	50G 1-ﾋﾟｰｽ ﾎｲｰﾙ ﾖｳ
		99655-90055	4	55G 1-ﾋﾟｰｽ ﾎｲｰﾙ ﾖｳ
		99655-90060	4	60G 1-ﾋﾟｰｽ ﾎｲｰﾙ ﾖｳ
37-600Z	ﾃﾞｨｽｸｰｱﾙﾐ ﾎｲｰﾙ	99650-28060	4	8JJX16 P=114/O=50
				ｲﾗｽﾄ NO.1
				ｼﾙﾊﾞｰﾒﾀﾘｯｸ
		99650-28070	2	8JJX17 P=114/O=50
				ｲﾗｽﾄ NO.2
				ｼﾙﾊﾞｰﾒﾀﾘｯｸ
				ﾌﾛﾝﾄ ﾖｳ
		99650-28570	2	8.5JJX17 P=114/O=50
				ｲﾗｽﾄ NO.2
				ｼﾙﾊﾞｰﾒﾀﾘｯｸ
				ﾘﾔｰ ﾖｳ
		99650-38060	4	8JJX16 P=114/O=50
				ｲﾗｽﾄ NO.1
				ｶﾞﾝﾒﾀﾘｯｸ
				(ｻﾝﾙｰﾌ ﾅｼ>16-ｲﾝﾁ ﾎｲｰﾙ)
				-971001
				FD3S -407553
		99650-38070	2	8JJX17 P=1140=50
				ｲﾗｽﾄ NO.2
				ｶﾞﾝﾒﾀﾘｯｸ
				ﾌﾛﾝﾄ ﾖｳ
				17-ｲﾝﾁ ﾎｲｰﾙ
		99650-38570	2	8.5JJX17 P=114/O=50
				ｲﾗｽﾄ NO.2
				ｶﾞﾝﾒﾀﾘｯｸ
				ﾘﾔｰ ﾖｳ
				17-ｲﾝﾁ ﾎｲｰﾙ
		99650-48070	2	8JJX17 P=114.3/O=50
				ｲﾗｽﾄ NO.3
				ﾌﾛﾝﾄ ﾖｳ
				ｼﾙﾊﾞｰﾒﾀﾘｯｸ
		99650-48570	2	8.5JJX17P=114.3/O=50
				ｲﾗｽﾄ NO.3
				ﾘﾔｰ ﾖｳ
				ｼﾙﾊﾞｰﾒﾀﾘｯｸ
		99650-68070	2	8JJX17 P=114/O=50
				ｲﾗｽﾄ NO.3
				ﾌﾛﾝﾄ ﾖｳ
				ｶﾞﾝﾒﾀﾘｯｸ
				ﾋﾞﾙｼｭﾀｲﾝ ﾀﾞﾝﾊﾟｰ ﾂｷ
		99650-68570	2	8.5JJX17 P=114/O=50
				ｲﾗｽﾄ NO.3
				ﾘﾔｰ ﾖｳ
				ｶﾞﾝﾒﾀﾘｯｸ
				ﾋﾞﾙｼｭﾀｲﾝ ﾀﾞﾝﾊﾟｰ ﾂｷ
56-210B	ｽﾍﾟｱﾀｲﾔ ｸﾗﾝﾌﾟ	FB01-56-971	1	
68-653A	ｽﾍﾟｱｰﾀｲﾔ ｲﾝｼｭﾚｰﾀｰ	B01C-68-8L1	1	17-ｲﾝﾁ ﾎｲｰﾙ
				980106 -
				FD3S 420702-
68-800A	ｼﾞｬｯｷ	FD01-37-790A	1	
68-810A	ｼﾞｬｯｷ ﾊﾝﾄﾞﾙ	FD01-37-810	1	
68-810J	ｼﾞｬｯｷ ﾊﾝﾄﾞﾙ ﾎﾙﾀﾞｰ	FD01-56-171A	1	
68-991	ﾜｲﾔｰ	FD01-56-172	1	
V型				
26-161A	ﾊﾌﾞ ﾅｯﾄ	B002-37-160	20	ﾒｯｷ
37-190	ｾﾝﾀｰ ｷｬｯﾌﾟ	F132-37-190A	4	
37-600A	ﾀｲﾔ	90620-17627		T125/70D17 ｽﾍﾟｱ ﾀｲﾔ
				ﾋﾞﾙｼｭﾀｲﾝ ﾀﾞﾝﾊﾟｰ ﾂｷ
		90620-27636		T135/70D16 ｽﾍﾟｱ ﾀｲﾔ
		90620-44757		255/40 ZR17
				ﾘﾔｰ(R) ﾖｳ
				ﾋﾞﾙｼｭﾀｲﾝ ﾀﾞﾝﾊﾟｰ ﾂｷ
		90620-64737		235/45 ZR17
				ﾌﾛﾝﾄ(R) ﾖｳ
				ﾋﾞﾙｼｭﾀｲﾝ ﾀﾞﾝﾊﾟｰ ﾂｷ
		90620-64757		255/40 ZR17
				ﾘﾔｰ(L) ﾖｳ
				ﾋﾞﾙｼｭﾀｲﾝ ﾀﾞﾝﾊﾟｰ ﾂｷ
		90620-84737		235/45 ZR17
				ﾌﾛﾝﾄ(L) ﾖｳ
				ﾋﾞﾙｼｭﾀｲﾝ ﾀﾞﾝﾊﾟｰ ﾂｷ
		90622-85726		225/50R16 92V BS
				265HP
		90624-15726		225/50 ZR16
				ﾗｲﾄ ﾖｳ
				ﾉｰﾏﾙ ﾀﾞﾝﾊﾟｰ ﾂｷ
		90624-25726		225/50 ZR16
				ﾚﾌﾄ ﾖｳ
		90624-35726		225/50R16 92V DUNLOP
				255HP
37-600C	ｴｱｰ ﾊﾞﾙﾌﾞ	99636-04130	4	TR413 ﾌﾞﾘﾁﾞｽﾄﾝ
		99636-04140	1	TR414 ﾌﾞﾗｯｸ
37-600J	ﾃﾝﾎﾟﾗﾘｰ ﾃﾞｨｽｸ ﾎｲｰﾙ	99650-14070	1	4TX17 P=114.3/O=40
				ｲﾗｽﾄ NO.1
				ﾋﾞﾙｼｭﾀｲﾝ ﾀﾞﾝﾊﾟｰ ﾂｷ
		99652-34060	1	16X4T P=114.3/O=45
				ｲﾗｽﾄ NO.2
				ﾉｰﾏﾙ ﾀﾞﾝﾊﾟｰ ﾂｷ
37-600K	ｱﾙﾐ ﾃﾞｨｽｸ ﾎｲｰﾙ ｳｪｲﾄ	99655-90005	4	5G 1-ﾋﾟｰｽ ﾎｲｰﾙ ﾖｳ
				-990701
				ｲﾗｽﾄ NO.1
				(2ﾆﾝ ﾉﾘ>ﾊｰﾄﾞ ｻｽ)
				-931018
				FD3S -202348
		99650-38070	2	8JJX17 P=1140=50
				(2ﾆﾝ ﾉﾘ>ﾊｰﾄﾞ ｻｽ)
				8JJX17 ｱﾙﾐ,BBS ﾀﾞｰｸｸﾞﾚｰ-ﾌﾛﾝﾄ
				ｲﾗｽﾄ NO.2
				931018 -
				FD3S 202348-
		99650-38570	2	8.5JJX17 P=114/O=50
				(2ﾆﾝ ﾉﾘ>ﾊｰﾄﾞ ｻｽ)
				8.5JJX17 ｱﾙﾐ,BBS ﾀﾞｰｸｸﾞﾚｰ-ﾘﾔｰ
				ｲﾗｽﾄ NO.2
				931018 -
				FD3S 202348-
		99651-94060	1	4TX16 P=114/O=40
				ｲﾗｽﾄ NO.3
				(2ﾆﾝ ﾉﾘ>ﾊｰﾄﾞ ｻｽ)
				(4ﾆﾝ ﾉﾘ>ﾊｰﾄﾞ ｻｽ)
56-210B	ｽﾍﾟｱﾀｲﾔ ｸﾗﾝﾌﾟ	FB01-56-971	1	
68-800A	ｼﾞｬｯｷ	FD01-37-790A	1	
68-810A	ｼﾞｬｯｷ ﾊﾝﾄﾞﾙ	FD01-37-810	1	
68-810J	ｼﾞｬｯｷ ﾊﾝﾄﾞﾙ ﾎﾙﾀﾞｰ	FD01-56-171A	1	
68-991	ﾜｲﾔｰ	FD01-56-172	1	
III型				
26-161A	ﾊﾌﾞ ﾅｯﾄ	B001-37-160	20	ﾌﾞﾗｯｸ
				(MT>ﾉｰﾏﾙ ｻｽ)
		B002-37-160	20	ﾒｯｷ
37-190	ｾﾝﾀｰ ｷｬｯﾌﾟ	F100-37-191A	4	ｲﾗｽﾄ NO.1
				8JJX16 ｼﾙﾊﾞｰ-M.
				(4ﾆﾝ ﾉﾘ>ﾊｰﾄﾞ ｻｽ)
				ﾉｰﾏﾙ ｻｽ
		F104-37-191B	4	ｲﾗｽﾄ NO.2
				8JJX16 ｶﾞﾝﾒﾀ
				(MT>ﾉｰﾏﾙ ｻｽ)
		F111-37-19X	1	A (F111-37-190)
				ｲﾗｽﾄ NO.3
				8JJX17/8.5JJX17 BBS
37-600A	ﾀｲﾔ	90620-14757	2	255/40 ZR17
				255/40ZR17 ﾘﾔｰ
				(4ﾆﾝ ﾉﾘ>ﾊｰﾄﾞ ｻｽ)
				ﾉｰﾏﾙ ｻｽ
		90620-17627	1	T125/70D17 ｽﾍﾟｱ ﾀｲﾔ
				(2ﾆﾝ ﾉﾘ>ﾊｰﾄﾞ ｻｽ)
		90620-24757	1	255/40 ZR17
				255/45ZR17 ﾘﾔｰ ﾗｲﾄ
		90620-27636	1	T135/70D16 ｽﾍﾟｱ ﾀｲﾔ
		90620-34737	2	235/45 ZR17
				235/45ZR17 ﾌﾛﾝﾄ
				(4ﾆﾝ ﾉﾘ>ﾊｰﾄﾞ ｻｽ)
				ﾉｰﾏﾙ ｻｽ
		90620-34757	1	255/40 ZR17
				255/40ZR17 ﾘﾔｰ ﾚﾌﾄ
				(2ﾆﾝ ﾉﾘ>ﾊｰﾄﾞ ｻｽ)
		90620-44737	1	235/45 ZR17
				235/45ZR17 ﾌﾛﾝﾄ ﾗｲﾄ
				(2ﾆﾝ ﾉﾘ>ﾊｰﾄﾞ ｻｽ)
		90620-54737	1	235/45 ZR17
				235/45ZR17 ﾌﾛﾝﾄ ﾚﾌﾄ
				(2ﾆﾝ ﾉﾘ>ﾊｰﾄﾞ ｻｽ)
		90622-85726	4	225/50R16 92V BS
				(MT>ﾉｰﾏﾙ ｻｽ)
		90622-95726	4	225/50R16 92V
				AT
		90623-05726	2	225/50 ZR16
				225/50ZR16 RH
				(4ﾆﾝ ﾉﾘ>ﾊｰﾄﾞ ｻｽ)
		90623-15726	2	225/50 ZR16
				225/50ZR16 LH
				(4ﾆﾝ ﾉﾘ>ﾊｰﾄﾞ ｻｽ)
37-600C	ｴｱｰ ﾊﾞﾙﾌﾞ	99636-01110	4	TR111
		99636-04130	4	TR413 ﾌﾞﾘﾁﾞｽﾄﾝ
				(4ﾆﾝ ﾉﾘ>ﾊｰﾄﾞ ｻｽ)
				ﾉｰﾏﾙ ｻｽ
		99636-04140	1	TR414 ﾌﾞﾗｯｸ
				ﾉｰﾏﾙ ｻｽ
37-600J	ﾃﾝﾎﾟﾗﾘｰ ﾃﾞｨｽｸ ﾎｲｰﾙ	99650-14070	1	4TX17 P=114.3/O=40
				ｲﾗｽﾄ NO.1
				(ﾊｰﾄﾞ ｻｽ>2ﾆﾝ ﾉﾘ)
		99651-94060	1	4TX16 P=114/O=40
				ILLUST. NO.2
		99652-34060	1	4TX16 P=114.3/O=45
				ｲﾗｽﾄ NO.3
				ﾉｰﾏﾙ ｻｽ
37-600K	ｱﾙﾐ ﾃﾞｨｽｸ ﾎｲｰﾙ ｳｪｲﾄ	99655-90005	4	5G 1-ﾋﾟｰｽ ﾎｲｰﾙ ﾖｳ
		99655-90010	4	10G 1-ﾋﾟｰｽ ﾎｲｰﾙ ﾖｳ
		99655-90015	4	15G 1-ﾋﾟｰｽ ﾎｲｰﾙ ﾖｳ
		99655-90020	4	20G 1-ﾋﾟｰｽ ﾎｲｰﾙ ﾖｳ
		99655-90025	4	25G 1-ﾋﾟｰｽ ﾎｲｰﾙ ﾖｳ
		99655-90030	4	30G 1-ﾋﾟｰｽ ﾎｲｰﾙ ﾖｳ
		99655-90035	4	35G 1-ﾋﾟｰｽ ﾎｲｰﾙ ﾖｳ
		99655-90040	4	40G 1-ﾋﾟｰｽ ﾎｲｰﾙ ﾖｳ
		99655-90045	4	45G 1-ﾋﾟｰｽ ﾎｲｰﾙ ﾖｳ
		99655-90050	4	50G 1-ﾋﾟｰｽ ﾎｲｰﾙ ﾖｳ
		99655-90055	4	55G 1-ﾋﾟｰｽ ﾎｲｰﾙ ﾖｳ
		99655-90060	4	60G 1-ﾋﾟｰｽ ﾎｲｰﾙ ﾖｳ
37-600Z	ﾃﾞｨｽｸｰｱﾙﾐ ﾎｲｰﾙ	99650-28060	4	8JJX16 P=114/O=50
				ｲﾗｽﾄ NO.1
				ｼﾙﾊﾞｰ-M.
		99650-28070	2	8JJX17 P=114/O=50
				ｲﾗｽﾄ NO.2
				BBS ｼﾙﾊﾞｰ-M.ﾌﾛﾝﾄ
		99650-28570	2	8.5JJX17 P=114/O=50
				ｲﾗｽﾄ NO.2
				BBS ｼﾙﾊﾞｰ-M.ﾘﾔｰ
		99650-38060	4	8JJX16 P=114/O=50
				ｲﾗｽﾄ NO.1
				ｶﾞﾝﾒﾀ
				(MT>ﾉｰﾏﾙ ｻｽ)
		99650-38070	2	8JJX17 P=1140=50
				ｲﾗｽﾄ NO.2
				BBS ｶﾞﾝﾒﾀ ﾌﾛﾝﾄ
				(2ﾆﾝ ﾉﾘ>ﾊｰﾄﾞ ｻｽ)
		99650-38570	2	8.5JJX17 P=114/O=50
				ｲﾗｽﾄ NO.2
				BBS ｶﾞﾝﾒﾀ ﾘﾔｰ
				(2ﾆﾝ ﾉﾘ>ﾊｰﾄﾞ ｻｽ)
56-210B	ｽﾍﾟｱﾀｲﾔ ｸﾗﾝﾌﾟ	FB01-56-971	1	
68-800A	ｼﾞｬｯｷ	FD01-37-790A	1	
68-810A	ｼﾞｬｯｷ ﾊﾝﾄﾞﾙ	FD01-37-810	1	
68-810J	ｼﾞｬｯｷ ﾊﾝﾄﾞﾙ ﾎﾙﾀﾞｰ	FD01-56-171A	1	
68-991	ﾜｲﾔｰ	FD01-56-172	1	
IV型				
26-161A	ﾊﾌﾞ ﾅｯﾄ	B001-37-160	20	ﾌﾞﾗｯｸ
				(ｻﾝﾙｰﾌ ﾅｼ>ﾋﾞﾙｼｭﾀｲﾝ ﾀﾞﾝﾊﾟｰ ﾂｷ>17-ｲﾝﾁ ﾎｲｰﾙ)
				(ｻﾝﾙｰﾌ ﾅｼ>ﾉｰﾏﾙ ﾀﾞﾝﾊﾟｰ ﾂｷ>16-ｲﾝﾁ ﾎｲｰﾙ)
		B002-37-160	20	ﾒｯｷ
37-190	ｾﾝﾀｰ ｷｬｯﾌﾟ	F100-37-191A	4	ｲﾗｽﾄ NO.2
				ｼﾙﾊﾞｰ-M
				ﾉｰﾏﾙ ﾀﾞﾝﾊﾟｰ ﾂｷ
				-971001
				FD3S -407553
		F104-37-191B	4	ｲﾗｽﾄ NO.2
				ｸﾞﾚｰ-M
				(ｻﾝﾙｰﾌ ﾅｼ>16-ｲﾝﾁ ﾎｲｰﾙ)
				-971001
				FD3S -407553
		F111-37-190	4	ｲﾗｽﾄ NO.1
		F132-37-190A	4	ｲﾗｽﾄ NO.2
				ｼﾙﾊﾞｰ-M
				971001 -
				FD3S 407553-
		F137-37-190	4	ｲﾗｽﾄ NO.2
				ｸﾞﾚｰ-M
				ﾋﾞﾙｼｭﾀｲﾝ ﾀﾞﾝﾊﾟｰ ﾂｷ
				971001 -
				FD3S 407553-
37-600A	ﾀｲﾔ	90620-14757		255/40 ZR17
				ﾘﾔｰ ﾖｳ
				ﾀｲﾔ ﾄﾚｯﾄﾞ ﾉｰﾏﾙ
				(ﾉｰﾏﾙ ﾀﾞﾝﾊﾟｰ ﾂｷ>4ﾆﾝ ﾉﾘ)

13-761	ｶﾞｽｹｯﾄ	N386-13-535	1	
13-815B	ｴｱｰ ﾎｰｽ	N3A1-13-815	1	-920113
				FD3S -101376
		N3A1-13-815A	1	AT
				920113 -
				FD3S 101376-
		N3A7-13-815	1	MT
				920113 -
				FD3S 101376-
13-816	ｴｱｰ ﾎｰｽ	N3A1-13-816	1	MT
				-920113
				FD3S -101376
		N3A1-13-816A	1	MT
				920113 -
				FD3S 101376-
13-840	ﾁｪｯｸ ﾊﾞﾙﾌﾞ	N3A2-13-840	1	
18-760A	ｻｰﾓ ｾﾝｻｰ	N3A7-18-760B	1	
18-762B	ｻｰﾓｾﾝｻｰ ｸﾘｯﾌﾟ	B6S7-18-762	1	
18-763A	ｶﾞｽｹｯﾄ	NF01-18-763	1	
20-500A	ｷｬﾀﾘｽﾄ ｺﾝﾊﾞｰﾀｰ	N3A7-20-600B	1	-911209
				FD3S -100230
		N3A7-20-600C	1	911209 - 920601
				FD3S 100230-110202
		N3A7-20-600D	1	920601 -
				FD3S 110202-
20-840	ｴｱｰ ﾊﾟｲﾌﾟ	N3A1-20-840	1	MT
				-920113
				FD3S -101376
		N3A2-20-840	1	AT
				-920113
				FD3S -101376
		N3A2-20-840B	1	920113 -
				FD3S 101376-
20-850A	ｴｱｰ ﾊﾟｲﾌﾟ	N3A1-20-850	1	MT
				-920113
				FD3S -101376
		N3A1-20-850A	1	MT
				920113 -
				FD3S 101376-
		N3A2-20-850	1	AT
				-920113
				FD3S -101376
		N3A2-20-850A	1	AT
				920113 - 920901
				FD3S 101376-113115
		N3A2-20-850B	1	AT
				920901 -
				FD3S 113115-
20-870	ｴｱｰ ﾊﾟｲﾌﾟ	N3A1-20-870	1	MT
				-920901
				FD3S -113115
		N3A1-20-870A	1	MT
				920901 -
				FD3S 113115-
20-WA4	ﾎﾞﾙﾄ	FSN5-20-WA5	4	
40-050A	ﾌﾛﾝﾄｴｸﾞｿﾞｰｽﾄ ﾊﾟｲﾌﾟ	N3A7-40-500	1	-911209
				FD3S -100230
		N3A7-40-500A	1	911209 -
				FD3S 100230-
40-061	ｻｲﾚﾝｻｰ ﾊﾝｶﾞｰ	N3A1-40-061B	2	-930301
				FD3S -116691
		N3A1-40-061C	2	930301 -
				FD3S 116691-
		N3A2-40-061A	1	
40-061B	ﾊﾝｶﾞｰ ﾗﾊﾞｰ	FE20-40-061	1	
40-073	ｽﾍﾟｰｻｰ	N3A8-40-524	1	911209 -
				FD3S 100230-
40-081	ﾊﾝｶﾞｰ ﾌﾞﾗｹｯﾄ	N3A1-40-080	1	MT
				-920129
				FD3S -102460
		N3A1-40-080A	1	MT
				920129 -
				FD3S 102460-
		N3A2-40-080	1	AT
40-190B	ﾊﾝｶﾞｰ ﾌﾞﾗｹｯﾄ	N3A1-40-190	1	
40-290	ﾊﾝｶﾞｰ	N3A1-40-290	1	
40-305	ｶﾞｽｹｯﾄ	N3A2-40-305	1	920501 - 930301
				FD3S 108606-116691
40-305A	ｶﾞｽｹｯﾄ	RF36-40-305	1	ﾉﾝｱｽﾍﾞｽﾄ
				920501 - 930301
				FD3S 108606-116691
		RF36-40-305	2	ﾉﾝｱｽﾍﾞｽﾄ
				930301 -
				FD3S 116691-
		RF36-40-305	2	ﾉﾝｱｽﾍﾞｽﾄ
				-920501
				FD3S -108606
40-307A	ｶﾞｽｹｯﾄ	N3A7-40-307	1	
40-354A	ﾎﾞﾙﾄ	N3A1-40-354	1	
40-355A	ﾅｯﾄ	JE11-40-355	4	
40-355B	ﾅｯﾄ	JE10-40-355	4	930301 -
				FD3S 116691-
40-356B	ﾊﾞﾝﾄﾞ	N3A7-40-356	1	
		N3A8-40-356	1	-930720
				FD3S -118185
40-500	ﾒｲﾝ ｻｲﾚﾝｻｰ	N3A7-40-100D	1	
40-811	ﾌﾛﾝﾄ ﾊﾟｲﾌﾟ ﾌﾟﾛﾃｸﾀｰ	N3A7-40-810A	1	
40-815A	ﾜｯｼｬｰ	8545-40-815	2	
40-860	ｺﾝﾊﾞｰﾀｰ ﾌﾟﾛﾃｸﾀｰ	N3A1-40-865A	1	
40-870	ﾌﾟﾛﾃｸﾀｰ	N3A1-40-872	1	
		N3A7-40-870A	1	-911118
				FD3S -100070
		N3A7-40-870B	1	911118 -
				FD3S 100070-
40-D20	ｺﾝﾊﾞｰﾀｰ ｲﾝｼｭﾚｰﾀｰ	N3A1-40-D20C	1	-911213
				FD3S -100319
		N3A1-40-D20D	1	911213 - 920117
				FD3S 100319-101715
		N3A1-40-D20E	1	920117 - 920501
				FD3S 101715-108606
		N3A1-40-D20F	1	920501 -
				FD3S 108606-
Ⅱ型				
13-491	ｼﾞｮｲﾝﾄ ﾊﾟｲﾌﾟ ｶﾞｽｹｯﾄ	N3A1-13-491	1	
13-761	ｶﾞｽｹｯﾄ	N386-13-535	1	
13-815B	ｴｱｰ ﾎｰｽ	N3A1-13-815A	1	AT
		N3A7-13-815	1	MT
13-816	ｴｱｰ ﾎｰｽ	N3A1-13-816A	1	MT
13-840	ﾁｪｯｸ ﾊﾞﾙﾌﾞ	N3A2-13-840	1	
18-760A	ｻｰﾓ ｾﾝｻｰ	N3A7-18-760B	1	
18-762B	ｻｰﾓｾﾝｻｰ ｸﾘｯﾌﾟ	B6S7-18-762	1	
18-763A	ｶﾞｽｹｯﾄ	NF01-18-763	1	
20-500A	ｷｬﾀﾘｽﾄ ｺﾝﾊﾞｰﾀｰ	N3A7-20-600D	1	
20-840	ｴｱｰ ﾊﾟｲﾌﾟ	N3A2-20-840B	1	
20-850A	ｴｱｰ ﾊﾟｲﾌﾟ	N3A1-20-850A	1	MT
		N3C2-20-850	1	AT
20-870	ｴｱｰ ﾊﾟｲﾌﾟ	N3B7-20-870B	1	MT
40-050A	ﾌﾛﾝﾄｴｸﾞｿﾞｰｽﾄ ﾊﾟｲﾌﾟ	N3A7-40-500A	1	
40-061	ｻｲﾚﾝｻｰ ﾊﾝｶﾞｰ	N3A1-40-061C	2	ｲﾗｽﾄ NO.1
				-940307
				FD3S -203787
		N3A1-40-061D	2	ｲﾗｽﾄ NO.1
				940307 -
				FD3S 203787-
		N3A2-40-061A	1	ｲﾗｽﾄ NO.2
40-061B	ﾊﾝｶﾞｰ ﾗﾊﾞｰ	FE20-40-061	1	
40-073	ｽﾍﾟｰｻｰ	N3A8-40-524	1	
40-081	ﾊﾝｶﾞｰ ﾌﾞﾗｹｯﾄ	N3A1-40-080A	1	MT
		N3A2-40-080	1	AT
40-190B	ﾊﾝｶﾞｰ ﾌﾞﾗｹｯﾄ	N3A1-40-190	1	
40-290	ﾊﾝｶﾞｰ	N3A1-40-290	1	
40-305A	ｶﾞｽｹｯﾄ	RF36-40-305	2	ﾉﾝｱｽﾍﾞｽﾄ
40-307A	ｶﾞｽｹｯﾄ	N3A7-40-307	1	
40-354A	ﾎﾞﾙﾄ	N3A1-40-354	1	
40-355A	ﾅｯﾄ	JE11-40-355	4	
40-355B	ﾅｯﾄ	JE10-40-355	4	
40-356B	ﾊﾞﾝﾄﾞ	N3A7-40-356	1	
40-500	ﾒｲﾝ ｻｲﾚﾝｻｰ	N3A7-40-100D	1	
40-811	ﾌﾛﾝﾄ ﾊﾟｲﾌﾟ ﾌﾟﾛﾃｸﾀｰ	N3A7-40-810A	1	
40-815A	ﾜｯｼｬｰ	8545-40-815	2	
40-860	ｺﾝﾊﾞｰﾀｰ ﾌﾟﾛﾃｸﾀｰ	N3A1-40-865A	1	
40-870	ﾌﾟﾛﾃｸﾀｰ	N3A1-40-872	1	ｲﾗｽﾄ NO.2

				FD3S -205079
39-050	ｴﾝｼﾞﾝﾏｳﾝﾄ ﾗﾊﾞｰ(L)	F104-39-050A	1	(2ﾆﾝ ﾉﾘ>ﾊｰﾄﾞ ｻｽ)
				940525 -
				FD3S 205079-
		FD01-39-050A	1	(2ﾆﾝ ﾉﾘ>ﾉｰﾏﾙ ｻｽ)
				4ﾆﾝ ﾉﾘ
		FD01-39-050A	1	(2ﾆﾝ ﾉﾘ>ﾊｰﾄﾞ ｻｽ)
				-940525
				FD3S -205079
39-065	ﾎﾞﾙﾄ	FD01-39-065	2	
39-065A	ﾎﾞﾙﾄ	FD01-39-066	1	
39-710	ﾊﾟﾜｰ ﾌﾟﾗﾝﾄ ﾌﾚｰﾑ	FD01-39-710B	1	-931014
				FD3S -202309
		FD01-39-710C	1	931014 -
				FD3S 202309-
39-723A	ｽﾄｯﾊﾟｰ	FD01-39-723	1	
56-3A1	ﾄﾝﾈﾙ ﾒﾝﾊﾞｰ'A'	FD01-56-3A1	1	
56-3B1	ﾄﾝﾈﾙ ﾒﾝﾊﾞｰ'B'	FD01-56-3B1	1	
56-3C1	ﾄﾝﾈﾙ ﾒﾝﾊﾞｰ'C'	FD01-56-3C1D	1	
Ⅲ型				
28-091	ﾅｯﾄ	FB01-28-091A	8	
34-222	ﾃﾝｼｮﾝ ﾛｯﾄﾞ ﾅｯﾄ	8871-34-222	1	(2ﾆﾝ ﾉﾘ>ﾉｰﾏﾙ ｻｽ)
				4ﾆﾝ ﾉﾘ
		8871-34-222	2	(2ﾆﾝ ﾉﾘ>ﾊｰﾄﾞ ｻｽ)
39-040	ｴﾝｼﾞﾝﾏｳﾝﾄ ﾗﾊﾞｰ(R)	F104-39-040A	2	ﾗｲﾄ & ﾚﾌﾄ ﾖｳ
				(2ﾆﾝ ﾉﾘ>ﾊｰﾄﾞ ｻｽ)
		FD01-39-040C	1	A (FD01-39-040D)
				(2ﾆﾝ ﾉﾘ>ﾉｰﾏﾙ ｻｽ)
				4ﾆﾝ ﾉﾘ
				-941001
				FD3S -301061
		FD01-39-040D	1	(2ﾆﾝ ﾉﾘ>ﾉｰﾏﾙ ｻｽ)
				4ﾆﾝ ﾉﾘ
				941001 -
				FD3S 301061-
39-050	ｴﾝｼﾞﾝﾏｳﾝﾄ ﾗﾊﾞｰ(L)	FD01-39-050A	1	A (FD31-39-050)
				(2ﾆﾝ ﾉﾘ>ﾉｰﾏﾙ ｻｽ)
				4ﾆﾝ ﾉﾘ
				-950301
				FD3S -302521
		FD31-39-050	1	A (FD31-39-050A)
				(2ﾆﾝ ﾉﾘ>ﾉｰﾏﾙ ｻｽ)
				4ﾆﾝ ﾉﾘ
				950301 -
				FD3S 302521-
39-065	ﾎﾞﾙﾄ	FD01-39-065	2	
39-065A	ﾎﾞﾙﾄ	FD01-39-066	1	
39-710	ﾊﾟﾜｰ ﾌﾟﾗﾝﾄ ﾌﾚｰﾑ	FD01-39-710C	1	A (FD01-39-710D)
39-723A	ｽﾄｯﾊﾟｰ	FD01-39-723	1	
56-3A1	ﾄﾝﾈﾙ ﾒﾝﾊﾞｰ'A'	FD01-56-3A1	1	A (FD01-56-3A1A)
56-3B1	ﾄﾝﾈﾙ ﾒﾝﾊﾞｰ'B'	FD01-56-3B1	1	
56-3C1	ﾄﾝﾈﾙ ﾒﾝﾊﾞｰ'C'	FD01-56-3C1D	1	
Ⅳ型				
28-091	ﾅｯﾄ	FB01-28-091A	8	
34-222	ﾃﾝｼｮﾝ ﾛｯﾄﾞ ﾅｯﾄ	8871-34-222	2	
39-040	ｴﾝｼﾞﾝﾏｳﾝﾄ ﾗﾊﾞｰ(R)	FD01-39-040D	1	
39-050	ｴﾝｼﾞﾝﾏｳﾝﾄ ﾗﾊﾞｰ(L)	FD31-39-050A	1	AN (FD31-39-050B)
				-981015
				FD3S -422073
		FD31-39-050B	1	981015 -
				FD3S 422073-
39-065	ﾎﾞﾙﾄ	FD01-39-065	2	
39-065A	ﾎﾞﾙﾄ	FD01-39-066	1	
39-710	ﾊﾟﾜｰ ﾌﾟﾗﾝﾄ ﾌﾚｰﾑ	F133-39-700	1	960801 -
				FD3S 403559-
		FD01-39-710D	1	-960801
				FD3S -403559
39-723A	ｽﾄｯﾊﾟｰ	FD01-39-723	1	
56-3A1	ﾄﾝﾈﾙ ﾒﾝﾊﾞｰ'A'	FD01-56-3A1	1	A (FD01-56-3A1A)
56-3B1	ﾄﾝﾈﾙ ﾒﾝﾊﾞｰ'B'	FD01-56-3B1	1	
56-3C1	ﾄﾝﾈﾙ ﾒﾝﾊﾞｰ'C'	FD01-56-3C1D	1	
Ⅴ型				
28-091	ﾅｯﾄ	FB01-28-091A	8	
34-222	ﾃﾝｼｮﾝ ﾛｯﾄﾞ ﾅｯﾄ	8871-34-222	2	
39-040	ｴﾝｼﾞﾝﾏｳﾝﾄ ﾗﾊﾞｰ(R)	FD01-39-040D	1	
39-050	ｴﾝｼﾞﾝﾏｳﾝﾄ ﾗﾊﾞｰ(L)	FD31-39-050B	1	
39-065	ﾎﾞﾙﾄ	FD01-39-065	2	
39-065A	ﾎﾞﾙﾄ	FD01-39-066	1	
39-710	ﾊﾟﾜｰ ﾌﾟﾗﾝﾄ ﾌﾚｰﾑ	F133-39-700	1	
39-723A	ｽﾄｯﾊﾟｰ	FD01-39-723	1	
56-3A1	ﾄﾝﾈﾙ ﾒﾝﾊﾞｰ'A'	FD01-56-3A1	1	A (FD01-56-3A1A)
56-3B1	ﾄﾝﾈﾙ ﾒﾝﾊﾞｰ'B'	FD01-56-3B1	1	
56-3C1	ﾄﾝﾈﾙ ﾒﾝﾊﾞｰ'C'	FD01-56-3C1D	1	
Ⅵ型				
28-091	ﾅｯﾄ	FB01-28-091A	8	
34-222	ﾃﾝｼｮﾝ ﾛｯﾄﾞ ﾅｯﾄ	8871-34-222	2	
39-040	ｴﾝｼﾞﾝﾏｳﾝﾄ ﾗﾊﾞｰ(R)	FD01-39-040D	1	
39-050	ｴﾝｼﾞﾝﾏｳﾝﾄ ﾗﾊﾞｰ(L)	FD31-39-050B	1	
39-065	ﾎﾞﾙﾄ	FD01-39-065	2	
39-065A	ﾎﾞﾙﾄ	FD01-39-066	1	
39-710	ﾊﾟﾜｰ ﾌﾟﾗﾝﾄ ﾌﾚｰﾑ	F133-39-700	1	
39-723A	ｽﾄｯﾊﾟｰ	FD01-39-723	1	
56-3A1	ﾄﾝﾈﾙ ﾒﾝﾊﾞｰ'A'	FD01-56-3A1	1	A (FD01-56-3A1A)
				-10717
				FD3S -602132
		FD01-56-3A1A	1	010717 -
				FD3S 602132-
56-3B1	ﾄﾝﾈﾙ ﾒﾝﾊﾞｰ'B'	FD01-56-3B1	1	
56-3C1	ﾄﾝﾈﾙ ﾒﾝﾊﾞｰ'C'	FD01-56-3C1D	1	

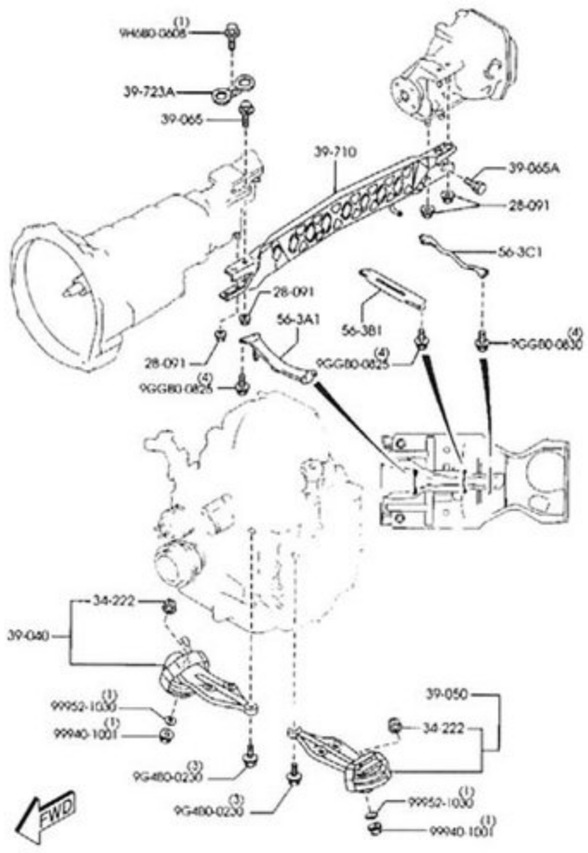

Ⅵ型

エキゾーストシステム 4000

品名コード	品名	部品番号	員数	適用記述
Ⅰ型				
13-491	ｼﾞｮｲﾝﾄ ﾊﾟｲﾌﾟ ｶﾞｽｹｯﾄ	N3A1-13-491	1	

				ｲﾗｽﾄ NO.2
		99657-30025	4	25G 1-ﾋﾟｰｽ ﾎｲｰﾙ ﾖｳ
				ｲﾗｽﾄ NO.2
		99657-30030	4	30G 1-ﾋﾟｰｽ ﾎｲｰﾙ ﾖｳ
				ｲﾗｽﾄ NO.2
		99657-30035	4	35G 1-ﾋﾟｰｽ ﾎｲｰﾙ ﾖｳ
				ｲﾗｽﾄ NO.2
		99657-30040	4	40G 1-ﾋﾟｰｽ ﾎｲｰﾙ ﾖｳ
				ｲﾗｽﾄ NO.2
		99657-30045	4	45G 1-ﾋﾟｰｽ ﾎｲｰﾙ ﾖｳ
				ｲﾗｽﾄ NO.2
		99657-30050	4	50G 1-ﾋﾟｰｽ ﾎｲｰﾙ ﾖｳ
				ｲﾗｽﾄ NO.2
		99657-30055	4	55G 1-ﾋﾟｰｽ ﾎｲｰﾙ ﾖｳ
				ｲﾗｽﾄ NO.2
		99657-30060	4	60G 1-ﾋﾟｰｽ ﾎｲｰﾙ ﾖｳ
				ｲﾗｽﾄ NO.2
37-600Z	ﾃﾞｨｽｸｰｱﾙﾐ ﾎｲｰﾙ	99650-48070	2	8JJX17 P=114.3/O=50
				ｲﾗｽﾄ NO.1
				ﾌﾛﾝﾄ ﾖｳ
				ｼﾙﾊﾞｰﾒﾀﾘｯｸ
				(ﾋﾞﾙｼｭﾀｲﾝ ﾀﾞﾝﾊﾟｰ ﾌｷﾝｽﾋﾟﾘｯﾄ R ｦ ﾉｿﾞｸ>4ﾆﾝ ﾉﾘ)
		99650-48570	2	8.5JJX17P=114.3/O=50
				ｲﾗｽﾄ NO.1
				ﾘﾔｰ ﾖｳ
				ｼﾙﾊﾞｰﾒﾀﾘｯｸ
				(ﾋﾞﾙｼｭﾀｲﾝ ﾀﾞﾝﾊﾟｰ ﾌｷﾝｽﾋﾟﾘｯﾄ R ｦ ﾉｿﾞｸ>4ﾆﾝ ﾉﾘ)
		99650-68060	4	8JJX16 P=114.3/O=50
				ｲﾗｽﾄ NO.2
				(ﾉｰﾏﾙ ﾀﾞﾝﾊﾟｰ ﾌｷﾝｽﾋﾟﾘｯﾄ R ｦ ﾉｿﾞｸ)
				(ｼｮｳﾁｮｳｾｲｼｷ ﾀﾞﾝﾊﾟｰ ﾌｷﾝｽﾋﾟﾘｯﾄ R ｦ ﾉｿﾞｸ)
		99651-08070	2	17X8JJ P=114.3/O=50
				ｲﾗｽﾄ NO.3
				ｼﾙﾊﾞｰﾒﾀﾘｯｸ
				ﾌﾛﾝﾄ ﾖｳ
				(ﾋﾞﾙｼｭﾀｲﾝ ﾀﾞﾝﾊﾟｰ ﾌｷﾝｽﾋﾟﾘｯﾄ R ｦ ﾉｿﾞｸ>4ﾆﾝ ﾉﾘ)
		99651-08570	2	8.5JJX17P=114.3/O=50
				ｲﾗｽﾄ NO.3
				ｼﾙﾊﾞｰﾒﾀﾘｯｸ
				ﾘﾔｰ ﾖｳ
				(ﾋﾞﾙｼｭﾀｲﾝ ﾀﾞﾝﾊﾟｰ ﾌｷﾝｽﾋﾟﾘｯﾄ R ｦ ﾉｿﾞｸ>4ﾆﾝ ﾉﾘ)
		99651-18070	2	8JJX17 P=114.3/O=50
				ｲﾗｽﾄ NO.3
				ｶﾞﾝﾒﾀﾘｯｸ
				ﾌﾛﾝﾄ ﾖｳ
				(ｽﾋﾟﾘｯﾄ R ｦ ﾉｿﾞｸ>2ﾆﾝ ﾉﾘ)
		99651-18570	2	8.5JJX17P=114.3/O=50
				ｲﾗｽﾄ NO.3
				ｶﾞﾝﾒﾀﾘｯｸ
				ﾘﾔｰ ﾖｳ
				(ｽﾋﾟﾘｯﾄ R ｦ ﾉｿﾞｸ>2ﾆﾝ ﾉﾘ)
		99651-28070	2	17X8JJ P=114.3/O=50
				ｲﾗｽﾄ NO.4
				ﾀﾞｲﾔﾓﾝﾄﾞ ｼﾙﾊﾞｰ
				ﾌﾛﾝﾄ ﾖｳ
				020401 -
				FD3S 604409-
		99651-28570	2	17X8.5JJP=114.3/O=50
				ｲﾗｽﾄ NO.4
				ﾀﾞｲﾔﾓﾝﾄﾞ ｼﾙﾊﾞｰ
				ﾘﾔｰ ﾖｳ
				020401 -
				FD3S 604409-
		99651-38070	2	17X8JJ P=114.3/O=50
				ｲﾗｽﾄ NO.4
				ﾀﾞｲﾔﾓﾝﾄﾞ ﾌﾞﾗｯｸ
				ﾌﾛﾝﾄ ﾖｳ
				(ｽﾋﾟﾘｯﾄ R>2ﾆﾝ ﾉﾘ)
				020401 -
				FD3S 604409-
		99651-38570	2	17X8.5JJP=114.3/O=50
				ｲﾗｽﾄ NO.4
				ﾀﾞｲﾔﾓﾝﾄﾞ ﾌﾞﾗｯｸ
				ﾘﾔｰ ﾖｳ
				(ｽﾋﾟﾘｯﾄ R>2ﾆﾝ ﾉﾘ)
				020401 -
				FD3S 604409-
56-210B	ｽﾍﾟｱﾀｲﾔ ｸﾗﾝﾌﾟ	FB01-56-971	1	
68-653A	ｽﾍﾟｱｰﾀｲﾔ ｲﾝｼｭﾚｰﾀｰ	B01C-68-8L1	1	ﾋﾞﾙｼｭﾀｲﾝ ﾀﾞﾝﾊﾟｰ ﾌｷ
68-800A	ｼﾞｬｯｷ	FD01-37-790A	1	
68-810A	ｼﾞｬｯｷ ﾊﾝﾄﾞﾙ	FD01-37-810	1	
68-810J	ｼﾞｬｯｷ ﾊﾝﾄﾞﾙ ﾎﾙﾀﾞｰ	FD01-56-171A	1	
68-991	ﾜｲﾔｰ	FD01-56-172	1	

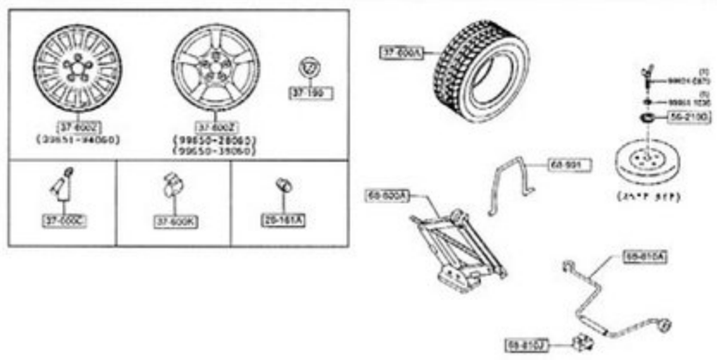

Ⅰ型

エンジン&トランスミッションマウンティング 3900

品名コード	品名	部品番号	員数	適用記述
Ⅰ型				
28-091	ﾅｯﾄ	FB01-28-091A	8	
34-222	ﾃﾝｼｮﾝ ﾛｯﾄﾞ ﾅｯﾄ	8871-34-222	1	
39-040	ｴﾝｼﾞﾝﾏｳﾝﾄ ﾗﾊﾞｰ(R)	F104-39-040	1	2ﾆﾝ ﾉﾘ
				-920918
				FD3S -114044
		F104-39-040A	1	2ﾆﾝ ﾉﾘ
				920918 -
				FD3S 114044-
		FD01-39-040C	1	4ﾆﾝ ﾉﾘ
39-050	ｴﾝｼﾞﾝﾏｳﾝﾄ ﾗﾊﾞｰ(L)	F104-39-050	1	2ﾆﾝ ﾉﾘ
				-920918
				FD3S -114044
		F104-39-050A	1	2ﾆﾝ ﾉﾘ
				920918 -
				FD3S 114044-
		FD01-39-050A	1	4ﾆﾝ ﾉﾘ
39-065	ﾎﾞﾙﾄ	FD01-39-065	2	
39-065A	ﾎﾞﾙﾄ	FD01-39-066	1	
39-710	ﾊﾟﾜｰ ﾌﾟﾗﾝﾄ ﾌﾚｰﾑ	FD01-39-710A	1	-911118
				FD3S -100070
		FD01-39-710B	1	911118 -
				FD3S 100070-
39-723A	ｽﾄｯﾊﾟｰ	FD01-39-723	1	
56-3A1	ﾄﾝﾈﾙ ﾒﾝﾊﾞｰ'A'	FD01-56-3A1	1	
56-3B1	ﾄﾝﾈﾙ ﾒﾝﾊﾞｰ'B'	FD01-56-3B1	1	
56-3C1	ﾄﾝﾈﾙ ﾒﾝﾊﾞｰ'C'	FD01-56-3C1A	1	-920301
				FD3S -104705
		FD01-56-3C1B	1	920301 - 920701
				FD3S 104705-111378
		FD01-56-3C1C	1	920701 - 930705
				FD3S 111378-117938
		FD01-56-3C1D	1	930705 -
				FD3S 117938-
Ⅱ型				
28-091	ﾅｯﾄ	FB01-28-091A	8	
34-222	ﾃﾝｼｮﾝ ﾛｯﾄﾞ ﾅｯﾄ	8871-34-222	1	
39-040	ｴﾝｼﾞﾝﾏｳﾝﾄ ﾗﾊﾞｰ(R)	F104-39-040A	1	(2ﾆﾝ ﾉﾘ>ﾊｰﾄﾞ ｻｽ)
				940525 -
				FD3S 205079-
		FD01-39-040C	1	(2ﾆﾝ ﾉﾘ>ﾉｰﾏﾙ ｻｽ)
				4ﾆﾝ ﾉﾘ
		FD01-39-040C	1	(2ﾆﾝ ﾉﾘ>ﾊｰﾄﾞ ｻｽ)
				-940525

49-520	クラッチ インナー パーツ キット	B312-41-52Z	1	
49-530	シール キット	B312-41-53Z	1	
49-686B	エルボージョイント ブッシュ	0839-49-686A	1	
Ⅲ型				
17-341J	スチール ボール	99611-1500	1	
33-691	プリーダー スクリュー	0259-33-691	1	
33-693A	プリーダー スクリュー キャップ	0259-33-693	1	
41-341	プッシュ ロッド	H266-41-341	1	
41-412	ジョイント ボルト	G091-41-412	1	
41-419	クラッチ シリンダー スタッド	FD01-41-419	2	
41-422	リザーブ ホース	F100-41-421	1	
41-422A	ワンウェーバルブ ピストン	0813-41-422D	1	
41-424	ワンウェーバルブ スプリング	H005-41-424	1	
41-470	スプリング	B312-41-470	1	
41-920	クラッチレリーズ シリンダー	FD01-41-920	1	
41-990	クラッチマスター シリンダー	F100-41-990B	1	
43-504	パイプ ジョイント	W023-43-504	1	
43-505	コネクター ボルト	W023-43-505	1	
49-460	インナー パーツ キット	FD01-49-460	1	950403 -
				FD3S 303370-
		H005-49-460	1	AN (FB01-49-460)
				-950403
				FD3S -303370
49-470	シール キット	FD01-49-470	1	950403 -
				FD3S 303370-
		H005-49-470	1	-950403
				FD3S -303370
49-510	プッシュ セット	W001-49-510	1	
49-520	クラッチ インナー パーツ キット	B312-41-52Z	1	
49-530	シール キット	B312-41-53Z	1	
49-686B	エルボージョイント ブッシュ	0839-49-686A	1	
Ⅳ型				
17-341J	スチール ボール	99611-1500	1	-970301
				FD3S -405356
33-691	プリーダー スクリュー	0259-33-691	1	-970301
				FD3S -405356
		GA5R-33-691	1	970301 -
				FD3S 405356-
33-693A	プリーダー スクリュー キャップ	0259-33-693	1	
41-341	プッシュ ロッド	H266-41-341	1	
41-412	ジョイント ボルト	G091-41-412	1	
41-419	クラッチ シリンダー スタッド	FD01-41-419	2	
41-422	リザーブ ホース	F100-41-421	1	
41-422A	ワンウェーバルブ ピストン	0813-41-422D	1	
41-424	ワンウェーバルブ スプリング	H005-41-424	1	
41-470	スプリング	B312-41-470	1	
41-920	クラッチレリーズ シリンダー	FD01-41-920	1	
41-990	クラッチマスター シリンダー	F100-41-990B	1	
43-504	パイプ ジョイント	W023-43-504	1	
43-505	コネクター ボルト	W023-43-505	1	
49-460	インナー パーツ キット	FD01-49-460	1	
49-470	シール キット	FD01-49-470	1	
49-510	プッシュ セット	W001-49-510	1	
49-520	クラッチ インナー パーツ キット	B312-41-52Z	1	
49-530	シール キット	B312-41-53Z	1	
49-686B	エルボージョイント ブッシュ	0839-49-686A	1	
Ⅴ型				
33-691	プリーダー スクリュー	GA5R-33-691	1	
33-693A	プリーダー スクリュー キャップ	0259-33-693	1	
41-341	プッシュ ロッド	H266-41-341	1	
41-412	ジョイント ボルト	G091-41-412	1	
41-419	クラッチ シリンダー スタッド	FD01-41-419	2	
41-422	リザーブ ホース	F100-41-421	1	
41-422A	ワンウェーバルブ ピストン	0813-41-422D	1	
41-424	ワンウェーバルブ スプリング	H005-41-424	1	
41-470	スプリング	B312-41-470	1	
41-920	クラッチレリーズ シリンダー	FD01-41-920	1	
41-990	クラッチマスター シリンダー	F100-41-990B	1	
43-504	パイプ ジョイント	W023-43-504	1	
43-505	コネクター ボルト	W023-43-505	1	
49-460	インナー パーツ キット	FD01-49-460	1	
49-470	シール キット	FD01-49-470	1	
49-510	プッシュ セット	W001-49-510	1	
49-520	クラッチ インナー パーツ キット	B312-41-52Z	1	
49-530	シール キット	B312-41-53Z	1	
49-686B	エルボージョイント ブッシュ	0839-49-686A	1	
Ⅵ型				
33-691	プリーダー スクリュー	GA5R-33-691	1	
33-693A	プリーダー スクリュー キャップ	0259-33-693	1	
41-341	プッシュ ロッド	H266-41-341	1	
41-412	ジョイント ボルト	G091-41-412	1	
41-419	クラッチ シリンダー スタッド	FD01-41-419	2	
41-422	リザーブ ホース	F100-41-421	1	
41-422A	ワンウェーバルブ ピストン	0813-41-422D	1	
41-424	ワンウェーバルブ スプリング	H005-41-424	1	
41-440	ピストン	B312-41-440	1	
41-470	スプリング	B312-41-470	1	
41-920	クラッチレリーズ シリンダー	FD01-41-920	1	
41-990	クラッチマスター シリンダー	F100-41-990B	1	
43-504	パイプ ジョイント	W023-43-504	1	
43-505	コネクター ボルト	W023-43-505	1	
49-460	インナー パーツ キット	FD01-49-460	1	
49-470	シール キット	FD01-49-470	1	
49-510	プッシュ セット	W001-49-510	1	
49-520	クラッチ インナー パーツ キット	B312-41-52Z	1	
49-530	シール キット	B312-41-53Z	1	
49-686B	エルボージョイント ブッシュ	0839-49-686A	2	

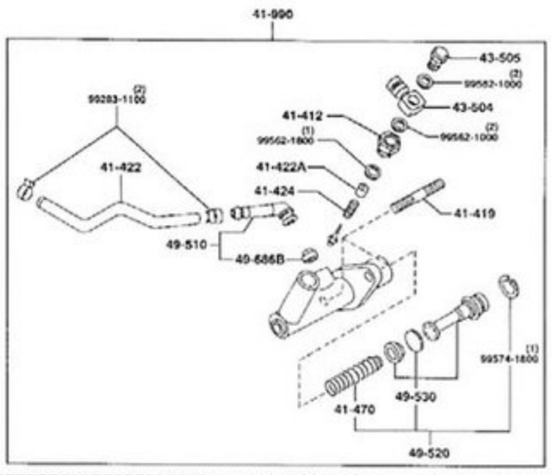

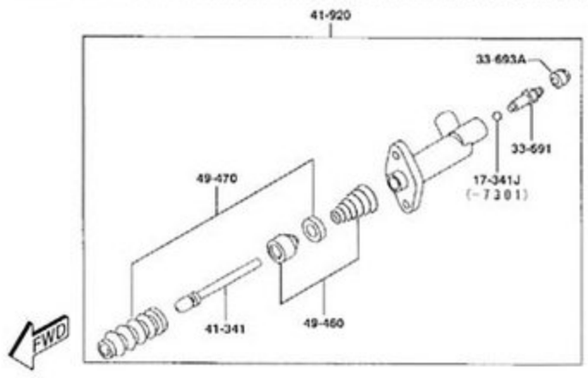

Ⅳ型

フューエルタンク 4200

品名コード	品名	部品番号	員数	適用記述
Ⅰ型				
13-265	ガスケット	HG30-60-962	1	
13-350	フューエル ポンプ	N3A1-13-35Z	1	
13-350A	サブ フューエル ポンプ	N390-13-350	1	

				FD3S -504793
		N3G1-40-100A	1	280HP
				000301 -
				FD3S 504793-
		N3G2-40-100	1	A (N3G2-40-100A)
				265HP
				-301
				FD3S -504793
		N3G2-40-100A	1	265HP
				000301 -
				FD3S 504793-
40-811	フロント パイプ プロテクター	N3A7-40-810C	1	265HP
		N3G1-40-810A	1	280HP
40-815A	ワッシャー	8545-40-815	2	
40-860	コンバーター プロテクター	N3A1-40-865A	1	
40-870	プロテクター	N3A1-40-870B	1	イラスト NO.1
		N3A1-40-872	1	イラスト NO.2
40-D20	コンバーター インシュレーター	N3A1-40-D20F	1	
Ⅵ型				
13-491	ジョイント パイプ ガスケット	N3A1-13-491	1	
13-761	ガスケット	N386-13-535	1	
13-815B	エアー ホース	N3A1-13-815A	1	AT
		N3A7-13-815	1	
13-816	エアー ホース	N3A1-13-816A	1	
13-840	チェック バルブ	N3A2-13-840	1	
20-500A	キャタリスト コンバーター	N3F1-20-600C	1	
20-840	エアー パイプ	N3A2-20-840B	1	
20-850A	エアー パイプ	N3A1-20-850A	1	
		N3C2-20-850	1	AT
20-870	エアー パイプ	N3B7-20-870B	1	
20-WA4	ボルト	FSN5-20-WA5	4	
40-050A	フロントエグゾースト パイプ	N3A7-40-500A	1	265HP
		N3G1-40-500B	1	280HP
40-061	サイレンサー ハンガー	N3A1-40-061F	2	
		N3A1-40-061F	2	AT,イラスト NO.1
		N3A2-40-061A	1	AT,イラスト NO.2
40-061A	サイレンサー ハンガー	N3A2-40-061A	1	
40-061B	ハンガー ラバー	FE20-40-061	1	
40-073	スペーサー	N3A8-40-524	1	265HP
		N3G1-40-RJ6	1	280HP
40-081	ハンガー ブラケット	N3A1-40-080A	1	
		N3A2-40-080	1	AT
40-190B	ハンガー ブラケット	N3A1-40-190	1	
40-290	ハンガー	N3A1-40-290A	1	
40-305A	ガスケット	RF36-40-305	2	ノンアスベスト
40-307A	ガスケット	N3A7-40-307	1	
40-354A	ボルト	N3A1-40-354	1	
40-355B	ナット	JE10-40-355	4	
40-356B	バンド	N3A7-40-356	1	
40-500	メイン サイレンサー	N3G1-40-100A	1	280HP
		N3G2-40-100A	1	265HP
40-811	フロント パイプ プロテクター	N3A7-40-810C	1	265HP
		N3G1-40-810A	1	280HP
40-815A	ワッシャー	8545-40-815	2	
40-850	プロテクター	N3A1-40-872	1	
40-860	コンバーター プロテクター	N3A1-40-865A	1	
40-870	プロテクター	N3A1-40-870B	1	
40-D20	コンバーター インシュレーター	N3A1-40-D20F	1	
56-615F	ドレーン プラグ	0208-56-615	1	

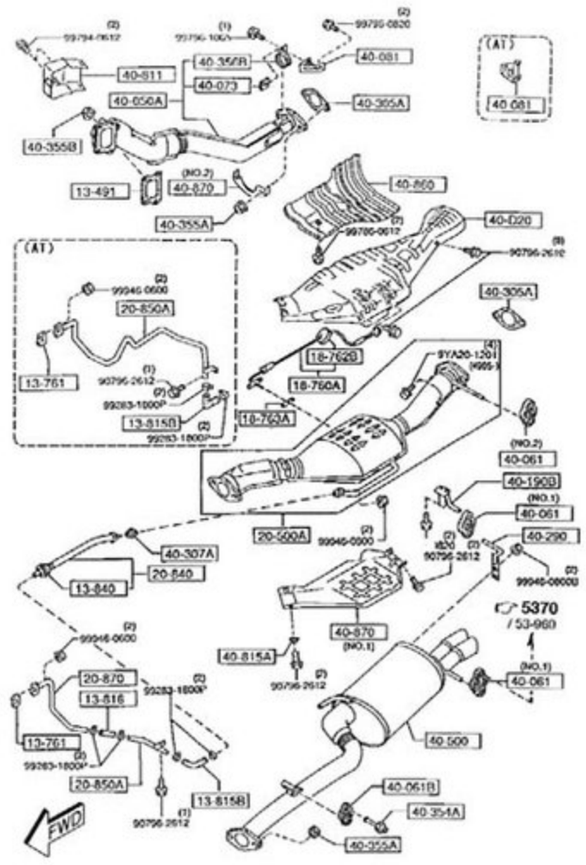

Ⅲ型

クラッチレリーズ&マスターシリンダー（MT） 4140

品名コード	品名	部品番号	員数	適用記述
Ⅰ型				
17-341J	スチール ボール	99611-1500	1	
33-691	プリーダー スクリュー	0259-33-691	1	
33-693A	プリーダー スクリュー キャップ	0259-33-693	1	
41-341	プッシュ ロッド	H266-41-341	1	
41-412	ジョイント ボルト	G091-41-412	1	
41-419	クラッチ シリンダー スタッド	FD01-41-419	2	
41-422	リザーブ ホース	F100-41-421	1	
41-422A	ワンウェーバルブ ピストン	0813-41-422D	1	
41-424	ワンウェーバルブ スプリング	H005-41-424	1	
41-470	スプリング	B312-41-470	1	
41-920	クラッチレリーズ シリンダー	FD01-41-920	1	
41-990	クラッチマスター シリンダー	F100-41-990A	1	-920401
				FD3S -106810
		F100-41-990B	1	920401 -
				FD3S 106810-
43-504	パイプ ジョイント	W023-43-504	1	
43-505	コネクター ボルト	W023-43-505	1	
49-460	インナー パーツ キット	H005-49-460	1	
49-470	シール キット	H005-49-470	1	
49-510	プッシュ セット	W001-49-510	1	
49-520	クラッチ インナー パーツ キット	B312-41-52Z	1	
49-530	シール キット	B312-41-53Z	1	
49-686B	エルボージョイント ブッシュ	0839-49-686A	1	
Ⅱ型				
17-341J	スチール ボール	99611-1500	1	
33-691	プリーダー スクリュー	0259-33-691	1	
33-693A	プリーダー スクリュー キャップ	0259-33-693	1	
41-341	プッシュ ロッド	H266-41-341	1	
41-412	ジョイント ボルト	G091-41-412	1	
41-419	クラッチ シリンダー スタッド	FD01-41-419	2	
41-422	リザーブ ホース	F100-41-421	1	
41-422A	ワンウェーバルブ ピストン	0813-41-422D	1	
41-424	ワンウェーバルブ スプリング	H005-41-424	1	
41-470	スプリング	B312-41-470	1	
41-920	クラッチレリーズ シリンダー	FD01-41-920	1	
41-990	クラッチマスター シリンダー	F100-41-990B	1	
43-504	パイプ ジョイント	W023-43-504	1	
43-505	コネクター ボルト	W023-43-505	1	
49-460	インナー パーツ キット	H005-49-460	1	
49-470	シール キット	H005-49-470	1	
49-510	プッシュ セット	W001-49-510	1	

		N3A7-40-870B	1	イラスト NO.1
40-D20	コンバーター インシュレーター	N3A1-40-D20F	1	
Ⅲ型				
13-491	ジョイント パイプ ガスケット	N3A1-13-491	1	
13-761	ガスケット	N386-13-535	1	
13-815B	エアー ホース	N3A1-13-815A	1	AT
		N3A7-13-815	1	MT
13-816	エアー ホース	N3A1-13-816A	1	MT
13-840	チェック バルブ	N3A2-13-840	1	
18-760A	サーモ センサー	N3A7-18-760B	1	
18-762B	サーモセンサー クリップ	B6S7-18-762	1	
18-763A	ガスケット	NF01-18-763	1	
20-500A	キャタリスト コンバーター	N3D7-20-600	1	AN (N3D7-20-600A)
				-940905
				FD3S -300574
		N3D7-20-600A	1	A (N3D7-20-600B)
				940905 -
				FD3S 300574-
20-840	エアー パイプ	N3A2-20-840B	1	
20-850A	エアー パイプ	N3A1-20-850A	1	MT
		N3C2-20-850	1	AT
20-870	エアー パイプ	N3B7-20-870B	1	MT
40-050A	フロントエグゾースト パイプ	N3A7-40-500A	1	
40-061	サイレンサー ハンガー	N3A1-40-061D	2	A (N3A1-40-061E)
				イラスト NO.1
				-950801
				FD3S -305395
		N3A1-40-061E	3	A (N3A1-40-061F)
				イラスト NO.1
				950801 -
				FD3S 305395-
		N3A2-40-061A	1	イラスト NO.2
40-061B	ハンガー ラバー	FE20-40-061	1	
40-073	スペーサー	N3A8-40-524	1	
40-081	ハンガー ブラケット	N3A1-40-080A	1	MT
		N3A2-40-080	1	AT
40-190B	ハンガー ブラケット	N3A1-40-190	1	
40-290	ハンガー	N3A1-40-290	1	A (N3A1-40-290A)
				-960129
				FD3S -400581
		N3A1-40-290A	1	960129 -
				FD3S 400581-
40-305A	ガスケット	RF36-40-305	2	ノンアスベスト
40-307A	ガスケット	N3A7-40-307	1	
40-354A	ボルト	N3A1-40-354	1	
40-355A	ナット	JE11-40-355	4	-960301
				FD3S -401380
40-355B	ナット	JE10-40-355	4	
40-356B	バンド	N3A7-40-356	1	
40-500	メイン サイレンサー	N3A7-40-100E	1	
40-811	フロント パイプ プロテクター	N3A7-40-810A	1	AN (N3A7-40-810B)
40-815A	ワッシャー	8545-40-815	2	
40-860	コンバーター プロテクター	N3A1-40-865A	1	
40-870	プロテクター	N3A1-40-870B	1	イラスト NO.1
				980801 -
				FD3S 421955-
		N3A1-40-872	1	イラスト NO.2
		N3A7-40-870B	1	イラスト NO.1
				-980801
				FD3S -421955
40-D20	コンバーター インシュレーター	N3A1-40-D20F	1	
56-615F	ドレーン プラグ	0208-56-615	1	980801 -
				FD3S 421955-
Ⅳ型				
13-491	ジョイント パイプ ガスケット	N3A1-13-491	1	
13-761	ガスケット	N386-13-535	1	
13-815B	エアー ホース	N3A1-13-815A	1	AT
		N3A7-13-815	1	MT
13-816	エアー ホース	N3A1-13-816A	1	MT
13-840	チェック バルブ	N3A2-13-840	1	
18-760A	サーモ センサー	N3A7-18-760B	1	-980801
				FD3S -421955
18-762B	サーモセンサー クリップ	B6S7-18-762	1	-980801
				FD3S -421955
18-763A	ガスケット	NF01-18-763	1	-980801
				FD3S -421955
20-500A	キャタリスト コンバーター	N3F1-20-600A	1	A (N3F1-20-600B)
				-960319
				FD3S -401808
		N3F1-20-600B	1	960319 - 980801
				FD3S 401808-421955
		N3F1-20-600C	1	980801 -
				FD3S 421955-
20-840	エアー パイプ	N3A2-20-840B	1	
20-850A	エアー パイプ	N3A1-20-850A	1	MT
		N3C2-20-850	1	AT
20-870	エアー パイプ	N3B7-20-870B	1	MT
20-WA4	ボルト	FS61-20-WA5	4	A (FSN5-20-WA5)
				-981125
				FD3S -422089
		FSN5-20-WA5	4	981125 -
				FD3S 422089-
40-050A	フロントエグゾースト パイプ	N3A7-40-500A	1	
40-061	サイレンサー ハンガー	N3A1-40-061E	2	A (N3A1-40-061F)
				イラスト NO.1
				-961001
				FD3S -404605
		N3A1-40-061F	2	イラスト NO.1
				961001 -
				FD3S 404605-
		N3A2-40-061A	1	イラスト NO.2
40-061B	ハンガー ラバー	FE20-40-061	1	
40-073	スペーサー	N3A8-40-524	1	
40-081	ハンガー ブラケット	N3A1-40-080A	1	MT
		N3A2-40-080	1	AT
40-190B	ハンガー ブラケット	N3A1-40-190	1	
40-290	ハンガー	N3A1-40-290	1	A (N3A1-40-290A)
				-960129
				FD3S -400581
		N3A1-40-290A	1	960129 -
				FD3S 400581-
40-305A	ガスケット	RF36-40-305	2	ノンアスベスト
40-307A	ガスケット	N3A7-40-307	1	
40-354A	ボルト	N3A1-40-354	1	
40-355A	ナット	JE11-40-355	4	-960301
				FD3S -401380
40-355B	ナット	JE10-40-355	4	
40-356B	バンド	N3A7-40-356	1	
40-500	メイン サイレンサー	N3A7-40-100E	1	
40-811	フロント パイプ プロテクター	N3A7-40-810A	1	AN (N3A7-40-810B)
40-815A	ワッシャー	8545-40-815	2	
40-860	コンバーター プロテクター	N3A1-40-865A	1	
40-870	プロテクター	N3A1-40-870B	1	イラスト NO.1
				980801 -
				FD3S 421955-
		N3A1-40-872	1	イラスト NO.2
		N3A7-40-870B	1	イラスト NO.1
				-980801
				FD3S -421955
40-D20	コンバーター インシュレーター	N3A1-40-D20F	1	
56-615F	ドレーン プラグ	0208-56-615	1	980801 -
				FD3S 421955-
Ⅴ型				
13-491	ジョイント パイプ ガスケット	N3A1-13-491	1	
13-761	ガスケット	N386-13-535	1	
13-815B	エアー ホース	N3A1-13-815A	1	AT
		N3A7-13-815	1	
13-816	エアー ホース	N3A1-13-816A	1	
13-840	チェック バルブ	N3A2-13-840	1	
20-500A	キャタリスト コンバーター	N3F1-20-600C	1	
20-840	エアー パイプ	N3A2-20-840B	1	
20-850A	エアー パイプ	N3A1-20-850A	1	
		N3C2-20-850	1	AT
20-870	エアー パイプ	N3B7-20-870B	1	
20-WA4	ボルト	FSN5-20-WA5	4	
40-050A	フロントエグゾースト パイプ	N3A7-40-500A	1	265HP
		N3G1-40-500B	1	280HP
40-061	サイレンサー ハンガー	N3A1-40-061F	2	イラスト NO.1
		N3A2-40-061A	1	イラスト NO.2
40-061B	ハンガー ラバー	FE20-40-061	1	
40-073	スペーサー	N3A8-40-524	1	265HP
		N3G1-40-RJ6	1	280HP
40-081	ハンガー ブラケット	N3A2-40-080	1	AT
		N3A1-40-080A	1	
40-190B	ハンガー ブラケット	N3A1-40-190	1	
40-290	ハンガー	N3A1-40-290A	1	
40-305A	ガスケット	RF36-40-305	2	ノンアスベスト
40-307A	ガスケット	N3A7-40-307	1	
40-354A	ボルト	N3A1-40-354	1	
40-355B	ナット	JE10-40-355	4	
40-356B	バンド	N3A7-40-356	1	
40-500	メイン サイレンサー	N3G1-40-100	1	A (N3G1-40-100A)
				280HP
				-301

42-710	ﾁｪｯｸ ﾊﾞﾙﾌﾞ	GA5R-42-910	2	
42-720	ﾌｭｰｴﾙ ﾍﾞｰﾊﾟｰ ﾊﾞﾙﾌﾞ	BC1M-42-980A	2	
42-761	ﾊﾟｯﾄﾞ	FD01-42-761	2	
42-790A	ﾌｭｰｴﾙﾀﾝｸ ﾌﾟﾛﾃｸﾀｰ	FD01-42-790	1	
42-791	ﾌｭｰｴﾙﾀﾝｸ ﾊﾟｯﾄﾞ	B529-42-763	1	250 X 20
				ｲﾗｽﾄ NO.1
		FD01-42-763	1	ﾓﾙﾃﾝ
				ｲﾗｽﾄ NO.2
42-792	ﾌｭｰｴﾙﾀﾝｸ ﾊﾟｯﾄﾞ	FD01-42-768	1	
45-914	ﾊﾟｲﾌﾟ ﾎﾙﾀﾞｰ	FB01-45-914	2	ﾆﾌｺ
60-960A	ﾌｭｰｴﾙﾀﾝｸ ｹﾞｰｼﾞ	FD01-60-960A	1	
Ⅵ型				
13-161A	ｼﾞｮｲﾝﾄﾞT'	E580-13-161	1	
13-265	ｶﾞｽｹｯﾄ	HG30-60-962	1	
13-350	ﾌｭｰｴﾙ ﾎﾟﾝﾌﾟ	N3A1-13-35Z	1	
13-350A	ｻﾌﾞ ﾌｭｰｴﾙ ﾎﾟﾝﾌﾟ	N390-13-350	1	
13-ZE1	ﾌｭｰｴﾙ ﾎﾟﾝﾌﾟ ﾌｨﾙﾀｰ	JE17-13-ZE1	1	ﾃﾞﾝｿｰ
13-ZE4	ﾎﾟﾝﾌﾟﾌｨﾙﾀｰ ﾛｯｸ ﾜｯｼｬｰ	FEH2-13-ZE4	1	ﾃﾞﾝｿｰ
13-ZE5	ﾌｭｰｴﾙ ﾎﾟﾝﾌﾟ 'O' ﾘﾝｸﾞ	BP02-13-ZE5	1	
24-240A	ﾁｬﾝﾊﾞｰ ｶﾊﾞｰ	FD01-42-159	1	
42-110	ﾌｭｰｴﾙ ﾀﾝｸ	F124-42-110A	1	
42-114	ﾀﾝｸ ﾌｨﾗｰﾊﾟｲﾌﾟ ｶﾞｽｹｯﾄ	HG31-42-114	1	
42-210	ﾌｨﾗｰ ﾊﾟｲﾌﾟ	F100-42-210A	1	
42-237	ｲﾝﾅｰ ﾊﾟｲﾌﾟ	FD01-42-237	1	
42-240	ﾀﾞｽﾄ ｶﾊﾞｰ	FD01-42-24Z	1	
42-240A	ｼﾞｮｲﾝﾄ ﾎｰｽ	FD01-42-231A	1	
42-243C	ﾘｰﾝﾌｫｰｽﾒﾝﾄ ｶﾞｽｹｯﾄ'A'	GE60-42-243	1	
42-244	ﾀﾞｽﾄ ｶﾊﾞｰ ｶﾞｽｹｯﾄ'B'	FD01-42-244	1	
42-245B	ﾀﾞｽﾄ ｶﾊﾞｰ ﾎﾞﾙﾄ	H260-42-245A	2	
42-250	ﾌｨﾗｰ ｷｬｯﾌﾟ	F044-42-250	1	A (F044-42-250A)
				-10101
				FD3S -600833
		F044-42-250A	1	010101 -
				FD3S 600833-
42-260J	ﾌﾞﾘｰｻﾞｰ ﾎｰｽ	FD01-42-232	1	
42-280	ﾉﾝﾘﾀｰﾝ ﾊﾞﾙﾌﾞ	D061-42-270	1	
42-289	ﾌｨﾗｰ ﾊﾟｲﾌﾟ ｱｰｽ ﾜｲﾔｰ	FD01-42-289	1	
42-290	ﾌｨﾗｰ NO.2 ﾊﾟｲﾌﾟ	FD17-42-11X	1	
42-298	ﾌｨﾗｰ ﾎｰｽ ﾌﾟﾛﾃｸﾀｰ	FD01-42-298	1	
42-304	ﾌｭｰｴﾙﾀﾝｸ ﾊﾟｯﾄﾞ	FD01-42-762	1	ﾘｮｰﾃﾞﾝ
42-305	ﾌｭｰｴﾙﾀﾝｸ ﾊﾟｯﾄﾞ	B455-42-761	1	80X70X8
42-331	ｼｰﾄ	J001-42-715	2	
42-410C	ﾀﾝｸﾌｨｷｼﾝｸﾞ ﾊﾞﾝﾄﾞ(R)	FD01-42-710	1	
42-420A	ﾀﾝｸﾌｨｷｼﾝｸﾞ ﾊﾞﾝﾄﾞ(L)	FD01-42-720	1	
42-523	ﾌｭｰｴﾙﾀﾝｸ ﾊﾟｯﾄﾞ	FD01-42-767	1	
42-545	ﾌｭｰｴﾙ ﾎｰｽ	FD01-42-545	1	
42-561C	ﾌﾞﾘｰｻﾞｰ ﾎｰｽ NO.1	HG30-42-561	1	
42-581	ﾌﾞﾘｰｻﾞｰ ﾎｰｽ	FD31-42-511A	1	
42-710	ﾁｪｯｸ ﾊﾞﾙﾌﾞ	GA5R-42-910	2	
42-720	ﾌｭｰｴﾙ ﾍﾞｰﾊﾟｰ ﾊﾞﾙﾌﾞ	BC1M-42-980A	2	
42-761	ﾊﾟｯﾄﾞ	FD01-42-761	2	
42-790A	ﾌｭｰｴﾙﾀﾝｸ ﾌﾟﾛﾃｸﾀｰ	FD01-42-790	1	
42-791	ﾌｭｰｴﾙﾀﾝｸ ﾊﾟｯﾄﾞ	B529-42-763	1	250 X 20
				ｲﾗｽﾄ NO.1
		FD01-42-763	1	ﾓﾙﾃﾝ
				ｲﾗｽﾄ NO.2
				(ﾋﾞﾙｼｭﾀｲﾝ ﾀﾞﾝﾊﾟｰ ﾂｷ>ｽﾋﾟﾘｯﾄ R)
				(ﾉｰﾏﾙ ﾀﾞﾝﾊﾟｰ ﾂｷ>ｽﾋﾟﾘｯﾄ R)
				(ｼｬｺｳﾁｮｳｾｲｼｷ ﾀﾞﾝﾊﾟｰ ﾂｷ>ｽﾋﾟﾘｯﾄ R ｦ ﾉｿﾞｸ)
42-792	ﾌｭｰｴﾙﾀﾝｸ ﾊﾟｯﾄﾞ	FD01-42-768	1	
45-914	ﾊﾟｲﾌﾟ ﾎﾙﾀﾞｰ	FB01-45-914	2	ﾆﾌｺ
60-960A	ﾌｭｰｴﾙﾀﾝｸ ｹﾞｰｼﾞ	FD01-60-960A	1	

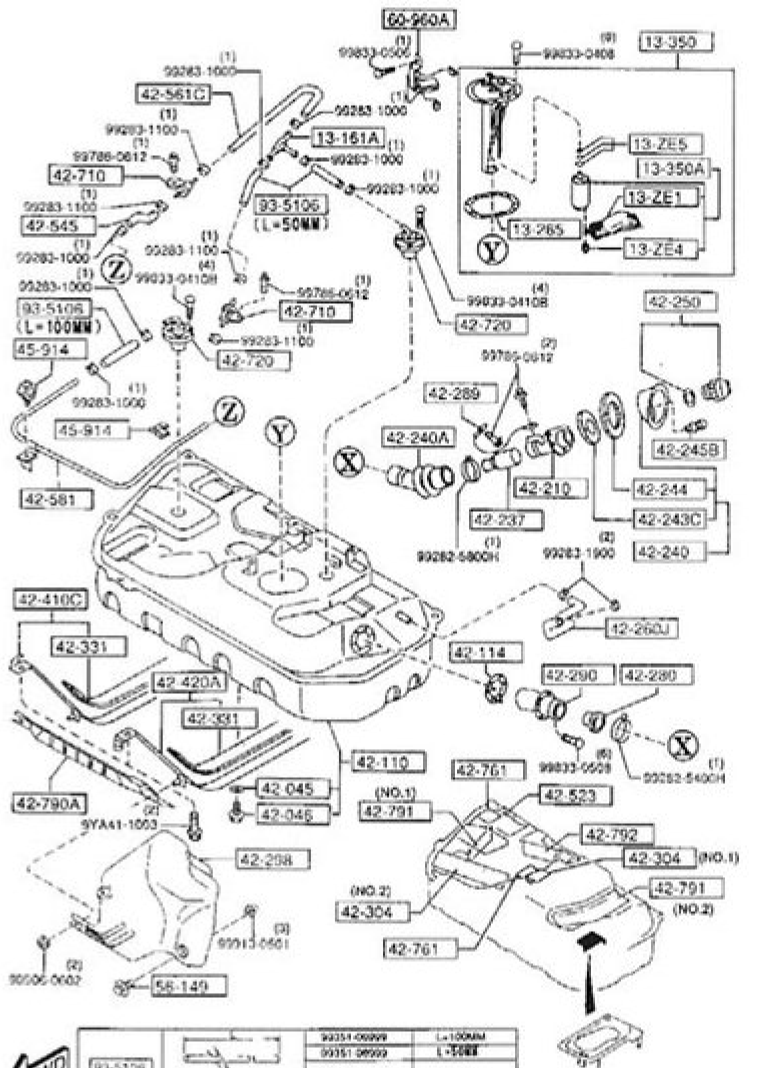

ブレーキマスターシリンダー＆パワーブレーキ 4340

品名コード	品名	部品番号	員数	適用記述
I型				
43-090A	ｽﾄｯﾊﾟｰ	B252-49-514	1	
43-221	ｽﾍﾟｰｻｰ	FD01-43-221A	1	
43-443	ﾊﾞｷｭｰﾑ ｱｼｽﾄ ｶﾞｽｹｯﾄ	FD01-43-443	1	-920301
				FD3S -104705
		FD01-43-443A	1	920301 -
				FD3S 104705-
		H001-43-443	1	
43-45X	ﾌﾟﾛﾃｸﾀｰ	B603-43-45XA	1	AT
43-504	ﾊﾟｲﾌﾟ ｼﾞｮｲﾝﾄ	W023-43-504	2	
43-505	ｺﾈｸﾀｰ ﾎﾞﾙﾄ	W023-43-505	2	
43-540	ﾚﾍﾞﾙ ｲﾝｼﾞｹｰﾀｰ	F100-43-540	1	911220 -
				FD3S 100567-
		FD04-43-540	1	-911220
				FD3S -100567
43-550S	ﾘｻﾞｰﾌﾞ ﾀﾝｸ ｾｯﾄ	F100-43-55Z	1	-911220
				FD3S -100567
		F100-43-55ZA	1	911220 -
				FD3S 100567-
43-552S	ﾘｻﾞｰﾌﾞﾀﾝｸ ｷｬｯﾌﾟｾｯﾄ	B603-49-580	1	920101 -
				FD3S 100927-
		E018-49-580	1	-920101
				FD3S -100927
43-554	ﾊﾞｯｸﾙ ﾌﾟﾚｰﾄ	E018-43-554	1	-920101
				FD3S -100927
43-640	ﾊﾞｷｭｰﾑ ﾎｰｽ	F100-43-640A	1	
43-676	ﾎﾞﾙﾄ ｾｯﾄ	H381-43-676	1	
43-740A	ｹｰﾌﾞﾙ ﾌﾞﾗｹｯﾄ	F100-43-740E	1	-911220
				FD3S -100567
		F100-43-740F	1	911220 -
				FD3S 100567-
43-800	ﾊﾞｷｭｰﾑ ﾊﾟﾜｰ ｱｼｽﾄ	F100-43-800A	1	
43-801A	ﾌﾟﾛﾃｸﾀｰ	F100-43-801	1	

13-350A	ｻﾌﾞ ﾌｭｰｴﾙ ﾎﾟﾝﾌﾟ	N390-13-350	1	
13-ZE1	ﾌｭｰｴﾙ ﾎﾟﾝﾌﾟ ﾌｨﾙﾀｰ	JE17-13-ZE1	1	ﾃﾞﾝｿｰ
13-ZE4	ﾎﾟﾝﾌﾟﾌｨﾙﾀｰ ﾛｯｸ ﾜｯｼｬｰ	FEH2-13-ZE4	1	ﾃﾞﾝｿｰ
13-ZE5	ﾌｭｰｴﾙ ﾎﾟﾝﾌﾟ 'O' ﾘﾝｸﾞ	BP02-13-ZE5	1	
24-240A	ﾁｬﾝﾊﾞｰ ｶﾊﾞｰ	FD01-42-159	1	(2ﾆﾝ ﾉﾘ>ﾉｰﾏﾙ ｻｽ)
				4ﾆﾝ ﾉﾘ
		FD01-42-159	2	(2ﾆﾝ ﾉﾘ>ﾊｰﾄﾞ ｻｽ)
42-045	ﾄﾞﾚｰﾝﾌﾟﾗｸﾞ ｶﾞｽｹｯﾄ	0866-42-046	1	
42-046	ﾄﾞﾚｰﾝ ﾌﾟﾗｸﾞ	B596-42-045	1	
42-110	ﾌｭｰｴﾙ ﾀﾝｸ	F124-42-110	1	AN (F124-42-110A)
				(2ﾆﾝ ﾉﾘ>ﾊｰﾄﾞ ｻｽ)
		FD31-42-110	1	AN (FD31-42-110A)
				(2ﾆﾝ ﾉﾘ>ﾉｰﾏﾙ ｻｽ)
				4ﾆﾝ ﾉﾘ
42-114	ﾀﾝｸ ﾌｨﾗｰﾊﾟｲﾌﾟ ｶﾞｽｹｯﾄ	HG31-42-114	1	
42-210	ﾌｨﾗｰ ﾊﾟｲﾌﾟ	F100-42-210A	1	
42-237	ｲﾝﾅｰ ﾊﾟｲﾌﾟ	FD01-42-237	1	
42-240	ﾀﾞｽﾄ ｶﾊﾞｰ	FD01-42-24Z	1	
42-240A	ｼﾞｮｲﾝﾄ ﾎｰｽ	FD01-42-231A	1	
42-243C	ﾘｰﾝﾌｫｰｽﾒﾝﾄ ｶﾞｽｹｯﾄ'A'	GE60-42-243	1	
42-244	ﾀﾞｽﾄ ｶﾊﾞｰ ｶﾞｽｹｯﾄ'B'	FD01-42-244	1	
42-245B	ﾀﾞｽﾄ ｶﾊﾞｰ ﾎﾞﾙﾄ	H260-42-245A	2	
42-250	ﾌｨﾗｰ ｷｬｯﾌﾟ	F044-42-250	1	A (F044-42-250A)
42-260J	ﾌﾞﾘｰｻﾞｰ ﾎｰｽ	FD01-42-232	1	
42-280	ﾉﾝﾘﾀｰﾝ ﾊﾞﾙﾌﾞ	D061-42-270	1	
42-289	ﾌｨﾗｰ ﾊﾟｲﾌﾟ ｱｰｽ ﾜｲﾔｰ	FD01-42-289	1	
42-290	ﾌｨﾗｰ NO.2 ﾊﾟｲﾌﾟ	FD17-42-11X	1	
42-298	ﾌｨﾗｰ ﾎｰｽ ﾌﾟﾛﾃｸﾀｰ	FD01-42-298	1	
42-304	ﾌｭｰｴﾙﾀﾝｸ ﾊﾟｯﾄﾞ	B455-42-761	1	80X70X8
				ｲﾗｽﾄ NO.1
		FD01-42-762	1	ﾘｮｰﾃﾞﾝ
				ｲﾗｽﾄ NO.2
42-331	ｼｰﾄ	J001-42-715	2	
42-410C	ﾀﾝｸﾌｨｷｼﾝｸﾞ ﾊﾞﾝﾄﾞ(R)	FD01-42-710	1	
42-420A	ﾀﾝｸﾌｨｷｼﾝｸﾞ ﾊﾞﾝﾄﾞ(L)	FD01-42-720	1	
42-523	ﾌｭｰｴﾙﾀﾝｸ ﾊﾟｯﾄﾞ	FD01-42-767	1	
42-545	ﾌｭｰｴﾙ ﾎｰｽ	FD01-42-545	1	
42-561C	ﾌﾞﾘｰｻﾞｰ ﾎｰｽ NO.1	HG30-42-561	1	
42-581	ﾌﾞﾘｰｻﾞｰ ﾎｰｽ	FD31-42-511A	1	
42-710	ﾁｪｯｸ ﾊﾞﾙﾌﾞ	GA5R-42-910	2	
42-720	ﾌｭｰｴﾙ ﾍﾞｰﾊﾟｰ ﾊﾞﾙﾌﾞ	BC1M-42-980	2	A (BC1M-42-980A)
				-950501
				FD3S -304171
		BC1M-42-980A	2	950501 -
				FD3S 304171-
42-761	ﾊﾟｯﾄﾞ	FD01-42-761	2	
42-790A	ﾌｭｰｴﾙﾀﾝｸ ﾌﾟﾛﾃｸﾀｰ	FD01-42-790	1	
42-791	ﾌｭｰｴﾙﾀﾝｸ ﾊﾟｯﾄﾞ	B529-42-763	1	250 X 20
				ｲﾗｽﾄ NO.1
		FD01-42-763	1	ﾓﾙﾃﾝ
				ｲﾗｽﾄ NO.2
42-792	ﾌｭｰｴﾙﾀﾝｸ ﾊﾟｯﾄﾞ	FD01-42-768	1	
45-914	ﾊﾟｲﾌﾟ ﾎﾙﾀﾞｰ	FB01-45-914	2	ﾆﾌｺ
56-149	Mｶﾞｰﾄﾞ ｽｸﾘｭｰ ﾀｯﾋﾟﾝｸﾞ	B455-56-149	3	
60-960A	ﾌｭｰｴﾙﾀﾝｸ ｹﾞｰｼﾞ	FD01-60-960A	1	
Ⅳ型				
13-161A	ｼﾞｮｲﾝﾄﾞT'	E580-13-161	1	
13-265	ｶﾞｽｹｯﾄ	HG30-60-962	1	
13-350	ﾌｭｰｴﾙ ﾎﾟﾝﾌﾟ	N3A1-13-35Z	1	
13-350A	ｻﾌﾞ ﾌｭｰｴﾙ ﾎﾟﾝﾌﾟ	N390-13-350	1	
13-ZE1	ﾌｭｰｴﾙ ﾎﾟﾝﾌﾟ ﾌｨﾙﾀｰ	JE17-13-ZE1	1	ﾃﾞﾝｿｰ
13-ZE4	ﾎﾟﾝﾌﾟﾌｨﾙﾀｰ ﾛｯｸ ﾜｯｼｬｰ	FEH2-13-ZE4	1	ﾃﾞﾝｿｰ
13-ZE5	ﾌｭｰｴﾙ ﾎﾟﾝﾌﾟ 'O' ﾘﾝｸﾞ	BP02-13-ZE5	1	
24-240A	ﾁｬﾝﾊﾞｰ ｶﾊﾞｰ	FD01-42-159	1	2ﾆﾝ ﾉﾘ
42-045	ﾄﾞﾚｰﾝﾌﾟﾗｸﾞ ｶﾞｽｹｯﾄ	0866-42-046	1	
42-046	ﾄﾞﾚｰﾝ ﾌﾟﾗｸﾞ	B596-42-045	1	
42-110	ﾌｭｰｴﾙ ﾀﾝｸ	F124-42-110	1	AN (F124-42-110A)
				2ﾆﾝ ﾉﾘ
		FD31-42-110	1	AN (FD31-42-110A)
				4ﾆﾝ ﾉﾘ
42-114	ﾀﾝｸ ﾌｨﾗｰﾊﾟｲﾌﾟ ｶﾞｽｹｯﾄ	HG31-42-114	1	
42-210	ﾌｨﾗｰ ﾊﾟｲﾌﾟ	F100-42-210A	1	
42-237	ｲﾝﾅｰ ﾊﾟｲﾌﾟ	FD01-42-237	1	
42-240	ﾀﾞｽﾄ ｶﾊﾞｰ	FD01-42-24Z	1	
42-240A	ｼﾞｮｲﾝﾄ ﾎｰｽ	FD01-42-231A	1	
42-243C	ﾘｰﾝﾌｫｰｽﾒﾝﾄ ｶﾞｽｹｯﾄ'A'	GE60-42-243	1	
42-244	ﾀﾞｽﾄ ｶﾊﾞｰ ｶﾞｽｹｯﾄ'B'	FD01-42-244	1	
42-245B	ﾀﾞｽﾄ ｶﾊﾞｰ ﾎﾞﾙﾄ	H260-42-245A	2	
42-250	ﾌｨﾗｰ ｷｬｯﾌﾟ	F044-42-250	1	A (F044-42-250A)
42-260J	ﾌﾞﾘｰｻﾞｰ ﾎｰｽ	FD01-42-232	1	
42-280	ﾉﾝﾘﾀｰﾝ ﾊﾞﾙﾌﾞ	D061-42-270	1	
42-289	ﾌｨﾗｰ ﾊﾟｲﾌﾟ ｱｰｽ ﾜｲﾔｰ	FD01-42-289	1	
42-290	ﾌｨﾗｰ NO.2 ﾊﾟｲﾌﾟ	FD17-42-11X	1	
42-298	ﾌｨﾗｰ ﾎｰｽ ﾌﾟﾛﾃｸﾀｰ	FD01-42-298	1	
42-304	ﾌｭｰｴﾙﾀﾝｸ ﾊﾟｯﾄﾞ	B455-42-761	1	80X70X8
				ｲﾗｽﾄ NO.1
		FD01-42-762	1	ﾘｮｰﾃﾞﾝ
				ｲﾗｽﾄ NO.2
42-331	ｼｰﾄ	J001-42-715	2	
42-410C	ﾀﾝｸﾌｨｷｼﾝｸﾞ ﾊﾞﾝﾄﾞ(R)	FD01-42-710	1	
42-420A	ﾀﾝｸﾌｨｷｼﾝｸﾞ ﾊﾞﾝﾄﾞ(L)	FD01-42-720	1	
42-523	ﾌｭｰｴﾙﾀﾝｸ ﾊﾟｯﾄﾞ	FD01-42-767	1	
42-545	ﾌｭｰｴﾙ ﾎｰｽ	FD01-42-545	1	
42-561C	ﾌﾞﾘｰｻﾞｰ ﾎｰｽ NO.1	HG30-42-561	1	
42-581	ﾌﾞﾘｰｻﾞｰ ﾎｰｽ	FD31-42-511A	1	
42-710	ﾁｪｯｸ ﾊﾞﾙﾌﾞ	GA5R-42-910	2	
42-720	ﾌｭｰｴﾙ ﾍﾞｰﾊﾟｰ ﾊﾞﾙﾌﾞ	BC1M-42-980A	2	
42-761	ﾊﾟｯﾄﾞ	FD01-42-761	2	
42-790A	ﾌｭｰｴﾙﾀﾝｸ ﾌﾟﾛﾃｸﾀｰ	FD01-42-790	1	
42-791	ﾌｭｰｴﾙﾀﾝｸ ﾊﾟｯﾄﾞ	B529-42-763	1	250 X 20
				ｲﾗｽﾄ NO.1
		FD01-42-763	1	ﾓﾙﾃﾝ
				ｲﾗｽﾄ NO.2
42-792	ﾌｭｰｴﾙﾀﾝｸ ﾊﾟｯﾄﾞ	FD01-42-768	1	
45-914	ﾊﾟｲﾌﾟ ﾎﾙﾀﾞｰ	FB01-45-914	2	ﾆﾌｺ
56-149	Mｶﾞｰﾄﾞ ｽｸﾘｭｰ ﾀｯﾋﾟﾝｸﾞ	B455-56-149	3	-980401
				FD3S -421362
60-960A	ﾌｭｰｴﾙﾀﾝｸ ｹﾞｰｼﾞ	FD01-60-960A	1	
Ⅴ型				
13-161A	ｼﾞｮｲﾝﾄﾞT'	E580-13-161	1	
13-265	ｶﾞｽｹｯﾄ	HG30-60-962	1	
13-350	ﾌｭｰｴﾙ ﾎﾟﾝﾌﾟ	N3A1-13-35Z	1	
13-350A	ｻﾌﾞ ﾌｭｰｴﾙ ﾎﾟﾝﾌﾟ	N390-13-350	1	
13-ZE1	ﾌｭｰｴﾙ ﾎﾟﾝﾌﾟ ﾌｨﾙﾀｰ	JE17-13-ZE1	1	ﾃﾞﾝｿｰ
13-ZE4	ﾎﾟﾝﾌﾟﾌｨﾙﾀｰ ﾛｯｸ ﾜｯｼｬｰ	FEH2-13-ZE4	1	ﾃﾞﾝｿｰ
13-ZE5	ﾌｭｰｴﾙ ﾎﾟﾝﾌﾟ 'O' ﾘﾝｸﾞ	BP02-13-ZE5	1	
24-240A	ﾁｬﾝﾊﾞｰ ｶﾊﾞｰ	FD01-42-159	1	280HP
42-045	ﾄﾞﾚｰﾝﾌﾟﾗｸﾞ ｶﾞｽｹｯﾄ	0866-42-046	1	-990701
				FD3S -502893
42-046	ﾄﾞﾚｰﾝ ﾌﾟﾗｸﾞ	B596-42-045	1	-990701
				FD3S -502893
42-110	ﾌｭｰｴﾙ ﾀﾝｸ	F124-42-110	1	AN (F124-42-110A)
				-990701
				FD3S -502893
		F124-42-110A	1	990701 -
				FD3S 502893-
42-114	ﾀﾝｸ ﾌｨﾗｰﾊﾟｲﾌﾟ ｶﾞｽｹｯﾄ	HG31-42-114	1	
42-210	ﾌｨﾗｰ ﾊﾟｲﾌﾟ	F100-42-210A	1	
42-237	ｲﾝﾅｰ ﾊﾟｲﾌﾟ	FD01-42-237	1	
42-240	ﾀﾞｽﾄ ｶﾊﾞｰ	FD01-42-24Z	1	
42-240A	ｼﾞｮｲﾝﾄ ﾎｰｽ	FD01-42-231A	1	
42-243C	ﾘｰﾝﾌｫｰｽﾒﾝﾄ ｶﾞｽｹｯﾄ'A'	GE60-42-243	1	
42-244	ﾀﾞｽﾄ ｶﾊﾞｰ ｶﾞｽｹｯﾄ'B'	FD01-42-244	1	
42-245B	ﾀﾞｽﾄ ｶﾊﾞｰ ﾎﾞﾙﾄ	H260-42-245A	2	
42-250	ﾌｨﾗｰ ｷｬｯﾌﾟ	F044-42-250	1	A (F044-42-250A)
42-260J	ﾌﾞﾘｰｻﾞｰ ﾎｰｽ	FD01-42-232	1	
42-280	ﾉﾝﾘﾀｰﾝ ﾊﾞﾙﾌﾞ	D061-42-270	1	
42-289	ﾌｨﾗｰ ﾊﾟｲﾌﾟ ｱｰｽ ﾜｲﾔｰ	FD01-42-289	1	
42-290	ﾌｨﾗｰ NO.2 ﾊﾟｲﾌﾟ	FD17-42-11X	1	
42-298	ﾌｨﾗｰ ﾎｰｽ ﾌﾟﾛﾃｸﾀｰ	FD01-42-298	1	
42-304	ﾌｭｰｴﾙﾀﾝｸ ﾊﾟｯﾄﾞ	B455-42-761	1	80X70X8
				ｲﾗｽﾄ NO.1
		FD01-42-762	1	ﾘｮｰﾃﾞﾝ
				ｲﾗｽﾄ NO.2
42-331	ｼｰﾄ	J001-42-715	2	
42-410C	ﾀﾝｸﾌｨｷｼﾝｸﾞ ﾊﾞﾝﾄﾞ(R)	FD01-42-710	1	
42-420A	ﾀﾝｸﾌｨｷｼﾝｸﾞ ﾊﾞﾝﾄﾞ(L)	FD01-42-720	1	
42-523	ﾌｭｰｴﾙﾀﾝｸ ﾊﾟｯﾄﾞ	FD01-42-765A	1	ｲﾗｽﾄ NO.1
		FD01-42-767	1	ｲﾗｽﾄ NO.2
42-545	ﾌｭｰｴﾙ ﾎｰｽ	FD01-42-545	1	
42-561C	ﾌﾞﾘｰｻﾞｰ ﾎｰｽ NO.1	HG30-42-561	1	
42-581	ﾌﾞﾘｰｻﾞｰ ﾎｰｽ	FD31-42-511A	1	

13-ZE1	ﾌｭｰｴﾙ ﾎﾟﾝﾌﾟ ﾌｨﾙﾀｰ	JE17-13-ZE1	1	ﾃﾞﾝｿｰ
13-ZE4	ﾎﾟﾝﾌﾟﾌｨﾙﾀｰ ﾛｯｸ ﾜｯｼｬｰ	FEH2-13-ZE4	1	ﾃﾞﾝｿｰ
13-ZE5	ﾌｭｰｴﾙ ﾎﾟﾝﾌﾟ 'O' ﾘﾝｸﾞ	BP02-13-ZE5	1	
42-045	ﾄﾞﾚｰﾝﾌﾟﾗｸﾞ ｶﾞｽｹｯﾄ	0866-42-046	1	911101 -
				FD3S 100070-
42-046	ﾄﾞﾚｰﾝ ﾌﾟﾗｸﾞ	B596-42-045	1	920201 -
				FD3S 102703-
		BC88-42-045	1	-911101
				FD3S -100070
42-110	ﾌｭｰｴﾙ ﾀﾝｸ	F104-42-110	1	2ﾆﾝ ﾉﾘ
				920908 -
				FD3S 113455-
		FD01-42-110A	1	-920908
				FD3S -113455
		FD01-42-110B	1	4ﾆﾝ ﾉﾘ
				920908 -
				FD3S 113455-
42-114	ﾀﾝｸ ﾌｨﾗｰﾊﾟｲﾌﾟ ｶﾞｽｹｯﾄ	HG31-42-114	1	
42-210	ﾌｨﾗｰ ﾊﾟｲﾌﾟ	F100-42-210A	1	
42-237	ｲﾝﾅｰ ﾊﾟｲﾌﾟ	FD01-42-237	1	
42-240	ﾀﾞｽﾄ ｶﾊﾞｰ	FD01-42-24Z	1	
42-240A	ｼﾞｮｲﾝﾄ ﾎｰｽ	FD01-42-231	1	-920901
				FD3S -113115
		FD01-42-231A	1	920901 -
				FD3S 113115-
42-243C	ﾘｰﾝﾌｫｰｽﾒﾝﾄ ｶﾞｽｹｯﾄ'A'	GE60-42-243	1	
42-244	ﾀﾞｽﾄ ｶﾊﾞｰ ｶﾞｽｹｯﾄ'B'	FD01-42-244	1	
42-245B	ﾀﾞｽﾄ ｶﾊﾞｰ ﾎﾞﾙﾄ	H260-42-245A	2	
42-250	ﾌｨﾗｰ ｷｬｯﾌﾟ	F044-42-250	1	
42-260J	ﾌﾞﾘｰｻﾞｰ ﾎｰｽ	FD01-42-232	1	
42-280	ﾉﾝﾘﾀｰﾝ ﾊﾞﾙﾌﾞ	D061-42-270	1	
42-289	ﾌｨﾗｰ ﾊﾟｲﾌﾟ ｱｰｽ ﾜｲﾔｰ	FD01-42-289	1	920501 -
				FD3S 108606-
		HG30-42-289	1	-920501
				FD3S -108606
42-290	ﾌｨﾗｰ NO.2 ﾊﾟｲﾌﾟ	HG30-42-11X	1	
42-298	ﾌｨﾗｰ ﾎｰｽ ﾌﾟﾛﾃｸﾀｰ	FD01-42-298	1	
42-304	ﾌｭｰｴﾙﾀﾝｸ ﾊﾟｯﾄﾞ	B455-42-761	1	ﾆｯｼｮｳ
				911209 -
				FD3S 100230-
		FD01-42-762	1	ﾘｮｰﾃﾞﾝ
				911217 -
				FD3S 100388-
		FD01-42-762	2	ﾘｮｰﾃﾞﾝ
				-911217
				FD3S -100388
42-305	ﾌｭｰｴﾙﾀﾝｸ ﾊﾟｯﾄﾞ	B455-42-763	1	-920908
				FD3S -113455
42-321	ﾘｷｯﾄﾞ ｾﾊﾟﾚｰﾀｰ	FD01-42-541	1	
42-331	ｼｰﾄ	J001-42-715	2	930301 -
				FD3S 116691-
42-410C	ﾀﾝｸﾌｨｷｼﾝｸﾞ ﾊﾞﾝﾄﾞ(R)	FD01-42-710	1	
42-420A	ﾀﾝｸﾌｨｷｼﾝｸﾞ ﾊﾞﾝﾄﾞ(L)	FD01-42-720	1	
42-462	ｷｬｯﾌﾟ ｶﾞｽｹｯﾄ	BF67-42-252	1	
42-510	ﾌｭｰｴﾙ ﾊﾟｲﾌﾟ	FD01-42-510A	1	
42-523	ﾌｭｰｴﾙﾀﾝｸ ﾊﾟｯﾄﾞ	FD01-42-766	1	911209 - 920615
				FD3S 100230-110768
		FD01-42-767	1	920615 -
				FD3S 110768-
42-544A	ｾﾊﾟﾚｰﾀｰ ﾌｭｰｴﾙ ﾎｰｽ	FD01-42-544	1	
42-545	ﾌｭｰｴﾙ ﾎｰｽ	FD01-42-545	1	
42-546A	ﾌｭｰｴﾙ ﾎｰｽ	FD01-42-546	1	
42-710	ﾁｪｯｸ ﾊﾞﾙﾌﾞ	J001-42-910A	2	
42-720	ﾌｭｰｴﾙ ﾍﾞｰﾊﾟｰ ﾊﾞﾙﾌﾞ	FB01-42-980	2	
42-761	ﾊﾟｯﾄﾞ	FD01-42-761	2	
42-790A	ﾌｭｰｴﾙﾀﾝｸ ﾌﾟﾛﾃｸﾀｰ	FD01-42-790	1	
42-791	ﾌｭｰｴﾙﾀﾝｸ ﾊﾟｯﾄﾞ	B529-42-763	1	ﾆｯｼｮｰ
				920908 -
				FD3S 113455-
		FD01-42-763	1	ﾓﾙﾃﾝ
42-792	ﾌｭｰｴﾙﾀﾝｸ ﾊﾟｯﾄﾞ	FD01-42-764	1	-911209
				FD3S -100230
		FD01-42-768	1	911217 -
				FD3S 100388-
42-985	ﾍﾞｰﾊﾟｰﾊﾞﾙﾌﾞ ｶﾞｽｹｯﾄ	FB01-42-985	2	
45-914	ﾊﾟｲﾌﾟ ﾎﾙﾀﾞｰ	FB01-45-914	1	ﾆﾌｺ
56-149	Mｶﾞｰﾄﾞ ｽｸﾘｭｰ ﾀｯﾋﾟﾝｸﾞ	B455-56-149	3	920301 -
				FD3S 104705-
56-81X	ﾀﾞｸﾄ ﾊﾟﾈﾙ ﾌｧｽﾅｰ	FB01-56-81X	2	
60-960A	ﾌｭｰｴﾙﾀﾝｸ ｹﾞｰｼﾞ	FD01-60-960A	1	
Ⅱ型				
13-265	ｶﾞｽｹｯﾄ	HG30-60-962	1	
13-350	ﾌｭｰｴﾙ ﾎﾟﾝﾌﾟ	N3A1-13-35Z	1	
13-350A	ｻﾌﾞ ﾌｭｰｴﾙ ﾎﾟﾝﾌﾟ	N390-13-350	1	
13-ZE1	ﾌｭｰｴﾙ ﾎﾟﾝﾌﾟ ﾌｨﾙﾀｰ	JE17-13-ZE1	1	ﾃﾞﾝｿｰ
13-ZE4	ﾎﾟﾝﾌﾟﾌｨﾙﾀｰ ﾛｯｸ ﾜｯｼｬｰ	FEH2-13-ZE4	1	ﾃﾞﾝｿｰ
13-ZE5	ﾌｭｰｴﾙ ﾎﾟﾝﾌﾟ 'O' ﾘﾝｸﾞ	BP02-13-ZE5	1	
42-045	ﾄﾞﾚｰﾝﾌﾟﾗｸﾞ ｶﾞｽｹｯﾄ	0866-42-046	1	
42-046	ﾄﾞﾚｰﾝ ﾌﾟﾗｸﾞ	B596-42-045	1	
42-110	ﾌｭｰｴﾙ ﾀﾝｸ	F111-42-110	1	(ﾊｰﾄﾞ ｻｽ>2ﾆﾝ ﾉﾘ)
				-940525
				FD3S -205079
		F111-42-110A	1	(ﾊｰﾄﾞ ｻｽ>2ﾆﾝ ﾉﾘ)
				940525 -
				FD3S 205079-
		FD15-42-110	1	ﾉｰﾏﾙ ｻｽ
				(ﾊｰﾄﾞ ｻｽ>4ﾆﾝ ﾉﾘ)
				-940525
				FD3S -205079
		FD15-42-110A	1	ﾉｰﾏﾙ ｻｽ
				(ﾊｰﾄﾞ ｻｽ>4ﾆﾝ ﾉﾘ)
				940525 -
				FD3S 205079-
42-114	ﾀﾝｸ ﾌｨﾗｰﾊﾟｲﾌﾟ ｶﾞｽｹｯﾄ	HG31-42-114	1	
42-210	ﾌｨﾗｰ ﾊﾟｲﾌﾟ	F100-42-210A	1	
42-237	ｲﾝﾅｰ ﾊﾟｲﾌﾟ	FD01-42-237	1	
42-240	ﾀﾞｽﾄ ｶﾊﾞｰ	FD01-42-24Z	1	
42-240A	ｼﾞｮｲﾝﾄ ﾎｰｽ	FD01-42-231A	1	
42-243C	ﾘｰﾝﾌｫｰｽﾒﾝﾄ ｶﾞｽｹｯﾄ'A'	GE60-42-243	1	
42-244	ﾀﾞｽﾄ ｶﾊﾞｰ ｶﾞｽｹｯﾄ'B'	FD01-42-244	1	
42-245B	ﾀﾞｽﾄ ｶﾊﾞｰ ﾎﾞﾙﾄ	H260-42-245A	2	
42-250	ﾌｨﾗｰ ｷｬｯﾌﾟ	F044-42-250	1	
42-260J	ﾌﾞﾘｰｻﾞｰ ﾎｰｽ	FD01-42-232	1	
42-280	ﾉﾝﾘﾀｰﾝ ﾊﾞﾙﾌﾞ	D061-42-270	1	
42-289	ﾌｨﾗｰ ﾊﾟｲﾌﾟ ｱｰｽ ﾜｲﾔｰ	FD01-42-289	1	
42-290	ﾌｨﾗｰ NO.2 ﾊﾟｲﾌﾟ	FD17-42-11X	1	940106 -
				FD3S 203030-
		HG30-42-11X	1	-940106
				FD3S -203030
42-298	ﾌｨﾗｰ ﾎｰｽ ﾌﾟﾛﾃｸﾀｰ	FD01-42-298	1	
42-304	ﾌｭｰｴﾙﾀﾝｸ ﾊﾟｯﾄﾞ	B455-42-761	1	ﾆｯｼｮｳ
				ｲﾗｽﾄ NO.1
		FD01-42-762	1	ﾘｮｰﾃﾞﾝ
				ｲﾗｽﾄ NO.2
42-321	ﾘｷｯﾄﾞ ｾﾊﾟﾚｰﾀｰ	FD01-42-541	1	
42-331	ｼｰﾄ	J001-42-715	2	
42-410C	ﾀﾝｸﾌｨｷｼﾝｸﾞ ﾊﾞﾝﾄﾞ(R)	FD01-42-710	1	
42-420A	ﾀﾝｸﾌｨｷｼﾝｸﾞ ﾊﾞﾝﾄﾞ(L)	FD01-42-720	1	
42-462	ｷｬｯﾌﾟ ｶﾞｽｹｯﾄ	BF67-42-252	1	-940701
				FD3S -205242
42-510	ﾌｭｰｴﾙ ﾊﾟｲﾌﾟ	FD01-42-510A	1	
42-523	ﾌｭｰｴﾙﾀﾝｸ ﾊﾟｯﾄﾞ	FD01-42-767	1	
42-544A	ｾﾊﾟﾚｰﾀｰ ﾌｭｰｴﾙ ﾎｰｽ	FD01-42-544	1	
42-545	ﾌｭｰｴﾙ ﾎｰｽ	FD01-42-545	1	
42-546A	ﾌｭｰｴﾙ ﾎｰｽ	FD01-42-546	1	
42-710	ﾁｪｯｸ ﾊﾞﾙﾌﾞ	J001-42-910A	2	
42-720	ﾌｭｰｴﾙ ﾍﾞｰﾊﾟｰ ﾊﾞﾙﾌﾞ	BC1M-42-980	2	
42-761	ﾊﾟｯﾄﾞ	FD01-42-761	2	
42-790A	ﾌｭｰｴﾙﾀﾝｸ ﾌﾟﾛﾃｸﾀｰ	FD01-42-790	1	
42-791	ﾌｭｰｴﾙﾀﾝｸ ﾊﾟｯﾄﾞ	B529-42-763	1	ﾆｯｼｮｰ
				ｲﾗｽﾄ NO.1
		FD01-42-763	1	ﾓﾙﾃﾝ
				ｲﾗｽﾄ NO.2
42-792	ﾌｭｰｴﾙﾀﾝｸ ﾊﾟｯﾄﾞ	FD01-42-768	1	
45-914	ﾊﾟｲﾌﾟ ﾎﾙﾀﾞｰ	FB01-45-914	1	ﾆﾌｺ
56-149	Mｶﾞｰﾄﾞ ｽｸﾘｭｰ ﾀｯﾋﾟﾝｸﾞ	B455-56-149	3	
56-81X	ﾀﾞｸﾄ ﾊﾟﾈﾙ ﾌｧｽﾅｰ	FB01-56-81X	2	
60-960A	ﾌｭｰｴﾙﾀﾝｸ ｹﾞｰｼﾞ	FD01-60-960A	1	
Ⅲ型				
13-161A	ｼﾞｮｲﾝﾄﾞT'	E580-13-161	1	
13-265	ｶﾞｽｹｯﾄ	HG30-60-962	1	
13-350	ﾌｭｰｴﾙ ﾎﾟﾝﾌﾟ	N3A1-13-35Z	1	

43-720A	フロントブレーキパイプ(L)	FD01-43-720A	1	
43-810	フレキシブルホース	FD01-43-810A	2	
43-853	パイプジョイント	B455-43-853	1	
		F100-43-85X	1	
43-86X	ホースブラケット	FD01-43-86XB	1	
		FD01-43-87XA	1	
43-86Y	ホースブラケット	FD01-43-86YB	1	
		FD01-43-87YA	1	
43-919A	ブレーキパイプホルダー	F100-43-919	1	
43-980	フレキシブルホース	FD01-43-980B	2	
45-250	フロントブレーキパイプ	F100-45-270A	1	-920604
				FD3S -110374
		F100-45-270C	1	920604 -
				FD3S 110374-
45-280	フロントブレーキパイプ(R)	F100-45-280B	1	-911201
				FD3S -100230
		F100-45-280D	1	911201 - 920604
				FD3S 100230-110374
		F100-45-280E	1	920604 -
				FD3S 110374-
45-320	フロントブレーキパイプ(L)	F100-45-320B	1	-920604
				FD3S -110374
		F100-45-320C	1	920604 -
				FD3S 110374-
45-350	ブレーキ-リヤーパイプ	F100-45-36XB	1	-911201
				FD3S -100230
		F100-45-36XD	1	911201 -
				FD3S 100230-
45-360A	リヤーブレーキパイプ	FD01-45-360A	1	-911205
				FD3S -100230
		FD01-45-360B	1	911205 -
				FD3S 100230-
45-36Z	フューエルパイプジョイント	FD01-45-36Z	1	-920303
				FD3S -104786
		FD01-45-36ZA	1	920303 -
				FD3S 104786-
45-454	パイプジョイント	D001-45-367	1	920604 -
				FD3S 110374-
45-903G	クリップ	B455-45-916	2	
45-914	パイプホルダー	FB01-45-914	2	ニフコ
45-919	パイプクリップ	B001-45-919B	3	
45-920	ブラケット	NA20-45-920A	2	-920121
				FD3S -101923
		NA20-45-920B	2	920121 -
				FD3S 101923-
45-921A	パイプホルダー	F100-45-92X	1	911201 -
				FD3S 100230-
		J001-45-92XA	1	-911201
				FD3S -100230
45-964	フロントブレーキパイプホルダー	F048-45-964A	1	-920401
				FD3S -106810
		F048-45-964B	1	920401 -
				FD3S 106810-
50-825C	クリップフロントバンパーナット	FA01-50-054	4	
50-EA0	ファスナー	EA01-50-EA0	2	
II型				
26-922	チューブシート	0613-26-922	1	
43-250	ABSブレーキパイプNO.1	F101-43-250A	1	
43-260	ABSブレーキパイプNO.2	F101-43-260A	1	
43-360	ブレーキパイプ	F100-43-360D	1	
43-370	ブレーキパイプ	F100-43-370E	1	
43-635	フレキシブルホースクリップ	W023-43-635	8	
43-63X	ブレーキパイプエアーダクト(R)	FD01-43-63XE	1	ノーマルサス
				-931001
				FD3S -202152
		FD01-43-63XF	1	ノーマルサス
				931001 -
				FD3S 202152-
		FD03-43-63XE	1	ハードサス
				-931001
				FD3S -202152
		FD03-43-63XF	1	ハードサス
				931001 -
				FD3S 202152-
43-63XZ	ブレーキパイエアーダクト(L)	FD01-43-64XD	1	ノーマルサス
				-931001
				FD3S -202152
		FD01-43-64XE	1	ノーマルサス
				931001 -
				FD3S 202152-
		FD03-43-64XD	1	ハードサス
				-931001
				FD3S -202152
		FD03-43-64XE	1	ハードサス
				931001 -
				FD3S 202152-
43-660A	リヤーブレーキパイプ(R)	FD01-43-670B	1	
43-660B	ブレーキリヤーパイプ(L)	FD01-43-680B	1	
43-694A	コネクターボルト	B001-43-694A	2	
43-710	フロントブレーキパイプ(R)	FD01-43-710A	1	
43-720A	フロントブレーキパイプ(L)	FD01-43-720A	1	
43-810	フレキシブルホース	FD01-43-810A	2	
43-853	パイプジョイント	B455-43-853	1	イラストNO.2
		F100-43-85X	1	イラストNO.1
43-86X	ホースブラケット	FD01-43-86XB	1	イラストNO.1
		FD01-43-87XA	1	イラストNO.2
43-86Y	ホースブラケット	FD01-43-86YB	1	イラストNO.1
		FD01-43-87YA	1	イラストNO.2
43-919A	ブレーキパイプホルダー	F100-43-919	1	
43-980	フレキシブルホース	FD01-43-980B	2	
45-250	フロントブレーキパイプ	F100-45-270C	1	
45-280	フロントブレーキパイプ(R)	F100-45-280E	1	
45-320	フロントブレーキパイプ(L)	F100-45-320C	1	
45-350	ブレーキ-リヤーパイプ	F100-45-36XD	1	
45-360A	リヤーブレーキパイプ	FD01-45-360B	1	
45-36Z	フューエルパイプジョイント	FD01-45-36ZA	1	
45-454	パイプジョイント	D001-45-367	1	
45-903G	クリップ	B455-45-916	2	
45-914	パイプホルダー	FB01-45-914	2	ニフコ
45-919	パイプクリップ	B001-45-919B	3	
45-920	ブラケット	NA20-45-920B	2	
45-921A	パイプホルダー	F100-45-92X	1	
45-964	フロントブレーキパイプホルダー	F048-45-964B	1	
50-335	クリップナット	FB01-50-133C	4	940511 -
				FD3S 204996-
50-825C	クリップフロントバンパーナット	FA01-50-054	4	-940511
				FD3S -204996
50-EA0	ファスナー	EA01-50-EA0	2	
III型				
26-922	チューブシート	0613-26-922	1	
43-250	ABSブレーキパイプNO.1	F123-43-250A	1	
43-260	ABSブレーキパイプNO.2	F123-43-260B	1	
43-360	ブレーキパイプ	F100-43-360D	1	
43-370	ブレーキパイプ	F100-43-370E	1	
43-635	フレキシブルホースクリップ	W023-43-635	8	A (W023-43-635A)
				-940927
				FD3S -300990
		W023-43-635A	8	940927 -
				FD3S 300990-
43-63X	ブレーキパイプエアーダクト(R)	FD01-43-63XF	1	(ノーマルサス>MT>2ニンノリ)
				(ノーマルサス>AT)
		FD03-43-63XF	1	ハードサス
				(ノーマルサス>MT>4ニンノリ)
43-63XZ	ブレーキパイエアーダクト(L)	FD01-43-64XE	1	(ノーマルサス>MT>2ニンノリ)
				(ノーマルサス>AT)
		FD03-43-64XE	1	ハードサス
				(ノーマルサス>MT>4ニンノリ)
43-660A	リヤーブレーキパイプ(R)	FD01-43-670B	1	
43-660B	ブレーキリヤーパイプ(L)	FD01-43-680B	1	
43-694A	コネクターボルト	B001-43-694A	2	A (G030-43-694)
43-710	フロントブレーキパイプ(R)	F124-43-710	1	(2ニンノリ>ハードサス)
		FD01-43-710A	1	(2ニンノリ>ノーマルサス)
				4ニンノリ
43-720	フロントブレーキパイプ(L)	F124-43-720	1	(2ニンノリ>ハードサス)
43-720A	フロントブレーキパイプ(L)	FD01-43-720A	1	(2ニンノリ>ノーマルサス)
				4ニンノリ
43-810	フレキシブルホース	FD01-43-810A	2	A (FD01-43-810B)
43-853	パイプジョイント	B455-43-853	1	イラストNO.2
		F100-43-85X	1	イラストNO.1
43-86X	ホースブラケット	FD01-43-86XB	1	イラストNO.1
		FD01-43-87XA	1	イラストNO.2
43-86Y	ホースブラケット	FD01-43-86YB	1	イラストNO.1

43-804	ナット	B01C-43-954	1	
43-860C	マスターバックインシュレーター	F101-43-860A	1	
43-868	インシュレーター	F100-43-868D	1	
43-990	タンデムマスターシリンダー	F100-43-40ZA	1	
49-610	ブレーキインナーパーツキット	BCYA-43-41ZA	1	
49-620	プライマリーピストン	B533-43-62Z	1	
49-625	セコンダリーカップ	NA23-43-625	2	
49-630	フローティングピストン	B604-43-63Z	1	
49-666	ストップワッシャー	B252-49-666	1	
49-674A	マスターシリンダー'O'リング	99541-00603	1	NOK
				イラストNO.2
		NA23-43-515	2	シンエイコーギョー
				イラストNO.1
49-686B	エルボージョイントブッシュ	F100-49-686	2	
VI型				
43-090A	ストッパー	B252-49-514	1	
43-221	スペーサー	FD01-43-221A	1	
43-443	バキュームアシストガスケット	FD01-43-443A	1	イラストNO.1
		H001-43-443	1	イラストNO.2
43-45X	プロテクター	B603-43-45XA	1	AT
43-504	パイプジョイント	W023-43-504	2	
43-505	コネクターボルト	W023-43-505	2	
43-540	レベルインジケーター	F100-43-540	1	
43-552S	リザーブタンクキャップセット	B603-49-580	1	AN (T060-43-55Y)
				-11101
				FD3S -602902
		T060-43-55Y	1	011101 -
				FD3S 602902-
43-558A	リザーブタンクフィルター	B603-43-558	1	
43-55X	タンクセット	F1Y0-43-55X	1	
43-63F	O'リング	B252-49-512	1	
43-640	バキュームホース	F100-43-640B	1	
43-676	ボルトセット	H381-43-676	1	
43-740A	ケーブルブラケット	F100-43-740F	1	
43-800	バキュームパワーアシスト	F132-43-800A	1	
43-801A	プロテクター	F100-43-801	1	
43-804	ナット	B01C-43-954	1	
43-860C	マスターバックインシュレーター	F101-43-860A	1	
43-868	インシュレーター	F100-43-868D	1	
43-990	タンデムマスターシリンダー	F100-43-40ZA	1	
49-610	ブレーキインナーパーツキット	BCYA-43-41ZA	1	
49-620	プライマリーピストン	B533-43-62Z	1	
49-625	セコンダリーカップ	NA23-43-625	2	
49-630	フローティングピストン	B604-43-63Z	1	
49-666	ストップワッシャー	B252-49-666	1	
49-674A	マスターシリンダー'O'リング	99541-00603	1	NOK
				イラストNO.2
		NA23-43-515	2	シンエイコーギョー
				イラストNO.1
49-686B	エルボージョイントブッシュ	F100-49-686	2	

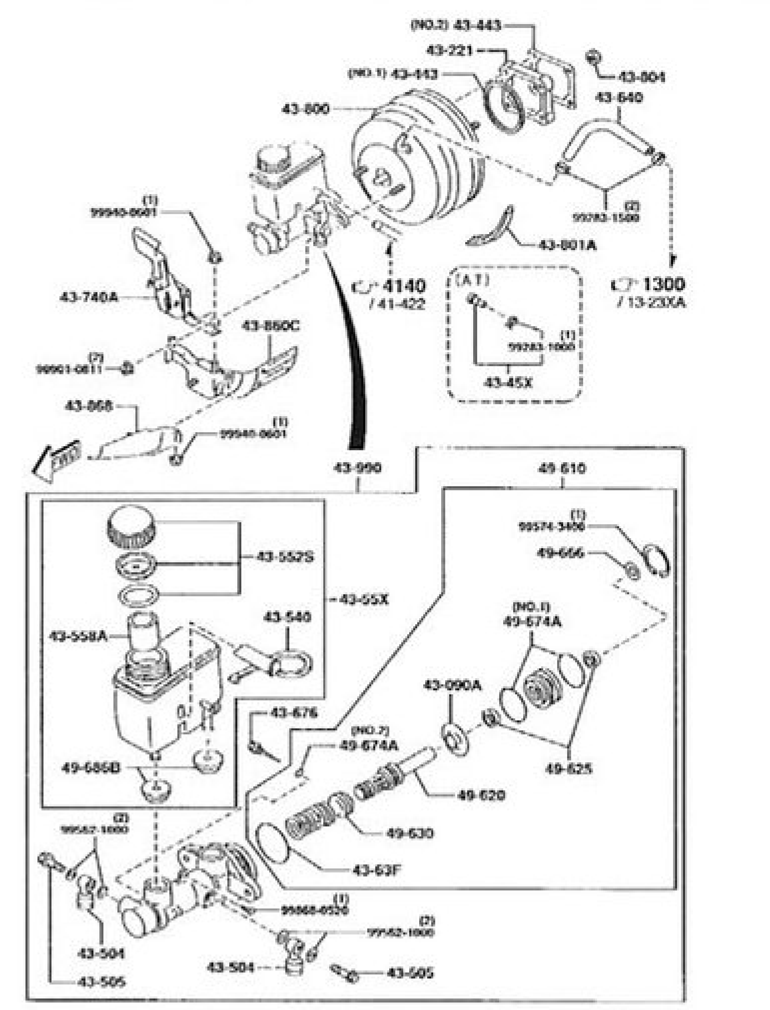

●VI型

ブレーキパイピング 4360

品名コード	品名	部品番号	員数	適用記述
I型				
26-922	チューブシート	0613-26-922	1	
43-250	ABSブレーキパイプNO.1	F100-43-250E	1	-911118
				FD3S -100070
		F101-43-250	1	911118 - 911224
				FD3S 100070-100717
		F101-43-250A	1	911224 -
				FD3S 100717-
43-260	ABSブレーキパイプNO.2	F100-43-260D	1	-911118
				FD3S -100070
		F101-43-260	1	911118 - 911224
				FD3S 100070-100717
		F101-43-260A	1	911224 -
				FD3S 100717-
43-360	ブレーキパイプ	F100-43-360D	1	
43-370	ブレーキパイプ	F100-43-370E	1	
43-635	フレキシブルホースクリップ	W023-43-635	8	
43-63X	ブレーキパイプエアーダクト(R)	FD01-43-63XC	1	ノーマルサス
				-920401
				FD3S -106810
		FD01-43-63XD	1	ノーマルサス
				920401 - 920402
				FD3S 106810-106904
		FD01-43-63XE	1	ノーマルサス
				920402 -
				FD3S 106904-
		FD03-43-63XC	1	ハードサス
				-920401
				FD3S -106810
		FD03-43-63XD	1	ハードサス
				920401 - 920402
				FD3S 106810-106904
		FD03-43-63XE	1	ハードサス
				920402 -
				FD3S 106904-
43-63XZ	ブレーキパイエアーダクト(L)	FD01-43-64XC	1	ノーマルサス
				-920401
				FD3S -106810
		FD01-43-64XD	1	ノーマルサス
				920401 -
				FD3S 106810-
		FD03-43-64XC	1	ハードサス
				-920401
				FD3S -106810
		FD03-43-64XD	1	ハードサス
				920401 -
				FD3S 106810-
43-660A	リヤーブレーキパイプ(R)	FD01-43-670B	1	
43-660B	ブレーキリヤーパイプ(L)	FD01-43-680B	1	
43-694A	コネクターボルト	B001-43-694A	2	
43-710	フロントブレーキパイプ(R)	FD01-43-710A	1	

43-804	ナット	B01C-43-954	1	930601 -
				FD3S 117596-
43-860C	マスターバックインシュレーター	F101-43-860A	1	
43-868	インシュレーター	F100-43-868C	1	-911201
				FD3S -100230
		F100-43-868D	1	911201 -
				FD3S 100230-
43-990	タンデムマスターシリンダー	F1Y0-43-40Z	1	
49-610	ブレーキインナーパーツキット	B6Y4-43-41Z	1	
49-620	プライマリーピストン	B533-43-62Z	1	
49-625	セコンダリーカップ	NA23-43-625	2	
49-630	フローティングピストン	B604-43-63Z	1	
49-666	ストップワッシャー	B252-49-666	1	
49-674A	マスターシリンダー'O'リング	99541-00603	1	NOK
		NA23-43-515	2	シンエイコーギョー
49-686B	エルボージョイントブッシュ	F100-49-686	2	921201 -
				FD3S 116112-
		FD04-49-686	2	-921201
				FD3S -116112
II型				
43-221	スペーサー	FD01-43-221A	1	
43-403	ISOラベル	TA04-43-403A	1	930728 -
				FD3S 200081-
43-443	バキュームアシストガスケット	FD01-43-443A	1	イラストNO.1
		H001-43-443	1	イラストNO.2
43-45X	プロテクター	B603-43-45XA	1	AT
43-504	パイプジョイント	W023-43-504	2	
43-505	コネクターボルト	W023-43-505	2	
43-540	レベルインジケーター	F100-43-540	1	
43-550S	リザーブタンクセット	F100-43-55ZA	1	-930728
				FD3S -200081
43-552S	リザーブタンクキャップセット	B603-49-580	1	
43-55X	タンクセット	F1Y0-43-55X	1	930728 -
				FD3S 200081-
43-640	バキュームホース	F100-43-640A	1	
43-676	ボルトセット	H381-43-676	1	
43-740A	ケーブルブラケット	F100-43-740F	1	
43-800	バキュームパワーアシスト	F100-43-800A	1	
43-801A	プロテクター	F100-43-801	1	
43-804	ナット	B01C-43-954	1	
43-860C	マスターバックインシュレーター	F101-43-860A	1	
43-868	インシュレーター	F100-43-868D	1	
43-990	タンデムマスターシリンダー	F100-43-40Z	1	931101 -
				FD3S 202629-
		F1Y0-43-40Z	1	-930728
				FD3S -200081
		F1Y0-43-40ZA	1	930728 - 931101
				FD3S 200081-202629
49-610	ブレーキインナーパーツキット	B6Y4-43-41Z	1	
49-620	プライマリーピストン	B533-43-62Z	1	
49-625	セコンダリーカップ	NA23-43-625	2	
49-630	フローティングピストン	B604-43-63Z	1	
49-674A	マスターシリンダー'O'リング	99541-00603	1	NOK
				イラストNO.2
		NA23-43-515	2	シンエイコーギョー
				イラストNO.1
49-686B	エルボージョイントブッシュ	F100-49-686	2	
III型				
43-090A	ストッパー	B252-49-514	1	
43-221	スペーサー	FD01-43-221A	1	
43-403	ISOラベル	TA04-43-403	1	A (TA04-43-403A)
43-443	バキュームアシストガスケット	FD01-43-443A	1	イラストNO.1
		H001-43-443	1	イラストNO.2
43-45X	プロテクター	B603-43-45XA	1	AT
43-504	パイプジョイント	W023-43-504	2	
43-505	コネクターボルト	W023-43-505	2	
43-540	レベルインジケーター	F100-43-540	1	
43-552S	リザーブタンクキャップセット	B603-49-580	1	AN (T060-43-55Y)
43-55X	タンクセット	F1Y0-43-55X	1	
43-63F	O'リング	B252-49-512	1	
43-640	バキュームホース	F100-43-640A	1	A (F100-43-640B)
43-676	ボルトセット	H381-43-676	1	
43-740A	ケーブルブラケット	F100-43-740F	1	
43-800	バキュームパワーアシスト	F100-43-800A	1	
43-801A	プロテクター	F100-43-801	1	
43-804	ナット	B01C-43-954	1	
43-860C	マスターバックインシュレーター	F101-43-860A	1	
43-868	インシュレーター	F100-43-868D	1	
43-990	タンデムマスターシリンダー	F100-43-40Z	1	A (F100-43-40ZA)
49-610	ブレーキインナーパーツキット	B6Y4-43-41ZA	1	A (B6Y4-43-41ZB)
49-620	プライマリーピストン	B533-43-62Z	1	
49-625	セコンダリーカップ	NA23-43-625	2	
49-630	フローティングピストン	B604-43-63Z	1	
49-666	ストップワッシャー	B252-49-666	1	
49-674A	マスターシリンダー'O'リング	99541-00603	1	NOK
				イラストNO.2
		NA23-43-515	2	シンエイコーギョー
				イラストNO.1
49-686B	エルボージョイントブッシュ	F100-49-686	2	
IV型				
43-090A	ストッパー	B252-49-514	1	
43-221	スペーサー	FD01-43-221A	1	
43-443	バキュームアシストガスケット	FD01-43-443A	1	イラストNO.1
		H001-43-443	1	イラストNO.2
43-45X	プロテクター	B603-43-45XA	1	AT
43-504	パイプジョイント	W023-43-504	2	
43-505	コネクターボルト	W023-43-505	2	
43-540	レベルインジケーター	F100-43-540	1	
43-552S	リザーブタンクキャップセット	B603-49-580	1	AN (T060-43-55Y)
43-55X	タンクセット	F1Y0-43-55X	1	
43-63F	O'リング	B252-49-512	1	
43-640	バキュームホース	F100-43-640A	1	A (F100-43-640B)
				-960723
				FD3S -403463
		F100-43-640B	1	960723 -
				FD3S 403463-
43-676	ボルトセット	H381-43-676	1	
43-740A	ケーブルブラケット	F100-43-740F	1	
43-800	バキュームパワーアシスト	F132-43-800A	1	
43-801A	プロテクター	F100-43-801	1	
43-804	ナット	B01C-43-954	1	
43-860C	マスターバックインシュレーター	F101-43-860A	1	
43-868	インシュレーター	F100-43-868D	1	
43-990	タンデムマスターシリンダー	F100-43-40Z	1	A (F100-43-40ZA)
				-960116
				FD3S -400158
		F100-43-40ZA	1	960116 -
				FD3S 400158-
49-610	ブレーキインナーパーツキット	B6Y4-43-41ZA	1	A (B6Y4-43-41ZB)
				-960116
				FD3S -400158
		BCYA-43-41Z	1	A (BCYA-43-41ZA)
				960116 - 980201
				FD3S 400158-420852
		BCYA-43-41ZA	1	980201 -
				FD3S 420852-
49-620	プライマリーピストン	B533-43-62Z	1	
49-625	セコンダリーカップ	NA23-43-625	2	
49-630	フローティングピストン	B604-43-63Z	1	
49-666	ストップワッシャー	B252-49-666	1	
49-674A	マスターシリンダー'O'リング	99541-00603	1	NOK
				イラストNO.2
		NA23-43-515	2	シンエイコーギョー
				イラストNO.1
49-686B	エルボージョイントブッシュ	F100-49-686	2	
V型				
43-090A	ストッパー	B252-49-514	1	
43-221	スペーサー	FD01-43-221A	1	
43-443	バキュームアシストガスケット	FD01-43-443A	1	イラストNO.1
		H001-43-443	1	イラストNO.2
43-45X	プロテクター	B603-43-45XA	1	AT
43-504	パイプジョイント	W023-43-504	2	
43-505	コネクターボルト	W023-43-505	2	
43-540	レベルインジケーター	F100-43-540	1	
43-552S	リザーブタンクキャップセット	B603-49-580	1	AN (T060-43-55Y)
43-55X	タンクセット	F1Y0-43-55X	1	
43-63F	O'リング	B252-49-512	1	
43-640	バキュームホース	F100-43-640B	1	
43-676	ボルトセット	H381-43-676	1	
43-740A	ケーブルブラケット	F100-43-740F	1	
43-800	バキュームパワーアシスト	F132-43-800A	1	
43-801A	プロテクター	F100-43-801	1	

Ⅲ型				
20-451	ｸﾘｯﾌﾟ	B612-20-468	1	941201 -
				FD3S 301568-
43-063	ｽﾍﾟｰｻｰ	HG83-43-506	1	
43-270	ABS ﾌﾞﾚｰｷ ﾊﾟｲﾌﾟNO.3	F123-43-270B	1	
43-280	ABS ﾌﾞﾚｰｷ ﾊﾟｲﾌﾟNO.4	F123-43-280B	1	
43-310	A.B.S. ﾌﾞﾗｹｯﾄ NO 1	F123-43-310	1	
43-320	A.B.S. ﾌﾞﾗｹｯﾄ NO 2	F123-43-320A	1	
43-504	ﾊﾟｲﾌﾟ ｼﾞｮｲﾝﾄ	EA03-43-504B	2	ｲﾗｽﾄ NO.1
		W023-43-504	1	ｲﾗｽﾄ NO.2
43-505	ｺﾈｸﾀｰ ﾎﾞﾙﾄ	HG83-43-505	1	ｲﾗｽﾄ NO.1
		W023-43-505	2	ｲﾗｽﾄ NO.2
43-701	A.B.S. ﾌﾛﾝﾄ ｾﾝｻｰ(R)	FD04-43-70XC	1	
43-701Z	A.B.S. ﾌﾛﾝﾄ ｾﾝｻｰ(L)	FD04-43-73XD	1	
43-708	ﾘｱｰ ｾﾝｻｰ ﾎﾞﾙﾄ	F051-43-708A	2	
43-711	A.B.S. ﾘｱｰ ｾﾝｻｰ(R)	FD04-43-71YC	1	
43-711Z	A.B.S. ﾘｱｰ ｾﾝｻｰ(L)	FD04-43-72YC	1	
43-750A	P.B.ﾊﾞﾙﾌﾞ ﾎﾙﾀﾞｰ	F123-43-750	1	
43-780	ｱﾝﾁﾛｯｸﾌﾞﾚｰｷ	F123-43-780B	1	A (F123-43-780C)
				-941205
				FD3S -301595
		F123-43-780C	1	941205 -
				FD3S 301595-
43-7A0	ABS ﾊｲﾄﾞﾛﾘｯｸ ﾕﾆｯﾄ	F123-43-7A0	1	A (F123-43-7A0A)
				-941205
				FD3S -301595
		F123-43-7A0A	1	941205 -
				FD3S 301595-
43-7A2	ﾊｲﾄﾞﾛ. ﾕﾆｯﾄ ﾓｰﾀｰ ﾘﾚｰ	HG82-43-7A2	1	
43-7A3	ﾊｲﾄﾞﾛ.ﾕﾆｯﾄ ﾊﾞﾙﾌﾞ ﾘﾚｰ	NA23-43-7A3	1	
43-7A4	ﾊｲﾄﾞﾛﾘｯｸﾕﾆｯﾄ ｶﾊﾞｰ'L'	HG82-43-7A4	2	
43-7A8	ﾊｲﾄﾞﾛ. ﾕﾆｯﾄ ﾜｯｼｬｰ	NA23-43-7A8	1	
43-7A9	ﾊｲﾄﾞﾛ ﾕﾆｯﾄ ｱｰｽ ﾜｲﾔｰ	HG82-43-7A9	1	
43-900A	P.B. ﾊﾞﾙﾌﾞ	F123-43-900	1	
45-961B	ｷｬｯﾌﾟ	H002-45-961	2	
66-941A	ｸﾘｯﾌﾟ	FB01-66-945	1	-941201
				FD3S -301568

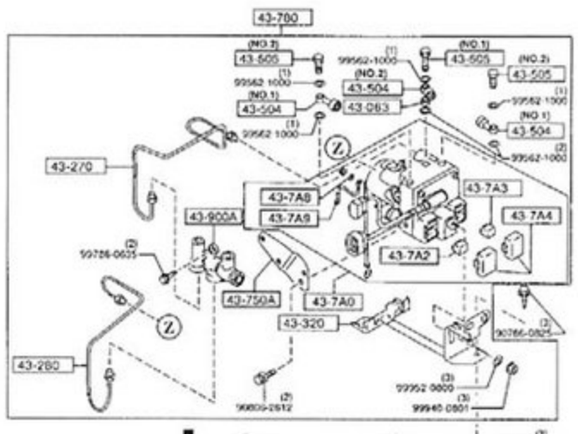

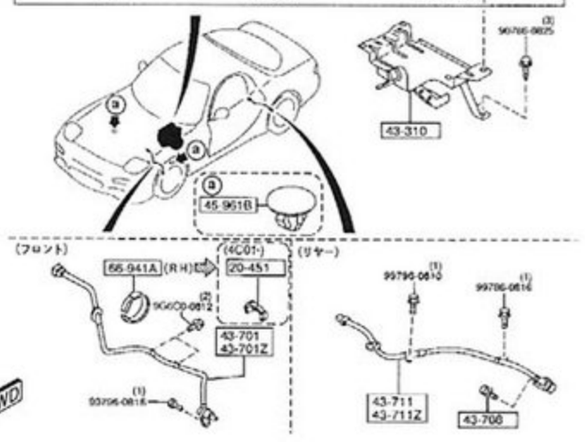

Ⅲ型

Ⅳ型				
20-451	ｸﾘｯﾌﾟ	B612-20-468	1	
43-063	ｽﾍﾟｰｻｰ	HG83-43-506	1	-971001
				FD3S -407553
43-270	ABS ﾌﾞﾚｰｷ ﾊﾟｲﾌﾟNO.3	F123-43-270B	1	-971001
				FD3S -407553
		F133-43-270A	1	971001 -
				FD3S 407553-
43-280	ABS ﾌﾞﾚｰｷ ﾊﾟｲﾌﾟNO.4	F123-43-280B	1	-971001
				FD3S -407553
		F133-43-280A	1	971001 -
				FD3S 407553-
43-310	A.B.S. ﾌﾞﾗｹｯﾄ NO 1	F123-43-310	1	
43-320	A.B.S. ﾌﾞﾗｹｯﾄ NO 2	F123-43-320A	1	-971001
				FD3S -407553
		F133-43-320A	1	971001 -
				FD3S 407553-
43-504	ﾊﾟｲﾌﾟ ｼﾞｮｲﾝﾄ	EA03-43-504B	2	ｲﾗｽﾄ NO.1
				-971001
				FD3S -407553
		W023-43-504	1	ｲﾗｽﾄ NO.2
				-971001
				FD3S -407553
43-505	ｺﾈｸﾀｰ ﾎﾞﾙﾄ	HG83-43-505	1	ｲﾗｽﾄ NO.1
				-971001
				FD3S -407553
		W023-43-505	2	ｲﾗｽﾄ NO.2
				-971001
				FD3S -407553
43-701	A.B.S. ﾌﾛﾝﾄ ｾﾝｻｰ(R)	FD04-43-70XC	1	
43-701Z	A.B.S. ﾌﾛﾝﾄ ｾﾝｻｰ(L)	FD04-43-73XD	1	
43-708	ﾘｱｰ ｾﾝｻｰ ﾎﾞﾙﾄ	F051-43-708A	2	
43-711	A.B.S. ﾘｱｰ ｾﾝｻｰ(R)	FD04-43-71YC	1	
43-711Z	A.B.S. ﾘｱｰ ｾﾝｻｰ(L)	FD04-43-72YC	1	
43-750A	P.B.ﾊﾞﾙﾌﾞ ﾎﾙﾀﾞｰ	F123-43-750	1	-971001
				FD3S -407553
43-780	ｱﾝﾁﾛｯｸﾌﾞﾚｰｷ	F123-43-780C	1	-971001
				FD3S -407553
43-7A0	ABS ﾊｲﾄﾞﾛﾘｯｸ ﾕﾆｯﾄ	F123-43-7A0A	1	-971001
				FD3S -407553
		F133-43-7A0A	1	971001 -
				FD3S 407553-
43-7A2	ﾊｲﾄﾞﾛ. ﾕﾆｯﾄ ﾓｰﾀｰ ﾘﾚｰ	HG82-43-7A2	1	-971001
				FD3S -407553
43-7A3	ﾊｲﾄﾞﾛ.ﾕﾆｯﾄ ﾊﾞﾙﾌﾞ ﾘﾚｰ	NA23-43-7A3	1	-971001
				FD3S -407553
43-7A4	ﾊｲﾄﾞﾛﾘｯｸﾕﾆｯﾄ ｶﾊﾞｰ'L'	HG82-43-7A4	2	-971001
				FD3S -407553
43-7A6	ﾊｲﾄﾞﾛ.ﾕﾆｯﾄ ﾏｳﾝﾄ ﾗﾊﾞｰ	NB86-43-7A6	3	980401 -
				FD3S 421362-
43-7A7	ﾊｲﾄﾞﾛ.ﾕﾆｯﾄ ﾍｯｸｽ ｽﾀｯﾄﾞ	NB86-43-7A7	2	980401 -
				FD3S 421362-
43-7A8	ﾊｲﾄﾞﾛ. ﾕﾆｯﾄ ﾜｯｼｬｰ	NA23-43-7A8	1	-971001
				FD3S -407553
43-7A9	ﾊｲﾄﾞﾛ ﾕﾆｯﾄ ｱｰｽ ﾜｲﾔｰ	HG82-43-7A9	1	-971001
				FD3S -407553
43-900A	P.B. ﾊﾞﾙﾌﾞ	F123-43-900	1	
45-961B	ｷｬｯﾌﾟ	H002-45-961	2	
67-740A	ｴﾐｯｼｮﾝ ﾘﾚｰ	F133-67-740	1	971001 -
				FD3S 407553-
Ⅴ型				
20-451	ｸﾘｯﾌﾟ	B612-20-468	1	
43-270	ABS ﾌﾞﾚｰｷ ﾊﾟｲﾌﾟNO.3	F133-43-270A	1	
43-280	ABS ﾌﾞﾚｰｷ ﾊﾟｲﾌﾟNO.4	F133-43-280A	1	
43-310	A.B.S. ﾌﾞﾗｹｯﾄ NO 1	F123-43-310	1	
43-320	A.B.S. ﾌﾞﾗｹｯﾄ NO 2	F133-43-320A	1	
43-701	A.B.S. ﾌﾛﾝﾄ ｾﾝｻｰ(R)	FD04-43-70XC	1	

				(17-ｲﾝﾁ ﾎｲｰﾙ>ｽﾋﾟﾘｯﾄ R)
				-20524
				FD3S -605063
		F176-43-980B	2	(17-ｲﾝﾁ ﾎｲｰﾙ>ｽﾋﾟﾘｯﾄ R)
				020524 -
				FD3S 605063-
		FD01-43-980C	2	16-ｲﾝﾁ ﾎｲｰﾙ
				(17-ｲﾝﾁ ﾎｲｰﾙ>ｽﾋﾟﾘｯﾄ R ヲ ﾉｿﾞｸ)
45-250	ﾌﾛﾝﾄ ﾌﾞﾚｰｷ ﾊﾟｲﾌﾟ	F100-45-270C	1	
45-280	ﾌﾛﾝﾄ ﾌﾞﾚｰｷ ﾊﾟｲﾌﾟ(R)	F133-45-280A	1	
45-320	ﾌﾛﾝﾄ ﾌﾞﾚｰｷ ﾊﾟｲﾌﾟ(L)	F133-45-320	1	
45-350	ﾌﾞﾚｰｷｰﾘｱｰ ﾊﾟｲﾌﾟ	F133-45-36XA	1	
45-360A	ﾘｱｰ ﾌﾞﾚｰｷ ﾊﾟｲﾌﾟ	FD01-45-360B	1	
45-36Z	ﾌｭｰｴﾙﾊﾟｲﾌﾟ ｼﾞｮｲﾝﾄ	FD01-45-36ZA	1	
45-454	ﾊﾟｲﾌﾟ ｼﾞｮｲﾝﾄ	D001-45-367	1	
45-914	ﾊﾟｲﾌﾟ ﾎﾙﾀﾞｰ	FB01-45-914	2	ﾆﾌｺ
45-915	ﾊﾟｲﾌﾟ ｸﾘｯﾌﾟ	S05B-45-916	2	
45-919	ﾊﾟｲﾌﾟ ｸﾘｯﾌﾟ	B001-45-919B	3	
45-920	ﾌﾞﾗｹｯﾄ	NA20-45-920B	2	
45-921A	ﾊﾟｲﾌﾟ ﾎﾙﾀﾞｰ	F100-45-92XA	1	
45-964	ﾌﾛﾝﾄﾌﾞﾚｰｷ ﾊﾟｲﾌﾟ ﾎﾙﾀﾞｰ	F048-45-964B	1	
50-335	ｸﾘｯﾌﾟ ﾅｯﾄ	FB01-50-133C	4	
50-EA0	ﾌｧｽﾅｰ	EA01-50-EA0	2	

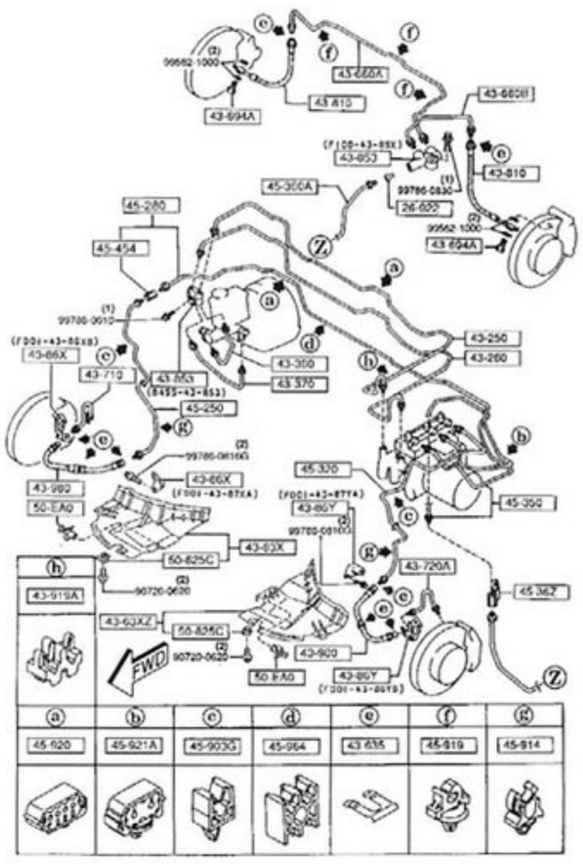

Ⅰ型

アンチロックブレーキシステム 4370

品名コード	品名	部品番号	員数	適用記述
Ⅰ型				
43-270	ABS ﾌﾞﾚｰｷ ﾊﾟｲﾌﾟNO.3	F100-43-270	1	
43-280	ABS ﾌﾞﾚｰｷ ﾊﾟｲﾌﾟNO.4	F100-43-280A	1	
43-310	A.B.S. ﾌﾞﾗｹｯﾄ NO 1	F100-43-311B	1	
43-320	A.B.S. ﾌﾞﾗｹｯﾄ NO 2	F100-43-320C	1	A (F100-43-320D)
				-920101
				FD3S -100927
		F100-43-320D	1	920101 -
				FD3S 100927-
43-381	ﾊｰﾈｽ ｶﾌﾞﾗ ﾌﾞﾗｹｯﾄ	F100-43-7B1	1	
43-504	ﾊﾟｲﾌﾟ ｼﾞｮｲﾝﾄ	FD04-43-504	1	
		W023-43-504	2	
43-505	ｺﾈｸﾀｰ ﾎﾞﾙﾄ	FD04-43-505	1	
		W023-43-505	2	
43-701	A.B.S. ﾌﾛﾝﾄ ｾﾝｻｰ(R)	FD04-43-70XC	1	
43-701Z	A.B.S. ﾌﾛﾝﾄ ｾﾝｻｰ(L)	FD04-43-73XC	1	A (FD04-43-73XD)
				-911118
				FD3S -100070
		FD04-43-73XD	1	911118 -
				FD3S 100070-
43-708	ﾘｱｰ ｾﾝｻｰ ﾎﾞﾙﾄ	F051-43-708A	2	
43-711	A.B.S. ﾘｱｰ ｾﾝｻｰ(R)	FD04-43-71YC	1	
43-711Z	A.B.S. ﾘｱｰ ｾﾝｻｰ(L)	FD04-43-72YC	1	
43-750A	P.B.ﾊﾞﾙﾌﾞ ﾎﾙﾀﾞｰ	F100-43-750A	1	A (F100-43-750B)
				-920501
				FD3S -108606
		F100-43-750B	1	920501 -
				FD3S 108606-
43-780	ｱﾝﾁﾛｯｸﾌﾞﾚｰｷ	F100-43-780E	1	A (F100-43-780F)
				-920101
				FD3S -100927
		F100-43-780F	1	920101 -
				FD3S 100927-
43-7A0	ABS ﾊｲﾄﾞﾛﾘｯｸ ﾕﾆｯﾄ	F100-43-7A0A	1	
43-7A2	ﾊｲﾄﾞﾛ. ﾕﾆｯﾄ ﾓｰﾀｰ ﾘﾚｰ	NA23-43-7A2	1	
43-7A3	ﾊｲﾄﾞﾛ.ﾕﾆｯﾄ ﾊﾞﾙﾌﾞ ﾘﾚｰ	NA23-43-7A3	1	
43-7A4	ﾊｲﾄﾞﾛﾘｯｸﾕﾆｯﾄ ｶﾊﾞｰ'L'	NA23-43-7A4	1	
43-7A7	ﾊｲﾄﾞﾛ.ﾕﾆｯﾄ ﾍｯｸｽ ｽﾀｯﾄﾞ	NA23-43-7A7	3	
43-7A8	ﾊｲﾄﾞﾛ. ﾕﾆｯﾄ ﾜｯｼｬｰ	NA23-43-7A8	1	
43-7A9	ﾊｲﾄﾞﾛ ﾕﾆｯﾄ ｱｰｽ ﾜｲﾔｰ	F100-43-7A9	1	
43-7B3A	ﾊｲﾄﾞﾛﾘｯｸ ﾕﾆｯﾄ ｹｰｼﾝｸﾞ	NA23-43-7B3	3	
43-900A	P.B. ﾊﾞﾙﾌﾞ	FD04-43-9Z0	1	
43-902A	ﾘﾝｸﾞ"O"	NA17-43-902	2	
45-961B	ｷｬｯﾌﾟ	H002-45-961	2	911205 -
				FD3S 100230-
66-941A	ｸﾘｯﾌﾟ	FB01-66-945	1	
Ⅱ型				
43-270	ABS ﾌﾞﾚｰｷ ﾊﾟｲﾌﾟNO.3	F100-43-270	1	
43-280	ABS ﾌﾞﾚｰｷ ﾊﾟｲﾌﾟNO.4	F100-43-280A	1	
43-310	A.B.S. ﾌﾞﾗｹｯﾄ NO 1	F100-43-311B	1	
43-320	A.B.S. ﾌﾞﾗｹｯﾄ NO 2	F100-43-320D	1	
43-381	ﾊｰﾈｽ ｶﾌﾞﾗ ﾌﾞﾗｹｯﾄ	F100-43-7B1	1	
43-504	ﾊﾟｲﾌﾟ ｼﾞｮｲﾝﾄ	FD04-43-504	1	ｲﾗｽﾄ NO.1
		W023-43-504	2	ｲﾗｽﾄ NO.2
43-505	ｺﾈｸﾀｰ ﾎﾞﾙﾄ	FD04-43-505	1	ｲﾗｽﾄ NO.1
		W023-43-505	2	ｲﾗｽﾄ NO.2
43-701	A.B.S. ﾌﾛﾝﾄ ｾﾝｻｰ(R)	FD04-43-70XC	1	
43-701Z	A.B.S. ﾌﾛﾝﾄ ｾﾝｻｰ(L)	FD04-43-73XD	1	
43-708	ﾘｱｰ ｾﾝｻｰ ﾎﾞﾙﾄ	F051-43-708A	2	
43-711	A.B.S. ﾘｱｰ ｾﾝｻｰ(R)	FD04-43-71YC	1	
43-711Z	A.B.S. ﾘｱｰ ｾﾝｻｰ(L)	FD04-43-72YC	1	
43-750A	P.B.ﾊﾞﾙﾌﾞ ﾎﾙﾀﾞｰ	F100-43-750B	1	
43-780	ｱﾝﾁﾛｯｸﾌﾞﾚｰｷ	F100-43-780F	1	
43-7A0	ABS ﾊｲﾄﾞﾛﾘｯｸ ﾕﾆｯﾄ	F100-43-7A0A	1	
43-7A2	ﾊｲﾄﾞﾛ. ﾕﾆｯﾄ ﾓｰﾀｰ ﾘﾚｰ	NA23-43-7A2	1	
43-7A3	ﾊｲﾄﾞﾛ.ﾕﾆｯﾄ ﾊﾞﾙﾌﾞ ﾘﾚｰ	NA23-43-7A3	1	
43-7A4	ﾊｲﾄﾞﾛﾘｯｸﾕﾆｯﾄ ｶﾊﾞｰ'L'	NA23-43-7A4	1	
43-7A6	ﾊｲﾄﾞﾛ.ﾕﾆｯﾄ ﾏｳﾝﾄ ﾗﾊﾞｰ	NA23-43-7A6	3	-931001
				FD3S -202152
43-7A7	ﾊｲﾄﾞﾛ.ﾕﾆｯﾄ ﾍｯｸｽ ｽﾀｯﾄﾞ	NA23-43-7A7	3	
43-7A8	ﾊｲﾄﾞﾛ. ﾕﾆｯﾄ ﾜｯｼｬｰ	NA23-43-7A8	1	
43-7A9	ﾊｲﾄﾞﾛ ﾕﾆｯﾄ ｱｰｽ ﾜｲﾔｰ	F100-43-7A9	1	
43-7B3A	ﾊｲﾄﾞﾛﾘｯｸ ﾕﾆｯﾄ ｹｰｼﾝｸﾞ	NA23-43-7B3	3	931001 -
				FD3S 202152-
43-900A	P.B. ﾊﾞﾙﾌﾞ	FD04-43-9Z0	1	
43-902A	ﾘﾝｸﾞ"O"	NA17-43-902	2	
45-961B	ｷｬｯﾌﾟ	H002-45-961	2	
66-941A	ｸﾘｯﾌﾟ	FB01-66-945	1	

		FD01-43-87YA	1	ｲﾗｽﾄ NO.2
43-980	ﾌﾚｷｼﾌﾞﾙ ﾎｰｽ	FD01-43-980B	2	A (FD01-43-980C)
45-250	ﾌﾛﾝﾄ ﾌﾞﾚｰｷ ﾊﾟｲﾌﾟ	F100-45-270C	1	
45-280	ﾌﾛﾝﾄ ﾌﾞﾚｰｷ ﾊﾟｲﾌﾟ(R)	F123-45-280A	1	-971001
				FD3S -407553
		F133-45-280A	1	971001 -
				FD3S 407553-
45-320	ﾌﾛﾝﾄ ﾌﾞﾚｰｷ ﾊﾟｲﾌﾟ(L)	F123-45-320A	1	-971001
				FD3S -407553
		F133-45-320	1	971001 -
				FD3S 407553-
45-350	ﾌﾞﾚｰｷｰﾘｱｰ ﾊﾟｲﾌﾟ	F123-45-36XA	1	-971001
				FD3S -407553
		F133-45-36XA	1	971001 -
				FD3S 407553-
45-360A	ﾘｱｰ ﾌﾞﾚｰｷ ﾊﾟｲﾌﾟ	FD01-45-360B	1	
45-36Z	ﾌｭｰｴﾙﾊﾟｲﾌﾟ ｼﾞｮｲﾝﾄ	FD01-45-36ZA	1	
45-454	ﾊﾟｲﾌﾟ ｼﾞｮｲﾝﾄ	D001-45-367	1	
45-914	ﾊﾟｲﾌﾟ ﾎﾙﾀﾞｰ	FB01-45-914	2	ﾆﾌｺ
45-915	ﾊﾟｲﾌﾟ ｸﾘｯﾌﾟ	B455-45-916	2	-960601
				FD3S -403157
		S05B-45-916	2	960601 -
				FD3S 403157-
45-919	ﾊﾟｲﾌﾟ ｸﾘｯﾌﾟ	B001-45-919B	3	
45-920	ﾌﾞﾗｹｯﾄ	NA20-45-920B	2	
45-921A	ﾊﾟｲﾌﾟ ﾎﾙﾀﾞｰ	F100-45-92X	1	-971001
				FD3S -407553
		F100-45-92XA	1	971001 -
				FD3S 407553-
45-964	ﾌﾛﾝﾄﾌﾞﾚｰｷ ﾊﾟｲﾌﾟ ﾎﾙﾀﾞｰ	F048-45-964B	1	
50-335	ｸﾘｯﾌﾟ ﾅｯﾄ	FB01-50-133C	4	
50-EA0	ﾌｧｽﾅｰ	EA01-50-EA0	2	
Ⅴ型				
26-922	ﾁｭｰﾌﾞ ｼｰﾄ	0613-26-922	1	
43-250	ABS ﾌﾞﾚｰｷ ﾊﾟｲﾌﾟNO.1	F133-43-250	1	
43-260	ABS ﾌﾞﾚｰｷ ﾊﾟｲﾌﾟNO.2	F133-43-260	1	
43-360	ﾌﾞﾚｰｷ ﾊﾟｲﾌﾟ	F100-43-360D	1	
43-370	ﾌﾞﾚｰｷ ﾊﾟｲﾌﾟ	F100-43-370E	1	
43-635	ﾌﾚｷｼﾌﾞﾙﾎｰｽ ｸﾘｯﾌﾟ	W023-43-635A	8	
43-63X	ﾌﾞﾚｰｷﾊﾟｲﾌﾟ ｴｱｰﾀﾞｸﾄ(R)	F138-43-63XB	1	
43-63XZ	ﾌﾞﾚｰｷﾊﾟｲ ｴｱｰ ﾀﾞｸﾄ(L)	F138-43-64XB	1	
43-660A	ﾘｱｰ ﾌﾞﾚｰｷ ﾊﾟｲﾌﾟ(R)	FD01-43-670B	1	
43-660B	ﾌﾞﾚｰｷ ﾘｱｰ ﾊﾟｲﾌﾟ(L)	FD01-43-680B	1	
43-694A	ｺﾈｸﾀｰ ﾎﾞﾙﾄ	B001-43-694A	2	A (G030-43-694)
43-710	ﾌﾛﾝﾄﾌﾞﾚｰｷ ﾊﾟｲﾌﾟ(R)	F124-43-710	1	17-ｲﾝﾁ ﾎｲｰﾙ
		FD01-43-710A	1	16-ｲﾝﾁ ﾎｲｰﾙ
43-720	ﾌﾛﾝﾄﾌﾞﾚｰｷ ﾊﾟｲﾌﾟ(L)	F124-43-720	1	17-ｲﾝﾁ ﾎｲｰﾙ
		FD01-43-720A	1	16-ｲﾝﾁ ﾎｲｰﾙ
43-810	ﾌﾚｷｼﾌﾞﾙ ﾎｰｽ	F176-43-810A	2	(17-ｲﾝﾁ ﾎｲｰﾙ>ｽﾋﾟﾘｯﾄ R)
		FD01-43-810B	2	16-ｲﾝﾁ ﾎｲｰﾙ
				(17-ｲﾝﾁ ﾎｲｰﾙ>ｽﾋﾟﾘｯﾄ R ヲ ﾉｿﾞｸ)
43-853	ﾊﾟｲﾌﾟ ｼﾞｮｲﾝﾄ	B455-43-853	1	ｲﾗｽﾄ NO.2
		F100-43-85X	1	ｲﾗｽﾄ NO.1
43-86X	ﾎｰｽ ﾌﾞﾗｹｯﾄ	FD01-43-86XB	1	ｲﾗｽﾄ NO.1
		FD01-43-87XA	1	ｲﾗｽﾄ NO.2
43-86Y	ﾎｰｽ ﾌﾞﾗｹｯﾄ	FD01-43-86YB	1	ｲﾗｽﾄ NO.1
		FD01-43-87YA	1	ｲﾗｽﾄ NO.2
43-980	ﾌﾚｷｼﾌﾞﾙ ﾎｰｽ	FD01-43-980B	2	A (FD01-43-980C)
				-970311
				FD3S -405646
		FD01-43-980C	2	970311 -
				FD3S 405646-
45-250	ﾌﾛﾝﾄ ﾌﾞﾚｰｷ ﾊﾟｲﾌﾟ	F100-45-270C	1	
45-280	ﾌﾛﾝﾄ ﾌﾞﾚｰｷ ﾊﾟｲﾌﾟ(R)	F123-45-280A	1	-971001
				FD3S -407553
		F133-45-280A	1	971001 -
				FD3S 407553-
45-320	ﾌﾛﾝﾄ ﾌﾞﾚｰｷ ﾊﾟｲﾌﾟ(L)	F123-45-320A	1	-971001
				FD3S -407553
		F133-45-320	1	971001 -
				FD3S 407553-
45-350	ﾌﾞﾚｰｷｰﾘｱｰ ﾊﾟｲﾌﾟ	F123-45-36XA	1	-971001
				FD3S -407553
		F133-45-36XA	1	971001 -
				FD3S 407553-
45-360A	ﾘｱｰ ﾌﾞﾚｰｷ ﾊﾟｲﾌﾟ	FD01-45-360B	1	
45-36Z	ﾌｭｰｴﾙﾊﾟｲﾌﾟ ｼﾞｮｲﾝﾄ	FD01-45-36ZA	1	
45-454	ﾊﾟｲﾌﾟ ｼﾞｮｲﾝﾄ	D001-45-367	1	
45-914	ﾊﾟｲﾌﾟ ﾎﾙﾀﾞｰ	FB01-45-914	2	ﾆﾌｺ
45-915	ﾊﾟｲﾌﾟ ｸﾘｯﾌﾟ	S05B-45-916	2	
45-919	ﾊﾟｲﾌﾟ ｸﾘｯﾌﾟ	B001-45-919B	3	
45-920	ﾌﾞﾗｹｯﾄ	NA20-45-920B	2	
45-921A	ﾊﾟｲﾌﾟ ﾎﾙﾀﾞｰ	F100-45-92XA	1	
45-964	ﾌﾛﾝﾄﾌﾞﾚｰｷ ﾊﾟｲﾌﾟ ﾎﾙﾀﾞｰ	F048-45-964B	1	
50-335	ｸﾘｯﾌﾟ ﾅｯﾄ	FB01-50-133C	4	
50-EA0	ﾌｧｽﾅｰ	EA01-50-EA0	2	
Ⅵ型				
26-922	ﾁｭｰﾌﾞ ｼｰﾄ	0613-26-922	1	
43-250	ABS ﾌﾞﾚｰｷ ﾊﾟｲﾌﾟNO.1	F133-43-250	1	
43-260	ABS ﾌﾞﾚｰｷ ﾊﾟｲﾌﾟNO.2	F133-43-260	1	
43-360	ﾌﾞﾚｰｷ ﾊﾟｲﾌﾟ	F100-43-360D	1	
43-370	ﾌﾞﾚｰｷ ﾊﾟｲﾌﾟ	F100-43-370E	1	
43-635	ﾌﾚｷｼﾌﾞﾙﾎｰｽ ｸﾘｯﾌﾟ	W023-43-635A	8	
43-63X	ﾌﾞﾚｰｷﾊﾟｲﾌﾟ ｴｱｰﾀﾞｸﾄ(R)	F138-43-63XB	1	
43-63XZ	ﾌﾞﾚｰｷﾊﾟｲ ｴｱｰ ﾀﾞｸﾄ(L)	F138-43-64XB	1	
43-660A	ﾘｱｰ ﾌﾞﾚｰｷ ﾊﾟｲﾌﾟ(R)	FD01-43-670B	1	
43-660B	ﾌﾞﾚｰｷ ﾘｱｰ ﾊﾟｲﾌﾟ(L)	FD01-43-680B	1	
43-694A	ｺﾈｸﾀｰ ﾎﾞﾙﾄ	B001-43-694A	2	A (G030-43-694)
43-710	ﾌﾛﾝﾄﾌﾞﾚｰｷ ﾊﾟｲﾌﾟ(R)	F124-43-710	1	17-ｲﾝﾁ ﾎｲｰﾙ
		FD01-43-710A	1	16-ｲﾝﾁ ﾎｲｰﾙ
43-720	ﾌﾛﾝﾄﾌﾞﾚｰｷ ﾊﾟｲﾌﾟ(L)	F124-43-720	1	17-ｲﾝﾁ ﾎｲｰﾙ
		FD01-43-720A	1	16-ｲﾝﾁ ﾎｲｰﾙ
43-810	ﾌﾚｷｼﾌﾞﾙ ﾎｰｽ	FD01-43-810B	2	
43-853	ﾊﾟｲﾌﾟ ｼﾞｮｲﾝﾄ	B455-43-853	1	ｲﾗｽﾄ NO.2
		F100-43-85X	1	ｲﾗｽﾄ NO.1
43-86X	ﾎｰｽ ﾌﾞﾗｹｯﾄ	FD01-43-86XB	1	ｲﾗｽﾄ NO.1
		FD01-43-87XA	1	ｲﾗｽﾄ NO.2
43-86Y	ﾎｰｽ ﾌﾞﾗｹｯﾄ	FD01-43-86YB	1	ｲﾗｽﾄ NO.1
		FD01-43-87YA	1	ｲﾗｽﾄ NO.2
43-980	ﾌﾚｷｼﾌﾞﾙ ﾎｰｽ	F176-43-980A	2	AN (F176-43-980B)

Ⅵ型				
44-010	ﾊﾟｰｷﾝｸﾞﾌﾞﾚｰｷ ﾚﾊﾞｰ	F138-44-010	1	(ｽﾋﾟﾘｯﾄ R ヲ ﾉｿﾞｸ>4ﾆﾝ ﾉﾘﾝﾋﾞﾙｼｭﾀｲﾝ ﾀﾞﾝﾊﾟｰ ﾂｷ)
				(ｽﾋﾟﾘｯﾄ R ヲ ﾉｿﾞｸ>4ﾆﾝ ﾉﾘﾝﾉｰﾏﾙ ﾀﾞﾝﾊﾟｰ ﾂｷ)
		F138-44-010	1	(ｽﾋﾟﾘｯﾄ R ヲ ﾉｿﾞｸ>4ﾆﾝ ﾉﾘﾝｼｬｺｳﾁｮｳｾｲｼｷ ﾀﾞﾝﾊﾟｰ ﾂｷ)
				011201 -
				FD3S 603152-
		F150-44-010	1	(ｽﾋﾟﾘｯﾄ R ヲ ﾉｿﾞｸ>2ﾆﾝ ﾉﾘ)
		F158-44-010A	1	(ｽﾋﾟﾘｯﾄ R ヲ ﾉｿﾞｸ>4ﾆﾝ ﾉﾘﾝｼｬｺｳﾁｮｳｾｲｼｷ ﾀﾞﾝﾊﾟｰ ﾂｷ)
				-11201
				FD3S -603152
		F175-44-010A	1	ｽﾋﾟﾘｯﾄ R
44-033	ﾚﾘｰｽﾞ ﾎﾞﾀﾝ	F158-44-033	1	ｼｬｺｳﾁｮｳｾｲｼｷ ﾀﾞﾝﾊﾟｰ ﾂｷ
				-11201
				FD3S -603152
44-034	ﾊﾟｰｷﾝｸﾞ ﾚﾊﾞｰ ｷｬｯﾌﾟ	F158-44-034	1	ｼｬｺｳﾁｮｳｾｲｼｷ ﾀﾞﾝﾊﾟｰ ﾂｷ
				-11201
				FD3S -603152
44-035A	ｽﾌﾟﾘﾝｸﾞ ﾌﾟﾛﾃｸﾀｰ'A'	F138-44-035	1	(ｽﾋﾟﾘｯﾄ R ヲ ﾉｿﾞｸ>4ﾆﾝ ﾉﾘ)
		F150-44-035	1	(ｽﾋﾟﾘｯﾄ R ヲ ﾉｿﾞｸ>2ﾆﾝ ﾉﾘ)
		F175-44-035	1	ｽﾋﾟﾘｯﾄ R
44-063B	ﾌﾞﾚｰｷ ﾚﾊﾞｰ ﾘﾝｸﾞ	FD01-44-036	1	
44-150	ﾌﾛﾝﾄ ﾊﾟｰｷﾝｸﾞ ｹｰﾌﾞﾙ	FD01-44-150	1	
44-375	ﾊﾟｰｷﾝｸﾞｹｰﾌﾞﾙ ｸﾘｯﾌﾟ	GA2B-44-375A	2	ﾁｭｳｵｳ ﾊﾂｼﾞｮｳ
44-375B	ｸﾘｯﾌﾟ	0118-44-375	2	
44-410	ﾘﾔｰ ﾊﾟｰｷﾝｸﾞ ｹｰﾌﾞﾙ(R)	F124-44-410	1	ﾋﾞﾙｼｭﾀｲﾝ ﾀﾞﾝﾊﾟｰ ﾂｷ
		FD01-44-410A	1	ﾉｰﾏﾙ ﾀﾞﾝﾊﾟｰ ﾂｷ
				ｼｬｺｳﾁｮｳｾｲｼｷ ﾀﾞﾝﾊﾟｰ ﾂｷ
44-410A	ﾘﾔｰ ﾊﾟｰｷﾝｸﾞ ｹｰﾌﾞﾙ(L)	F124-44-420	1	ﾋﾞﾙｼｭﾀｲﾝ ﾀﾞﾝﾊﾟｰ ﾂｷ
		FD01-44-420B	1	ﾉｰﾏﾙ ﾀﾞﾝﾊﾟｰ ﾂｷ
				ｼｬｺｳﾁｮｳｾｲｼｷ ﾀﾞﾝﾊﾟｰ ﾂｷ
66-840	ﾊﾟｰｷﾝｸﾞﾗﾝﾌﾟ ｽｲｯﾁ	FD01-66-450	1	

ATチェンジコントロールシステム 4600

品名コード	品名	部品番号	員数	適用記述
Ⅰ型				
43-152	ｽﾅｯﾌﾟ ﾋﾟﾝ	FB02-43-152A	2	
46-010	ｾﾚｸﾄ ﾚﾊﾞｰ	F101-46-100B	1	-920206
				FD3S -103016
		F101-46-100C	1	920206 -
				FD3S 103016-
46-030	ﾁｪﾝｼﾞﾚﾊﾞｰ ﾉﾌﾞ	FD02-46-030	1	
46-040	ｵｰﾊﾞｰﾄﾞﾗｲﾌﾞ ｽｲｯﾁ	FD02-46-040	1	
46-058	ﾁｪﾝｼﾞ ﾚﾊﾞｰ ﾉﾌﾞ ｽｸﾘｭｰ	FD02-46-058	4	920206 -
				FD3S 103016-
46-083E	ﾜｯｼｬｰ	J001-46-051	1	
46-10X	ﾁｪﾝｼﾞ ｺﾝﾄﾛｰﾙ	F101-46-10XD	1	-920206
				FD3S -103016
		F101-46-10XE	1	920206 -
				FD3S 103016-
46-570A	ﾘﾔｰ ｾﾚｸﾀｰ ﾛｯﾄﾞ	FD02-46-570A	1	
46-AT1	ﾁｪﾝｼﾞ ｺｰｼｮﾝ ﾀｸﾞ	H380-46-AT1	1	
56-376	ｾﾙﾌ ﾛｯｸ ﾅｯﾄ	B001-56-376	4	
64-340A	ｲﾝｼﾞｹｰﾀｰ	F101-64-350B	1	-920206
				FD3S -103016
		F101-64-350C	1	920206 -
				FD3S 103016-
Ⅱ型				
43-152	ｽﾅｯﾌﾟ ﾋﾟﾝ	FB02-43-152A	2	
46-010	ｾﾚｸﾄ ﾚﾊﾞｰ	F101-46-100C	1	
46-030	ﾁｪﾝｼﾞﾚﾊﾞｰ ﾉﾌﾞ	FD02-46-030	1	
46-040	ｵｰﾊﾞｰﾄﾞﾗｲﾌﾞ ｽｲｯﾁ	FD02-46-040	1	
46-058	ﾁｪﾝｼﾞ ﾚﾊﾞｰ ﾉﾌﾞ ｽｸﾘｭｰ	FD02-46-058	2	
46-083E	ﾜｯｼｬｰ	J001-46-051	1	
46-10X	ﾁｪﾝｼﾞ ｺﾝﾄﾛｰﾙ	F101-46-10XE	1	
46-570A	ﾘﾔｰ ｾﾚｸﾀｰ ﾛｯﾄﾞ	FD02-46-570A	1	
46-AT1	ﾁｪﾝｼﾞ ｺｰｼｮﾝ ﾀｸﾞ	H380-46-AT1	1	-940201
				FD3S -203280
56-376	ｾﾙﾌ ﾛｯｸ ﾅｯﾄ	B001-56-376	4	
64-340A	ｲﾝｼﾞｹｰﾀｰ	F101-64-350C	1	
Ⅲ型				
43-152	ｽﾅｯﾌﾟ ﾋﾟﾝ	FB02-43-152A	2	
46-010	ｾﾚｸﾄ ﾚﾊﾞｰ	F101-46-100C	1	
46-030	ﾁｪﾝｼﾞﾚﾊﾞｰ ﾉﾌﾞ	FD02-46-030	1	
46-040	ｵｰﾊﾞｰﾄﾞﾗｲﾌﾞ ｽｲｯﾁ	FC07-46-040A	1	-950901
				FD3S -305638
		FD02-46-040	1	950901 -
				FD3S 305638-
46-058	ﾁｪﾝｼﾞ ﾚﾊﾞｰ ﾉﾌﾞ ｽｸﾘｭｰ	FD02-46-058	2	
46-083E	ﾜｯｼｬｰ	J001-46-051	1	
46-10X	ﾁｪﾝｼﾞ ｺﾝﾄﾛｰﾙ	F101-46-10XE	1	
46-570A	ﾘﾔｰ ｾﾚｸﾀｰ ﾛｯﾄﾞ	FD02-46-570A	1	
56-376	ｾﾙﾌ ﾛｯｸ ﾅｯﾄ	B001-56-376	4	
64-340A	ｲﾝｼﾞｹｰﾀｰ	F101-64-350C	1	
Ⅳ,Ⅴ型				
43-152	ｽﾅｯﾌﾟ ﾋﾟﾝ	FB02-43-152A	2	
46-010	ｾﾚｸﾄ ﾚﾊﾞｰ	F101-46-100C	1	
46-030	ﾁｪﾝｼﾞﾚﾊﾞｰ ﾉﾌﾞ	FD02-46-030	1	
46-040	ｵｰﾊﾞｰﾄﾞﾗｲﾌﾞ ｽｲｯﾁ	FD02-46-040	1	
46-058	ﾁｪﾝｼﾞ ﾚﾊﾞｰ ﾉﾌﾞ ｽｸﾘｭｰ	FD02-46-058	4	
46-083E	ﾜｯｼｬｰ	J001-46-051	1	
46-10X	ﾁｪﾝｼﾞ ｺﾝﾄﾛｰﾙ	F135-46-10X	1	
46-570A	ﾘﾔｰ ｾﾚｸﾀｰ ﾛｯﾄﾞ	FD02-46-570A	1	
56-376	ｾﾙﾌ ﾛｯｸ ﾅｯﾄ	B001-56-376	4	
64-340A	ｲﾝｼﾞｹｰﾀｰ	F135-64-350	1	
Ⅵ型				
43-152	ｽﾅｯﾌﾟ ﾋﾟﾝ	FB02-43-152A	2	
46-010	ｾﾚｸﾄ ﾚﾊﾞｰ	F101-46-100C	1	
46-030	ﾁｪﾝｼﾞﾚﾊﾞｰ ﾉﾌﾞ	F175-46-030A	1	ｽﾋﾟﾘｯﾄ R
		FD02-46-030	1	ｽﾋﾟﾘｯﾄ R ヲ ﾉｿﾞｸ
46-040	ｵｰﾊﾞｰﾄﾞﾗｲﾌﾞ ｽｲｯﾁ	FD02-46-040	1	
46-058	ﾁｪﾝｼﾞ ﾚﾊﾞｰ ﾉﾌﾞ ｽｸﾘｭｰ	FD02-46-058	4	
46-083E	ﾜｯｼｬｰ	J001-46-051	1	
46-570A	ﾘﾔｰ ｾﾚｸﾀｰ ﾛｯﾄﾞ	FD02-46-570A	1	
56-376	ｾﾙﾌ ﾛｯｸ ﾅｯﾄ	B001-56-376	4	
64-340A	ｲﾝｼﾞｹｰﾀｰ	F146-64-350A	1	

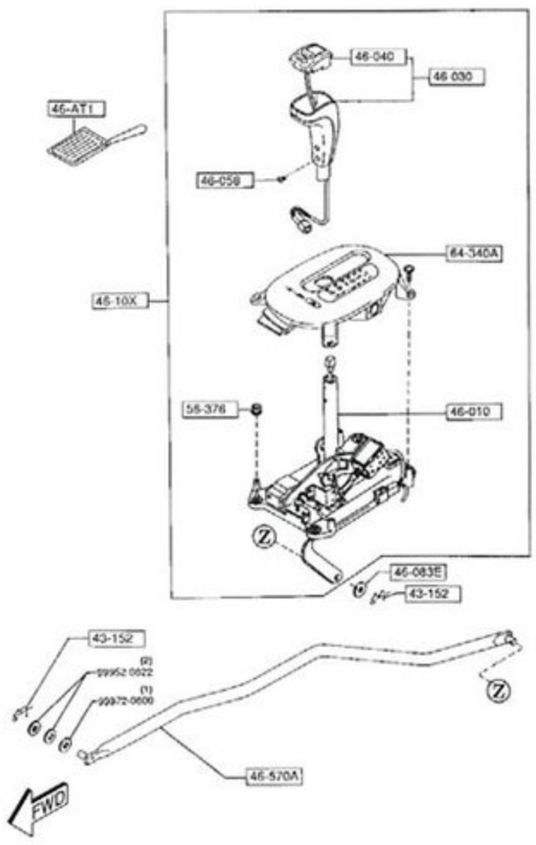

Ⅱ型

43-701Z	A.B.S. ﾌﾛﾝﾄ ｾﾝｻｰ(L)	FD04-43-73XD	1	
43-708	ﾘﾔｰ ｾﾝｻｰ ﾎﾞﾙﾄ	F051-43-708A	2	
43-711	A.B.S. ﾘﾔｰ ｾﾝｻｰ(R)	FD04-43-71YC	1	
43-711Z	A.B.S. ﾘﾔｰ ｾﾝｻｰ(L)	FD04-43-72YC	1	
43-7A0	ABS ﾊｲﾄﾞﾛﾘｯｸ ﾕﾆｯﾄ	F133-43-7A0A	1	
43-7A6	ﾊｲﾄﾞﾛ.ﾕﾆｯﾄ ﾏｳﾝﾄ ﾗﾊﾞｰ	NB86-43-7A6	3	
43-7A7	ﾊｲﾄﾞﾛ.ﾕﾆｯﾄ ﾍｯｸｽ ｽﾀｯﾄﾞ	NB86-43-7A7	2	
43-900A	P.B. ﾊﾞﾙﾌﾞ	F123-43-900	1	
45-961B	ｷｬｯﾌﾟ	H002-45-961	2	
67-740A	ｴﾐｯｼｮﾝ ﾘﾚｰ	F133-67-740	1	
Ⅵ型				
20-451	ｸﾘｯﾌﾟ	B612-20-468	1	
43-270	ABS ﾌﾞﾚｰｷ ﾊﾟｲﾌﾟNO.3	F133-43-270A	1	
43-280	ABS ﾌﾞﾚｰｷ ﾊﾟｲﾌﾟNO.4	F133-43-280A	1	
43-310	A.B.S. ﾌﾞﾗｹｯﾄ NO 1	F146-43-310	1	
43-320	A.B.S. ﾌﾞﾗｹｯﾄ NO 2	F146-43-320A	1	
43-701	A.B.S. ﾌﾛﾝﾄ ｾﾝｻｰ(R)	F146-43-70X	1	
43-701Z	A.B.S. ﾌﾛﾝﾄ ｾﾝｻｰ(L)	F146-43-73X	1	
43-708	ﾘﾔｰ ｾﾝｻｰ ﾎﾞﾙﾄ	F051-43-708A	2	
43-711	A.B.S. ﾘﾔｰ ｾﾝｻｰ(R)	F146-43-71Y	1	
43-711Z	A.B.S. ﾘﾔｰ ｾﾝｻｰ(L)	F146-43-72Y	1	
43-7A0	ABS ﾊｲﾄﾞﾛﾘｯｸ ﾕﾆｯﾄ	F146-43-7A0	1	
43-7A6	ﾊｲﾄﾞﾛ.ﾕﾆｯﾄ ﾏｳﾝﾄ ﾗﾊﾞｰ	NB86-43-7A6	3	
43-7A7	ﾊｲﾄﾞﾛ.ﾕﾆｯﾄ ﾍｯｸｽ ｽﾀｯﾄﾞ	NB86-43-7A7	2	
43-853	ﾊﾟｲﾌﾟ ｼﾞｮｲﾝﾄ	N069-43-853	1	
45-961B	ｷｬｯﾌﾟ	H002-45-961	2	

パーキングブレーキシステム 4400

品名コード	品名	部品番号	員数	適用記述
Ⅰ型				
44-010	ﾊﾟｰｷﾝｸﾞﾌﾞﾚｰｷ ﾚﾊﾞｰ	F100-44-010B	1	-920120
				FD3S -101840
		F100-44-010D	1	920120 - 920601
				FD3S 101840-110202
		F100-44-010H	1	920601 -
				FD3S 110202-
44-063B	ﾌﾞﾚｰｷ ﾚﾊﾞｰ ﾘﾝｸﾞ	FD01-44-036	1	
44-140A	ﾌﾟｰﾘ	F100-44-035	1	
44-150	ﾌﾛﾝﾄ ﾊﾟｰｷﾝｸﾞ ｹｰﾌﾞﾙ	FD01-44-150	1	
44-375	ﾊﾟｰｷﾝｸﾞｹｰﾌﾞﾙ ｸﾘｯﾌﾟ	GA2B-44-375A	2	ﾁｭｳｵｳ ﾊﾂｼﾞｮｳ
44-375B	ｸﾘｯﾌﾟ	0118-44-375	2	
44-410	ﾘﾔｰ ﾊﾟｰｷﾝｸﾞ ｹｰﾌﾞﾙ(R)	FD01-44-410	1	A (FD01-44-410A)
				-930901
				FD3S -201105
		FD01-44-410A	1	930901 -
				FD3S 201105-
44-410A	ﾘﾔｰ ﾊﾟｰｷﾝｸﾞ ｹｰﾌﾞﾙ(L)	FD01-44-420A	1	A (FD01-44-420B)
				-930913
				FD3S -201523
		FD01-44-420B	1	930913 -
				FD3S 201523-
66-840	ﾊﾟｰｷﾝｸﾞﾗﾝﾌﾟ ｽｲｯﾁ	FD01-66-450	1	
Ⅱ型				
44-010	ﾊﾟｰｷﾝｸﾞﾌﾞﾚｰｷ ﾚﾊﾞｰ	F100-44-010H	1	
44-063B	ﾌﾞﾚｰｷ ﾚﾊﾞｰ ﾘﾝｸﾞ	FD01-44-036	1	
44-140A	ﾌﾟｰﾘ	F100-44-035	1	
44-150	ﾌﾛﾝﾄ ﾊﾟｰｷﾝｸﾞ ｹｰﾌﾞﾙ	FD01-44-150	1	
44-375	ﾊﾟｰｷﾝｸﾞｹｰﾌﾞﾙ ｸﾘｯﾌﾟ	GA2B-44-375A	2	ﾁｭｳｵｳ ﾊﾂｼﾞｮｳ
44-375B	ｸﾘｯﾌﾟ	0118-44-375	2	
44-410	ﾘﾔｰ ﾊﾟｰｷﾝｸﾞ ｹｰﾌﾞﾙ(R)	F124-44-410	1	(2ﾆﾝ ﾉﾘ>ﾊｰﾄﾞ ｻｽ)
				950401 -
				FD3S 303370-
		FD01-44-410A	1	(2ﾆﾝ ﾉﾘ>ﾉｰﾏﾙ ｻｽ)
				4ﾆﾝ ﾉﾘ
		FD01-44-410A	1	(2ﾆﾝ ﾉﾘ>ﾊｰﾄﾞ ｻｽ)
				-950401
				FD3S -303370
44-410A	ﾘﾔｰ ﾊﾟｰｷﾝｸﾞ ｹｰﾌﾞﾙ(L)	F124-44-420	1	(2ﾆﾝ ﾉﾘ>ﾊｰﾄﾞ ｻｽ)
				950401 -
				FD3S 303370-
		FD01-44-420B	1	(2ﾆﾝ ﾉﾘ>ﾉｰﾏﾙ ｻｽ)
				4ﾆﾝ ﾉﾘ
		FD01-44-420B	1	(2ﾆﾝ ﾉﾘ>ﾊｰﾄﾞ ｻｽ)
				-950401
				FD3S -303370
66-840	ﾊﾟｰｷﾝｸﾞﾗﾝﾌﾟ ｽｲｯﾁ	FD01-66-450	1	
Ⅳ型				
44-010	ﾊﾟｰｷﾝｸﾞﾌﾞﾚｰｷ ﾚﾊﾞｰ	F100-44-010H	1	
44-063B	ﾌﾞﾚｰｷ ﾚﾊﾞｰ ﾘﾝｸﾞ	FD01-44-036	1	
44-150	ﾌﾛﾝﾄ ﾊﾟｰｷﾝｸﾞ ｹｰﾌﾞﾙ	FD01-44-150	1	
44-375	ﾊﾟｰｷﾝｸﾞｹｰﾌﾞﾙ ｸﾘｯﾌﾟ	GA2B-44-375A	2	ﾁｭｳｵｳ ﾊﾂｼﾞｮｳ
44-375B	ｸﾘｯﾌﾟ	0118-44-375	2	
44-410	ﾘﾔｰ ﾊﾟｰｷﾝｸﾞ ｹｰﾌﾞﾙ(R)	F124-44-410	1	17-ｲﾝﾁ ﾎｲｰﾙ
		FD01-44-410A	1	16-ｲﾝﾁ ﾎｲｰﾙ
44-410A	ﾘﾔｰ ﾊﾟｰｷﾝｸﾞ ｹｰﾌﾞﾙ(L)	F124-44-420	1	17-ｲﾝﾁ ﾎｲｰﾙ
		FD01-44-420B	1	16-ｲﾝﾁ ﾎｲｰﾙ
66-840	ﾊﾟｰｷﾝｸﾞﾗﾝﾌﾟ ｽｲｯﾁ	FD01-66-450	1	
Ⅴ型				
44-010	ﾊﾟｰｷﾝｸﾞﾌﾞﾚｰｷ ﾚﾊﾞｰ	F138-44-010	1	
44-035A	ｽﾌﾟﾘﾝｸﾞ ﾌﾟﾛﾃｸﾀｰ'A'	F138-44-035	1	
44-063B	ﾌﾞﾚｰｷ ﾚﾊﾞｰ ﾘﾝｸﾞ	FD01-44-036	1	
44-150	ﾌﾛﾝﾄ ﾊﾟｰｷﾝｸﾞ ｹｰﾌﾞﾙ	FD01-44-150	1	
44-375	ﾊﾟｰｷﾝｸﾞｹｰﾌﾞﾙ ｸﾘｯﾌﾟ	GA2B-44-375A	2	ﾁｭｳｵｳ ﾊﾂｼﾞｮｳ
44-375B	ｸﾘｯﾌﾟ	0118-44-375	2	
44-410	ﾘﾔｰ ﾊﾟｰｷﾝｸﾞ ｹｰﾌﾞﾙ(R)	F124-44-410	1	17-ｲﾝﾁ ﾎｲｰﾙ
		FD01-44-410A	1	16-ｲﾝﾁ ﾎｲｰﾙ
44-410A	ﾘﾔｰ ﾊﾟｰｷﾝｸﾞ ｹｰﾌﾞﾙ(L)	F124-44-420	1	17-ｲﾝﾁ ﾎｲｰﾙ
		FD01-44-420B	1	16-ｲﾝﾁ ﾎｲｰﾙ
66-840	ﾊﾟｰｷﾝｸﾞﾗﾝﾌﾟ ｽｲｯﾁ	FD01-66-450	1	

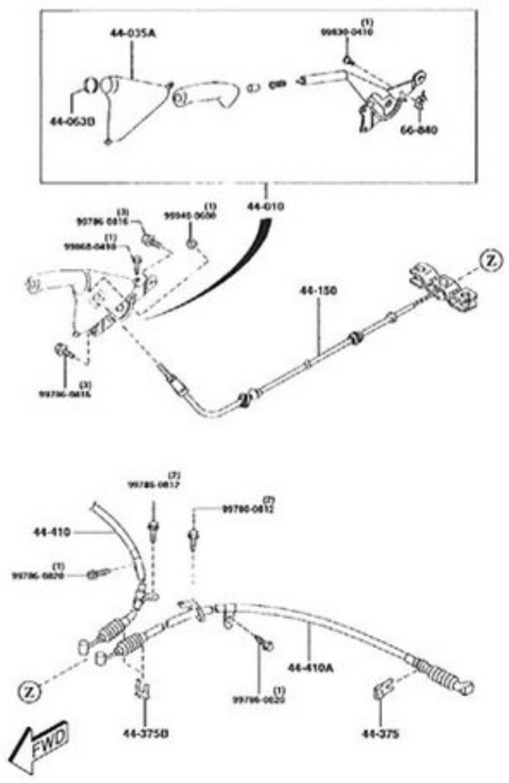

Ⅴ型

Body

FD3Sというと、その流麗なスタイリングに目を見張るが、デザインだけでなく、軽量化も視野に入れながらのボディ設計には相当な苦労があったはずだ。高剛性を確保しつつ、軽く仕上げるためのワザがそこにあった。

- Ⓐ フロントバンパー
- Ⓑ フロントフェンダー
- Ⓒ ドアミラー
- Ⓓ ドア
- Ⓔ ウインドウガラス
- Ⓕ ルーフ(サンルーフ)
- Ⓖ リヤスポイラー
- Ⓗ リヤバンパー

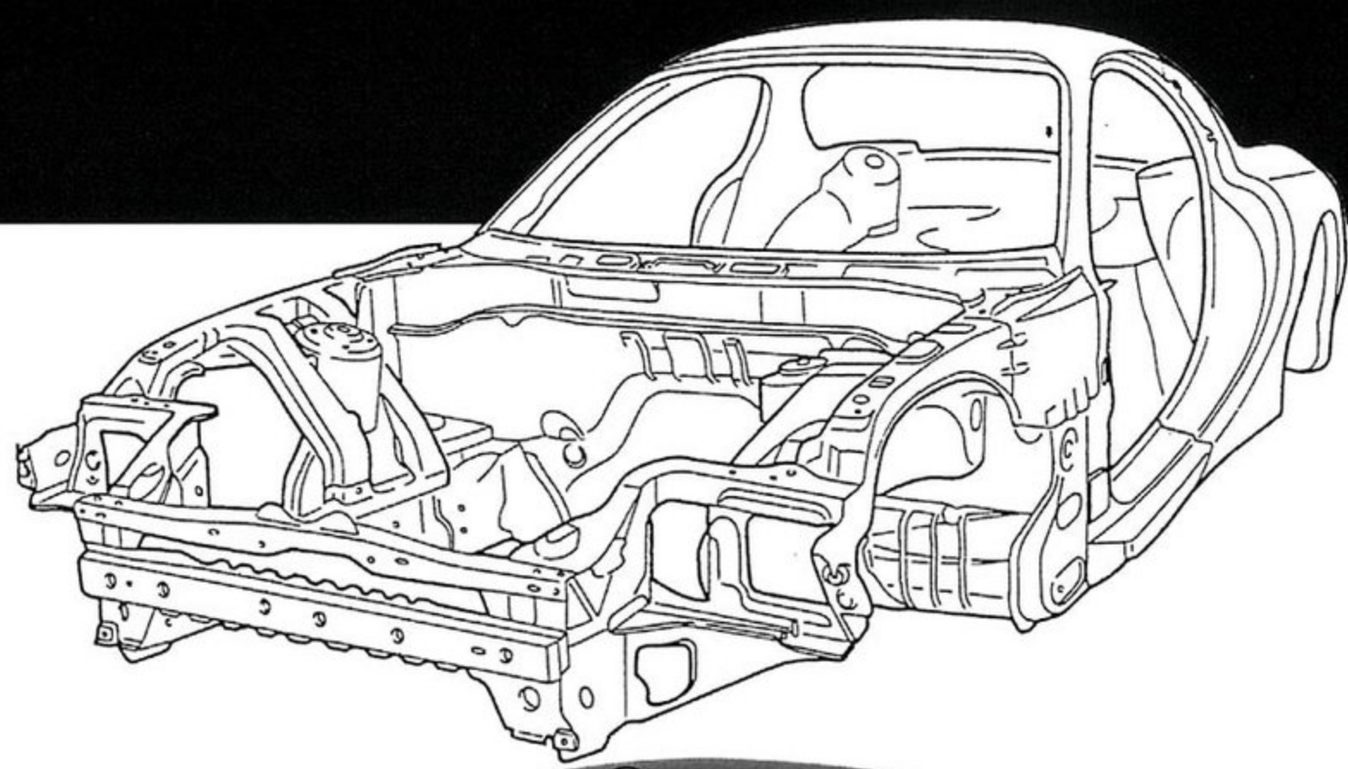

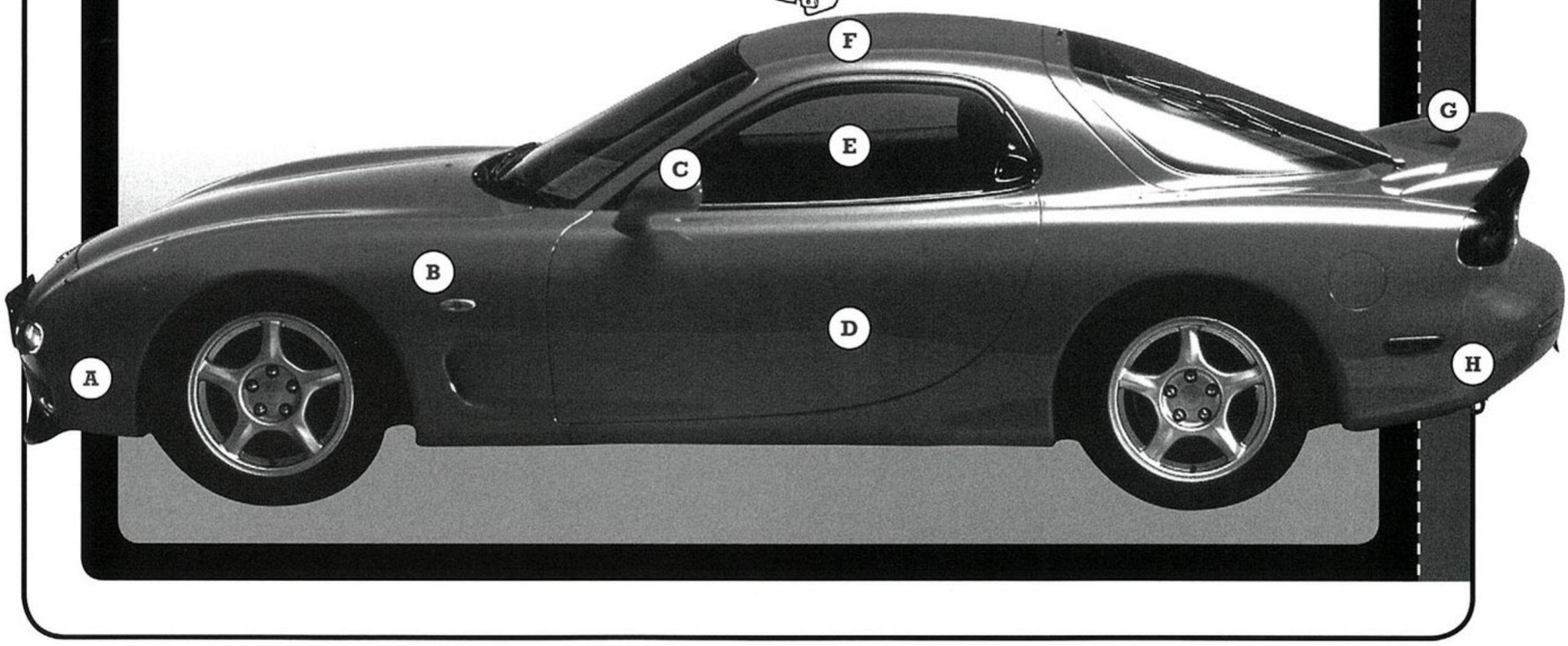

ボディ

FD3Sのボディが徹底した軽量化思想のもとに設計されたのは有名な話。そのためにいろいろな工夫が見られる。しかも、ボディは知らない間にチューニングされていた。

輸入車には「イヤーモデル」がある。毎年細かい仕様変更が行われることを指した言葉だが、FD3Sでも、I型からVI型までタイプRZなどの限定車で先行投資しながら、少しずつ各部をレベルアップさせてきた。

しかし、よくよくFD3Sを観察してみると、インテリアやエンジン、サスペンションの仕様は変わっても、ボディ外板については、フロントバンパー以外の部分はいっさい変更されていない。たしかに前後コンビネーションランプやエアロパーツ類はマイナーチェンジ時に変更されているが、では果たしてボディは？

そう思って調べてみると、外板ではなく「フレーム」の部分で、何度も仕様変更が行われていることがわかった。とくに前後フェンダーの内側のサイドメンバー周辺、フロアなどは構成パネルの仕様を細かく変更しているのだ。

もちろんそれは必ずしもボディ補強のため、あるいは軽量化のためではないかもしれない。しかし、小さなパネルに至るまでその溶接方法や接着方法などに常に最新の技術を導入し、ボディを進化させてきたわけだ。隠れたところで努力するその姿勢に脱帽だ。

有機クリアコート

いくらボディを軽く作ろうとはいっても、最低限の耐久性（防錆性）は持たせなければならない。そこで、FD3Sのボディを構成するパネルの多く（ルーフを除く外板）は電着の亜鉛メッキに加え、ニッケルメッキを施した鋼板の表面に、さらに樹脂の有機クリアコートが施された。

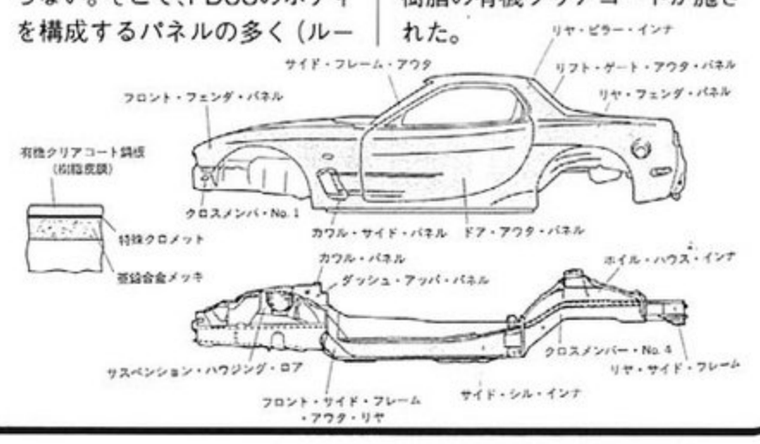

フロントサイドフレーム

衝撃吸収のため、フロントサイドフレームの先端部に衝突時の初期荷重を制御するステーを設け、さらにフレームの付け根部分が変形することで最終的に衝撃を吸収する構造としている。

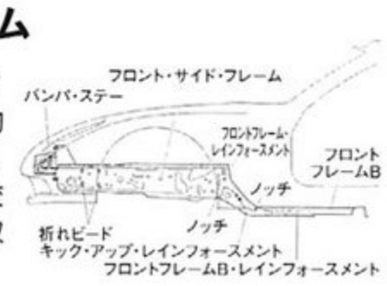

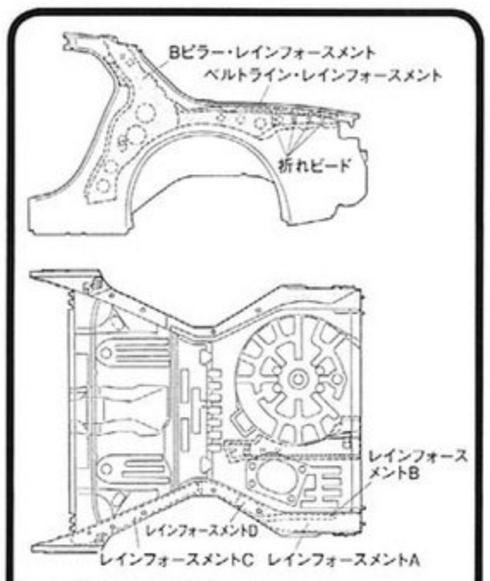

リヤセクション

車両後部に大きな空間を持つハッチバック車では、リヤサイドフレームの剛性および衝撃吸収性能が重要になる。FD3Sではサイドメンバーと複数のレインフォースメントを組み合わせることで、剛性を高めつつ、万が一の衝突時にはキャビンの変形を最小限に抑える構造を実現。なおI型時代にフレーム関連の小変更が何度か行われている。

ボディ変遷

1992.6／11
フロントウインドウのモールを仕様変更

1993.7
ナンバープレートホルダーをリベット固定式に変更
併せてフロントバンパーを小変更

1993.9
ボンネットインシュレーターを変更

1993.11
17インチホイールに合わせ
インナーフェンダーの形状を変更

1994.7
ストラットタワーバーを調整式から固定式に変更

1995.5
ボンネットヒンジの仕様を変更

2000.9
サイドインパクトバーを追加

ボンネット

初期型では全使用部材の30%以上がアルミというFD3S（一般的な車両は10%以下が普通）。ただし、外板ではボンネットのみがその恩恵を受けている。ボンネットそのものはモデルライフ中ほとんど変更されていないが、エンジン側のインシュレーター（消音材）は何度か仕様が変わっている。

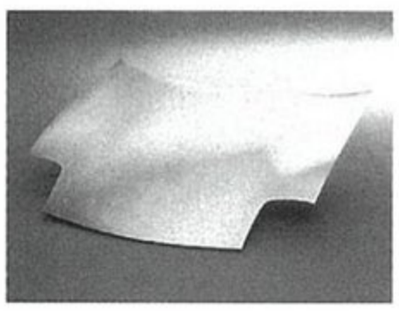

サイドインパクトバー

初期モデルからドアにはサイドインパクトバーを装備していたが、VI型登場時にさらなる乗員の安全性向上のため、2つめのバーを追加している。開閉時の「音」も多少違って聞こえる。

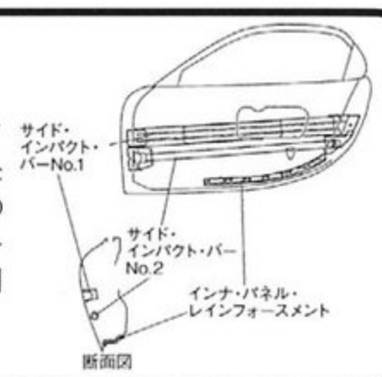

サンルーフ

面積が狭いルーフ。そこでサンルーフは外側（アウター）に飛び出す構造とした。なおI型ではボディ色のサンルーフだったが、II型以降はガラスとなり、さらにV型では設定グレードが消滅した。

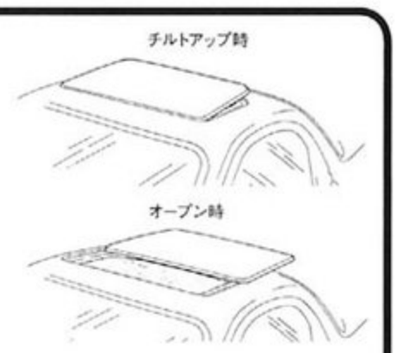

エアロウェイビングルーフ

FD3Sのスタイリングの特徴である「エアロウェイビングルーフ」。これは、Cピラーからリヤハッチガラス部分にかけて発生する走行風の乱流を防ぐために設けられたもの。ルーフの中央に気流を発生させることで、ハッチまわりの空気を整流しているのだ。まさに「機能美」。

エクステリア

国産車は「見た目」を変更することで新しさをアピールすることが多いが、FD3Sは11年間も売られていたモデルとしては、そうした演出の少ないクルマといえるだろう。

クルマのコンセプトというのはそのトータルパッケージングに現れる。どんなクルマもそれなりの「思想」を持って開発されるが、クルマ全体の雰囲気にその思想が反映されているモデルほど、完成度が高くユーザーの支持を得やすい。

そういう意味では、モデルライフ中のエクステリアの大幅な変更はその設計思想を否定しかねない。もちろん、自動車メーカーは「テコ入れ」と称して見た目の印象を変えたがるが、それが必ずしも成功しないことは数多くのモデルで歴史が証明している。

FD3Sの場合、初期型のパッケージングが完璧といえるもので、そのバランスの良さは初登場から17年が経過した現在でもまったく色あせない。しかし、スポーツカーとしての性能向上を目指し、ダウンフォース効果および冷却効果を高めたフロントバンパーやリヤスポイラーが採用されたV型も、その機能性の高さは評価されるべきだろう。

11年の間にタイヤの性能が上がりエンジン性能も進化した。第一級のパフォーマンスを維持するには、やむを得ない変更だったのだ。これこそまさに「正常進化」といえるものだ。

●I～IV型

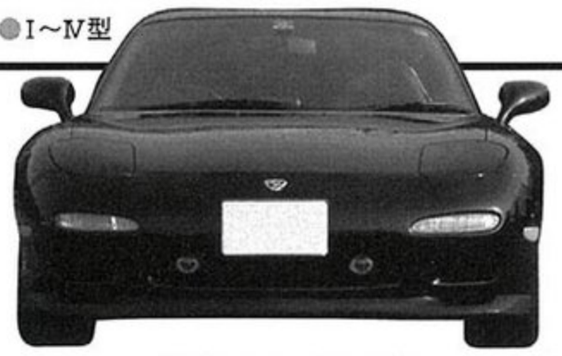

●V～VI型

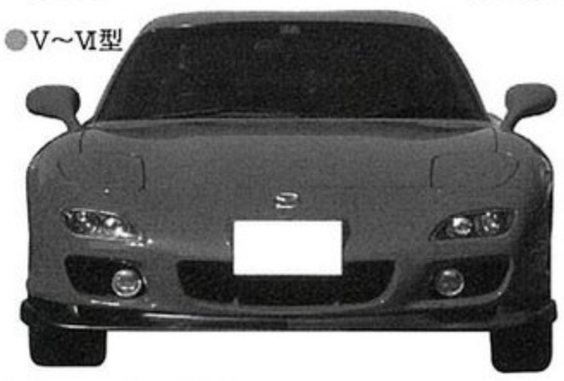

フロントマスク

いわゆる「フェイスリフト」が行われたのは、FD3Sのモデルライフではたった一度だけ（1998年のV型登場）。いわゆる「空力性能」という意味では初期型の方が優れていたが、新デザインのバンパーはラジエターやオイルクーラーの冷却性能を高め、ダウンフォースを向上させる効果を果たしている。なお、初期型ではリップスポイラー（エアダム）が2タイプ（大小あり）設定されている。

リヤスポイラー

フロントに比べ、リヤスポイラーの装備に関しては複雑だ。初期モデルの4本ステータイプはIII型まで使われているが、III型にタイプRZが設定された際、翼端板がない2本ステータイプが新たに採用され、両者が併売されている（グレードによって違う）。IV型では2本ステータイプのみとなり、V型以降は調整式のウイングタイプとなった。最終型のリヤスポイラーは「リヤ揚力ゼロ」を実現。

●I～III型

●III～IV型

●V～VI型

エクステリア変遷

1994.7
タイプRZに新デザインのリヤスポイラーを採用
方向指示器をスタンレー製に変更

1995.3
タイプR-S、ツーリングXにタイプRZと同デザインのリヤスポイラーを採用

1995.12
リヤスポイラーのデザインを2本ステータイプに統一
リヤコンビネーションランプを丸型3連タイプに変更

1997.10
「アンフィニ」ブランドの廃止に伴い
エンブレム、車名プレートのデザインを変更

1998.12
フロントバンパー形状の変更
リヤスポイラーを手動可変機構付きに変更
フロントコンビランプを変更
フォグランプを変更
リヤサイドマーカーを点灯式に変更

フロントコンビランプ

通常、前後のランプ類のデザインは同時に変更するものだが、FD3Sの場合、フロントのコンビランプはリヤコンビランプより3年も遅れて変更された。V型でフロントバンパーが変更されるのに合わせたものだが、ウインカーとポジション（車幅灯）が明確に独立したタイプとなった。ダウンフォース性能を高める効果も狙ったデザインといえる。

●I～IV型

●V～VI型

エンブレム

「εfini」があしらわれた車両後部の車名エンブレムは、1997年10月以降は「RX-7」に変更され、装着位置も右から左に移された。ちなみにセンターのアンフィニオーナメントは抜き文字に見えるが、メッキ部分の間はボディ同色にカラーリングされている。ボディカラーごとに部品が設定されていた。

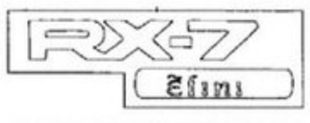

リヤコンビランプ

リヤコンビランプが丸型3連タイプになったのはIV型から。なおランプ本体を裏側から見ると、まったくの共通部品。つまり初期型登場時から丸型レンズへの変更は既定路線だったということ。

●IV型

●I型

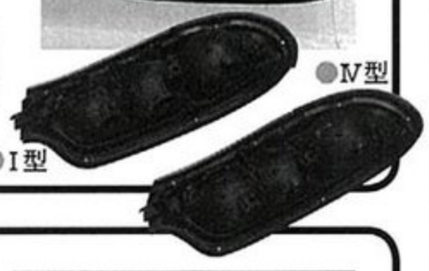

バンパーダクト

V型のバンパーに新設されたエアダクト。これはエアクリーナーにフレッシュな空気を導入するためのもの。写真ではプレートがないが、もちろんプレートを付けた状態でも効果を発揮する。

インテリア

ボディ外装に比べると、内装材の変更点はかなり多い。シフトノブなどの操作系パーツはもちろん、ドアトリムやシート表皮の素材も年式によって微妙に違うのだ。

FD3Sのインテリアは、スポーツカーらしい雰囲気にあふれている。ステアリングやシフトノブの表皮には質感の高い本革素材を採用し、タコメーターはRX-7伝統の「センター配置」として視認性をアップ。シートは適度なホールド感を持ち、長時間のドライビングをも可能にしている。

なお、タイプRZやスピリットRに採用されたレカロ製シートは、標準シートに対して、左右合計で8.5kgも軽い専用品だが、フルバケットでありながら、3.3度刻みで4段階の角度調整が可能という逸品だ。

シート

シートは形状で分けるとハイバックタイプとレカロのフルバケット（赤or黒）の2種類。ハイバックタイプはI～V型ではタイプR系にラックススエードという表皮素材を採用。タイプS／RB系にはファブリック、タイプX（黒or赤）およびスピリットRでは本革（赤のみ）シートが設定された。レカロはタイプRZとスピリットRに採用。

●I～V型（タイプR系）

●I～VI型（タイプS／RB系）

●VI型（タイプRS）

●I型/II型/VI型（タイプX/スピリットR）

●I型／II型（タイプX系）

●I～IV型（タイプRZ）

●VI型（スピリットR／RZ）

ドアトリム

インテリア関係の変更点は、内装材の素材変更が主なもの。ドアまわりでは、ウインドウモールがI型の途中で、ドアトリム全体とスピーカーグリルがII型の途中で変更されている。並べてみないとわからないぐらいの違いだが……。

インテリア変遷

1993.3
タイプRZにレカロシートを採用
2シーターの後部座席にストレージボックスを新設

1993.9
ルーフパネルのインシュレーターを変更

1994.5
トランクボードの仕様を変更
ドアキーシリンダー・イルミネーションの廃止

1994.7
ルームミラーの構造を変更し小型化
一部グレードのメーターリングを
メッキからブラックに変更
樹脂製内装材の質感変更
グローブボックスの内張りを廃止

1995.3
ツーリングXのシート表皮を
本革からラックススエードに変更

1998.12
ブーストメーターの採用

インナーミラー

インナーミラーはフロントウインドウに貼り付けられるタイプ。そのせいか、II型までのミラーは角度調整部にガタが来ることが多かった。そこで、リンケージを変更したミラーをIII型から新採用。

●I/II型のミラー

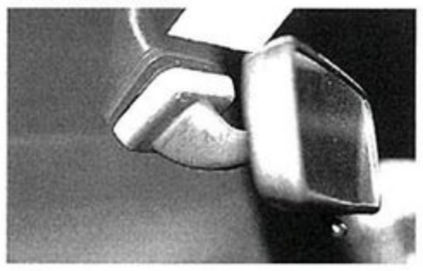

●III～VI型のミラー

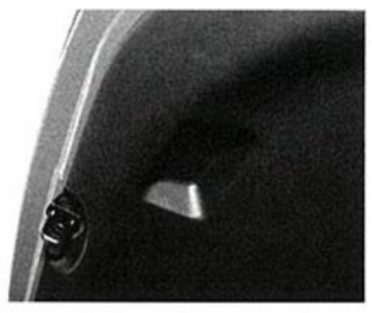

カーゴルームランプ

夜間にテールゲートを開けたときに便利なはずの「カーゴルームランプ」が、なぜかIV型から廃止されている。併せて内装材（トリム）自体も変更されているが、これは軽量化なのかコストダウンなのか、その目的が不明だ。IV型では電装系のハーネスも変更されているので流用も難しい。

シフトノブ＆パーキングブレーキ

シフトノブは基本的には3種類。革巻き部分が初期型ではディンプルタイプだったものがII型でフラットになった。そのほかRZやスピリットRでは赤ステッチも採用された。パーキングブレーキレバーのブーツもシフトノブ変更と同時に仕様が変わっている。

●I型

●II型

●VI型

●スピリットR

メーター

メーターパネルは、I～III型とIV型、V／VI型の3つに分類される。V型から油圧計に代わってブーストメーターが装備され、同時にMT車のタコメーターが垂直ゼロ指針タイプに変更された。またVI型ではホワイトメーターが採用されている。照明色はI～III型、V／VI型がアンバーでIV型のみグリーン。メッキリングはI／IV／VI型に採用。

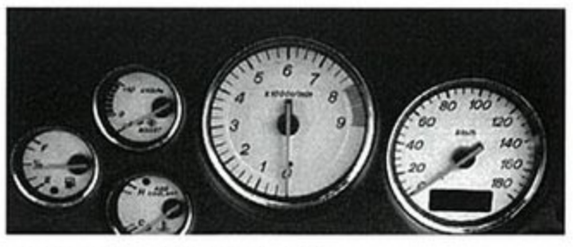

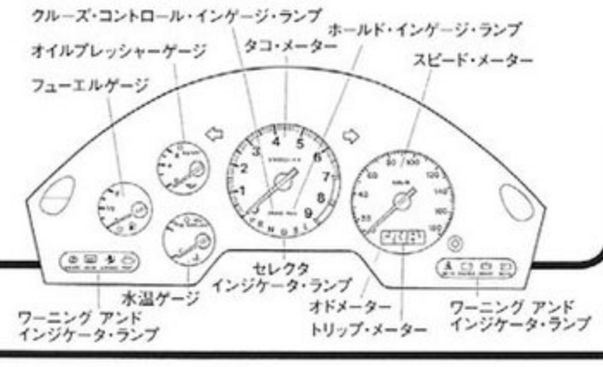

ボディ電装

400万円クラスのモデルとしては、装備がそれほど豊富とはいえない。しかし、そういうシンプルなものにこそ味わいがある。長く使っているとわかるようになるだろう。

大がかりな電子デバイスを使わず、あくまでも基本的なメカニズムの熟成によって、スポーツカーらしいフィーリングを実現したFD3S。しかし、そのなかでエンジンコンピュータのプログラムには多くの開発費を投入している。

シーケンシャルツインターボを目的どおりに動かすために、コンピューターの中身はFC3S時代とは比較にならないほど進化した。また、ハイパワー化によって懸念される燃費の悪化を抑えるため、エンジンの稼働領域を負荷（スロットル開度）とエンジン回転数の組み合わせによって、いくつかの領域に分けて制御する「ゾーン補正」という考え方を導入している。これはとくに中負荷領域（3500回転以下でアクセルがパーシャル時）で効果があり高速道路での巡航燃費を向上させた。

そのほかの電装系はというと、「軽量化」「スポーツ」とストイックな言葉ばかりが思い浮かぶFD3Sの装備のなかで、唯一の「豪華装備」といえるのがオーディオだ。ラゲッジルームに鎮座した音響ダクト「アコースティックウェイブガイド」は「これが純正?」とだれもが驚く装備だった。

ヘッドライト

国産のリトラクタブルヘッドライト車で、ランプ本体が専用設計なのはFD3S以外ではNSXぐらいしかない。それはコンパクトで軽いものを作りたかったから。FC3S時代はヒンジ（開閉機構）自体が複雑な構造で重かったが、それは支えるべきランプが重かったから。そこで、軽量なランプ本体を設計したのだ。リトラクターのマニュアルダイヤルも、エンジンルームから操作できるようになった。

●樹脂製のベゼルを採用したヘッドライト。リトラクターのダイヤルは上から操作できるようになった。

エアコン

エアコンはマニュアルタイプとオートタイプを用意。タイプX、ツーリングXにオートエアコンが装備された。Ⅱ型でHFC-134a仕様に変更されたが、その際操作パネルのデザインも若干変わった。その後、Ⅴ型になると全車マニュアルエアコンが標準装備となり、オートエアコンは消滅。ちなみに、Ⅰ型、Ⅳ型のタイプRZはエアコンが標準装備されなかったが、そこにマツダの気合いが伺える。

●冷媒の変更に伴い、コンプレッサオイル、Oリングなども変更。R12用のものとは互換性がなく、ガスのみの流用はガス漏れ、コンプレッサー焼き付きの原因となる。

ボディ電装変遷

1993.7
エアコンの冷媒を134aに変更

1993.9
ドアスピーカーグリルの仕様を変更

1993.10 / 11
エアコンリキッドタンク、
エアコンコンデンサーを変更

1994.7
メインフューズブロックNo.2の配列を変更

1995.3 / 5
リヤスピーカー、
フロントドアスピーカーの仕様を変更

1995.12
A/Cのカットオフ制御を変更
ダイアグノーシスシステムを変更
メーター照明をアンバーから
グリーンに変更(輝度調整を廃止)

1998.12
リアルタイムモニター&サービスコードを追加

2000.4
ホワイトメーターパネルを採用
照明をアンバーに変更

2000.9
MT車にスターターインターロック機構を新設
モジュール式のオーディオシステムを採用

パワーウインドウ

先代モデルのFC3S時代、パワーウインドウのレギュレーターやガラスの取り付け状態の不具合が原因でよくスイッチが壊れた。そこでFD3Sではレギュレーター機構を全面変更。これでスイッチが壊れるトラブルが解消したのか、FD3Sではスイッチは I 型からずっと同じものが使われている。

オーディオ

FD3Sのオーディオというと、BOSEのスピーカーシステムを思い浮かべる人も多いだろう。何しろ、Ⅴ型までこのシステムは設定されていたのだから。Ⅵ型からは選択モジュールタイプに変更（写真）。

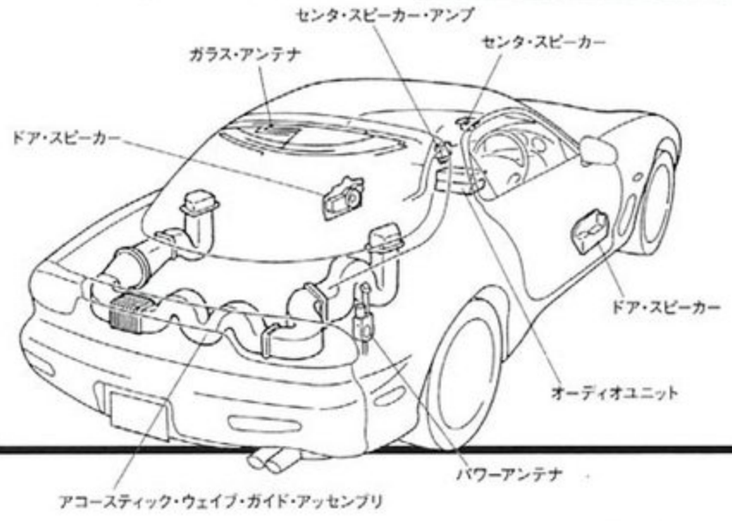

パワーアンテナ

FD3Sのラジオアンテナはオート式のロッドタイプ。伸ばしたまま高速で走ると後方に反ってしまうということはあったが、大きなトラブルはなかった。ところが、Ⅳ型の最後の方（1997年3月）で、アンテナ本体の仕様を変更。ハーネスをシンプル化するとともに、モジュール化によりコンパクトになった。もちろん狙いは軽量化。

Ⅰ～Ⅲ型 ECU端子配列

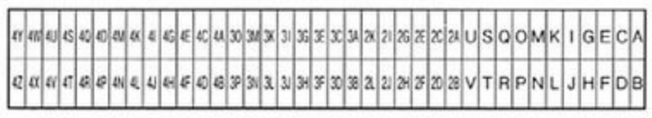

端子	配線色	信号名	接続先
1A	青赤	バックアップ電源	バッテリー
1B	黒白	バッテリー	メインリレー
1C	黒赤	スターター信号	イグニッションスイッチ
1D	白赤	モニター出力信号	ダイアグノーシス・MEN端子
1E	紫	エアコン信号	エアコンスイッチ
1F	白黒	サービスコード出力信号	ダイアグノーシス・FEN端子
1G	茶	フロント・T側点火信号	イグナイター
1H	薄緑	L側点火信号	イグナイター
1I	薄緑黄	イニシャルセット信号	ダイアグノーシス・TEN端子
1J	茶黒	リヤ・T側点火信号	イグナイター
1K	青白	フューエルポンプコントロール信号	フューエルポンプリレー
1L	黄黒	コンプレッサーカット信号	エアコンリレー
1M	緑赤	車速信号	スピードメーターセンサー
1N	青黄	パワステプレッシャー信号	パワステプレッシャースイッチ
1O	緑黄	吸入空気圧信号	圧力センサー
1P	―	―	―
1Q	青橙(MT)	クラッチ信号	クラッチスイッチ
1Q	黒橙(AT)	トルクダウン要求/スリップロックアップ信号	EC-ATコントロールユニット
1R	緑白(MT)	ニュートラル信号	ニュートラルスイッチ
1R	黄(AT)	インヒビター信号	EC-ATコントロールユニット
1S	緑	ブレーキ信号	ストップランプスイッチ
1T	青黒	フューエルポンプ駆動信号	サーキットオープニングリレー
1U	桃	燃温信号	燃温センサー
1V	橙黒	ヒートワーニングランプ出力信号	ヒートワーニングランプ
2A	―	―	―
2B	黄青	エンジン回転数出力信号	タコメーター/EC-AT C.U./ダイアグIG端子
2C	青(AT)	スリップロックアップオフ信号	EC-ATコントロールユニット
2D	―	―	―
2E	橙黒(AT)	アイドル信号	EC-ATコントロールユニット
2F	白(AT)	エアコン信号	EC-ATコントロールユニット
2G	薄緑赤(AT)	トルクダウン実行信号	EC-ATコントロールユニット
2H	―	―	―
2I	薄緑黒	サーモセンサー	キャタライザーアンプ
2J	灰	エアポンプコントロール信号	エアポンプリレー
2K	紫白(MT)	1速信号	1-2スイッチ
2K	白赤(AT)	シフトA信号	EC-ATコントロールユニット
2L	白緑(MT)	2速信号	1-2スイッチ
2L	白緑(AT)	シフトB信号	EC-ATコントロールユニット
3A	緑黒	メタリングオイルポンプポジション信号	メタリングオイルポンプポジションセンサー
3B	黄	ブロアファン信号	エアコンアンプ
3C	黒	O_2センサー信号	O2センサー
3D	白青	電動ファンコントロール信号	ファンリレー
3E	緑白	水温信号	水温センサー
3F	緑赤	スロットルポジション(ナローレンジ)信号	スロットルセンサー
3G	黒緑	スロットルポジション(フルレンジ)信号	スロットルセンサー
3H	緑黄	パージコントロール信号	PRGソレノイドバルブ
3I	茶白	定電圧電源	―
3J	青緑	リヤデフロスター信号	リヤデフロスターリレー
3K	―	―	―
3L	緑	吸気温信号	吸気温センサー
3M	白	ノック信号	ノックセンサー
3N	青	ポート漏らしコントロール信号	PARソレノイドバルブ
3O	黒赤	ダブルスロットルコントロール信号	DTCNTソレノイドバルブ(緑)
3P	黄赤	2次エアリリーフ信号	2次RFソレノイドバルブ(青)
4A	黒白	アース	―
4B	黒白	アース	―
4C	黒	アース(CPU)	―
4D	茶黒	アース	―
4E	黒	クランク角信号(+)	クランクアングルセンサー
4F	黒赤	冷却水温信号(108℃)	水温スイッチ
4G	白	クランク角基準信号	クランクアングルセンサー
4H	赤	クランク角信号(−)	クランクアングルセンサー
4I	黒橙	ステッピングモーター駆動信号(1)	ステッピングモーター
4J	黒青	ステッピングモーター駆動信号(2)	ステッピングモーター
4K	黒薄緑	ステッピングモーター駆動信号(3)	ステッピングモーター
4L	黒黄	ステッピングモーター駆動信号(4)	ステッピングモーター
4M	青橙	プレッシャーレギュレーターコントロール信号	PRCソレノイドバルブ(橙)
4N	青赤	ポートエアコントロール信号	PACNTソレノイドバルブ(緑)
4O	茶	ポジションライト信号	TNSリレー
4P	白青	電動ファンコントロール信号	ファンリレー
4Q	青緑	アイドルスピードコントロール信号	ISCソレノイドバルブ
4R	黄青	ターボコントロール信号	TCNTソレノイドバルブ(茶)
4S	桃	チャージリリーフ信号	CRFソレノイドバルブ(黒)
4T	青黒	チャージコントロール信号	CCNTソレノイドバルブ(白)
4U	青白	ウェイストゲートコントロール信号	WGCNTソレノイドバルブ
4V	青黄	ターボブリコントロール信号	TPCNTソレノイドバルブ
4W	薄緑赤	インジェクター駆動信号(F・プライマリー)	F・プライマリーインジェクター
4X	薄緑白	インジェクター駆動信号(F・セカンダリー)	F・セカンダリーインジェクター
4Y	薄緑黒	インジェクター駆動信号(R・プライマリー)	R・プライマリーインジェクター
4Z	薄緑	インジェクター駆動信号(R・セカンダリー)	R・セカンダリーインジェクター

Ⅳ～Ⅵ型 ECU端子配列

端子	配線色	信号名	接続先
1A	―	―	―
1B	−(MT)	―	―
1B	緑赤(AT)	スリップロックアップオフ(AT)	EC-ATコントロールユニット
1C	青緑	アイドルスピードコントロール信号	ISCソレノイドバルブ
1D	青赤	ポートエアコントロール信号	PACNTソレノイドバルブ
1E	青黒	チャージコントロール信号	CCNTソレノイドバルブ
1F	黄赤	2次エアリリーフ信号	2次RFソレノイドバルブ
1G	緑黄	パージコントロール信号	PRGソレノイドバルブ
1H	―	―	―
1I	紫	チャージリリーフ信号	CRFソレノイドバルブ
1K	青黄	ターボブリコントロール信号	TPCNTソレノイドバルブ
1L	黒	アース	―
1M	黄青	ターボコントロール信号	TCNTソレノイドバルブ(1、2)
1O	青白	ウェイストゲートコントロール信号	WGCNTソレノイドバルブ
1Q	薄緑赤	フューエルインジェクター制御	F・プライマリーインジェクター
1R	―	―	―
1S	黒橙	ステッピングモーター駆動信号(1)	ステッピングモーター
1U	薄緑黒	フューエルインジェクター制御	R・プライマリーインジェクター
1W	黒青	ステッピングモーター駆動信号(2)	ステッピングモーター
1X	黒緑	アース	―
1Y	薄緑白	フューエルインジェクター制御	F・セカンダリーインジェクター
1AA	黒薄緑	ステッピングモーター駆動信号(3)	ステッピングモーター
1AB	黒緑	アース	―
1AC	薄緑	フューエルインジェクター制御	R・セカンダリーインジェクター
1AD	−(MT)	―	―
1AD	赤白(AT)	アイドル信号(AT)	EC-ATコントロールユニット
1AE	黒黄	ステッピングモーター駆動信号(4)	ステッピングモーター
1AF	黒白	アース	―
1AH	−(MT)	―	―
1AH	青緑(AT)	トルクダウン実行信号	EC-ATコントロールユニット
1AJ	黒白	アース	―
3A	茶白	定電圧電源	―
3B	−(MT)	―	―
3B	緑(AT)	シフトA信号(AT)	EC-ATコントロールユニット
3C	茶(MT)	ニュートラル信号(MT)	ニュートラルスイッチ
3C	緑白(AT)	トルクダウン要求/スリップロックアップ信号	EC-ATコントロールユニット
3D	黒	O2センサー信号	O2センサー
3E	―	―	―
3F	―	―	―
3G	青橙	プレッシャーレギュレーターコントロール信号	PRCソレノイドバルブ
3H	緑黒	メタリングオイルポンプポジション信号	メタリングオイルポンプポジションセンサー
3I	黒緑	スロットルポジション(フルレンジ)信号	スロットルセンサー
3K	緑赤	スロットルポジション(ナローレンジ)信号	スロットルセンサー
3M	―	―	―
3O	白	ノック信号	ノックセンサー
3Q	黒赤	ダブルスロットルコントロール信号	DTCNTソレノイドバルブ
3R	橙青	NE信号(+)	エキセントリックシャフトポジションセンサー
3S	赤	NE信号(−)	エキセントリックシャフトポジションセンサー
3T	緑	吸気温信号	吸気温センサー
3U	白	G信号(+)	エキセントリックシャフトポジションセンサー
3V	茶黄	燃温信号	燃温センサー
3W	緑白	水温信号	水温センサー
3X	―	―	―
3Z	−(MT)	―	―
3Z	黒(AT)	エンジン冷却水温(115℃)信号	EC-ATコントロールユニット
3AB	茶黒	アース	―
4A	黒白	バッテリー電源	メインリレー
4B	青赤	バックアップ電源	バッテリー
4C	黒赤	スターター信号	イグニッションスイッチ
4D	灰	エアポンプコントロール信号	エアポンプリレー
4E	黒白	バッテリー電源	メインリレー
4F	青白	フューエルポンプコントロール信号	フューエルポンプリレー
4G	青黒	フューエルポンプ駆動信号	サーキットオープニングリレー
4H	―	―	―
4I	黄黒	コンプレッサーカット信号	エアコンリレー
4K	緑黒	クーリングファンコントロール信号(1)	クーリングファンリレー(2、4)
4L	青緑	クーリングファンコントロール信号(2)	クーリングファンリレー(3)
4M	黄青	エンジン回転数出力信号	タコメーター/EC-AT C.U./ダイアグIG端子
4O	薄緑黄	イニシャルセット信号	ダイアグノーシスTEN端子
4P	橙黒	ヒートワーニングランプ出力信号	ヒートワーニングランプ
4Q	緑赤	車速信号	スピードメーターセンサー
4R	―	―	―
4S	青橙	クラッチ信号(MT)	クラッチスイッチ
4S	黄	インヒビター信号(AT)	EC-ATコントロールユニット
4U	―	―	―
4V	灰赤	エアコン信号	エアコンスイッチ
4W	青黄	パワステプレッシャー信号	パワステプレッシャースイッチ
4Y	白赤	モニター出力信号	ダイアグノーシスMEN端子
4AA	緑	ブレーキ信号	ストップライトスイッチ
4AB	橙青	ブロアファン信号	エアコンアンプ
4AC	灰	ポジションライト信号	TNSリレー
4AE	黄	リヤデフロスター信号	リヤデフロスターリレー
4AF	茶	Fローター T側点火信号	イグナイター
4AG	薄緑黒	キャタリストサーモセンサー信号	キャタアンプ
4AH	緑黄	吸入空気圧信号	圧力センサー
4AI	白黒	サービスコード出力信号	ダイアグノーシスFEN端子
4AJ	茶黒	Rローター T側点火信号	イグナイター
4AK	―	―	―
4AL	−(MT)	―	―
4AL	白緑(AT)	シフトB信号(AT)	EC-ATコントロールユニット
4AM	−(MT)	―	―
4AM	白(AT)	エアコン信号(フルオート)	EC-ATコントロールユニット
4AN	薄緑	L側点火信号	イグナイター

※Ⅴ／Ⅵ型は一部端子配列が異なります。

EC-ATコントロールユニット端子配列

2S	2Q	2O	2M	2K	2I	2G	2E	2C	2A	1O	1M	1K	1I	1G	1E	1C	1A
2T	2R	2P	2N	2L	2J	2H	2F	2D	2B	1P	1N	1L	1J	1H	1F	1D	1B

端子	配線色	信号名	接続先
1A	青赤	バッテリー電源	バッテリー
1B	白緑	ソレノイドバルブ(シフトB)	ソレノイドバルブ
1C	黄	インヒビタ信号	ECU
1D	白赤	ソレノイドバルブ(シフトA)	ソレノイドバルブ
1E	赤	インヒビタスイッチ(Rレンジ)	インヒビタスイッチ
1F	白青	ソレノイドバルブ(ライン圧)	ソレノイドバルブ
1G	黄青	エンジン回転信号	ECU
1H	黒薄緑	ドロッピングレジスタ	ドロッピングレジスタ
1I	緑赤	スピードセンサ2(スピードメータセンサ)	スピードメーター
1J	黒青	アース	―
1K	橙青	ホールドインジケーター/ダイアグFAT端子	コンビメーター(ホールドインジケーターランプ)
1L	紫桃	A／C信号	A／Cリレー
1M	白	ソレノイドバルブ(ロックアップ)	ソレノイドバルブ
1N	黒黄	バッテリー電源	イグニッションスイッチ
1O	白黄	ソレノイドバルブ(オーバーランクラッチ)	ソレノイドバルブ
1P	黒黄	バッテリー電源	イグニッションスイッチ
2A	茶白	スロットルセンサ(Vref)	スロットルセンサ
2B	黄緑	インヒビタスイッチ(Dレンジ)	インヒビタスイッチ
2C	緑黄	―	―
2D	青黄	インヒビタスイッチ(P、Nレンジ)	インヒビタスイッチ
2E	橙	パルスジェネレーター	パルスジェネレーター
2F	白赤	ソレノイドバルブ(ロックアップコントロール)	ソレノイドバルブ
2G	緑赤	スリップロックアップオフ信号	ECU
2H	青緑	トルクダウン実行信号	ECU
2I	白黄	ホールドスイッチ	ホールドスイッチ
2J	黄緑	スピードセンサ1(レボルーションセンサ)	スピードセンサ1(レボルーションセンサ)
2K	青白	ダイアグTAT端子/O/D禁止信号(ASC信号)	TAT端子/クルーズコントロールユニット
2L	白	アース	―
2M	赤白	アイドル信号	ECU
2N	黒	水温スイッチ/マイレッジスイッチ	水温スイッチ/マイレッジスイッチ
2O	薄緑赤	ストップライトスイッチ	ストップライトスイッチ
2P	緑白	トルクダウン要求/スリップロックアップ信号	ECU
2Q	茶白	インヒビタスイッチ(Lレンジ)	インヒビタスイッチ
2R	赤	ATFサーモセンサ	ATFサーモセンサ
2S	青赤	インヒビタスイッチ(Sレンジ)	インヒビタスイッチ
2T	黒緑	スロットルセンサ(TVO)	スロットルセンサ

ＥＣＵ変遷

1993.7

水温スイッチ(108℃)と
ファンコントロール信号を廃止

1995.12

ECUシステム全面変更。8ビットから16ビットに
1-2速信号廃止
エアコンカット信号制御の変更
クーリングファン制御方法の変更

1998.8／9

ECUデータ小変更

1998.12

ECUピン配置の小変更
マイレッジスイッチ追加
最大ブースト圧変更に伴う
燃料カット制御方法の変更

コンピュータユニット

エンジンコントロールユニット(ECU)は、Ⅰ～Ⅲ型が8ビット(写真左)、Ⅳ型以降が16ビットとなっている。カプラーの形状が異なるため、互換性はない。ブースト制御のプログラムをⅤ型から変更したため、Ⅳ型とⅤ／Ⅵ型では見た目は同じだが、それぞれ専用パーツとなっている。

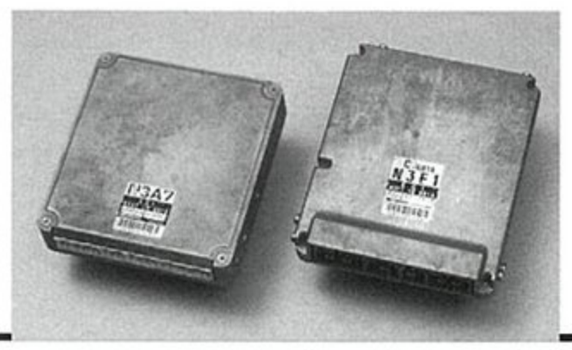

リヤバンパー 5010

品名コード	品名	部品番号	員数	適用記述
I型				
50-015C	ﾎﾞﾙﾄ	FD01-50-0C6	4	
50-015D	ﾎﾞﾙﾄ	FD01-50-0Z2	2	
50-032Z	ﾊﾞﾝﾊﾟｰ ﾌﾟﾛﾃｸﾀｰ(L)	FD01-50-1J1	1	
50-221C	ﾘﾔｰ ﾛｱｰ ﾊﾞﾝﾊﾟｰ	FD01-50-231A	1	ﾄｿｳ ｶﾞ ﾋﾂﾖｳﾃﾞｽ
50-221J	ﾘﾔｰ ﾊﾞﾝﾊﾟｰ	F100-50-221B AA	1	外色 1J 2A 3L 4G GU J9 K2 M8 NT NU PX PZ SX UC Z8 ﾌﾟﾗｲﾏｰ (ﾄｿｳ ﾋﾂﾖｳ)
		F100-50-221B PZ1		外色 PZ ﾌﾞﾘﾘｱﾝﾄ ﾌﾞﾗｯｸ
50-223C	ﾘﾔｰ ﾊﾞﾝﾊﾟｰ ﾌｫｰﾑ(R)	FD01-50-31X	1	
50-224E	ﾘﾔｰ ﾊﾞﾝﾊﾟｰ ﾌｫｰﾑ(L)	FD01-50-31Y	1	
50-228A	ｸﾞﾛﾒｯﾄ	FD01-50-AF5	4	
50-230	ﾊﾞﾝﾊﾟｰ ﾘｰﾝﾌｫｰｽﾒﾝﾄ	F100-50-260A	1	
50-250	ﾘﾔｰﾊﾞﾝﾊﾟｰ ﾌﾞﾗｹｯﾄ(R)	FD01-50-3A0	1	
50-260	ﾘﾔｰﾊﾞﾝﾊﾟｰ ﾌﾞﾗｹｯﾄ(L)	FD01-50-3B0	1	
50-340	ﾅﾝﾊﾞｰﾌﾟﾚｰﾄ ﾎﾙﾀﾞｰ	B455-50-2N0	1	
50-733	ｴｱｰ ﾀﾞﾑ ｽﾌﾟﾘﾝｸﾞ ﾅｯﾄ	FB01-50-733	7	
50-798	ｸﾞﾛﾒｯﾄ ｽｸﾘｭｰ	FD01-50-799	4	
50-803B	ｽﾌﾟﾘﾝｸﾞ ﾅｯﾄ	FD01-50-803	2	
62-5C5	ｳｫｰﾀｰ ｳｲﾝﾄﾞ ﾋﾝｼﾞ ﾅｯﾄ	LA01-62-5C5	4	-921201 FD3S -116112
68-AA1	ﾌｧｽﾅｰ	LA10-68-AA1	1	
68-AA2	ﾄﾘﾑ ｼｰﾙ ﾌｧｽﾅｰ	LA10-68-AA2	1	
II型				
50-032Z	ﾊﾞﾝﾊﾟｰ ﾌﾟﾛﾃｸﾀｰ(L)	FD01-50-1J1	1	
50-221C	ﾘﾔｰ ﾛｱｰ ﾊﾞﾝﾊﾟｰ	FD01-50-231A	1	PAINT TO MATCH
50-221J	ﾘﾔｰ ﾊﾞﾝﾊﾟｰ	F100-50-221B AA	1	外色 2A 3L 4G M8 NT NU PT PX PZ VX ﾌﾟﾗｲﾏｰ (ﾄｿｳ ﾋﾂﾖｳ)
		F100-50-221B PT	1	外色 PT
		F100-50-221B PZ	1	外色 PZ ﾌﾞﾘﾘｱﾝﾄ ﾌﾞﾗｯｸ
50-223C	ﾘﾔｰ ﾊﾞﾝﾊﾟｰ ﾌｫｰﾑ(R)	FD01-50-31X	1	AN (FD01-50-31XA)
50-224E	ﾘﾔｰ ﾊﾞﾝﾊﾟｰ ﾌｫｰﾑ(L)	FD01-50-31Y	1	AN (FD01-50-31YA)
50-228A	ｸﾞﾛﾒｯﾄ	FD01-50-AF5	4	
50-230	ﾊﾞﾝﾊﾟｰ ﾘｰﾝﾌｫｰｽﾒﾝﾄ	F100-50-260A	1	
50-250	ﾘﾔｰﾊﾞﾝﾊﾟｰ ﾌﾞﾗｹｯﾄ(R)	FD01-50-3A0	1	AN (FD01-50-3A0A)
50-260	ﾘﾔｰﾊﾞﾝﾊﾟｰ ﾌﾞﾗｹｯﾄ(L)	FD01-50-3B0	1	AN (FD01-50-3B0A)
50-340	ﾅﾝﾊﾞｰﾌﾟﾚｰﾄ ﾎﾙﾀﾞｰ	B455-50-2N0	1	
50-733	ｴｱｰ ﾀﾞﾑ ｽﾌﾟﾘﾝｸﾞ ﾅｯﾄ	FB01-50-733	7	
50-798	ｸﾞﾛﾒｯﾄ ｽｸﾘｭｰ	FD01-50-799	4	
50-803B	ｽﾌﾟﾘﾝｸﾞ ﾅｯﾄ	FD01-50-803	2	
68-AA1	ﾌｧｽﾅｰ	LA10-68-AA1	1	
68-AA2	ﾄﾘﾑ ｼｰﾙ ﾌｧｽﾅｰ	LA10-68-AA2	1	
III型				
50-032Z	ﾊﾞﾝﾊﾟｰ ﾌﾟﾛﾃｸﾀｰ(L)	FD01-50-1J1	1	
50-221C	ﾘﾔｰ ﾛｱｰ ﾊﾞﾝﾊﾟｰ	FD01-50-231A	1	ﾄｿｳ ｶﾞ ﾋﾂﾖｳﾃﾞｽ
50-221J	ﾘﾔｰ ﾊﾞﾝﾊﾟｰ	F100-50-221B AA	1	外色 2A 3L 4G M8 NT NU PT PX PZ VX ﾌﾟﾗｲﾏｰ (ﾄｿｳ ﾋﾂﾖｳ)
		F100-50-221B PT	1	外色 PT
		F100-50-221B PZ	1	外色 PZ ﾌﾞﾘﾘｱﾝﾄ ﾌﾞﾗｯｸ
50-223C	ﾘﾔｰ ﾊﾞﾝﾊﾟｰ ﾌｫｰﾑ(R)	FD01-50-31X	1	AN (FD01-50-31XA)
50-224E	ﾘﾔｰ ﾊﾞﾝﾊﾟｰ ﾌｫｰﾑ(L)	FD01-50-31Y	1	AN (FD01-50-31YA)
50-228A	ｸﾞﾛﾒｯﾄ	FD01-50-AF5	4	
50-230	ﾊﾞﾝﾊﾟｰ ﾘｰﾝﾌｫｰｽﾒﾝﾄ	F100-50-260A	1	
50-250	ﾘﾔｰﾊﾞﾝﾊﾟｰ ﾌﾞﾗｹｯﾄ(R)	FD01-50-3A0	1	AN (FD01-50-3A0A)
50-260	ﾘﾔｰﾊﾞﾝﾊﾟｰ ﾌﾞﾗｹｯﾄ(L)	FD01-50-3B0	1	AN (FD01-50-3B0A)
50-340	ﾅﾝﾊﾞｰﾌﾟﾚｰﾄ ﾎﾙﾀﾞｰ	B455-50-2N0	1	
50-733	ｴｱｰ ﾀﾞﾑ ｽﾌﾟﾘﾝｸﾞ ﾅｯﾄ	FB01-50-733	7	
50-798	ｸﾞﾛﾒｯﾄ ｽｸﾘｭｰ	FD01-50-799	4	
50-803B	ｽﾌﾟﾘﾝｸﾞ ﾅｯﾄ	FD01-50-803	2	
68-AA1	ﾌｧｽﾅｰ	LA10-68-AA1	1	
68-AA2	ﾄﾘﾑ ｼｰﾙ ﾌｧｽﾅｰ	LA10-68-AA2	1	
IV型				
50-032Z	ﾊﾞﾝﾊﾟｰ ﾌﾟﾛﾃｸﾀｰ(L)	FD01-50-1J1	1	
50-221C	ﾘﾔｰ ﾛｱｰ ﾊﾞﾝﾊﾟｰ	FD01-50-231A	1	ﾄｿｳ ｶﾞ ﾋﾂﾖｳﾃﾞｽ
50-221J	ﾘﾔｰ ﾊﾞﾝﾊﾟｰ	F100-50-221B AA	1	外色 3L HZ M8 NU PT PZ ﾌﾟﾗｲﾏｰ (ﾄｿｳ ﾋﾂﾖｳ) -971001 -971001 FD3S -407553
		F100-50-221B PT	1	外色 PT -971001 -971001 FD3S -407553
		F100-50-221B PZ	1	外色 PZ ﾌﾞﾘﾘｱﾝﾄ ﾌﾞﾗｯｸ -971001 -971001 FD3S -407553
		F100-50-221C AA	1	外色 3L A3F HZ M8 NU PT PZ ﾌﾟﾗｲﾏｰ (ﾄｿｳ ﾋﾂﾖｳ) 971001- 971001 - FD3S 407553-
		F100-50-221C PT	1	外色 PT 971001- 971001 - FD3S 407553-
		F100-50-221C PZ	1	外色 A3F PZ ﾌﾞﾘﾘｱﾝﾄ ﾌﾞﾗｯｸ 971001- 971001 - FD3S 407553-
50-223C	ﾘﾔｰ ﾊﾞﾝﾊﾟｰ ﾌｫｰﾑ(R)	FD01-50-31X	1	AN (FD01-50-31XA) -970301 FD3S -405356
		FD01-50-31XA	1	970301 - FD3S 405356-
50-224E	ﾘﾔｰ ﾊﾞﾝﾊﾟｰ ﾌｫｰﾑ(L)	FD01-50-31Y	1	AN (FD01-50-31YA) -970301 FD3S -405356
		FD01-50-31YA	1	970301 - FD3S 405356-
50-228A	ｸﾞﾛﾒｯﾄ	FD01-50-AF5	2	970301 - FD3S 405356-
		FD01-50-AF5	4	-970301 FD3S -405356
50-230	ﾊﾞﾝﾊﾟｰ ﾘｰﾝﾌｫｰｽﾒﾝﾄ	F100-50-260A	1	
50-250	ﾘﾔｰﾊﾞﾝﾊﾟｰ ﾌﾞﾗｹｯﾄ(R)	FD01-50-3A0	1	AN (FD01-50-3A0A) -970301 FD3S -405356
		FD01-50-3A0A	1	970301 - FD3S 405356-
50-260	ﾘﾔｰﾊﾞﾝﾊﾟｰ ﾌﾞﾗｹｯﾄ(L)	FD01-50-3B0	1	AN (FD01-50-3B0A) -970301 FD3S -405356
		FD01-50-3B0A	1	970301 - FD3S 405356-
50-340	ﾅﾝﾊﾞｰﾌﾟﾚｰﾄ ﾎﾙﾀﾞｰ	B455-50-2N0	1	
50-733	ｴｱｰ ﾀﾞﾑ ｽﾌﾟﾘﾝｸﾞ ﾅｯﾄ	FB01-50-733	7	
50-798	ｸﾞﾛﾒｯﾄ ｽｸﾘｭｰ	FD01-50-799	2	970301 - FD3S 405356-
		FD01-50-799	4	-970301 FD3S -405356
50-803B	ｽﾌﾟﾘﾝｸﾞ ﾅｯﾄ	FD01-50-803	2	
68-AA1	ﾌｧｽﾅｰ	LA10-68-AA1	1	
68-AA2	ﾄﾘﾑ ｼｰﾙ ﾌｧｽﾅｰ	LA10-68-AA2	1	
V型				
50-032Z	ﾊﾞﾝﾊﾟｰ ﾌﾟﾛﾃｸﾀｰ(L)	FD01-50-1J1	1	
50-221C	ﾘﾔｰ ﾛｱｰ ﾊﾞﾝﾊﾟｰ	FD01-50-231A	1	ﾄｿｳ ｶﾞ ﾋﾂﾖｳﾃﾞｽ
50-221J	ﾘﾔｰ ﾊﾞﾝﾊﾟｰ	F100-50-221C AA	1	外色 18G 20P A3F NU PT ﾌﾟﾗｲﾏｰ (ﾄｿｳ ﾋﾂﾖｳ)
		F100-50-221C PT	1	外色 PT
		F100-50-221C PZ	1	外色 A3F ﾌﾞﾘﾘｱﾝﾄ ﾌﾞﾗｯｸ
50-223C	ﾘﾔｰ ﾊﾞﾝﾊﾟｰ ﾌｫｰﾑ(R)	FD01-50-31XA	1	
50-224E	ﾘﾔｰ ﾊﾞﾝﾊﾟｰ ﾌｫｰﾑ(L)	FD01-50-31YA	1	
50-228A	ｸﾞﾛﾒｯﾄ	FD01-50-AF5	2	
50-230	ﾊﾞﾝﾊﾟｰ ﾘｰﾝﾌｫｰｽﾒﾝﾄ	F100-50-260A	1	
50-250	ﾘﾔｰﾊﾞﾝﾊﾟｰ ﾌﾞﾗｹｯﾄ(R)	FD01-50-3A0A	1	
50-260	ﾘﾔｰﾊﾞﾝﾊﾟｰ ﾌﾞﾗｹｯﾄ(L)	FD01-50-3B0A	1	
50-340	ﾅﾝﾊﾞｰﾌﾟﾚｰﾄ ﾎﾙﾀﾞｰ	B455-50-2N0	1	
50-733	ｴｱｰ ﾀﾞﾑ ｽﾌﾟﾘﾝｸﾞ ﾅｯﾄ	FB01-50-733	7	
50-798	ｸﾞﾛﾒｯﾄ ｽｸﾘｭｰ	FD01-50-799	2	
50-803B	ｽﾌﾟﾘﾝｸﾞ ﾅｯﾄ	FD01-50-803	2	
68-AA1	ﾌｧｽﾅｰ	LA10-68-AA1	1	
68-AA2	ﾄﾘﾑ ｼｰﾙ ﾌｧｽﾅｰ	LA10-68-AA2	1	
VI型				
50-032Z	ﾊﾞﾝﾊﾟｰ ﾌﾟﾛﾃｸﾀｰ(L)	FD01-50-1J1	1	
50-221C	ﾘﾔｰ ﾛｱｰ ﾊﾞﾝﾊﾟｰ	FD01-50-231A	1	ﾄｿｳ ｶﾞ ﾋﾂﾖｳﾃﾞｽ
50-221J	ﾘﾔｰ ﾊﾞﾝﾊﾟｰ	F100-50-221C AA	1	外色 17W 20P 22V 25G A3D A3F HZ NU ﾌﾟﾗｲﾏｰ (ﾄｿｳ ﾋﾂﾖｳ)
		F100-50-221C PZ	1	外色 A3F ﾌﾞﾘﾘｱﾝﾄ ﾌﾞﾗｯｸ
50-223C	ﾘﾔｰ ﾊﾞﾝﾊﾟｰ ﾌｫｰﾑ(R)	FD01-50-31XA	1	
50-224E	ﾘﾔｰ ﾊﾞﾝﾊﾟｰ ﾌｫｰﾑ(L)	FD01-50-31YA	1	
50-228A	ｸﾞﾛﾒｯﾄ	FD01-50-AF5	2	
50-230	ﾊﾞﾝﾊﾟｰ ﾘｰﾝﾌｫｰｽﾒﾝﾄ	F100-50-260A	1	
50-250	ﾘﾔｰﾊﾞﾝﾊﾟｰ ﾌﾞﾗｹｯﾄ(R)	FD01-50-3A0A	1	
50-260	ﾘﾔｰﾊﾞﾝﾊﾟｰ ﾌﾞﾗｹｯﾄ(L)	FD01-50-3B0A	1	

51-5V0	ﾊﾞﾝﾊﾟｰ ｶﾊﾞｰ(L)	FD01-51-5V0	1	TYPE-RB, TYPE-RM, TYPE-R2, TRG-S, ﾌｵｸﾞﾗﾝﾌﾟ ﾅｼ
68-865J	ﾄﾗﾝｸ ｻｲﾄﾞ ﾄﾘﾑ ﾌｧｽﾅｰ	B103-68-865	1	
IV型				
50-015A	ｽﾍﾟｰｻｰ	FD01-50-CR0	1	
50-015B	ｽﾍﾟｰｻｰ	FD01-50-CS0	1	
50-015C	ﾎﾞﾙﾄ	BR70-50-0Z2	4	
50-030	ﾗｲｾﾝｽ ﾌﾟﾚｰﾄ ﾎﾙﾀﾞｰ	F110-50-170	1	
50-031J	ﾌﾛﾝﾄ ﾊﾞﾝﾊﾟｰ	F110-50-031A AA1		外色 3L A3F HZ M8 NU PT PZ ﾌﾟﾗｲﾏｰ (ﾄｿｳ ﾋﾂﾖｳ)
		F110-50-031A PT1		外色 PT ｼｬｽﾄ ﾎﾜｲﾄ
		F110-50-031A PZ1		外色 A3F PZ ﾌﾞﾘﾘｱﾝﾄ ﾌﾞﾗｯｸ
50-036C	ﾌｧｽﾅｰ	BF67-50-033	3	
50-036E	ｸﾘｯﾌﾟ	GJ21-50-049	2	961201 - FD3S 404681-
50-040	ﾊﾞﾝﾊﾟｰ ﾘｰﾝﾌｫｰｽﾒﾝﾄ	F100-50-070	1	
50-063C	ﾊﾞﾝﾊﾟｰ ｶﾊﾞｰ(R)	FD01-51-3G5	1	961201 - FD3S 404681-
50-0K0	ﾌｪｲｼｬｰ ﾘﾃｰﾅｰ	FD01-50-0K0A	1	ｲﾗｽﾄ NO.2
		FD01-50-0K1B	1	ｲﾗｽﾄ NO.3
		FD01-50-0KXA	1	ｲﾗｽﾄ NO.1
50-0Z1A	ﾌﾞﾗｲﾝﾄﾞ ﾘﾍﾞｯﾄ	BR70-50-0Z1	13	
50-0Z5	ｽｸﾘｭｰ ｸﾞﾛﾒｯﾄ	FD01-50-0Z5	2	
50-101A	ｸﾞﾘﾙ ｶﾊﾞｰ	NA01-50-101A	3	
50-1A0	F. ｾｯﾄ ﾌﾟﾚｰﾄ NO.1(R)	FD01-50-1AYB	1	
50-1A0A	F. ｾｯﾄ ﾌﾟﾚｰﾄ NO.1(L)	FD01-50-1AXB	1	
50-1B0	F. ｾｯﾄ ﾌﾟﾚｰﾄ NO.2(R)	FD01-50-1B0A	1	
50-1B0A	F. ｾｯﾄ ﾌﾟﾚｰﾄ NO.2(L)	FD01-50-1C0A	1	
50-1D0	F. ｾｯﾄ ﾌﾟﾚｰﾄ NO.3(R)	FD01-50-1D0	1	
50-1D0A	ｾｯﾄ F. ﾌﾟﾚｰﾄ NO.3(L)	FD01-50-1E0	1	
50-1F0	Fﾊﾞﾝﾊﾟｾｯﾄ ﾌﾟﾚｰﾄNO4(R)	FD01-50-1G1	1	
50-1F0A	Fﾊﾞﾝﾊﾟｾｯﾄ ﾌﾟﾚｰﾄNO4(L)	FD01-50-1F1	1	
50-233C	ﾘﾔｰ ﾊﾞﾝﾊﾟｰ ﾌｧｽﾅｰ	BF82-50-233	2	
50-275A	ｽｸﾘｭｰ	D001-50-222	4	TYPE-R, TYPE-RB, TYPE-RS-R, ﾌｵｸﾞﾗﾝﾌﾟ ﾅｼ MT
50-335	ｸﾘｯﾌﾟ ﾅｯﾄ	FB01-50-133C	12	
50-803A	ｻｲﾄﾞ ﾌﾟﾛﾃｸﾀｰ ﾅｯﾄ	G158-50-803	2	
50-A20	ｴｱｰ ｶﾞｲﾄﾞ	FD01-50-A21	1	
51-5T0	ﾊﾞﾝﾊﾟｰ ｶﾊﾞｰ(R)	FD01-51-5T0	1	TYPE-R, TYPE-RB, TYPE-RS-R, ﾌｵｸﾞﾗﾝﾌﾟ ﾅｼ MT
51-5V0	ﾊﾞﾝﾊﾟｰ ｶﾊﾞｰ(L)	FD01-51-5V0	1	TYPE-R, TYPE-RB, TYPE-RS-R, ﾌｵｸﾞﾗﾝﾌﾟ ﾅｼ MT
68-865J	ﾄﾗﾝｸ ｻｲﾄﾞ ﾄﾘﾑ ﾌｧｽﾅｰ	B103-68-865	1	
V型				
50-015C	ﾎﾞﾙﾄ	BR70-50-0Z2	4	
50-022B	ﾌｧｽﾅｰ	GD7A-50-EA1	3	
50-031J	ﾌﾛﾝﾄ ﾊﾞﾝﾊﾟｰ	F138-50-031A	1	ﾄｿｳ ｶﾞ ﾋﾂﾖｳﾃﾞｽ
50-036C	ﾌｧｽﾅｰ	BF67-50-033	3	
50-040	ﾊﾞﾝﾊﾟｰ ﾘｰﾝﾌｫｰｽﾒﾝﾄ	F138-50-070B	1	
50-0K0	ﾌｪｲｼｬｰ ﾘﾃｰﾅｰ	FD01-50-0K0A	1	ｲﾗｽﾄ NO.2
		FD01-50-0K1B	1	ｲﾗｽﾄ NO.3
		FD01-50-0KXA	1	ｲﾗｽﾄ NO.1
50-0Z1A	ﾌﾞﾗｲﾝﾄﾞ ﾘﾍﾞｯﾄ	BR70-50-0Z1	15	
50-0Z5	ｽｸﾘｭｰ ｸﾞﾛﾒｯﾄ	FD01-50-0Z5	2	
50-101A	ｸﾞﾘﾙ ｶﾊﾞｰ	NA01-50-101A	3	
50-1A0	F. ｾｯﾄ ﾌﾟﾚｰﾄ NO.1(R)	FD01-50-1AYB	1	
50-1A0A	F. ｾｯﾄ ﾌﾟﾚｰﾄ NO.1(L)	FD01-50-1AXB	1	
50-1B0	F. ｾｯﾄ ﾌﾟﾚｰﾄ NO.2(R)	FD01-50-1B0A	1	
50-1B0A	F. ｾｯﾄ ﾌﾟﾚｰﾄ NO.2(L)	FD01-50-1C0A	1	
50-1D0	F. ｾｯﾄ ﾌﾟﾚｰﾄ NO.3(R)	FD01-50-1D0	1	
50-1D0A	ｾｯﾄ F. ﾌﾟﾚｰﾄ NO.3(L)	FD01-50-1E0	1	
50-1F0	Fﾊﾞﾝﾊﾟｾｯﾄ ﾌﾟﾚｰﾄNO4(R)	FD01-50-1G1	1	
50-1F0A	Fﾊﾞﾝﾊﾟｾｯﾄ ﾌﾟﾚｰﾄNO4(L)	FD01-50-1F1	1	
50-335	ｸﾘｯﾌﾟ ﾅｯﾄ	FB01-50-133C	27	
50-A20	ｴｱｰ ｶﾞｲﾄﾞ	F138-50-A21	1	
68-865J	ﾄﾗﾝｸ ｻｲﾄﾞ ﾄﾘﾑ ﾌｧｽﾅｰ	B103-68-865	2	
VI型				
50-015C	ﾎﾞﾙﾄ	BR70-50-0Z2	4	
50-022B	ﾌｧｽﾅｰ	GD7A-50-EA1	3	
50-031J	ﾌﾛﾝﾄ ﾊﾞﾝﾊﾟｰ	F138-50-031A AA	1	外色 17W 20P 22V 25G A3D A3F HZ NU ﾌﾟﾗｲﾏｰ (ﾄｿｳ ﾋﾂﾖｳ) ﾄｿｳ ｶﾞ ﾋﾂﾖｳﾃﾞｽ
50-036C	ﾌｧｽﾅｰ	BF67-50-033	3	
50-040	ﾊﾞﾝﾊﾟｰ ﾘｰﾝﾌｫｰｽﾒﾝﾄ	F138-50-070B	1	
50-0K0	ﾌｪｲｼｬｰ ﾘﾃｰﾅｰ	FD01-50-0K0A	1	ｲﾗｽﾄ NO.2
		FD01-50-0K1B	1	ｲﾗｽﾄ NO.3
		FD01-50-0KXA	1	ｲﾗｽﾄ NO.1
50-0Z1A	ﾌﾞﾗｲﾝﾄﾞ ﾘﾍﾞｯﾄ	BR70-50-0Z1	15	
50-0Z5	ｽｸﾘｭｰ ｸﾞﾛﾒｯﾄ	FD01-50-0Z5	2	
50-101A	ｸﾞﾘﾙ ｶﾊﾞｰ	NA01-50-101A	3	
50-1A0	F. ｾｯﾄ ﾌﾟﾚｰﾄ NO.1(R)	FD01-50-1AYB	1	
50-1A0A	F. ｾｯﾄ ﾌﾟﾚｰﾄ NO.1(L)	FD01-50-1AXB	1	
50-1B0	F. ｾｯﾄ ﾌﾟﾚｰﾄ NO.2(R)	FD01-50-1B0A	1	
50-1B0A	F. ｾｯﾄ ﾌﾟﾚｰﾄ NO.2(L)	FD01-50-1C0A	1	
50-1D0	F. ｾｯﾄ ﾌﾟﾚｰﾄ NO.3(R)	FD01-50-1D0	1	
50-1D0A	ｾｯﾄ F. ﾌﾟﾚｰﾄ NO.3(L)	FD01-50-1E0	1	
50-1F0	Fﾊﾞﾝﾊﾟｾｯﾄ ﾌﾟﾚｰﾄNO4(R)	FD01-50-1G1	1	
50-1F0A	Fﾊﾞﾝﾊﾟｾｯﾄ ﾌﾟﾚｰﾄNO4(L)	FD01-50-1F1	1	
50-335	ｸﾘｯﾌﾟ ﾅｯﾄ	FB01-50-133C	27	
50-A20	ｴｱｰ ｶﾞｲﾄﾞ	F138-50-A21	1	
68-865J	ﾄﾗﾝｸ ｻｲﾄﾞ ﾄﾘﾑ ﾌｧｽﾅｰ	B103-68-865	2	

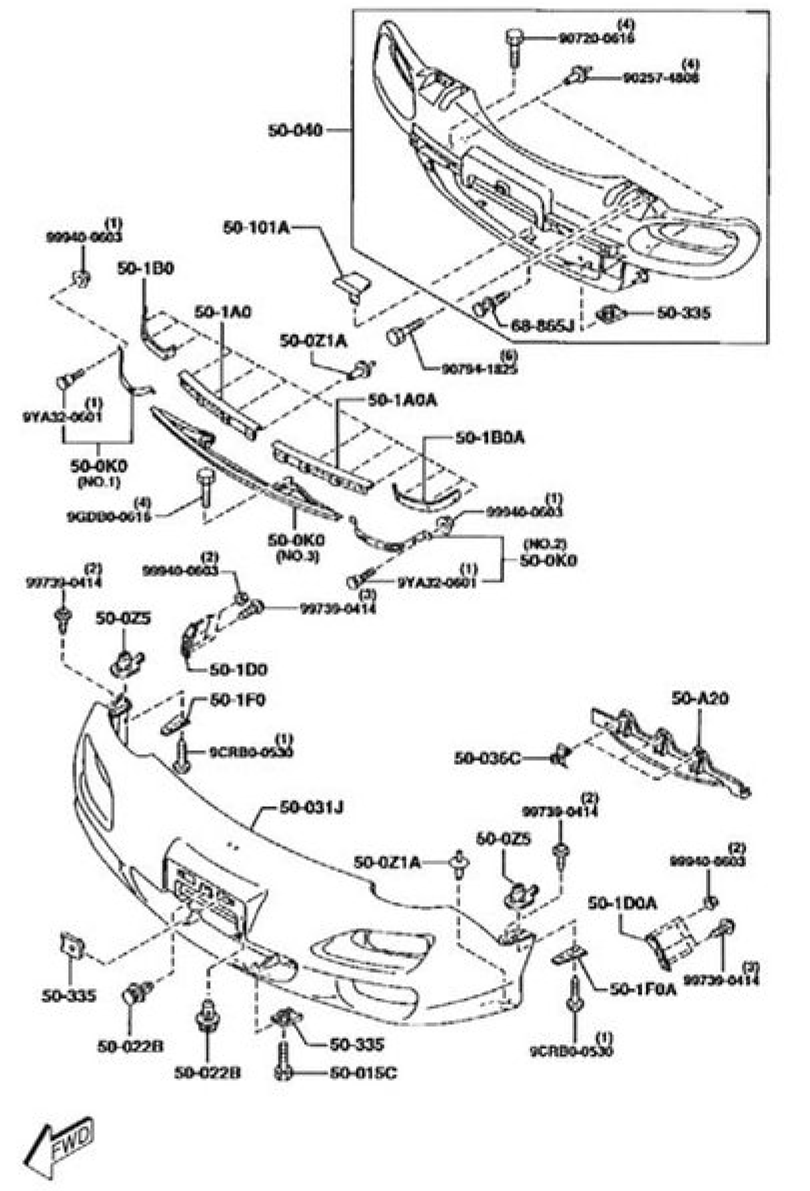

OV型

フロントバンパー 5000

品名コード	品名	部品番号	員数	適用記述
I型				
50-015A	ｽﾍﾟｰｻｰ	FD01-50-CR0	1	
50-015B	ｽﾍﾟｰｻｰ	FD01-50-CS0	1	
50-015C	ﾎﾞﾙﾄ	BR70-50-0Z2	4	
50-030	ﾗｲｾﾝｽ ﾌﾟﾚｰﾄ ﾎﾙﾀﾞｰ	F100-50-170A	1	-911118 FD3S -100070
		F100-50-170B	1	911118 - 911205 FD3S 100070-100230
		F100-50-170C	1	911205 - 930720 FD3S 100230-118185
		F110-50-170	1	930720 - FD3S 118185-
50-031J	ﾌﾛﾝﾄ ﾊﾞﾝﾊﾟｰ	F110-50-031A AA1		外色 1J 2A 3L 4G GU J9 K2 M8 NT NU PX PZ SX UC Z8 ﾌﾟﾗｲﾏｰ (ﾄｿｳ ﾋﾂﾖｳ) 930720 - FD3S 118185-
		F110-50-031A PZ1		外色 PZ ﾌﾞﾘﾘｱﾝﾄ ﾌﾞﾗｯｸ 930720 - FD3S 118185-
		FD01-50-031C	1	ﾄｿｳ ｶﾞ ﾋﾂﾖｳﾃﾞｽ -930720 FD3S -118185
50-036C	ﾌｧｽﾅｰ	BF67-50-033	3	
50-036E	ｸﾘｯﾌﾟ	GJ21-50-049	2	(MT>ﾉｰﾏﾙ ｻｽ)
50-040	ﾊﾞﾝﾊﾟｰ ﾘｰﾝﾌｫｰｽﾒﾝﾄ	FD01-50-070A	1	-911118 FD3S -100070
		FD01-50-070B	1	911118 - FD3S 100070-
50-063C	ﾊﾞﾝﾊﾟｰ ｶﾊﾞｰ(R)	FD01-51-3G5	1	(MT>ﾉｰﾏﾙ ｻｽ)
50-0K0	ﾌｪｲｼｬｰ ﾘﾃｰﾅｰ	FD01-50-0K0A	1	ｲﾗｽﾄ ｦ ｻﾝｼｮｳ
		FD01-50-0K1A	1	ｲﾗｽﾄ ｦ ｻﾝｼｮｳ -911209 FD3S -100230
		FD01-50-0K1B	1	ｲﾗｽﾄ ｦ ｻﾝｼｮｳ 911209 - FD3S 100230-
		FD01-50-0KXA	1	ｲﾗｽﾄ ｦ ｻﾝｼｮｳ
50-0Z1	ﾌﾟﾚｰﾄ ﾌﾞﾗｲﾝﾄﾞ ﾘﾍﾞｯﾄ	FD01-50-0Z1	2	-911118 FD3S -100070
		ZY72-50-0Z1	18	930720 - 930820 FD3S 118185-200698
50-0Z1A	ﾌﾞﾗｲﾝﾄﾞ ﾘﾍﾞｯﾄ	BR70-50-0Z1	13	930820 - FD3S 200698-
		BR70-50-0Z1	13	-930720 FD3S -118185
50-0Z5	ｽｸﾘｭｰ ｸﾞﾛﾒｯﾄ	FD01-50-0Z5	2	
50-101A	ｸﾞﾘﾙ ｶﾊﾞｰ	NA01-50-101A	3	
50-180E	ﾅﾝﾊﾞｰ ﾌﾟﾚｰﾄ ﾌﾟﾛﾃｸﾀｰ	F044-50-144	1	-930720 FD3S -118185
50-1A0A	F. ｾｯﾄ ﾌﾟﾚｰﾄ NO.1(L)	FD01-50-1AXB	1	
50-1AX	ﾊﾞﾝﾊﾟｰｾｯﾄ ﾌﾟﾚｰﾄ NO.1	FD01-50-1AYB	1	
50-1B0	F. ｾｯﾄ ﾌﾟﾚｰﾄ NO.2(R)	FD01-50-1B0	1	-911209 FD3S -100230
		FD01-50-1B0A	1	911209 - FD3S 100230-
50-1B0A	F. ｾｯﾄ ﾌﾟﾚｰﾄ NO.2(L)	FD01-50-1C0	1	-911209 FD3S -100230
		FD01-50-1C0A	1	911209 - FD3S 100230-
50-1D0	F. ｾｯﾄ ﾌﾟﾚｰﾄ NO.3(R)	FD01-50-1D0	1	
50-1D0A	ｾｯﾄ F. ﾌﾟﾚｰﾄ NO.3(L)	FD01-50-1E0	1	
50-1F0	Fﾊﾞﾝﾊﾟｾｯﾄ ﾌﾟﾚｰﾄNO4(R)	FD01-50-1G1	1	
50-1F0A	Fﾊﾞﾝﾊﾟｾｯﾄ ﾌﾟﾚｰﾄNO4(L)	FD01-50-1F1	1	
50-215	ﾘﾔｰ ﾊﾞﾝﾊﾟｰ ｽｸﾘｭｰ	D001-50-222	4	
50-233C	ﾘﾔｰ ﾊﾞﾝﾊﾟｰ ﾌｧｽﾅｰ	BF82-50-233	2	
50-335	ｸﾘｯﾌﾟ ﾅｯﾄ	FB01-50-133C	10	-930720 FD3S -118185
		FB01-50-133C	12	930720 - FD3S 118185-
50-803A	ｻｲﾄﾞ ﾌﾟﾛﾃｸﾀｰ ﾅｯﾄ	G158-50-803	2	
50-A20	ｴｱｰ ｶﾞｲﾄﾞ	FD01-50-A21	1	
51-5T0	ﾊﾞﾝﾊﾟｰ ｶﾊﾞｰ(R)	FD01-51-5T0	1	
51-5V0	ﾊﾞﾝﾊﾟｰ ｶﾊﾞｰ(L)	FD01-51-5V0	1	
68-865J	ﾄﾗﾝｸ ｻｲﾄﾞ ﾄﾘﾑ ﾌｧｽﾅｰ	B103-68-865	2	
II型				
50-015A	ｽﾍﾟｰｻｰ	FD01-50-CR0	1	
50-015B	ｽﾍﾟｰｻｰ	FD01-50-CS0	1	
50-015C	ﾎﾞﾙﾄ	BR70-50-0Z2	4	
50-030	ﾗｲｾﾝｽ ﾌﾟﾚｰﾄ ﾎﾙﾀﾞｰ	F110-50-170	1	
50-031J	ﾌﾛﾝﾄ ﾊﾞﾝﾊﾟｰ	F110-50-031A AA1		外色 2A 3L 4G M8 NT NU PT PX PZ VX ﾌﾟﾗｲﾏｰ (ﾄｿｳ ﾋﾂﾖｳ)
		F110-50-031A PT1		外色 PT ｼｬｽﾄ ﾎﾜｲﾄ
		F110-50-031A PZ1		外色 PZ ﾌﾞﾘﾘｱﾝﾄ ﾌﾞﾗｯｸ
50-036C	ﾌｧｽﾅｰ	BF67-50-033	3	
50-040	ﾊﾞﾝﾊﾟｰ ﾘｰﾝﾌｫｰｽﾒﾝﾄ	F100-50-070	1	931102 - FD3S 300005-
		FD01-50-070B	1	-931102 FD3S -300005
50-0K0	ﾌｪｲｼｬｰ ﾘﾃｰﾅｰ	FD01-50-0K0A	1	ｲﾗｽﾄ NO.2
		FD01-50-0K1B	1	ｲﾗｽﾄ NO.3
		FD01-50-0KXA	1	ｲﾗｽﾄ NO.1
50-0Z1	ﾌﾟﾚｰﾄ ﾌﾞﾗｲﾝﾄﾞ ﾘﾍﾞｯﾄ	ZY72-50-0Z1	18	-930802 FD3S -200114
50-0Z1A	ﾌﾞﾗｲﾝﾄﾞ ﾘﾍﾞｯﾄ	BR70-50-0Z1	13	930802 - FD3S 200114-
50-0Z5	ｽｸﾘｭｰ ｸﾞﾛﾒｯﾄ	FD01-50-0Z5	2	
50-101A	ｸﾞﾘﾙ ｶﾊﾞｰ	NA01-50-101A	3	
50-1A0A	F. ｾｯﾄ ﾌﾟﾚｰﾄ NO.1(L)	FD01-50-1AXB	1	
50-1AX	ﾊﾞﾝﾊﾟｰｾｯﾄ ﾌﾟﾚｰﾄ NO.1	FD01-50-1AYB	1	
50-1B0	F. ｾｯﾄ ﾌﾟﾚｰﾄ NO.2(R)	FD01-50-1B0A	1	
50-1B0A	F. ｾｯﾄ ﾌﾟﾚｰﾄ NO.2(L)	FD01-50-1C0A	1	
50-1D0	F. ｾｯﾄ ﾌﾟﾚｰﾄ NO.3(R)	FD01-50-1D0	1	
50-1D0A	ｾｯﾄ F. ﾌﾟﾚｰﾄ NO.3(L)	FD01-50-1E0	1	
50-1F0	Fﾊﾞﾝﾊﾟｾｯﾄ ﾌﾟﾚｰﾄNO4(R)	FD01-50-1G1	1	
50-1F0A	Fﾊﾞﾝﾊﾟｾｯﾄ ﾌﾟﾚｰﾄNO4(L)	FD01-50-1F1	1	
50-215	ﾘﾔｰ ﾊﾞﾝﾊﾟｰ ｽｸﾘｭｰ	D001-50-222	4	(AT>ｻﾝﾙｰﾌ ﾅｼ)
50-233C	ﾘﾔｰ ﾊﾞﾝﾊﾟｰ ﾌｧｽﾅｰ	BF82-50-233	2	
50-335	ｸﾘｯﾌﾟ ﾅｯﾄ	FB01-50-133C	12	
50-803A	ｻｲﾄﾞ ﾌﾟﾛﾃｸﾀｰ ﾅｯﾄ	G158-50-803	2	
50-A20	ｴｱｰ ｶﾞｲﾄﾞ	FD01-50-A21	1	
51-5T0	ﾊﾞﾝﾊﾟｰ ｶﾊﾞｰ(R)	FD01-51-5T0	1	(AT>ｻﾝﾙｰﾌ ﾅｼ)
51-5V0	ﾊﾞﾝﾊﾟｰ ｶﾊﾞｰ(L)	FD01-51-5V0	1	(AT>ｻﾝﾙｰﾌ ﾅｼ)
68-865J	ﾄﾗﾝｸ ｻｲﾄﾞ ﾄﾘﾑ ﾌｧｽﾅｰ	B103-68-865	1	
III型				
50-015A	ｽﾍﾟｰｻｰ	FD01-50-CR0	1	
50-015B	ｽﾍﾟｰｻｰ	FD01-50-CS0	1	
50-015C	ﾎﾞﾙﾄ	BR70-50-0Z2	4	
50-030	ﾗｲｾﾝｽ ﾌﾟﾚｰﾄ ﾎﾙﾀﾞｰ	F110-50-170	1	
50-031J	ﾌﾛﾝﾄ ﾊﾞﾝﾊﾟｰ	F110-50-031A AA1		外色 2A 3L 4G M8 NT NU PT PX PZ VX ﾌﾟﾗｲﾏｰ (ﾄｿｳ ﾋﾂﾖｳ)
		F110-50-031A PT1		外色 PT ｼｬｽﾄ ﾎﾜｲﾄ
		F110-50-031A PZ1		外色 PZ ﾌﾞﾘﾘｱﾝﾄ ﾌﾞﾗｯｸ
50-036C	ﾌｧｽﾅｰ	BF67-50-033	3	
50-040	ﾊﾞﾝﾊﾟｰ ﾘｰﾝﾌｫｰｽﾒﾝﾄ	F100-50-070	1	
50-0K0	ﾌｪｲｼｬｰ ﾘﾃｰﾅｰ	FD01-50-0K0A	1	ｲﾗｽﾄ NO.2
		FD01-50-0K1B	1	ｲﾗｽﾄ NO.3
		FD01-50-0KXA	1	ｲﾗｽﾄ NO.1
50-0Z1A	ﾌﾞﾗｲﾝﾄﾞ ﾘﾍﾞｯﾄ	BR70-50-0Z1	13	
50-0Z5	ｽｸﾘｭｰ ｸﾞﾛﾒｯﾄ	FD01-50-0Z5	2	
50-101A	ｸﾞﾘﾙ ｶﾊﾞｰ	NA01-50-101A	3	
50-1A0A	F. ｾｯﾄ ﾌﾟﾚｰﾄ NO.1(L)	FD01-50-1AXB	1	
50-1AX	ﾊﾞﾝﾊﾟｰｾｯﾄ ﾌﾟﾚｰﾄ NO.1	FD01-50-1AYB	1	
50-1B0	F. ｾｯﾄ ﾌﾟﾚｰﾄ NO.2(R)	FD01-50-1B0A	1	
50-1B0A	F. ｾｯﾄ ﾌﾟﾚｰﾄ NO.2(L)	FD01-50-1C0A	1	
50-1D0	F. ｾｯﾄ ﾌﾟﾚｰﾄ NO.3(R)	FD01-50-1D0	1	
50-1D0A	ｾｯﾄ F. ﾌﾟﾚｰﾄ NO.3(L)	FD01-50-1E0	1	
50-1F0	Fﾊﾞﾝﾊﾟｾｯﾄ ﾌﾟﾚｰﾄNO4(R)	FD01-50-1G1	1	
50-1F0A	Fﾊﾞﾝﾊﾟｾｯﾄ ﾌﾟﾚｰﾄNO4(L)	FD01-50-1F1	1	
50-233C	ﾘﾔｰ ﾊﾞﾝﾊﾟｰ ﾌｧｽﾅｰ	BF82-50-233	2	
50-275A	ｽｸﾘｭｰ	D001-50-222	4	TYPE-RB, TYPE-RM, TYPE-R2, TRG-S, ﾌｵｸﾞﾗﾝﾌﾟ ﾅｼ
50-335	ｸﾘｯﾌﾟ ﾅｯﾄ	FB01-50-133C	12	
50-803A	ｻｲﾄﾞ ﾌﾟﾛﾃｸﾀｰ ﾅｯﾄ	G158-50-803	2	
50-A20	ｴｱｰ ｶﾞｲﾄﾞ	FD01-50-A21	1	
51-5T0	ﾊﾞﾝﾊﾟｰ ｶﾊﾞｰ(R)	FD01-51-5T0	1	TYPE-RB, TYPE-RM, TYPE-R2, TRG-S, ﾌｵｸﾞﾗﾝﾌﾟ ﾅｼ

ヘッドランプ 5100

品名コード	品名	部品番号	員数	適用記述
Ⅰ,Ⅱ型				
51-020J	ﾍｯﾄﾞﾗﾝﾌﾟ ﾊﾞﾙﾌﾞ	99703-2605	2	12V 60/55W ｸﾘｱｰ
51-030D	ﾍｯﾄﾞ ﾗﾝﾌﾟ(R)	F100-51-030A	1	
51-035A	ﾍｯﾄﾞ ﾗﾝﾌﾟ ﾕﾆｯﾄ(R)	F100-51-0K0A	1	
51-035Y	ﾍｯﾄﾞ ﾗﾝﾌﾟ ﾕﾆｯﾄ(L)	F100-51-0L0A	1	
51-038A	ｱｼﾞｬｽﾄ ｽｸﾘｭｰ	FD01-51-037	2	
		FD01-51-047	2	
		FD02-51-037	2	
51-040D	ﾍｯﾄﾞ ﾗﾝﾌﾟ(L)	F100-51-040A	1	
51-0A1	ﾍｯﾄﾞ ﾗﾝﾌﾟ ｿｹｯﾄ ｶﾊﾞｰ	FD01-51-0A1	2	
51-0A7	ﾍｯﾄﾞ ﾗﾝﾌﾟ ﾌﾞﾗｹｯﾄ	FD01-51-0B7	2	
51-0E1A	ﾗﾝﾌﾟ ﾌｧｽﾅｰ	BR70-51-0E1	4	
		FD01-51-025	2	
51-0K7	ﾍｯﾄﾞ ﾗﾝﾌﾟ ﾁｭｰﾌﾞ	FD01-51-0K7	2	
51-0K8	ﾍｯﾄﾞ ﾗﾝﾌﾟ ﾁｭｰﾌﾞ	FD01-51-0K8	2	
51-0L5	ﾍｯﾄﾞ ﾗﾝﾌﾟ ﾍﾞｱﾘﾝｸﾞ	FD01-51-0L5	6	
51-192	ｸﾘｯﾌﾟ	B455-51-0A6	8	
66-016	ｱｼﾞｬｽﾄ ｽﾌﾟﾘﾝｸﾞ	FC42-51-036	2	
Ⅲ型				
51-020J	ﾍｯﾄﾞﾗﾝﾌﾟ ﾊﾞﾙﾌﾞ	99703-2605	2	12V 60/55W ｸﾘｱｰ
51-030D	ﾍｯﾄﾞ ﾗﾝﾌﾟ(R)	F100-51-030A	1	A (F100-51-030B)
51-035A	ﾍｯﾄﾞ ﾗﾝﾌﾟ ﾕﾆｯﾄ(R)	F100-51-0K0A	1	A (F100-51-0K0B)
51-035Y	ﾍｯﾄﾞ ﾗﾝﾌﾟ ﾕﾆｯﾄ(L)	F100-51-0L0A	1	A (F100-51-0L0B)
51-038A	ｱｼﾞｬｽﾄ ｽｸﾘｭｰ	BM89-51-037	2	ｲﾗｽﾄ NO.2
				941001 -
				FD3S 301061-
		FD01-51-037	2	ｲﾗｽﾄ NO.1
		FD01-51-047	2	ｲﾗｽﾄ NO.3
		FD02-51-037	2	ｲﾗｽﾄ NO.2
				-941001
				FD3S -301061
51-040D	ﾍｯﾄﾞ ﾗﾝﾌﾟ(L)	F100-51-040A	1	A (F100-51-040B)
51-0A1	ﾍｯﾄﾞ ﾗﾝﾌﾟ ｿｹｯﾄ ｶﾊﾞｰ	FD01-51-0A1	2	
51-0A7	ﾍｯﾄﾞ ﾗﾝﾌﾟ ﾌﾞﾗｹｯﾄ	FD01-51-0B7	2	
51-0E1A	ﾗﾝﾌﾟ ﾌｧｽﾅｰ	BR70-51-0E1	4	ｲﾗｽﾄ NO.1
		FD01-51-025	2	ｲﾗｽﾄ NO.2
51-0K3	ｱｼﾞｬｽﾄ ｽｸﾘｭｰ ﾌﾟｯｼｭ'A'	BR70-51-0K3	6	941001 -
				FD3S 301061-
51-0K7	ﾍｯﾄﾞ ﾗﾝﾌﾟ ﾁｭｰﾌﾞ	FD01-51-0K7	2	
51-0K8	ﾍｯﾄﾞ ﾗﾝﾌﾟ ﾁｭｰﾌﾞ	FD01-51-0K8	2	
51-0L5	ﾍｯﾄﾞ ﾗﾝﾌﾟ ﾍﾞｱﾘﾝｸﾞ	FD01-51-0L5	6	-941001
				FD3S -301061
51-192	ｸﾘｯﾌﾟ	B455-51-0A6	8	
66-016	ｱｼﾞｬｽﾄ ｽﾌﾟﾘﾝｸﾞ	FC42-51-036	2	
Ⅳ型				
51-020J	ﾍｯﾄﾞﾗﾝﾌﾟ ﾊﾞﾙﾌﾞ	99703-2605	2	12V 60/55W ｸﾘｱｰ
51-030D	ﾍｯﾄﾞ ﾗﾝﾌﾟ(R)	F100-51-030A	1	A (F100-51-030B)
				-980901
				FD3S -422036
		F100-51-030B	1	980901 -
				FD3S 422036-
51-035A	ﾍｯﾄﾞ ﾗﾝﾌﾟ ﾕﾆｯﾄ(R)	F100-51-0K0A	1	A (F100-51-0K0B)
				-980901
				FD3S -422036
		F100-51-0K0B	1	980901 -
				FD3S 422036-
51-035Y	ﾍｯﾄﾞ ﾗﾝﾌﾟ ﾕﾆｯﾄ(L)	F100-51-0L0A	1	A (F100-51-0L0B)
				-980901
				FD3S -422036
		F100-51-0L0B	1	980901 -
				FD3S 422036-
51-038A	ｱｼﾞｬｽﾄ ｽｸﾘｭｰ	BM89-51-037	2	ｲﾗｽﾄ NO.1
		FD01-51-037	2	ｲﾗｽﾄ NO.2
		FD01-51-047	2	ｲﾗｽﾄ NO.3
51-040D	ﾍｯﾄﾞ ﾗﾝﾌﾟ(L)	F100-51-040A	1	A (F100-51-040B)
				-980901
				FD3S -422036
		F100-51-040B	1	980901 -
				FD3S 422036-
51-0A1	ﾍｯﾄﾞ ﾗﾝﾌﾟ ｿｹｯﾄ ｶﾊﾞｰ	FD01-51-0A1	2	
51-0A7	ﾍｯﾄﾞ ﾗﾝﾌﾟ ﾌﾞﾗｹｯﾄ	FD01-51-0B7	2	
51-0E1A	ﾗﾝﾌﾟ ﾌｧｽﾅｰ	BR70-51-0E1	4	ｲﾗｽﾄ NO.1
		FD01-51-025	2	ｲﾗｽﾄ NO.2
51-0K3	ｱｼﾞｬｽﾄ ｽｸﾘｭｰ ﾌﾟｯｼｭ'A'	BR70-51-0K3	6	
51-0K7	ﾍｯﾄﾞ ﾗﾝﾌﾟ ﾁｭｰﾌﾞ	FD01-51-0K7	2	
51-0K8	ﾍｯﾄﾞ ﾗﾝﾌﾟ ﾁｭｰﾌﾞ	FD01-51-0K8	2	
51-192	ｸﾘｯﾌﾟ	B455-51-0A6	8	
66-016	ｱｼﾞｬｽﾄ ｽﾌﾟﾘﾝｸﾞ	FC42-51-036	2	
Ⅴ型				
51-020J	ﾍｯﾄﾞﾗﾝﾌﾟ ﾊﾞﾙﾌﾞ	99703-2605	2	12V 60/55W ｸﾘｱｰ
51-030D	ﾍｯﾄﾞ ﾗﾝﾌﾟ(R)	F100-51-030B	1	
51-035A	ﾍｯﾄﾞ ﾗﾝﾌﾟ ﾕﾆｯﾄ(R)	F100-51-0K0B	1	
51-035Y	ﾍｯﾄﾞ ﾗﾝﾌﾟ ﾕﾆｯﾄ(L)	F100-51-0L0B	1	
51-038A	ｱｼﾞｬｽﾄ ｽｸﾘｭｰ	BM89-51-037	2	ｲﾗｽﾄ NO.1
		FD01-51-037	2	ｲﾗｽﾄ NO.2
		FD01-51-047	2	ｲﾗｽﾄ NO.3
51-040D	ﾍｯﾄﾞ ﾗﾝﾌﾟ(L)	F100-51-040B	1	
51-0A1	ﾍｯﾄﾞ ﾗﾝﾌﾟ ｿｹｯﾄ ｶﾊﾞｰ	FD01-51-0A1	2	
51-0A7	ﾍｯﾄﾞ ﾗﾝﾌﾟ ﾌﾞﾗｹｯﾄ	FD01-51-0B7	2	
51-0E1A	ﾗﾝﾌﾟ ﾌｧｽﾅｰ	BR70-51-0E1	4	ｲﾗｽﾄ NO.1
		FD01-51-025	2	ｲﾗｽﾄ NO.2
51-0K3	ｱｼﾞｬｽﾄ ｽｸﾘｭｰ ﾌﾟｯｼｭ'A'	BR70-51-0K3	6	
51-0K7	ﾍｯﾄﾞ ﾗﾝﾌﾟ ﾁｭｰﾌﾞ	FD01-51-0K7	2	
51-0K8	ﾍｯﾄﾞ ﾗﾝﾌﾟ ﾁｭｰﾌﾞ	FD01-51-0K8	2	
51-192	ｸﾘｯﾌﾟ	B455-51-0A6	8	
66-016	ｱｼﾞｬｽﾄ ｽﾌﾟﾘﾝｸﾞ	FC42-51-036	2	
Ⅵ型				
51-020J	ﾍｯﾄﾞﾗﾝﾌﾟ ﾊﾞﾙﾌﾞ	99703-2605	2	12V 60/55W ｸﾘｱｰ
51-035A	ﾍｯﾄﾞ ﾗﾝﾌﾟ ﾕﾆｯﾄ(R)	F100-51-0K0B	1	
51-035Y	ﾍｯﾄﾞ ﾗﾝﾌﾟ ﾕﾆｯﾄ(L)	F100-51-0L0B	1	
51-038A	ｱｼﾞｬｽﾄ ｽｸﾘｭｰ	BM89-51-037	2	
51-0A1	ﾍｯﾄﾞ ﾗﾝﾌﾟ ｿｹｯﾄ ｶﾊﾞｰ	FD01-51-0A1	2	
51-0A7	ﾍｯﾄﾞ ﾗﾝﾌﾟ ﾌﾞﾗｹｯﾄ	FD01-51-0B7	2	
51-0E1A	ﾗﾝﾌﾟ ﾌｧｽﾅｰ	BR70-51-0E1	4	ｲﾗｽﾄ NO.1
		FD01-51-025	2	ｲﾗｽﾄ NO.2
51-0K3	ｱｼﾞｬｽﾄ ｽｸﾘｭｰ ﾌﾟｯｼｭ'A'	BR70-51-0K3	6	
51-0K7	ﾍｯﾄﾞ ﾗﾝﾌﾟ ﾁｭｰﾌﾞ	FD01-51-0K7	2	
51-0K8	ﾍｯﾄﾞ ﾗﾝﾌﾟ ﾁｭｰﾌﾞ	FD01-51-0K8	2	
51-192	ｸﾘｯﾌﾟ	B455-51-0A6	8	
51-223	ｱｼﾞｬｽﾄ ｽｸﾘｭｰ	FD01-51-037	2	
51-6G9	ｱｼﾞｬｽﾄ ｽｸﾘｭｰ	FD01-51-047	2	
66-016	ｱｼﾞｬｽﾄ ｽﾌﾟﾘﾝｸﾞ	FC42-51-036	2	

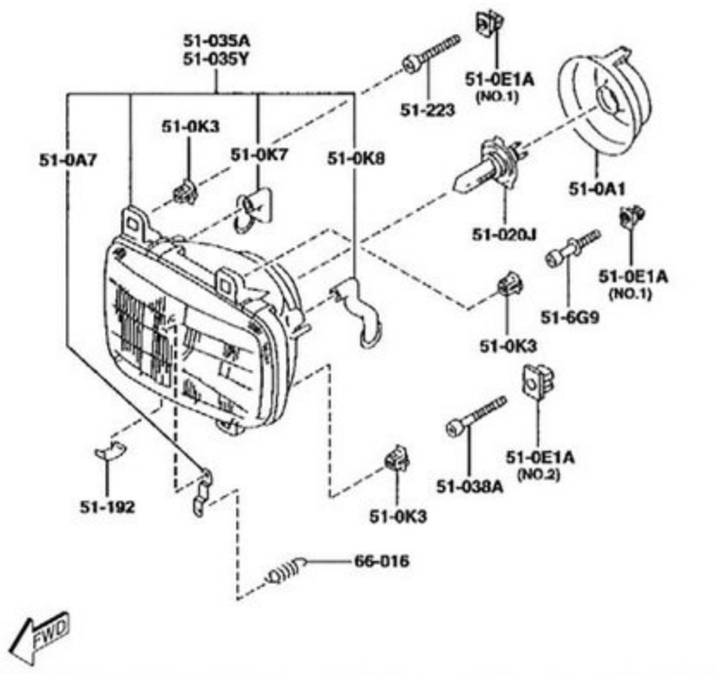

Ⅵ型

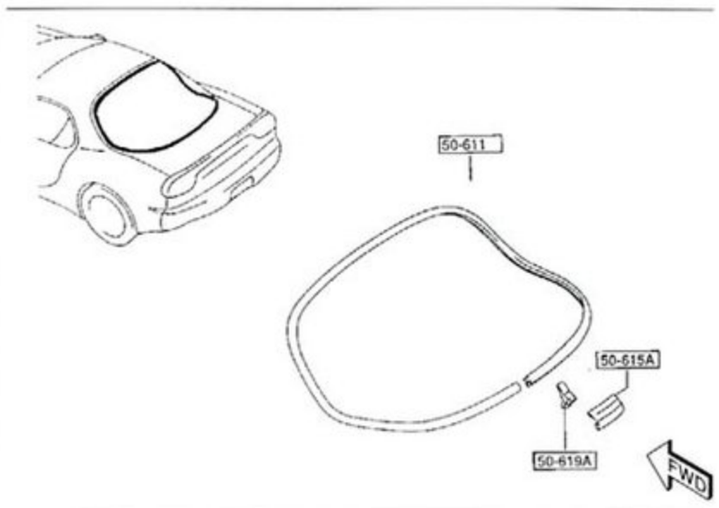

Ⅲ型

ボディモールディング 5040

品名コード	品名	部品番号	員数	適用記述
Ⅰ型				
50-510	ﾄﾞﾘｯﾌﾟ ﾓｰﾙ(R)	FD01-50-510D	1	-911209
				FD3S -100230
		FD01-50-510E	1	911209 -
				FD3S 100230-
50-510A	ﾄﾞﾘｯﾌﾟ ﾓｰﾙ(L)	FD01-50-530D	1	-911209
				FD3S -100230
		FD01-50-530E	1	911209 -
				FD3S 100230-
50-517	ﾄﾞﾘｯﾌﾟﾓｰﾙ ﾌﾟﾛﾃｸﾀｰ(R)	FD01-50-516A	1	
50-537	ﾄﾞﾘｯﾌﾟﾓｰﾙ ﾌﾟﾛﾃｸﾀｰ(L)	FD01-50-536A	1	
50-644	ﾍﾞﾙﾄﾗｲﾝ ﾌﾟﾛﾃｸﾀｰ'A'(R)	FD01-50-644A	1	
50-644A	ﾍﾞﾙﾄﾗｲﾝ ﾌﾟﾛﾃｸﾀｰ'A'(L)	FD01-50-654A	1	
50-646	ﾍﾞﾙﾄﾗｲﾝﾓｰﾙ ｸﾘｯﾌﾟ	FD01-50-646A	2	-911209
				FD3S -100230
		FD01-50-646B	2	911209 -
				FD3S 100230-
50-649B	ﾍﾞﾙﾄﾗｲﾝ ﾓｰﾙ ｸﾘｯﾌﾟ'A'	FD01-50-649A	10	
50-660	ﾍﾞﾙﾄﾗｲﾝ ﾓｰﾙ(R)	FD01-50-640C	1	-911209
				FD3S -100230
		FD01-50-640D	1	911209 -
				FD3S 100230-
50-670	ﾍﾞﾙﾄﾗｲﾝ ﾓｰﾙ(L)	FD01-50-650C	1	-911209
				FD3S -100230
		FD01-50-650D	1	911209 -
				FD3S 100230-
Ⅱ,Ⅲ型				
50-032C	ｸﾞﾛﾒｯﾄ	FD01-50-538A	2	
50-228A	ｸﾞﾛﾒｯﾄ	FD01-50-539A	2	
50-510	ﾄﾞﾘｯﾌﾟ ﾓｰﾙ(R)	FD01-50-510E	1	
50-510A	ﾄﾞﾘｯﾌﾟ ﾓｰﾙ(L)	FD01-50-530E	1	
50-517	ﾄﾞﾘｯﾌﾟﾓｰﾙ ﾌﾟﾛﾃｸﾀｰ(R)	FD01-50-516A	1	
50-537	ﾄﾞﾘｯﾌﾟﾓｰﾙ ﾌﾟﾛﾃｸﾀｰ(L)	FD01-50-536A	1	
50-644	ﾍﾞﾙﾄﾗｲﾝ ﾌﾟﾛﾃｸﾀｰ'A'(R)	FD01-50-644A	1	
50-644A	ﾍﾞﾙﾄﾗｲﾝ ﾌﾟﾛﾃｸﾀｰ'A'(L)	FD01-50-654A	1	
50-646	ﾍﾞﾙﾄﾗｲﾝﾓｰﾙ ｸﾘｯﾌﾟ	FD01-50-646B	2	
50-649B	ﾍﾞﾙﾄﾗｲﾝ ﾓｰﾙ ｸﾘｯﾌﾟ'A'	FD01-50-649A	8	-981015
				FD3S -422073
		FD01-50-649A	10	981015 -
				FD3S 422073-
50-660	ﾍﾞﾙﾄﾗｲﾝ ﾓｰﾙ(R)	FD01-50-640D	1	AN (FD01-50-640E)
				-981015
				FD3S -422073
		FD01-50-640E	1	981015 -
				FD3S 422073-
50-670	ﾍﾞﾙﾄﾗｲﾝ ﾓｰﾙ(L)	FD01-50-650D	1	AN (FD01-50-650E)
				-981015
				FD3S -422073
		FD01-50-650E	1	981015 -
				FD3S 422073-
Ⅴ,Ⅵ型				
50-032C	ｸﾞﾛﾒｯﾄ	FD01-50-538A	2	
50-228A	ｸﾞﾛﾒｯﾄ	FD01-50-539A	2	
50-510	ﾄﾞﾘｯﾌﾟ ﾓｰﾙ(R)	FD01-50-510E	1	
50-510A	ﾄﾞﾘｯﾌﾟ ﾓｰﾙ(L)	FD01-50-530E	1	
50-517	ﾄﾞﾘｯﾌﾟﾓｰﾙ ﾌﾟﾛﾃｸﾀｰ(R)	FD01-50-516A	1	
50-537	ﾄﾞﾘｯﾌﾟﾓｰﾙ ﾌﾟﾛﾃｸﾀｰ(L)	FD01-50-536A	1	
50-644	ﾍﾞﾙﾄﾗｲﾝ ﾌﾟﾛﾃｸﾀｰ'A'(R)	FD01-50-644A	1	
50-644A	ﾍﾞﾙﾄﾗｲﾝ ﾌﾟﾛﾃｸﾀｰ'A'(L)	FD01-50-654A	1	
50-646	ﾍﾞﾙﾄﾗｲﾝﾓｰﾙ ｸﾘｯﾌﾟ	FD01-50-646B	2	
50-649B	ﾍﾞﾙﾄﾗｲﾝ ﾓｰﾙ ｸﾘｯﾌﾟ'A'	FD01-50-649A	10	
50-660	ﾍﾞﾙﾄﾗｲﾝ ﾓｰﾙ(R)	FD01-50-640E	1	
50-670	ﾍﾞﾙﾄﾗｲﾝ ﾓｰﾙ(L)	FD01-50-650E	1	

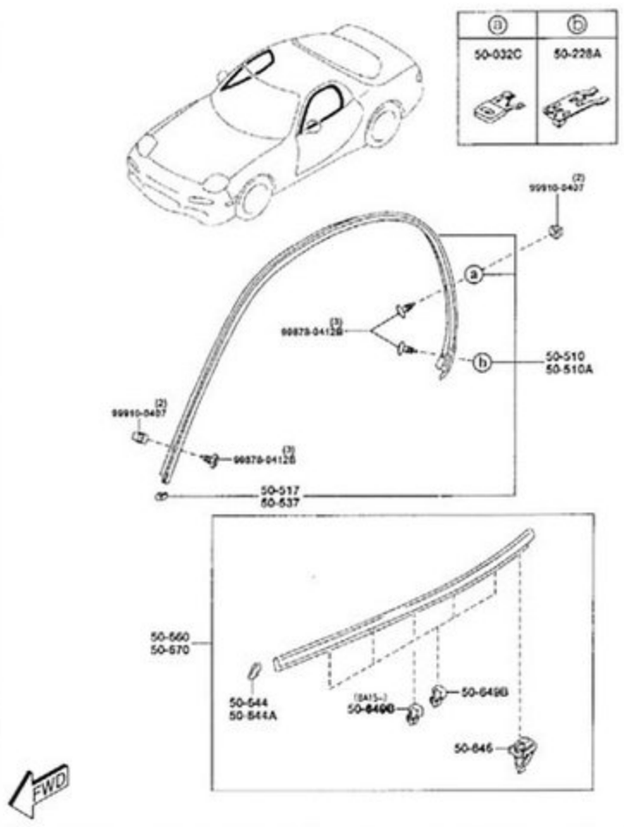

Ⅳ型

50-340	ﾅﾝﾊﾞｰﾌﾟﾚｰﾄ ﾎﾙﾀﾞｰ	B455-50-2N0	1	
50-733	ｴｱｰ ﾀﾞﾑ ｽﾌﾟﾘﾝｸﾞ ﾅｯﾄ	FB01-50-733	7	
50-798	ｸﾞﾛﾒｯﾄ ｽｸﾘｭｰ	FD01-50-799	2	
50-803B	ｽﾌﾟﾘﾝｸﾞ ﾅｯﾄ	FD01-50-803	2	
68-AA1	ﾌｧｽﾅｰ	LA10-68-AA1	1	
68-AA2	ﾄﾘﾑ ｼｰﾙ ﾌｧｽﾅｰ	LA10-68-AA2	1	

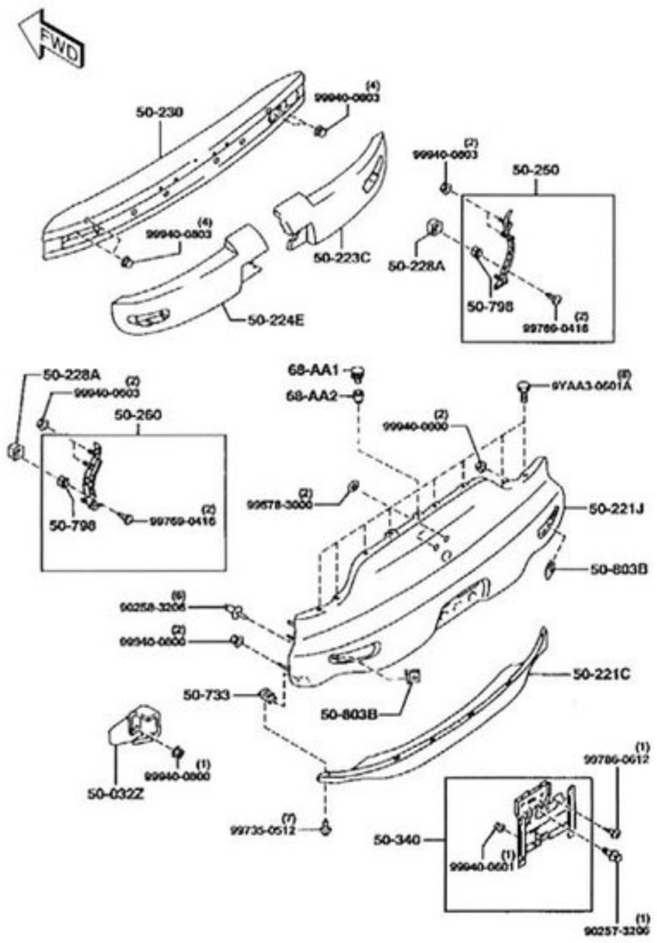

Ⅵ型

ウインドウモールディング 5030

品名コード	品名	部品番号	員数	適用記述
Ⅰ型				
50-501A	ﾌﾛﾝﾄ ｳｨﾝﾄﾞｰUP ﾓｰﾙ	FD01-50-6AX	1	920601 - 920722
				FD3S 110202-112234
		FD01-50-6AXA	1	920722 - 921109
				FD3S 112234-115501
		FD01-50-6AXB	1	921109 -
				FD3S 115501-
50-601	ﾌﾛﾝﾄｳｨﾝﾄﾞ ﾓｰﾙ	FD01-50-601A	1	-920212
				FD3S -103434
		FD01-50-601B	1	920212 - 920601
				FD3S 103434-110202
50-611	ﾘﾔｰｳｨﾝﾄﾞ ﾓｰﾙ	FD01-50-6G0	1	-920201
				FD3S -102703
		FD01-50-6G0A	1	920201 - 921125
				FD3S 102703-115983
		FD01-50-6G0B	1	921125 -
				FD3S 115983-
50-615A	ﾊﾞｯｸｳｨﾝﾄﾞﾓｰﾙ ｼﾞｮｲﾝﾄ	FD01-50-615	1	
50-619A	ﾘﾔｰｳｨﾝﾄﾞﾓｰﾙ ｸﾘｯﾌﾟ	FD01-50-619	1	-920201
				FD3S -102703
		FD01-50-619A	1	920201 -
				FD3S 102703-
50-6A6A	ｼｰﾗﾝﾄ	FD01-50-6A6	1	920601 - 920722
				FD3S 110202-112234
50-6A7A	ｼｰﾗﾝﾄ	FD01-50-6A7	2	920601 - 920722
				FD3S 110202-112234
50-6B1B	FRTｳｲﾝﾄﾞ ﾓｰﾙ ﾌﾟﾛﾃｸﾀｰ	NA01-50-6B1	1	
		NA01-50-6B2	2	
Ⅱ,Ⅲ型				
50-501A	ﾌﾛﾝﾄ ｳｨﾝﾄﾞｰUP ﾓｰﾙ	FD01-50-6AXB	1	AN (FD01-50-6AXC)
50-611	ﾘﾔｰｳｨﾝﾄﾞ ﾓｰﾙ	FD01-50-6G0B	1	
50-615A	ﾊﾞｯｸｳｨﾝﾄﾞﾓｰﾙ ｼﾞｮｲﾝﾄ	FD01-50-615	1	
50-619A	ﾘﾔｰｳｨﾝﾄﾞﾓｰﾙ ｸﾘｯﾌﾟ	FD01-50-619A	1	
50-6B1B	FRTｳｲﾝﾄﾞ ﾓｰﾙ ﾌﾟﾛﾃｸﾀｰ	DX50-50-6B1	1	ｲﾗｽﾄ NO.1
				961001 -
				FD3S 404605-
		NA01-50-6B1	1	ｲﾗｽﾄ NO.1
				-961001
				FD3S -404605
		NA01-50-6B2	2	ｲﾗｽﾄ NO.2
				-961001
				FD3S -404605
Ⅳ型				
50-501A	ﾌﾛﾝﾄ ｳｨﾝﾄﾞｰUP ﾓｰﾙ	FD01-50-6AXB	1	AN (FD01-50-6AXC)
				-990501
				FD3S -502470
		FD01-50-6AXC	1	990501 -
				FD3S 502470-
50-611	ﾘﾔｰｳｨﾝﾄﾞ ﾓｰﾙ	FD01-50-6G0B	1	
50-615A	ﾊﾞｯｸｳｨﾝﾄﾞﾓｰﾙ ｼﾞｮｲﾝﾄ	FD01-50-615	1	
50-619A	ﾘﾔｰｳｨﾝﾄﾞﾓｰﾙ ｸﾘｯﾌﾟ	FD01-50-619A	1	
50-6B1B	FRTｳｲﾝﾄﾞ ﾓｰﾙ ﾌﾟﾛﾃｸﾀｰ	DX50-50-6B1	1	
Ⅵ型				
50-501A	ﾌﾛﾝﾄ ｳｨﾝﾄﾞｰUP ﾓｰﾙ	FD01-50-6AXC	1	
50-611	ﾘﾔｰｳｨﾝﾄﾞ ﾓｰﾙ	FD01-50-6G0B	1	
50-615A	ﾊﾞｯｸｳｨﾝﾄﾞﾓｰﾙ ｼﾞｮｲﾝﾄ	FD01-50-615	1	
50-619A	ﾘﾔｰｳｨﾝﾄﾞﾓｰﾙ ｸﾘｯﾌﾟ	FD01-50-619A	1	
50-6B1B	FRTｳｲﾝﾄﾞ ﾓｰﾙ ﾌﾟﾛﾃｸﾀｰ	DX50-50-6B1	1	

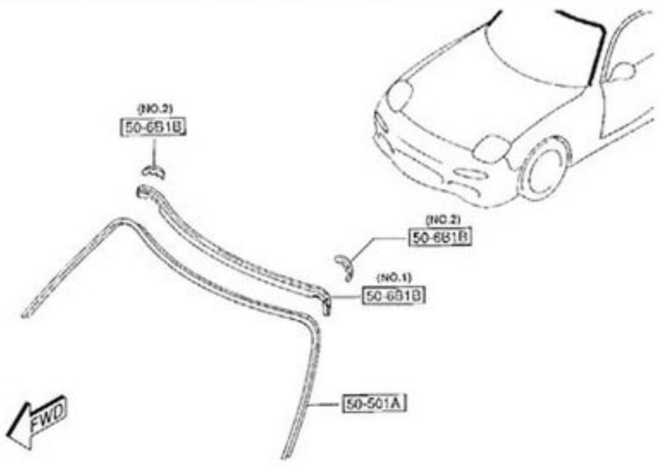

51-695	ﾌﾛﾝﾄ ﾌｫｸﾞ ﾗﾝﾌﾟ ｽｸﾘｭｰ	FD01-51-695	4	TYPE-R, TRG-X, TYPE-RS, TYPE-RZ, ﾌｫｸﾞﾗﾝﾌﾟ ﾂｷ
51-695A	ﾗﾝﾌﾟ ｽｸﾘｭｰ	FD01-51-671	8	TYPE-R, TRG-X, TYPE-RS, TYPE-RZ, ﾌｫｸﾞﾗﾝﾌﾟ ﾂｷ
51-696	F. ﾌｫｸﾞ ﾗﾝﾌﾟ ｽﾌﾟﾘﾝｸﾞ	FD01-51-696	2	TYPE-R, TRG-X, TYPE-RS, TYPE-RZ, ﾌｫｸﾞﾗﾝﾌﾟ ﾂｷ
51-699A	ﾌﾛﾝﾄ ﾌｫｸﾞﾗﾝﾌﾟ ｶﾊﾞｰ	FD01-51-676	2	TYPE-R, TRG-X, TYPE-RS, TYPE-RZ, ﾌｫｸﾞﾗﾝﾌﾟ ﾂｷ
51-6A5	F. ﾌｫｸﾞ ﾗﾝﾌﾟ ｽｸﾘｭｰ	FD01-51-6A5	8	TYPE-R, TRG-X, TYPE-RS, TYPE-RZ, ﾌｫｸﾞﾗﾝﾌﾟ ﾂｷ
51-6G1A	ﾌｫｸﾞ ﾗﾝﾌﾟ ﾕﾆｯﾄ	FD01-51-6G1A	2	AN (FD01-51-6G1B) TYPE-R, TRG-X, TYPE-RS, TYPE-RZ, ﾌｫｸﾞﾗﾝﾌﾟ ﾂｷ
51-6G2	ﾌｫｸﾞ ﾗﾝﾌﾟ ﾊｳｼﾞﾝｸﾞ(R)	F100-51-68YA	1	TYPE-R, TRG-X, TYPE-RS, TYPE-RZ, ﾌｫｸﾞﾗﾝﾌﾟ ﾂｷ
51-6G8	ｽﾍﾟｯｼｬﾙ ﾎﾞﾙﾄ	FD01-51-6G8	2	TYPE-R, TRG-X, TYPE-RS, TYPE-RZ, ﾌｫｸﾞﾗﾝﾌﾟ ﾂｷ
51-6G9	ｱｼﾞｬｽﾄ ｽｸﾘｭｰ	F100-51-6G9	2	TYPE-R, TRG-X, TYPE-RS, TYPE-RZ, ﾌｫｸﾞﾗﾝﾌﾟ ﾂｷ
51-6H2	ﾌｫｸﾞ ﾗﾝﾌﾟ ﾊｳｼﾞﾝｸﾞ(L)	F100-51-69YB	1	TYPE-R, TRG-X, TYPE-RS, TYPE-RZ, ﾌｫｸﾞﾗﾝﾌﾟ ﾂｷ
51-6H7	ｸﾞﾛﾒｯﾄ ｽｸﾘｭｰ	FD01-51-6H7	2	TYPE-R, TRG-X, TYPE-RS, TYPE-RZ, ﾌｫｸﾞﾗﾝﾌﾟ ﾂｷ
69-170K	ｲﾝﾃﾘｱ ﾐﾗｰ ﾊﾞﾙﾌﾞ	99701-6050	4	12V 5W
Ⅳ型				
51-060B	ﾌﾛﾝﾄ ｺﾝﾋﾞ ﾗﾝﾌﾟ(R)	F132-51-060	1	
51-060X	ﾌﾛﾝﾄ ｺﾝﾋﾞ ﾗﾝﾌﾟ(L)	F132-51-070	1	
51-062B	F.ｺﾝﾋﾞ ﾚﾝｽﾞ&ﾎﾞﾃﾞｰ(R)	F132-51-06X	1	
51-062Y	F.ｺﾝﾋﾞ ﾚﾝｽﾞ&ﾎﾞﾃﾞｰ(L)	F132-51-07X	1	
51-064D	ﾌﾛﾝﾄ ｺﾝﾋﾞ ｽﾌﾟﾘﾝｸﾞ	FD01-51-057	2	
51-064J	ﾀｯﾋﾟﾝｸﾞ ｽｸﾘｭｰ	FD01-51-1E6	2	
51-065G	ﾌﾛﾝﾄ ｺﾝﾋﾞ ﾗﾝﾌﾟ ｿｹｯﾄ	FD01-51-064A	2	
51-069A	ﾍｯﾄﾞ ﾗﾝﾌﾟ ﾁｭｰﾌﾞ	NA01-51-069	2	
51-070K	ﾊﾞﾙﾌﾞ	99701-3210	2	12V 21W
51-120A	ｻｲﾄﾞ ﾀｰﾝ ﾗﾝﾌﾟ	B01W-51-120	2	
51-124A	ｻｲﾄﾞﾀｰﾝ ｿｹｯﾄ	B01W-51-124	2	
51-5P0	FRT ﾚﾌﾚｯｸｽ ﾚﾌﾚｸﾀｰ(R)	F132-51-5P0A	1	
51-5P0A	FRT ﾚﾌﾚｯｸｽ ﾚﾌﾚｸﾀｰ(L)	F132-51-5R0A	1	
51-614	ｶﾞｽｹｯﾄ	FD01-51-682	2	BATHURST-X TRG-X, TYPE-R, TYPE-RS, TYPE-RZ, ﾌｫｸﾞﾗﾝﾌﾟ ﾂｷ
51-677A	ﾌｫｸﾞ ﾗﾝﾌﾟ ｶﾊﾞｰ(R)	FD01-51-677	1	BATHURST-X TRG-X, TYPE-R, TYPE-RS, TYPE-RZ,
51-678	ﾌｫｸﾞ ﾗﾝﾌﾟ ｶﾊﾞｰ(L)	FD01-51-678	1	BATHURST-X TRG-X, TYPE-R, TYPE-RS, TYPE-RZ, ﾌｫｸﾞﾗﾝﾌﾟ ﾂｷ
51-680B	ﾌﾛﾝﾄ ﾌｫｸﾞ ﾗﾝﾌﾟ(R)	F111-51-680	1	AN (F111-51-680A) BATHURST-X TRG-X, TYPE-R, TYPE-RS, TYPE-RZ, ﾌｫｸﾞﾗﾝﾌﾟ ﾂｷ -980701 FD3S -421836
		F111-51-680A	1	BATHURST-X TRG-X, TYPE-R, TYPE-RS, TYPE-RZ, ﾌｫｸﾞﾗﾝﾌﾟ ﾂｷ 980701 - FD3S 421836-
51-680C	ﾌﾛﾝﾄ ﾌｫｸﾞ ﾗﾝﾌﾟ(L)	F111-51-690	1	AN (F111-51-690A) BATHURST-X TRG-X, TYPE-R, TYPE-RS, TYPE-RZ, ﾌｫｸﾞﾗﾝﾌﾟ ﾂｷ -980701 FD3S -421836
		F111-51-690A	1	BATHURST-X TRG-X, TYPE-R, TYPE-RS, TYPE-RZ, ﾌｫｸﾞﾗﾝﾌﾟ ﾂｷ 980701 - FD3S 421836-
51-683	ﾌｫｸﾞﾗﾝﾌﾟ ｶﾞｽｹｯﾄ	FD01-51-692	2	BATHURST-X TRG-X, TYPE-R, TYPE-RS, TYPE-RZ, ﾌｫｸﾞﾗﾝﾌﾟ ﾂｷ
51-683A	ﾌﾛﾝﾄ ﾌｫｸﾞ ﾗﾝﾌﾟ ﾚﾝｽﾞ	FD01-51-683	2	BATHURST-X TRG-X, TYPE-R, TYPE-RS, TYPE-RZ, ﾌｫｸﾞﾗﾝﾌﾟ ﾂｷ
51-684B	F. ﾌｫｸﾞﾗﾝﾌﾟ ﾌﾞﾗｹｯﾄ(R)	FD01-51-684A	1	BATHURST-X TRG-X, TYPE-R, TYPE-RS, TYPE-RZ, ｲﾗｽﾄ NO.1 ﾌｫｸﾞﾗﾝﾌﾟ ﾂｷ
		FD02-51-684	1	BATHURST-X TRG-X, TYPE-R, TYPE-RS, TYPE-RZ, ｲﾗｽﾄ NO.2 ﾌｫｸﾞﾗﾝﾌﾟ ﾂｷ
51-684C	F. ﾌｫｸﾞﾗﾝﾌﾟ ﾌﾞﾗｹｯﾄ(L)	FD01-51-694A	1	BATHURST-X TRG-X, TYPE-R, TYPE-RS, TYPE-RZ, ｲﾗｽﾄ NO.1 ﾌｫｸﾞﾗﾝﾌﾟ ﾂｷ
		FD02-51-694	1	BATHURST-X TRG-X, TYPE-R, TYPE-RS, TYPE-RZ, ｲﾗｽﾄ NO.2 ﾌｫｸﾞﾗﾝﾌﾟ ﾂｷ
51-685C	ｸﾘｯﾌﾟ	FD01-51-674	4	BATHURST-X TRG-X, TYPE-R, TYPE-RS, TYPE-RZ, ﾌｫｸﾞﾗﾝﾌﾟ ﾂｷ
51-686	ﾌﾛﾝﾄ ﾌｫｸﾞ ﾗﾝﾌﾟ ﾊﾞﾙﾌﾞ	B01A-51-686	2	BATHURST-X TRG-X, TYPE-R, TYPE-RS, TYPE-RZ, ﾌｫｸﾞﾗﾝﾌﾟ ﾂｷ
51-695	ﾌﾛﾝﾄ ﾌｫｸﾞ ﾗﾝﾌﾟ ｽｸﾘｭｰ	FD01-51-695	4	BATHURST-X TRG-X, TYPE-R, TYPE-RS, TYPE-RZ, ﾌｫｸﾞﾗﾝﾌﾟ ﾂｷ
51-695A	ﾗﾝﾌﾟ ｽｸﾘｭｰ	FD01-51-671	8	BATHURST-X TRG-X, TYPE-R, TYPE-RS, TYPE-RZ, ﾌｫｸﾞﾗﾝﾌﾟ ﾂｷ
51-696	F. ﾌｫｸﾞ ﾗﾝﾌﾟ ｽﾌﾟﾘﾝｸﾞ	FD01-51-696	2	BATHURST-X TRG-X, TYPE-R, TYPE-RS, TYPE-RZ, ﾌｫｸﾞﾗﾝﾌﾟ ﾂｷ
51-699A	ﾌﾛﾝﾄ ﾌｫｸﾞﾗﾝﾌﾟ ｶﾊﾞｰ	FD01-51-676	2	BATHURST-X TRG-X, TYPE-R, TYPE-RS, TYPE-RZ, ﾌｫｸﾞﾗﾝﾌﾟ ﾂｷ
51-6A5	F. ﾌｫｸﾞ ﾗﾝﾌﾟ ｽｸﾘｭｰ	FD01-51-6A5	8	BATHURST-X TRG-X, TYPE-R, TYPE-RS, TYPE-RZ, ﾌｫｸﾞﾗﾝﾌﾟ ﾂｷ
51-6G1A	ﾌｫｸﾞ ﾗﾝﾌﾟ ﾕﾆｯﾄ	FD01-51-6G1A	2	AN (FD01-51-6G1B) BATHURST-X TRG-X, TYPE-R, TYPE-RS, TYPE-RZ, ﾌｫｸﾞﾗﾝﾌﾟ ﾂｷ -980701 FD3S -421836
		FD01-51-6G1B	2	BATHURST-X TRG-X, TYPE-R, TYPE-RS, TYPE-RZ, ﾌｫｸﾞﾗﾝﾌﾟ ﾂｷ 980701 - FD3S 421836-
51-6G2	ﾌｫｸﾞ ﾗﾝﾌﾟ ﾊｳｼﾞﾝｸﾞ(R)	F100-51-68YA	1	BATHURST-X TRG-X, TYPE-R, TYPE-RS, TYPE-RZ, ﾌｫｸﾞﾗﾝﾌﾟ ﾂｷ
51-6G8	ｽﾍﾟｯｼｬﾙ ﾎﾞﾙﾄ	FD01-51-6G8	2	BATHURST-X TRG-X, TYPE-R, TYPE-RS, TYPE-RZ, ﾌｫｸﾞﾗﾝﾌﾟ ﾂｷ
51-6G9	ｱｼﾞｬｽﾄ ｽｸﾘｭｰ	F100-51-6G9	2	BATHURST-X TRG-X, TYPE-R, TYPE-RS, TYPE-RZ, ﾌｫｸﾞﾗﾝﾌﾟ ﾂｷ
51-6H2	ﾌｫｸﾞ ﾗﾝﾌﾟ ﾊｳｼﾞﾝｸﾞ(L)	F100-51-69YB	1	BATHURST-X TRG-X, TYPE-R, TYPE-RS, TYPE-RZ, ﾌｫｸﾞﾗﾝﾌﾟ ﾂｷ
51-6H7	ｸﾞﾛﾒｯﾄ ｽｸﾘｭｰ	FD01-51-6H7	2	BATHURST-X TRG-X, TYPE-R, TYPE-RS, TYPE-RZ, ﾌｫｸﾞﾗﾝﾌﾟ ﾂｷ
69-170K	ｲﾝﾃﾘｱ ﾐﾗｰ ﾊﾞﾙﾌﾞ	99701-6050	4	12V 5W
Ⅴ型				
51-038A	ｱｼﾞｬｽﾄ ｽｸﾘｭｰ	F138-51-037	2	TYPE-RB-AT, TYPE-RB-MT-OPT,
		F100-51-5F0C	1	911118 - FD3S 100070-
51-5E3	ﾌﾛﾝﾄ ｻｲﾄﾞ ｽﾌﾟﾘﾝｸﾞ	FD01-51-5E3	2	-920401 FD3S -106810
51-614	ｶﾞｽｹｯﾄ	FD01-51-682	2	
51-614Y	ｶﾞｽｹｯﾄ(L)	FD01-51-692	2	
51-677A	ﾌｫｸﾞ ﾗﾝﾌﾟ ｶﾊﾞｰ(R)	FD01-51-677	1	
51-678	ﾌｫｸﾞ ﾗﾝﾌﾟ ｶﾊﾞｰ(L)	FD01-51-678	1	
51-680B	ﾌﾛﾝﾄ ﾌｫｸﾞ ﾗﾝﾌﾟ(R)	F100-51-680A	1	
51-680C	ﾌﾛﾝﾄ ﾌｫｸﾞ ﾗﾝﾌﾟ(L)	F100-51-690B	1	
51-684B	F. ﾌｫｸﾞﾗﾝﾌﾟ ﾌﾞﾗｹｯﾄ(R)	FD01-51-684A	1	
		FD02-51-684	1	
51-684C	F. ﾌｫｸﾞﾗﾝﾌﾟ ﾌﾞﾗｹｯﾄ(L)	FD01-51-694A	1	
		FD02-51-694	1	
51-685C	ｸﾘｯﾌﾟ	FD01-51-674	4	
51-693	ﾌｫｸﾞ ﾗﾝﾌﾟ ﾚﾝｽﾞ(R)	FD01-51-683	1	
51-693A	ﾌｫｸﾞ ﾗﾝﾌﾟ ﾚﾝｽﾞ(L)	FD01-51-693	1	
51-695	ﾌﾛﾝﾄ ﾌｫｸﾞ ﾗﾝﾌﾟ ｽｸﾘｭｰ	FD01-51-695	4	
51-695A	ﾗﾝﾌﾟ ｽｸﾘｭｰ	FD01-51-671	8	
51-696	F. ﾌｫｸﾞ ﾗﾝﾌﾟ ｽﾌﾟﾘﾝｸﾞ	FD01-51-696	2	
51-699A	ﾌﾛﾝﾄ ﾌｫｸﾞﾗﾝﾌﾟ ｶﾊﾞｰ	FD01-51-676	2	
51-6A5	F. ﾌｫｸﾞ ﾗﾝﾌﾟ ｽｸﾘｭｰ	FD01-51-6A5	8	
51-6G1A	ﾌｫｸﾞ ﾗﾝﾌﾟ ﾕﾆｯﾄ	FD01-51-6G1A	2	
51-6G2	ﾌｫｸﾞ ﾗﾝﾌﾟ ﾊｳｼﾞﾝｸﾞ(R)	F100-51-68YA	1	
51-6G8	ｽﾍﾟｯｼｬﾙ ﾎﾞﾙﾄ	FD01-51-6G8	2	
51-6G9	ｱｼﾞｬｽﾄ ｽｸﾘｭｰ	F100-51-6G9	2	
51-6H2	ﾌｫｸﾞ ﾗﾝﾌﾟ ﾊｳｼﾞﾝｸﾞ(L)	F100-51-69YB	1	
51-6H7	ｸﾞﾛﾒｯﾄ ｽｸﾘｭｰ	FD01-51-6H7	2	
69-170K	ｲﾝﾃﾘｱ ﾐﾗｰ ﾊﾞﾙﾌﾞ	99701-6050	4	12V 5W
Ⅲ型				
51-030K	ﾊﾞﾙﾌﾞ	99703-4350	2	12V/35W TRG-X, TYPE-R, ﾌｫｸﾞﾗﾝﾌﾟ ﾂｷ -940901 FD3S -300512
51-053	ｽｸﾘｭｰ	NA01-51-053	2	-941101 FD3S -301317
51-060B	ﾌﾛﾝﾄ ｺﾝﾋﾞ ﾗﾝﾌﾟ(R)	F100-51-060B	1	
51-060X	ﾌﾛﾝﾄ ｺﾝﾋﾞ ﾗﾝﾌﾟ(L)	F100-51-070B	1	
51-062B	F.ｺﾝﾋﾞ ﾚﾝｽﾞ&ﾎﾞﾃﾞｰ(R)	F100-51-06XB	1	
51-062Y	F.ｺﾝﾋﾞ ﾚﾝｽﾞ&ﾎﾞﾃﾞｰ(L)	F100-51-07XB	1	
51-063	ﾌﾛﾝﾄｺﾝﾋﾞ. ﾚﾝｽﾞ(R)	FD01-51-061	1	
51-063Z	ﾌﾛﾝﾄｺﾝﾋﾞ. ﾚﾝｽﾞ(L)	FD01-51-071	1	
51-064D	ﾌﾛﾝﾄ ｺﾝﾋﾞ ｽﾌﾟﾘﾝｸﾞ	FD01-51-057	2	
51-064J	ﾀｯﾋﾟﾝｸﾞ ｽｸﾘｭｰ	FD01-51-1E6	2	
51-065G	ﾌﾛﾝﾄ ｺﾝﾋﾞ ﾗﾝﾌﾟ ｿｹｯﾄ	FD01-51-064A	2	
51-069A	ﾍｯﾄﾞ ﾗﾝﾌﾟ ﾁｭｰﾌﾞ	NA01-51-069	2	
51-070K	ﾊﾞﾙﾌﾞ	99701-3210	2	12V 21W
51-120A	ｻｲﾄﾞ ﾀｰﾝ ﾗﾝﾌﾟ	B01W-51-120	2	
51-124A	ｻｲﾄﾞﾀｰﾝ ｿｹｯﾄ	B01W-51-124	2	
51-5E0A	ﾌﾛﾝﾄ ｻｲﾄﾞ ｶﾊﾞｰ(R)	F100-51-5E0C	1	
51-5E0Y	ﾌﾛﾝﾄ ｻｲﾄﾞ ｶﾊﾞｰ(L)	F100-51-5F0C	1	
51-614	ｶﾞｽｹｯﾄ	FD01-51-682	2	TYPE-R, TRG-X, TYPE-RS, TYPE-RZ, ﾌｫｸﾞﾗﾝﾌﾟ ﾂｷ
51-614Y	ｶﾞｽｹｯﾄ(L)	FD01-51-692	2	TYPE-R, TRG-X, TYPE-RS, TYPE-RZ, ﾒｲｼｮｳｸ(L)ﾃﾞｽｶﾞ ｻｴｳﾆ ｼﾖｳｼﾏｽ ﾌｫｸﾞﾗﾝﾌﾟ ﾂｷ
51-677A	ﾌｫｸﾞ ﾗﾝﾌﾟ ｶﾊﾞｰ(R)	FD01-51-677	1	TYPE-R, TRG-X, TYPE-RS, TYPE-RZ, ﾌｫｸﾞﾗﾝﾌﾟ ﾂｷ
51-678	ﾌｫｸﾞ ﾗﾝﾌﾟ ｶﾊﾞｰ(L)	FD01-51-678	1	TYPE-R, TRG-X, TYPE-RS, TYPE-RZ, ﾌｫｸﾞﾗﾝﾌﾟ ﾂｷ
51-680B	ﾌﾛﾝﾄ ﾌｫｸﾞ ﾗﾝﾌﾟ(R)	F111-51-680	1	AN (F111-51-680A) TYPE-R, TRG-X, TYPE-RS, TYPE-RZ, ﾌｫｸﾞﾗﾝﾌﾟ ﾂｷ
51-680C	ﾌﾛﾝﾄ ﾌｫｸﾞ ﾗﾝﾌﾟ(L)	F111-51-690	1	AN (F111-51-690A) TYPE-R, TRG-X, TYPE-RS, TYPE-RZ, ﾌｫｸﾞﾗﾝﾌﾟ ﾂｷ
51-683A	ﾌﾛﾝﾄ ﾌｫｸﾞ ﾗﾝﾌﾟ ﾚﾝｽﾞ	FD01-51-683	2	TYPE-R, TRG-X, TYPE-RS, TYPE-RZ, ﾌｫｸﾞﾗﾝﾌﾟ ﾂｷ
51-684B	F. ﾌｫｸﾞﾗﾝﾌﾟ ﾌﾞﾗｹｯﾄ(R)	FD01-51-684A	1	TYPE-R, TRG-X, TYPE-RS, TYPE-RZ, ｲﾗｽﾄ NO.1 ﾌｫｸﾞﾗﾝﾌﾟ ﾂｷ
		FD02-51-684	1	TYPE-R, TRG-X, TYPE-RS, TYPE-RZ, ｲﾗｽﾄ NO.2 ﾌｫｸﾞﾗﾝﾌﾟ ﾂｷ
51-684C	F. ﾌｫｸﾞﾗﾝﾌﾟ ﾌﾞﾗｹｯﾄ(L)	FD01-51-694A	1	TYPE-R, TRG-X, TYPE-RS, TYPE-RZ, ｲﾗｽﾄ NO.1 ﾌｫｸﾞﾗﾝﾌﾟ ﾂｷ
		FD02-51-694	1	TYPE-R, TRG-X, TYPE-RS, TYPE-RZ, ｲﾗｽﾄ NO.2 ﾌｫｸﾞﾗﾝﾌﾟ ﾂｷ
51-685C	ｸﾘｯﾌﾟ	FD01-51-674	4	TYPE-R, TRG-X, TYPE-RS, TYPE-RZ, ﾌｫｸﾞﾗﾝﾌﾟ ﾂｷ
51-686	ﾌﾛﾝﾄ ﾌｫｸﾞ ﾗﾝﾌﾟ ﾊﾞﾙﾌﾞ	B01A-51-686	2	TYPE-R, TRG-X, TYPE-RS, TYPE-RZ, ﾌｫｸﾞﾗﾝﾌﾟ ﾂｷ 940901 - FD3S 300512-

ヘッドランプリトラクター 5103

品名コード	品名	部品番号	員数	適用記述
Ⅰ型				
50-740	ﾗﾝﾌﾟ ﾍﾞｾﾞﾙ(R)	FD01-50-741A	1	-911118 FD3S -100070
		FD01-50-741B	1	911118 - 920509 FD3S 100070-108844
		FD01-50-741C	1	920509 - FD3S 108844-
50-740Z	ﾗﾝﾌﾟ ﾍﾞｾﾞﾙ(L)	FD01-50-751A	1	-911118 FD3S -100070
		FD01-50-751B	1	911118 - 920509 FD3S 100070-108844
		FD01-50-751C	1	920509 - FD3S 108844-
51-421	ﾗﾝﾌﾟ ﾘｯﾄﾞ(R)	FDY2-51-SH1	1	
51-421Z	ﾗﾝﾌﾟ ﾘｯﾄﾞ(L)	FDY2-51-SH2	1	
51-430A	ﾗﾝﾌﾟ ﾘｯﾄﾞ ﾋﾝｼﾞ(R)	FD01-51-SC0B	1	-920101 FD3S -100927
		FD01-51-SC0C	1	920101 - 920901 FD3S 100927-113115
		FD01-51-SC0D	1	920901 - FD3S 113115-
51-430Y	ﾗﾝﾌﾟ ﾘｯﾄﾞ ﾋﾝｼﾞ(L)	FD01-51-SD0B	1	-920101 FD3S -100927
		FD01-51-SD0C	1	920101 - 920901 FD3S 100927-113115
		FD01-51-SD0D	1	920901 - FD3S 113115-
51-611A	ﾍｯﾄﾞﾗﾝﾌﾟ ﾍﾞｾﾞﾙ ｽｸﾘｭｰ	B481-50-75X	8	-920101 FD3S -100927
51-665	ﾍｯﾄﾞﾗﾝﾌﾟ ﾓｰﾀｰ ﾎﾞﾙﾄ	FB01-51-665	6	
51-669	ﾍｯﾄﾞ ﾗﾝﾌﾟ ﾓｰﾀｰ ﾌﾞｰﾂ	NA01-51-669	2	
51-932A	ﾓｰﾀｰ ﾌﾞﾗｹｯﾄ	FD01-51-S1Y	2	
51-S08	ﾘﾄﾗｸﾀﾌﾞﾙ ﾌﾟﾚｰﾄ	FD01-51-S08A	2	
51-SA5	ﾘﾄﾗｸﾀﾌﾞﾙ ﾛｯﾄﾞ	FD01-51-SA5	2	
51-SA8	ﾜｯｼｬｰ	NA01-51-SA8	2	
51-SAX	ﾘﾄﾗｸﾀﾌﾞﾙ ﾍｯﾄﾞ ﾓｰﾀｰ(R)	FD01-51-SAXB	1	
51-SBX	ﾘﾄﾗｸﾀﾌﾞﾙ ﾍｯﾄﾞ ﾓｰﾀｰ(L)	FD01-51-SBXB	1	
51-SC6	ﾗﾝﾌﾟﾋﾝｼﾞ ｽﾄｯﾊﾟｰ ﾅｯﾄ	FD01-69-276	6	-920101 FD3S -100927
		FD01-69-276A	6	920101 - FD3S 100927-
51-SE1	ﾘﾄﾗｸﾀﾌﾞﾙ ﾌﾟﾛﾃｸﾀｰ(R)	FD01-51-SE1A	1	
51-SE2	ﾘﾄﾗｸﾀﾌﾞﾙ ﾌﾟﾛﾃｸﾀｰ(L)	FD01-51-SE2A	1	
51-SL1	ﾌｪﾝﾀﾞｰ ﾌﾟﾛﾃｸﾀｰ(R)	FD01-51-SL1A	1	
51-SL2	ﾌｪﾝﾀﾞｰ ﾌﾟﾛﾃｸﾀｰ(L)	FD01-51-SL2A	1	
67-056K	ﾘﾍﾞｯﾄ	UB39-50-795	10	
Ⅱ、Ⅲ、Ⅳ、Ⅴ、Ⅵ型				
50-740	ﾗﾝﾌﾟ ﾍﾞｾﾞﾙ(R)	FD01-50-741C	1	
50-740Z	ﾗﾝﾌﾟ ﾍﾞｾﾞﾙ(L)	FD01-50-751C	1	
51-421	ﾗﾝﾌﾟ ﾘｯﾄﾞ(R)	FDY2-51-SH1	1	
51-421Z	ﾗﾝﾌﾟ ﾘｯﾄﾞ(L)	FDY2-51-SH2	1	
51-430A	ﾗﾝﾌﾟ ﾘｯﾄﾞ ﾋﾝｼﾞ(R)	FD01-51-SC0D	1	
51-430Y	ﾗﾝﾌﾟ ﾘｯﾄﾞ ﾋﾝｼﾞ(L)	FD01-51-SD0D	1	
51-665	ﾍｯﾄﾞﾗﾝﾌﾟ ﾓｰﾀｰ ﾎﾞﾙﾄ	FB01-51-665	6	
51-669	ﾍｯﾄﾞ ﾗﾝﾌﾟ ﾓｰﾀｰ ﾌﾞｰﾂ	NA01-51-669	2	
51-932A	ﾓｰﾀｰ ﾌﾞﾗｹｯﾄ	FD01-51-S1Y	2	
51-S08	ﾘﾄﾗｸﾀﾌﾞﾙ ﾌﾟﾚｰﾄ	FD01-51-S08A	2	
51-SA5	ﾘﾄﾗｸﾀﾌﾞﾙ ﾛｯﾄﾞ	FD01-51-SA5	2	
51-SA8	ﾜｯｼｬｰ	NA01-51-SA8	2	
51-SAX	ﾘﾄﾗｸﾀﾌﾞﾙ ﾍｯﾄﾞ ﾓｰﾀｰ(R)	FD01-51-SAXB	1	
51-SBX	ﾘﾄﾗｸﾀﾌﾞﾙ ﾍｯﾄﾞ ﾓｰﾀｰ(L)	FD01-51-SBXB	1	
51-SC6	ﾗﾝﾌﾟﾋﾝｼﾞ ｽﾄｯﾊﾟｰ ﾅｯﾄ	FD01-69-276A	6	
51-SE1	ﾘﾄﾗｸﾀﾌﾞﾙ ﾌﾟﾛﾃｸﾀｰ(R)	FD01-51-SE1A	1	
51-SE2	ﾘﾄﾗｸﾀﾌﾞﾙ ﾌﾟﾛﾃｸﾀｰ(L)	FD01-51-SL1A	1	
51-SL1	ﾌｪﾝﾀﾞｰ ﾌﾟﾛﾃｸﾀｰ(R)	FD01-51-SL1A	1	
51-SL2	ﾌｪﾝﾀﾞｰ ﾌﾟﾛﾃｸﾀｰ(L)	FD01-51-SL2A	1	
67-056K	ﾘﾍﾞｯﾄ	UB39-50-795	10	

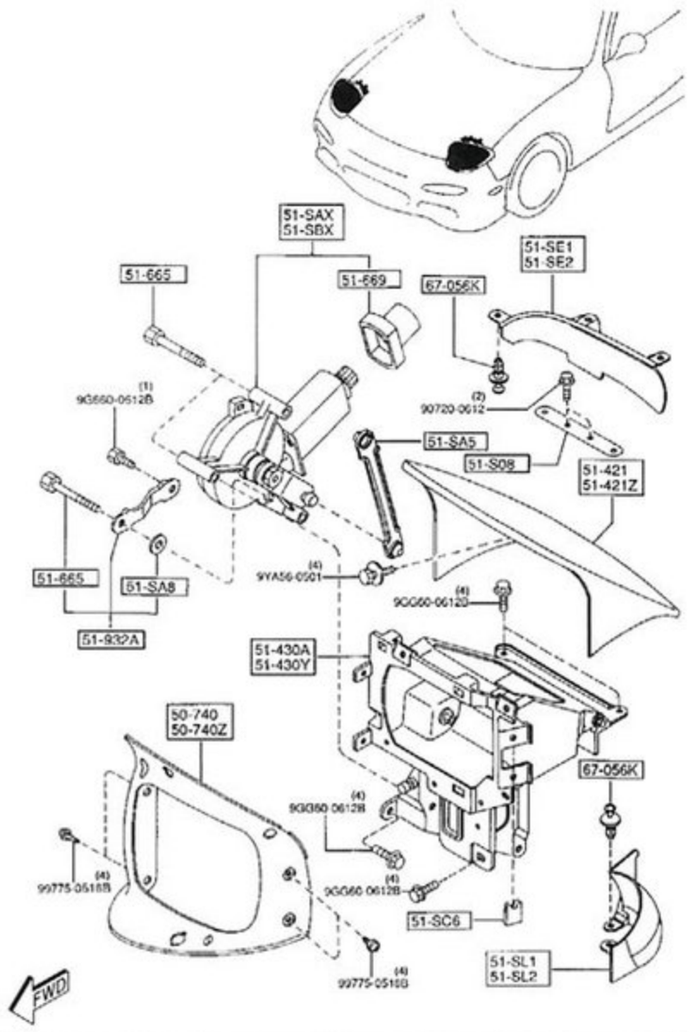

○Ⅲ型

フロントコンビネーションランプ 5105

品名コード	品名	部品番号	員数	適用記述
Ⅰ型				
51-030K	ﾊﾞﾙﾌﾞ	99703-4350	2	
51-053	ｽｸﾘｭｰ	NA01-51-053	2	
51-060B	ﾌﾛﾝﾄ ｺﾝﾋﾞ ﾗﾝﾌﾟ(R)	F100-51-060B	1	
51-060X	ﾌﾛﾝﾄ ｺﾝﾋﾞ ﾗﾝﾌﾟ(L)	F100-51-070B	1	
51-062B	F.ｺﾝﾋﾞ ﾚﾝｽﾞ&ﾎﾞﾃﾞｰ(R)	F100-51-06XB	1	
51-062Y	F.ｺﾝﾋﾞ ﾚﾝｽﾞ&ﾎﾞﾃﾞｰ(L)	F100-51-07XB	1	
51-063	ﾌﾛﾝﾄｺﾝﾋﾞ. ﾚﾝｽﾞ(R)	FD01-51-061	1	
51-063Z	ﾌﾛﾝﾄｺﾝﾋﾞ. ﾚﾝｽﾞ(L)	FD01-51-071	1	
51-064D	ﾌﾛﾝﾄ ｺﾝﾋﾞ ｽﾌﾟﾘﾝｸﾞ	FD01-51-057	2	
51-064J	ﾀｯﾋﾟﾝｸﾞ ｽｸﾘｭｰ	FD01-51-1E6	4	
51-065G	ﾌﾛﾝﾄ ｺﾝﾋﾞ ﾗﾝﾌﾟ ｿｹｯﾄ	FD01-51-064A	2	
51-066D	ﾌﾛﾝﾄ ｺﾝﾋﾞﾗﾝﾌﾟ ﾌﾞﾗｹｯﾄ	FD01-51-056	2	
51-069A	ﾍｯﾄﾞ ﾗﾝﾌﾟ ﾁｭｰﾌﾞ	NA01-51-069	2	
51-070K	ﾊﾞﾙﾌﾞ	99701-3210	2	12V 21W
51-120A	ｻｲﾄﾞ ﾀｰﾝ ﾗﾝﾌﾟ	G563-51-120A	2	
51-124A	ｻｲﾄﾞﾀｰﾝ ｿｹｯﾄ	NA01-51-5E2	2	
51-5E0A	ﾌﾛﾝﾄ ｻｲﾄﾞ ｶﾊﾞｰ(R)	F100-51-5E0B	1	-911118 FD3S -100070
		F100-51-5E0C	1	911118 - FD3S 100070-
51-5E0Y	ﾌﾛﾝﾄ ｻｲﾄﾞ ｶﾊﾞｰ(L)	F100-51-5F0B	1	-911118 FD3S -100070

Body

51-155	ﾘﾔｰｺﾝﾋﾞ ｽｸﾘｭｰ	FD01-51-143	2	ｲﾗｽﾄ NO.1
		FD01-51-144	12	ｲﾗｽﾄ NO.2
51-159A	ﾘﾔｰｺﾝﾋﾞ ﾌﾟﾛﾃｸﾀｰ	FD01-51-159	14	-930802
				FD3S -200114
51-161	ﾘﾔｰｺﾝﾋﾞ ﾚﾝｽﾞ(R)	FD01-51-151	1	
51-161A	R.ｺﾝﾋﾞ ﾚﾝｽﾞ&ﾎﾞﾃﾞｰ(R)	F100-51-170B	1	
51-161Y	R.ｺﾝﾋﾞ ﾚﾝｽﾞ&ﾎﾞﾃﾞｰ(L)	F100-51-180B	1	
51-161Z	ﾘﾔｰｺﾝﾋﾞ ﾚﾝｽﾞ(L)	FD01-51-161	1	
51-163A	ﾘﾔｰｺﾝﾋﾞ ﾚﾝｽﾞ NO.3(L)	FD01-51-163B	1	
51-171	ﾘﾔｰｺﾝﾋﾞ.ﾌﾟﾛﾃｸﾀｰ(R)	FD01-51-173	1	ｲﾗｽﾄ NO.2
		FD02-51-159	2	ｲﾗｽﾄ NO.1
				930802 -
				FD3S 200114-
51-171Z	ﾘﾔｰｺﾝﾋﾞ.ﾌﾟﾛﾃｸﾀｰ(L)	FD01-51-183	1	ｲﾗｽﾄ NO.2
		FD02-51-169	4	ｲﾗｽﾄ NO.1
				930802 -
				FD3S 200114-
51-17X	ﾘﾔｰ ｺﾝﾋﾞ ｶﾊﾞｰ(R)	FD01-51-17XE	1	
51-181	ﾘﾔｰｺﾝﾋﾞ ﾚﾝｽﾞNO.2(R)	FD01-51-152	1	
51-181Z	ﾘﾔｰｺﾝﾋﾞ ﾚﾝｽﾞNO.2(L)	FD01-51-162	1	
51-18X	ﾘﾔｰ ｺﾝﾋﾞ ｶﾊﾞｰ(L)	FD01-51-18XE	1	
51-240	ﾊﾞｯｸｱｯﾌﾟ ﾗﾝﾌﾟ(R)	F100-51-240B	1	
51-241	ﾊﾞｯｸ ﾗﾝﾌﾟ ﾊｳｼﾞﾝｸﾞ(R)	FD01-51-241B	1	
51-241A	ﾊﾞｯｸ ﾗﾝﾌﾟ ﾊｳｼﾞﾝｸﾞ(L)	FD01-51-251B	1	
51-241B	ﾊﾞｯｸｱｯﾌﾟ ﾚﾝｽﾞ&ﾎﾞﾃﾞ(R)	FD01-51-24XA	1	
51-241X	ﾊﾞｯｸｱｯﾌﾟ ﾚﾝｽﾞ&ﾎﾞﾃﾞ(L)	FD01-51-25XA	1	
51-244B	ﾊﾞｯｸｱｯﾌﾟﾗﾝﾌﾟ ｿｹｯﾄ	FD01-51-244	2	
51-246B	ﾊﾞｯｸ ﾗﾝﾌﾟ ｽｸﾘｭｰ	FD11-51-248	2	AN (FD01-51-248)
51-246C	ﾊﾞｯｸｱｯﾌﾟ ﾗﾝﾌﾟ ﾁｭｰﾌﾞ	FD01-51-246	2	
51-249	ﾊﾞｯｸｱｯﾌﾟ ﾗﾝﾌﾟ ｽﾌﾟﾘﾝｸﾞ	FD01-51-249	2	
51-250	ﾊﾞｯｸ ｱｯﾌﾟ ﾗﾝﾌﾟ(L)	F100-51-250B	1	
51-528G	ｿｹｯﾄ	FD01-51-584A	1	
51-589A	ｶﾊﾞｰ ﾌﾟﾛﾃｸﾀｰ	FD01-51-589	4	
51-58YA	ﾘﾔｰ ﾌｨﾆｼｬｰ ｶﾊﾞｰ	FD01-51-58YC	1	
51-5H0	ﾘﾔｰ ｻｲﾄﾞ ｶﾊﾞｰ(R)	F100-51-5H0C	1	
51-5H0Z	ﾘﾔｰ ｻｲﾄﾞ ｶﾊﾞｰ(L)	F100-51-5J0C	1	
51-5H3	ﾘﾔｰ ｻｲﾄﾞ ｶﾞｽｹｯﾄ(R)	FD01-51-5H3	1	
51-5H3Z	ﾘﾔｰ ｻｲﾄﾞ ｶﾞｽｹｯﾄ(L)	FD01-51-5J3	1	
51-5H4	ﾘﾔｰ ｻｲﾄﾞ ｽｸﾘｭｰ	FD01-51-5H4	4	
51-5Z1	ﾗﾝﾌﾟ ｺｰﾄﾞ	F100-51-5Z1B	1	
51-RC4	ｻｲﾄﾞ ｶﾞｰﾆｯｼｭ ｸﾞﾛﾒｯﾄ	FD01-51-RC4	4	
Ⅲ型				
50-754G	ｽｸﾘｭｰ ｸﾞﾛﾒｯﾄ	FD03-50-792	1	
50-793	ｽｸﾘｭｰ ｸﾞﾛﾒｯﾄ	FD02-50-792	3	
50-850	ﾘﾔｰ ﾌｨﾆｼｬｰ	FD01-50-850C	1	A (FD01-50-850D)
50-853B	ﾘﾔｰ ﾌｨﾆｼｬｰ ﾚﾝｽﾞ	FD01-51-591	1	A (FD01-51-591A)
50-854B	ﾘﾔｰ ﾌｨﾆｼｬｰ ﾌﾞﾗｹｯﾄ	FD01-51-585	4	
50-857B	R.ﾌｨﾆｯｼｬｰ ｽﾋﾟｰﾄﾞ ﾅｯﾄ	FD01-51-594	8	
50-85X	ﾘﾔｰﾌｨﾆｯｼｬ ﾚﾝｽﾞ&ﾎﾞﾃﾞｰ	FD01-51-59XA	1	A (FD01-51-59XB)
51-069B	ﾌﾛﾝﾄ ｺﾝﾋﾞ ﾗﾝﾌﾟ ﾁｭｰﾌﾞ	B481-51-069	3	
51-070K	ﾊﾞﾙﾌﾞ	99700-7180	3	A12V 18.4W
				ｲﾗｽﾄ NO.1
		99701-3210	4	12V 21W
				ｲﾗｽﾄ NO.2
51-146	ｽｸﾘｭｰ R.ｺﾝﾋﾞ.ｸﾞﾛﾒｯﾄ	EA02-51-146A	6	ｲﾗｽﾄ NO.1
		EA04-51-146A	6	ｲﾗｽﾄ NO.2
51-150	ﾘﾔｰ ｺﾝﾋﾞ ﾗﾝﾌﾟ ｾｯﾄ(R)	8BFG-51-150	1	
51-150K	ﾊﾞﾙﾌﾞ	99701-4215	4	12V 20/5W
51-150Z	ﾘﾔｰ ｺﾝﾋﾞ ﾗﾝﾌﾟ ｾｯﾄ(L)	8BFG-51-160	1	
51-153	ﾘﾔｰｺﾝﾋﾞ ｿｹｯﾄ	FD01-51-155B	2	AN (FD01-51-155C)
51-153D	ﾘﾔｰｺﾝﾋﾞ ﾚﾝｽﾞ NO.3(R)	FD01-51-153B	1	
51-155	ﾘﾔｰｺﾝﾋﾞ ｽｸﾘｭｰ	FD01-51-143	2	ｲﾗｽﾄ NO.1
		FD01-51-144	12	ｲﾗｽﾄ NO.2
51-161	ﾘﾔｰｺﾝﾋﾞ ﾚﾝｽﾞ(R)	FD01-51-151	1	
51-161A	R.ｺﾝﾋﾞ ﾚﾝｽﾞ&ﾎﾞﾃﾞｰ(R)	F100-51-170B	1	
51-161Y	R.ｺﾝﾋﾞ ﾚﾝｽﾞ&ﾎﾞﾃﾞｰ(L)	F100-51-180B	1	
51-161Z	ﾘﾔｰｺﾝﾋﾞ ﾚﾝｽﾞ(L)	FD01-51-161	1	
51-163A	ﾘﾔｰｺﾝﾋﾞ ﾚﾝｽﾞ NO.3(L)	FD01-51-163B	1	
51-171	ﾘﾔｰｺﾝﾋﾞ.ﾌﾟﾛﾃｸﾀｰ(R)	FD01-51-173	1	ｲﾗｽﾄ NO.2
		FD02-51-159	2	ｲﾗｽﾄ NO.1
				ﾒｲｼｮｳﾜ(R)ﾃﾞｽｶﾞ ｻﾕｳﾆ ｼｮｳｼﾏｽ
				-941003
				FD3S -301061
51-171Z	ﾘﾔｰｺﾝﾋﾞ.ﾌﾟﾛﾃｸﾀｰ(L)	FD01-51-183	1	ｲﾗｽﾄ NO.2
		FD02-51-169	4	ｲﾗｽﾄ NO.1
				ﾒｲｼｮｳﾜ(L)ﾃﾞｽｶﾞ ｻﾕｳﾆ ｼｮｳｼﾏｽ
51-17X	ﾘﾔｰ ｺﾝﾋﾞ ｶﾊﾞｰ(R)	FD01-51-17XE	1	
51-181	ﾘﾔｰｺﾝﾋﾞ ﾚﾝｽﾞNO.2(R)	FD01-51-152	1	
51-181Z	ﾘﾔｰｺﾝﾋﾞ ﾚﾝｽﾞNO.2(L)	FD01-51-162	1	
51-18X	ﾘﾔｰ ｺﾝﾋﾞ ｶﾊﾞｰ(L)	FD01-51-18XE	1	
51-240	ﾊﾞｯｸｱｯﾌﾟ ﾗﾝﾌﾟ(R)	F100-51-240B	1	
51-241	ﾊﾞｯｸ ﾗﾝﾌﾟ ﾊｳｼﾞﾝｸﾞ(R)	FD01-51-241B	1	
51-241A	ﾊﾞｯｸ ﾗﾝﾌﾟ ﾊｳｼﾞﾝｸﾞ(L)	FD01-51-251B	1	
51-241B	ﾊﾞｯｸｱｯﾌﾟ ﾚﾝｽﾞ&ﾎﾞﾃﾞ(R)	FD01-51-24XA	1	
51-241X	ﾊﾞｯｸｱｯﾌﾟ ﾚﾝｽﾞ&ﾎﾞﾃﾞ(L)	FD01-51-25XA	1	
51-244B	ﾊﾞｯｸｱｯﾌﾟﾗﾝﾌﾟ ｿｹｯﾄ	FD01-51-244	2	
51-246B	ﾊﾞｯｸ ﾗﾝﾌﾟ ｽｸﾘｭｰ	FD01-51-248	2	941201 -
				FD3S 301568-
		FD11-51-248	2	AN (FD01-51-248)
				-941201
				FD3S -301568
51-246C	ﾊﾞｯｸｱｯﾌﾟ ﾗﾝﾌﾟ ﾁｭｰﾌﾞ	FD01-51-246	2	
51-249	ﾊﾞｯｸｱｯﾌﾟ ﾗﾝﾌﾟ ｽﾌﾟﾘﾝｸﾞ	FD01-51-249	2	
51-250	ﾊﾞｯｸ ｱｯﾌﾟ ﾗﾝﾌﾟ(L)	F100-51-250B	1	
51-528G	ｿｹｯﾄ	FD01-51-584A	1	
51-589A	ｶﾊﾞｰ ﾌﾟﾛﾃｸﾀｰ	FD01-51-589	4	
51-58YA	ﾘﾔｰ ﾌｨﾆｼｬｰ ｶﾊﾞｰ	FD01-51-58YC	1	
51-5H0	ﾘﾔｰ ｻｲﾄﾞ ｶﾊﾞｰ(R)	F100-51-5H0C	1	
51-5H0Z	ﾘﾔｰ ｻｲﾄﾞ ｶﾊﾞｰ(L)	F100-51-5J0C	1	
51-5H3	ﾘﾔｰ ｻｲﾄﾞ ｶﾞｽｹｯﾄ(R)	FD01-51-5H3	1	
51-5H3Z	ﾘﾔｰ ｻｲﾄﾞ ｶﾞｽｹｯﾄ(L)	FD01-51-5J3	1	
51-5H4	ﾘﾔｰ ｻｲﾄﾞ ｽｸﾘｭｰ	FD01-51-5H4	4	
51-5Z1	ﾗﾝﾌﾟ ｺｰﾄﾞ	F100-51-5Z1B	1	
51-RC4	ｻｲﾄﾞ ｶﾞｰﾆｯｼｭ ｸﾞﾛﾒｯﾄ	FD01-51-RC4	4	
Ⅳ型				
50-754G	ｽｸﾘｭｰ ｸﾞﾛﾒｯﾄ	FD03-50-792	1	
50-793	ｽｸﾘｭｰ ｸﾞﾛﾒｯﾄ	FD02-50-792	3	
50-850	ﾘﾔｰ ﾌｨﾆｼｬｰ	FD01-50-850D	1	
50-853B	ﾘﾔｰ ﾌｨﾆｼｬｰ ﾚﾝｽﾞ	FD01-51-591A	1	
50-854B	ﾘﾔｰ ﾌｨﾆｼｬｰ ﾌﾞﾗｹｯﾄ	FD01-51-585	4	
50-857B	R.ﾌｨﾆｯｼｬｰ ｽﾋﾟｰﾄﾞ ﾅｯﾄ	FD01-51-594	8	
50-85X	ﾘﾔｰﾌｨﾆｯｼｬ ﾚﾝｽﾞ&ﾎﾞﾃﾞｰ	FD01-51-59XB	1	
51-069B	ﾌﾛﾝﾄ ｺﾝﾋﾞ ﾗﾝﾌﾟ ﾁｭｰﾌﾞ	B481-51-069	1	
51-070K	ﾊﾞﾙﾌﾞ	99700-7180	3	A12V 18.4W
				ｲﾗｽﾄ NO.1
		99701-3210	4	12V 21W
				ｲﾗｽﾄ NO.2
51-146	ｽｸﾘｭｰ R.ｺﾝﾋﾞ.ｸﾞﾛﾒｯﾄ	EA02-51-146A	6	ｲﾗｽﾄ NO.1
		EA04-51-146A	6	ｲﾗｽﾄ NO.2
51-150	ﾘﾔｰ ｺﾝﾋﾞ ﾗﾝﾌﾟ ｾｯﾄ(R)	8BFK-51-150	1	
51-150K	ﾊﾞﾙﾌﾞ	99701-4215	4	12V 20/5W
51-150Z	ﾘﾔｰ ｺﾝﾋﾞ ﾗﾝﾌﾟ ｾｯﾄ(L)	8BFK-51-160	1	
51-153	ﾘﾔｰｺﾝﾋﾞ ｿｹｯﾄ	FD01-51-155B	2	AN (FD01-51-155C)
				-960416
				FD3S -402441
		FD01-51-155C	2	960416 -
				FD3S 402441-
51-155	ﾘﾔｰｺﾝﾋﾞ ｽｸﾘｭｰ	FD01-51-143	2	AN (99878-0530B)
				-970401
				FD3S -406299
51-159A	ﾘﾔｰｺﾝﾋﾞ ﾌﾟﾛﾃｸﾀｰ	FD01-51-173	2	
51-161A	R.ｺﾝﾋﾞ ﾚﾝｽﾞ&ﾎﾞﾃﾞｰ(R)	F132-51-170	1	
51-161Y	R.ｺﾝﾋﾞ ﾚﾝｽﾞ&ﾎﾞﾃﾞｰ(L)	F132-51-180	1	
51-168	ﾌﾟﾛﾃｸﾀｰ	FD02-51-169	4	
51-17X	ﾘﾔｰ ｺﾝﾋﾞ ｶﾊﾞｰ(R)	FD01-51-17XE	1	
51-18X	ﾘﾔｰ ｺﾝﾋﾞ ｶﾊﾞｰ(L)	FD01-51-18XE	1	
51-240	ﾊﾞｯｸｱｯﾌﾟ ﾗﾝﾌﾟ(R)	F100-51-240B	1	
51-241	ﾊﾞｯｸ ﾗﾝﾌﾟ ﾊｳｼﾞﾝｸﾞ(R)	FD01-51-241B	1	
51-241A	ﾊﾞｯｸ ﾗﾝﾌﾟ ﾊｳｼﾞﾝｸﾞ(L)	FD01-51-251B	1	
51-241B	ﾊﾞｯｸｱｯﾌﾟ ﾚﾝｽﾞ&ﾎﾞﾃﾞ(R)	FD01-51-24XA	1	
51-241X	ﾊﾞｯｸｱｯﾌﾟ ﾚﾝｽﾞ&ﾎﾞﾃﾞ(L)	FD01-51-25XA	1	
51-244B	ﾊﾞｯｸｱｯﾌﾟﾗﾝﾌﾟ ｿｹｯﾄ	FD01-51-244	2	
51-246B	ﾊﾞｯｸ ﾗﾝﾌﾟ ｽｸﾘｭｰ	FD01-51-248	2	
51-246C	ﾊﾞｯｸｱｯﾌﾟ ﾗﾝﾌﾟ ﾁｭｰﾌﾞ	FD01-51-246	2	
51-249	ﾊﾞｯｸｱｯﾌﾟ ﾗﾝﾌﾟ ｽﾌﾟﾘﾝｸﾞ	FD01-51-249	2	
51-250	ﾊﾞｯｸ ｱｯﾌﾟ ﾗﾝﾌﾟ(L)	F100-51-250B	1	
51-528G	ｿｹｯﾄ	FD01-51-584A	1	
51-589A	ｶﾊﾞｰ ﾌﾟﾛﾃｸﾀｰ	FD01-51-589	4	
51-58YA	ﾘﾔｰ ﾌｨﾆｼｬｰ ｶﾊﾞｰ	FD01-51-58YC	1	
51-5B0	ｻｲﾄﾞ ﾚﾌﾚｯｸｽ ﾚﾌﾚｸﾀｰ(R)	F132-51-5B0A	1	
51-5B0A	ｻｲﾄﾞ ﾚﾌﾚｯｸｽ ﾚﾌﾚｸﾀｰ(L)	F132-51-5C0A	1	
51-5H3	ﾘﾔｰ ｻｲﾄﾞ ｶﾞｽｹｯﾄ(R)	FD01-51-5H3	1	

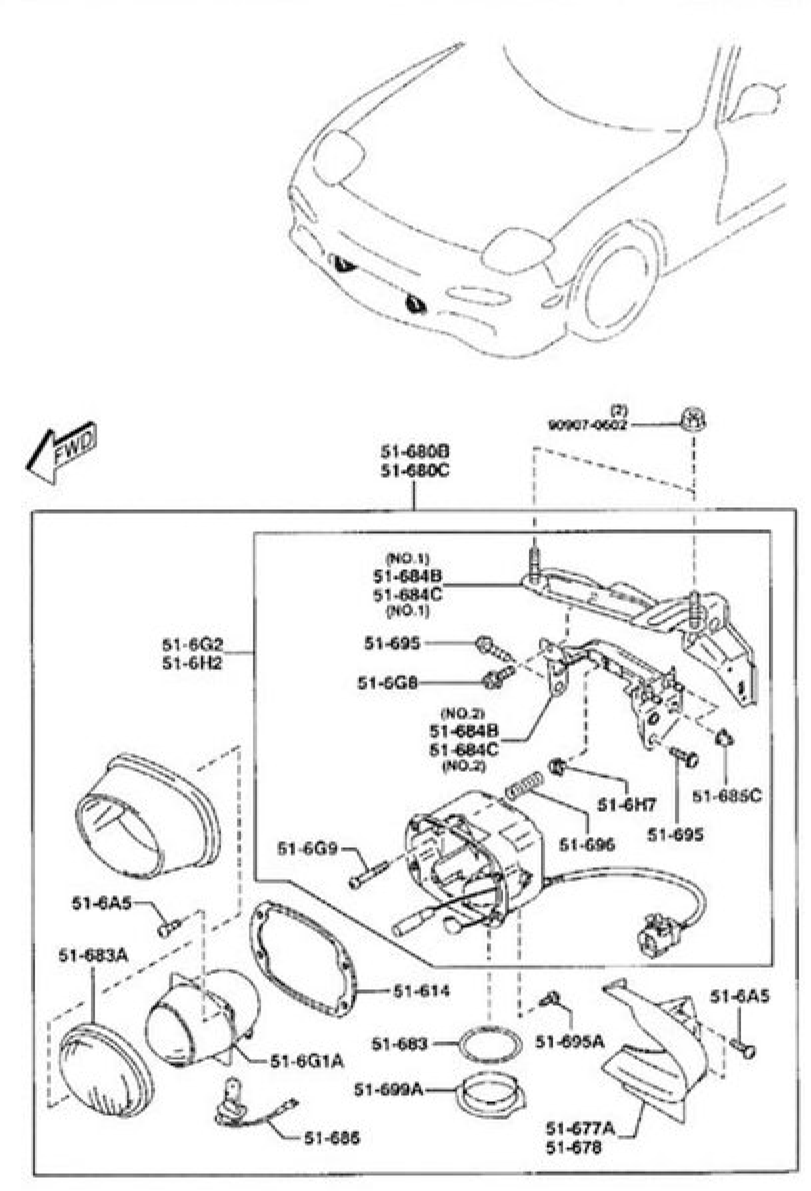

ON型

リヤコンビネーションランプ 5110

品名コード	品名	部品番号	員数	適用記述
Ⅰ型				
50-754G	ｽｸﾘｭｰ ｸﾞﾛﾒｯﾄ	FD03-50-792	1	
50-793	ｽｸﾘｭｰ ｸﾞﾛﾒｯﾄ	FD02-50-792	3	
50-850	ﾘﾔｰ ﾌｨﾆｼｬｰ	FD01-50-850C	1	A (FD01-50-850D)
50-853B	ﾘﾔｰ ﾌｨﾆｼｬｰ ﾚﾝｽﾞ	FD01-51-591	1	A (FD01-51-591A)
50-854B	ﾘﾔｰ ﾌｨﾆｼｬｰ ﾌﾞﾗｹｯﾄ	FD01-51-585	4	
50-857B	R.ﾌｨﾆｯｼｬｰ ｽﾋﾟｰﾄﾞ ﾅｯﾄ	FD01-51-594	8	
50-85X	ﾘﾔｰﾌｨﾆｯｼｬ ﾚﾝｽﾞ&ﾎﾞﾃﾞｰ	FD01-51-59XA	1	A (FD01-51-59XB)
51-069B	ﾌﾛﾝﾄ ｺﾝﾋﾞ ﾗﾝﾌﾟ ﾁｭｰﾌﾞ	B481-51-069	3	
51-070K	ﾊﾞﾙﾌﾞ	99700-7180	3	A12V 18.4W
		99701-3210	4	12V 21W
51-146	ｽｸﾘｭｰ R.ｺﾝﾋﾞ.ｸﾞﾛﾒｯﾄ	EA02-51-146	6	AN (EA02-51-146A)
				-920204
				FD3S -102829
		EA02-51-146A	6	920204 -
				FD3S 102829-
		EA04-51-146A	6	
51-150	ﾘﾔｰ ｺﾝﾋﾞ ﾗﾝﾌﾟ ｾｯﾄ(R)	8BFG-51-150	1	
51-150K	ﾊﾞﾙﾌﾞ	99701-4215	4	12V 20/5W
51-150Z	ﾘﾔｰ ｺﾝﾋﾞ ﾗﾝﾌﾟ ｾｯﾄ(L)	8BFG-51-160	1	
51-153	ﾘﾔｰｺﾝﾋﾞ ｿｹｯﾄ	FD01-51-155B	2	AN (FD01-51-155C)
51-153D	ﾘﾔｰｺﾝﾋﾞ ﾚﾝｽﾞ NO.3(R)	FD01-51-153B	1	
51-155	ﾘﾔｰｺﾝﾋﾞ ｽｸﾘｭｰ	FD01-51-143	2	
		FD01-51-144	12	
51-159A	ﾘﾔｰｺﾝﾋﾞ ﾌﾟﾛﾃｸﾀｰ	FD01-51-159	14	
51-161	ﾘﾔｰｺﾝﾋﾞ ﾚﾝｽﾞ(R)	FD01-51-151	1	
51-161A	R.ｺﾝﾋﾞ ﾚﾝｽﾞ&ﾎﾞﾃﾞｰ(R)	F100-51-170B	1	
51-161Y	R.ｺﾝﾋﾞ ﾚﾝｽﾞ&ﾎﾞﾃﾞｰ(L)	F100-51-180B	1	
51-161Z	ﾘﾔｰｺﾝﾋﾞ ﾚﾝｽﾞ(L)	FD01-51-161	1	
51-163A	ﾘﾔｰｺﾝﾋﾞ ﾚﾝｽﾞ NO.3(L)	FD01-51-163B	1	
51-171	ﾘﾔｰｺﾝﾋﾞ.ﾌﾟﾛﾃｸﾀｰ(R)	FD01-51-173	1	
51-171Z	ﾘﾔｰｺﾝﾋﾞ.ﾌﾟﾛﾃｸﾀｰ(L)	FD01-51-183	1	
51-17X	ﾘﾔｰ ｺﾝﾋﾞ ｶﾊﾞｰ(R)	FD01-51-17XE	1	
51-181	ﾘﾔｰｺﾝﾋﾞ ﾚﾝｽﾞNO.2(R)	FD01-51-152	1	
51-181Z	ﾘﾔｰｺﾝﾋﾞ ﾚﾝｽﾞNO.2(L)	FD01-51-162	1	
51-18X	ﾘﾔｰ ｺﾝﾋﾞ ｶﾊﾞｰ(L)	FD01-51-18XE	1	
51-240	ﾊﾞｯｸｱｯﾌﾟ ﾗﾝﾌﾟ(R)	F100-51-240B	1	
51-241	ﾊﾞｯｸ ﾗﾝﾌﾟ ﾊｳｼﾞﾝｸﾞ(R)	FD01-51-241B	1	
51-241A	ﾊﾞｯｸ ﾗﾝﾌﾟ ﾊｳｼﾞﾝｸﾞ(L)	FD01-51-251B	1	
51-241B	ﾊﾞｯｸｱｯﾌﾟ ﾚﾝｽﾞ&ﾎﾞﾃﾞ(R)	FD01-51-24XA	1	
51-241X	ﾊﾞｯｸｱｯﾌﾟ ﾚﾝｽﾞ&ﾎﾞﾃﾞ(L)	FD01-51-25XA	1	
51-244B	ﾊﾞｯｸｱｯﾌﾟﾗﾝﾌﾟ ｿｹｯﾄ	FD01-51-244	2	
51-246B	ﾊﾞｯｸ ﾗﾝﾌﾟ ｽｸﾘｭｰ	FD11-51-248	2	AN (FD01-51-248)
51-246C	ﾊﾞｯｸｱｯﾌﾟ ﾗﾝﾌﾟ ﾁｭｰﾌﾞ	FD01-51-246	2	
51-249	ﾊﾞｯｸｱｯﾌﾟ ﾗﾝﾌﾟ ｽﾌﾟﾘﾝｸﾞ	FD01-51-249	2	
51-250	ﾊﾞｯｸ ｱｯﾌﾟ ﾗﾝﾌﾟ(L)	F100-51-250B	1	
51-528G	ｿｹｯﾄ	FD01-51-584A	1	
51-589A	ｶﾊﾞｰ ﾌﾟﾛﾃｸﾀｰ	FD01-51-589	4	
51-58YA	ﾘﾔｰ ﾌｨﾆｼｬｰ ｶﾊﾞｰ	FD01-51-58YC	1	
51-5H0	ﾘﾔｰ ｻｲﾄﾞ ｶﾊﾞｰ(R)	F100-51-5H0A	1	AN (F100-51-5H0B)
				-911118
				FD3S -100070
		F100-51-5H0B	1	AN (F100-51-5H0C)
				911118 - 930801
				FD3S 100070-200114
		F100-51-5H0C	1	930801 -
				FD3S 200114-
51-5H0Z	ﾘﾔｰ ｻｲﾄﾞ ｶﾊﾞｰ(L)	F100-51-5J0A	1	AN (F100-51-5J0B)
				-911118
				FD3S -100070
		F100-51-5J0B	1	AN (F100-51-5J0C)
				911118 - 930801
				FD3S 100070-200114
		F100-51-5J0C	1	930801 -
				FD3S 200114-
51-5H3	ﾘﾔｰ ｻｲﾄﾞ ｶﾞｽｹｯﾄ(R)	FD01-51-5H3	1	
51-5H3Z	ﾘﾔｰ ｻｲﾄﾞ ｶﾞｽｹｯﾄ(L)	FD01-51-5J3	1	
51-5H4	ﾘﾔｰ ｻｲﾄﾞ ｽｸﾘｭｰ	FD01-51-5H4	4	
51-5Z1	ﾗﾝﾌﾟ ｺｰﾄﾞ	F100-51-5Z1B	1	
51-852	ｽｸﾘｭｰ ｸﾞﾛﾒｯﾄ	H272-51-RC5	4	-920309
				FD3S -105202
51-RC4	ｻｲﾄﾞ ｶﾞｰﾆｯｼｭ ｸﾞﾛﾒｯﾄ	FD01-51-RC4	4	920309 -
				FD3S 105202-
Ⅱ型				
50-754G	ｽｸﾘｭｰ ｸﾞﾛﾒｯﾄ	FD03-50-792	1	
50-793	ｽｸﾘｭｰ ｸﾞﾛﾒｯﾄ	FD02-50-792	3	
50-850	ﾘﾔｰ ﾌｨﾆｼｬｰ	FD01-50-850C	1	A (FD01-50-850D)
50-853B	ﾘﾔｰ ﾌｨﾆｼｬｰ ﾚﾝｽﾞ	FD01-51-591	1	A (FD01-51-591A)
50-854B	ﾘﾔｰ ﾌｨﾆｼｬｰ ﾌﾞﾗｹｯﾄ	FD01-51-585	4	
50-857B	R.ﾌｨﾆｯｼｬｰ ｽﾋﾟｰﾄﾞ ﾅｯﾄ	FD01-51-594	8	
50-85X	ﾘﾔｰﾌｨﾆｯｼｬ ﾚﾝｽﾞ&ﾎﾞﾃﾞｰ	FD01-51-59XA	1	A (FD01-51-59XB)
51-069B	ﾌﾛﾝﾄ ｺﾝﾋﾞ ﾗﾝﾌﾟ ﾁｭｰﾌﾞ	B481-51-069	3	
51-070K	ﾊﾞﾙﾌﾞ	99700-7180	3	A12V 18.4W
				ｲﾗｽﾄ NO.1
		99701-3210	4	12V 21W
				ｲﾗｽﾄ NO.2
51-146	ｽｸﾘｭｰ R.ｺﾝﾋﾞ.ｸﾞﾛﾒｯﾄ	EA02-51-146A	6	ｲﾗｽﾄ NO.1
		EA04-51-146A	6	ｲﾗｽﾄ NO.2
51-150	ﾘﾔｰ ｺﾝﾋﾞ ﾗﾝﾌﾟ ｾｯﾄ(R)	8BFG-51-150	1	
51-150K	ﾊﾞﾙﾌﾞ	99701-4215	4	12V 20/5W
51-150Z	ﾘﾔｰ ｺﾝﾋﾞ ﾗﾝﾌﾟ ｾｯﾄ(L)	8BFG-51-160	1	
51-153	ﾘﾔｰｺﾝﾋﾞ ｿｹｯﾄ	FD01-51-155B	2	AN (FD01-51-155C)
51-153D	ﾘﾔｰｺﾝﾋﾞ ﾚﾝｽﾞ NO.3(R)	FD01-51-153B	1	

				TYPE-RS,
				ﾌｵｸﾞﾗﾝﾌﾟ ﾂｷ
51-039C	ｱｼﾞｬｽﾄ ｽｸﾘｭｰ ｸﾞﾛﾒｯﾄ	F138-51-039	2	TYPE-RB-AT, TYPE-RB-MT-OPT,
				TYPE-RS,
				ﾌｵｸﾞﾗﾝﾌﾟ ﾂｷ
51-046C	ｽﾌﾟﾘﾝｸﾞ	F138-51-036	2	TYPE-RB-AT, TYPE-RB-MT-OPT,
				TYPE-RS,
				ﾌｵｸﾞﾗﾝﾌﾟ ﾂｷ
51-060B	ﾌﾛﾝﾄ ｺﾝﾋﾞ ﾗﾝﾌﾟ(R)	F138-51-060B	1	
51-060X	ﾌﾛﾝﾄ ｺﾝﾋﾞ ﾗﾝﾌﾟ(L)	F138-51-070B	1	
51-065G	ﾌﾛﾝﾄ ｺﾝﾋﾞ ﾗﾝﾌﾟ ｿｹｯﾄ	F138-51-064	2	ｲﾗｽﾄ NO.1
		F138-51-09X	2	ｲﾗｽﾄ NO.2
51-069B	ﾌﾛﾝﾄ ｺﾝﾋﾞ ﾗﾝﾌﾟ ﾁｭｰﾌﾞ	F138-51-069	2	
51-120A	ｻｲﾄﾞ ﾀｰﾝ ﾗﾝﾌﾟ	B01W-51-120	2	
51-124A	ｻｲﾄﾞﾀｰﾝ ｿｹｯﾄ	B01W-51-124	2	
51-150J	ﾊﾞﾙﾌﾞ	99700-6210	2	12V 21W
51-517A	ﾎﾞﾙﾄ	F139-51-517A	4	TYPE-RB-AT, TYPE-RB-MT-OPT,
				TYPE-RS,
				ﾌｵｸﾞﾗﾝﾌﾟ ﾂｷ
51-680B	ﾌﾛﾝﾄ ﾌｵｸﾞ ﾗﾝﾌﾟ(R)	F138-51-680B	1	TYPE-RB-AT, TYPE-RB-MT-OPT,
				TYPE-RS,
				ﾌｵｸﾞﾗﾝﾌﾟ ﾂｷ
51-680C	ﾌﾛﾝﾄ ﾌｵｸﾞ ﾗﾝﾌﾟ(L)	F138-51-690B	1	TYPE-RB-AT, TYPE-RB-MT-OPT,
				TYPE-RS,
				ﾌｵｸﾞﾗﾝﾌﾟ ﾂｷ
51-684B	F.ﾌｵｸﾞﾗﾝﾌﾟ ﾌﾞﾗｹｯﾄ(R)	F138-51-684B	1	TYPE-RB-AT, TYPE-RB-MT-OPT,
				TYPE-RS,
				ﾌｵｸﾞﾗﾝﾌﾟ ﾂｷ
51-684C	F.ﾌｵｸﾞﾗﾝﾌﾟ ﾌﾞﾗｹｯﾄ(L)	F138-51-694B	1	TYPE-RB-AT, TYPE-RB-MT-OPT,
				TYPE-RS,
				ﾌｵｸﾞﾗﾝﾌﾟ ﾂｷ
51-686	ﾌﾛﾝﾄ ﾌｵｸﾞ ﾗﾝﾌﾟ ﾊﾞﾙﾌﾞ	99703-4550	2	12V 55W
				TYPE-RB-AT, TYPE-RB-MT-OPT,
				TYPE-RS,
				ﾌｵｸﾞﾗﾝﾌﾟ ﾂｷ
51-6G1	ﾌｵｸﾞ ﾗﾝﾌﾟ ﾕﾆｯﾄ(R)	F138-51-68XB	1	TYPE-RB-AT, TYPE-RB-MT-OPT,
				TYPE-RS,
				ﾌｵｸﾞﾗﾝﾌﾟ ﾂｷ
51-6H1	ﾌｵｸﾞ ﾗﾝﾌﾟ ﾕﾆｯﾄ(L)	F138-51-69XB	1	TYPE-RB-AT, TYPE-RB-MT-OPT,
				TYPE-RS,
				ﾌｵｸﾞﾗﾝﾌﾟ ﾂｷ
69-170K	ｲﾝﾃﾘｱ ﾐﾗｰ ﾊﾞﾙﾌﾞ	99701-6050	4	12V 5W
Ⅵ型				
51-030J	ﾊﾞﾙﾌﾞ	99701-6050	4	12V 5W
51-038A	ｱｼﾞｬｽﾄ ｽｸﾘｭｰ	F138-51-037	2	BATHUAST, TYPE-RB-AT,
				TYPE-RB-MT-OPT, TYPE-RS,
				ﾌｵｸﾞﾗﾝﾌﾟ ﾂｷ
51-039C	ｱｼﾞｬｽﾄ ｽｸﾘｭｰ ｸﾞﾛﾒｯﾄ	F138-51-039	2	BATHUAST, TYPE-RB-AT,
				TYPE-RB-MT-OPT, TYPE-RS,
				ﾌｵｸﾞﾗﾝﾌﾟ ﾂｷ
51-046C	ｽﾌﾟﾘﾝｸﾞ	F138-51-036	2	BATHUAST, TYPE-RB-AT,
				TYPE-RB-MT-OPT, TYPE-RS,
				ﾌｵｸﾞﾗﾝﾌﾟ ﾂｷ
51-060B	ﾌﾛﾝﾄ ｺﾝﾋﾞ ﾗﾝﾌﾟ(R)	F138-51-060B	1	
51-060X	ﾌﾛﾝﾄ ｺﾝﾋﾞ ﾗﾝﾌﾟ(L)	F138-51-070B	1	
51-065G	ﾌﾛﾝﾄ ｺﾝﾋﾞ ﾗﾝﾌﾟ ｿｹｯﾄ	F138-51-064	2	ｲﾗｽﾄ NO.1
		F138-51-09X	2	ｲﾗｽﾄ NO.2
51-069B	ﾌﾛﾝﾄ ｺﾝﾋﾞ ﾗﾝﾌﾟ ﾁｭｰﾌﾞ	F138-51-069	2	-20201
				FD3S -603703
51-120A	ｻｲﾄﾞ ﾀｰﾝ ﾗﾝﾌﾟ	B01W-51-120	2	
51-124A	ｻｲﾄﾞﾀｰﾝ ｿｹｯﾄ	B01W-51-124	2	
51-150J	ﾊﾞﾙﾌﾞ	99700-6210	2	12V 21W
51-517A	ﾎﾞﾙﾄ	F139-51-517A	4	BATHUAST, TYPE-RB-AT,
				TYPE-RB-MT-OPT, TYPE-RS,
				ﾌｵｸﾞﾗﾝﾌﾟ ﾂｷ
51-680B	ﾌﾛﾝﾄ ﾌｵｸﾞ ﾗﾝﾌﾟ(R)	F138-51-680B	1	BATHUAST, TYPE-RB-AT,
				TYPE-RB-MT-OPT, TYPE-RS,
				ﾌｵｸﾞﾗﾝﾌﾟ ﾂｷ
51-680C	ﾌﾛﾝﾄ ﾌｵｸﾞ ﾗﾝﾌﾟ(L)	F138-51-690B	1	BATHUAST, TYPE-RB-AT,
				TYPE-RB-MT-OPT, TYPE-RS,
				ﾌｵｸﾞﾗﾝﾌﾟ ﾂｷ
51-684B	F.ﾌｵｸﾞﾗﾝﾌﾟ ﾌﾞﾗｹｯﾄ(R)	F138-51-684B	1	BATHUAST, TYPE-RB-AT,
				TYPE-RB-MT-OPT, TYPE-RS,
				ﾌｵｸﾞﾗﾝﾌﾟ ﾂｷ
51-684C	F.ﾌｵｸﾞﾗﾝﾌﾟ ﾌﾞﾗｹｯﾄ(L)	F138-51-694B	1	BATHUAST, TYPE-RB-AT,
				TYPE-RB-MT-OPT, TYPE-RS,
				ﾌｵｸﾞﾗﾝﾌﾟ ﾂｷ
51-686	ﾌﾛﾝﾄ ﾌｵｸﾞ ﾗﾝﾌﾟ ﾊﾞﾙﾌﾞ	99703-4550	2	12V 55W
				BATHUAST, TYPE-RB-AT,
				TYPE-RB-MT-OPT, TYPE-RS,
				ﾌｵｸﾞﾗﾝﾌﾟ ﾂｷ
51-6G1	ﾌｵｸﾞ ﾗﾝﾌﾟ ﾕﾆｯﾄ(R)	F138-51-68XB	1	BATHUAST, TYPE-RB-AT,
				TYPE-RB-MT-OPT, TYPE-RS,
				ﾌｵｸﾞﾗﾝﾌﾟ ﾂｷ
51-6H1	ﾌｵｸﾞ ﾗﾝﾌﾟ ﾕﾆｯﾄ(L)	F138-51-69XB	1	BATHUAST, TYPE-RB-AT,
				TYPE-RB-MT-OPT, TYPE-RS,
				ﾌｵｸﾞﾗﾝﾌﾟ ﾂｷ

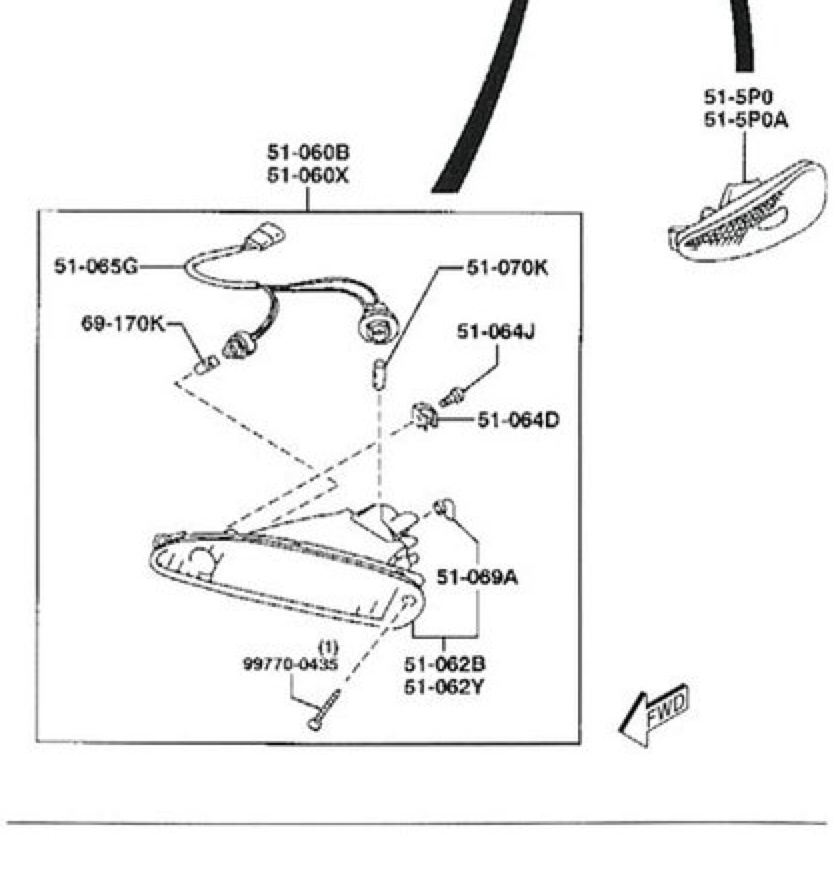

				-971001
				FD3S -407553
		FD49-51-731	1	971001 -
				FD3S 407553-
51-741A	ﾘﾔｰ ﾏｽｺｯﾄ	F100-51-741B 00	1	外色 M8 PZ ﾌﾞﾘﾘｱﾝﾄ ﾌﾞﾗｯｸ -971001
				-971001
				FD3S -407553
		F100-51-741B 03	1	外色 PT ｼｬｽﾄ ﾎﾜｲﾄ -971001
				-971001
				FD3S -407553
		F100-51-741B 10	1	外色 NU ﾋﾞﾝﾃｰｼﾞ ﾚｯﾄﾞ -971001
				-971001
				FD3S -407553
		F100-51-741B 60	1	外色 3L ｼﾙﾊﾞｰ ｽﾄｰﾝ ﾒﾀﾘｯｸ -971001
				-971001
				FD3S -407553
		FD50-51-731	1	971001 -
				FD3S 407553-
51-761E	ｻｲﾄﾞ ｵｰﾅﾒﾝﾄ(R)	F111-51-761	1	RZ
				2ﾆﾝ ﾉﾘ
51-761F	ｻｲﾄﾞ ｵｰﾅﾒﾝﾄ(L)	F112-51-761	1	RZ
				2ﾆﾝ ﾉﾘ
V型				
51-711B	ﾘﾔｰ ﾒｰｶｰﾈｰﾑ ｵｰﾅﾒﾝﾄ	FD49-51-711	1	
51-720	ﾘﾔｰ ｶｰﾈｰﾑ ｵｰﾅﾒﾝﾄ	FD01-51-721C	1	
51-740	ﾌﾛﾝﾄ ﾏｽｺｯﾄ	F138-51-731	1	
51-741A	ﾘﾔｰ ﾏｽｺｯﾄ	F141-51-731	1	A (F141-51-731A)
				-990109
				FD3S -500057
		F141-51-731A	1	990109 -
				FD3S 500057-
VI型				
51-711B	ﾘﾔｰ ﾒｰｶｰﾈｰﾑ ｵｰﾅﾒﾝﾄ	FD49-51-711	1	
51-720	ﾘﾔｰ ｶｰﾈｰﾑ ｵｰﾅﾒﾝﾄ	FD01-51-721C	1	
51-740	ﾌﾛﾝﾄ ﾏｽｺｯﾄ	F138-51-731	1	
51-741A	ﾘﾔｰ ﾏｽｺｯﾄ	F141-51-731A	1	
51-760	ﾘﾔｰ ｸﾞﾚｰﾄﾞ ｵｰﾅﾒﾝﾄ	F111-51-761	1	RZ
				ｲﾗｽﾄ NO.1
				(ｽﾋﾟﾘｯﾄ R ﾖ ﾉｿﾞｸ>2ﾆﾝ ﾉﾘ)
		F112-51-761	1	RZ
				ｲﾗｽﾄ NO.2
				(ｽﾋﾟﾘｯﾄ R ﾖ ﾉｿﾞｸ>2ﾆﾝ ﾉﾘ)
		F148-51-761	1	BATHURST R
				ｲﾗｽﾄ NO.3
				-11201
				FD3S -603152
		F158-51-761	1	BATHURST R
				ｲﾗｽﾄ NO.4
				-11201
				FD3S -603152
51-761	ｻｲﾄﾞ ｵｰﾅﾒﾝﾄ	F175-51-781	2	ｽﾋﾟﾘｯﾄ R

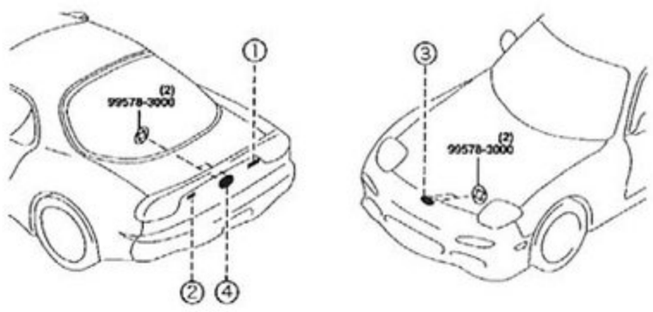

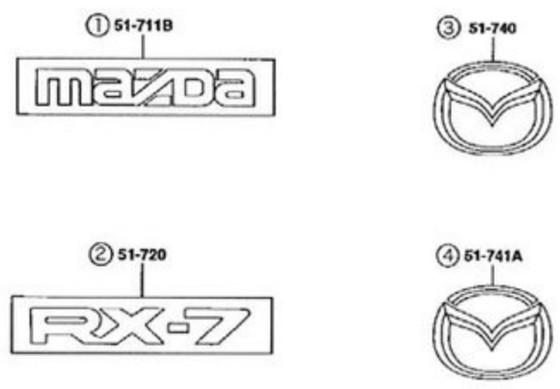

OV型

カウル&エクストラクターグリル 5180

品名コード	品名	部品番号	員数	適用記述
I型				
50-152A	ｸﾘｯﾌﾟ	3597-50-152	1	
50-462	ｽﾃｯﾌﾟﾓｰﾙ ｸﾘｯﾌﾟ	FC17-51-PS9	4	-920219
				FD3S -103932
50-754G	ｽｸﾘｭｰ ｸﾞﾛﾒｯﾄ	B482-50-792	5	
50-783A	ｶｳﾙ ｸﾞﾘﾙ ﾌﾟﾛﾃｸﾀｰ(R)	FD01-50-783	1	
50-783Y	ｶｳﾙ ｸﾞﾘﾙ ﾌﾟﾛﾃｸﾀｰ(L)	FD01-50-793	1	
50-787A	ﾌｧｽﾅｰ	B252-51-PJ5A	1	
50-791	ｶｳﾙ ｸﾞﾘﾙ	F100-50-790A	1	
50-794	ﾌﾟﾛﾃｸﾀｰ	FD01-50-794A	1	
50-795	ｶｳﾙ ﾊﾞｯﾌｧﾙ	F100-50-7P0	1	
50-795A	ｷｬｯﾌﾟ	GA7B-50-795	6	921001 -
				FD3S 114651-
		M001-50-795B	6	-921001
				FD3S -114651
50-795B	ｶｳﾙ ｸﾞﾘﾙ ﾌﾟﾛﾃｸﾀｰ	FD01-50-795	1	
50-796B	ｷｬｯﾌﾟ	E016-50-796	2	
50-798	ｸﾞﾛﾒｯﾄ ｽｸﾘｭｰ	FD02-50-798	2	
50-798A	ｶｳﾙ ｸﾞﾘﾙ ﾌﾟﾛﾃｸﾀｰ	FD01-50-798	2	
50-910C	ﾌｪﾝﾀﾞｰ ｸﾞﾘﾙ(R)	FDY2-50-91X	1	ﾄﾝｳ ｶﾞ ﾋﾂﾖｳ ﾃﾞｽ
				-920201
				FD3S -102703
		FDY2-50-91XA	1	ﾄﾝｳ ｶﾞ ﾋﾂﾖｳ ﾃﾞｽ
				920201 - 920219
				FD3S 102703-103932
		FDY2-50-91XB	1	ﾄﾝｳ ｶﾞ ﾋﾂﾖｳ ﾃﾞｽ
				920219 -
				FD3S 103932-
50-912A	ﾌｪﾝﾀﾞｰ ｸﾞﾘﾙ ﾌﾟﾛﾃｸﾀｰ	FD01-50-912	2	
50-913A	ﾌｪﾝﾀﾞｰ ｸﾞﾘﾙ ｸﾘｯﾌﾟ	FD01-50-913	2	
50-920B	ﾌｪﾝﾀﾞｰ ｸﾞﾘﾙ(L)	FDY2-50-92X	1	ﾄﾝｳ ｶﾞ ﾋﾂﾖｳ ﾃﾞｽ
				-920201
				FD3S -102703
		FDY2-50-92XA	1	ﾄﾝｳ ｶﾞ ﾋﾂﾖｳ ﾃﾞｽ
				920201 - 920219
				FD3S 102703-103932
		FDY2-50-92XB	1	ﾄﾝｳ ｶﾞ ﾋﾂﾖｳ ﾃﾞｽ
				920219 -
				FD3S 103932-
51-922G	ｴｸｽﾄﾗｸﾀ ﾁｬﾝﾊﾞｰ ｶﾞｽｹｯﾄ	FD01-51-922A	1	
51-923	ｴｸｽﾄﾗｸﾀ ﾁｬﾝﾊﾞｰ ﾊﾞﾙﾌﾞ	FD01-51-923	1	
51-925	ｴｸｽﾄﾗｸﾀｰ ﾁｬﾝﾊﾞｰ ﾘﾃｰﾅｰ	FD01-51-924	1	
51-931G	ｴｸｽﾄﾗｸﾀｰ ﾁｬﾝﾊﾞｰ	FD01-51-920A	1	-921102
				FD3S -115498
		FD01-51-920B	1	921102 -
				FD3S 115498-
51-PS3	ｸﾘｯﾌﾟ	FD01-51-PS3	4	920219 -
				FD3S 103932-

オーナメント 5170

品名コード	品名	部品番号	員数	適用記述
I型				
51-711B	ﾘﾔｰ ﾒｰｶｰﾈｰﾑ ｵｰﾅﾒﾝﾄ	F100-51-711A 11	1	外色 3L J9 M8 PZ ﾚｯﾄﾞ -911118
				-911118
				FD3S -100070
		F100-51-711A 73	1	外色 NU ﾗｲﾄ ｼﾙﾊﾞｰ -911118
				-911118
				FD3S -100070
		F100-51-711B 11	1	外色 2A 3L 4G GU J9 M8 PX PZ
				SX UC ﾚｯﾄﾞ 911118-930720
				911118 - 930720
				FD3S 100070-118185
		F100-51-711B 73	1	外色 NT NU ﾗｲﾄ ｼﾙﾊﾞｰ 911118-930720
				911118 - 930720
				FD3S 100070-118185
		F100-51-711C	1	930720 -
				FD3S 118185-
51-740	ﾌﾛﾝﾄ ﾏｽｺｯﾄ	F100-51-731 00	1	外色 PZ ﾌﾞﾘﾘｱﾝﾄ ﾌﾞﾗｯｸ -911118
				-911118
				FD3S -100070
		F100-51-731 10	1	外色 NU ﾋﾞﾝﾃｰｼﾞ ﾚｯﾄﾞ -911118
				-911118
				FD3S -100070
		F100-51-731 30	1	外色 NT NU ﾉｰﾌﾞﾙ ﾎﾜｲﾄ -911118
				-911118
				FD3S -100070
		F100-51-731 40	1	外色 GU SX -911118
				-911118
				FD3S -100070
		F100-51-731 50	1	外色 M8 ﾓﾝﾃｺﾞ ﾌﾞﾙｰ -911118
				-911118
				FD3S -100070
		F100-51-731 60	1	外色 3L ｼﾙﾊﾞｰ ｽﾄｰﾝ ﾒﾀﾘｯｸ -911118
				-911118
				FD3S -100070
		F100-51-731 90	1	外色 J9 ｺﾝﾍﾟﾃｨｼｮﾝ ｲｴﾛｰ -911118
				-911118
				FD3S -100070
		F100-51-731A 001		外色 2A M8 PX PZ ﾌﾞﾘﾘｱﾝﾄ ﾌﾞﾗｯｸ 911118-
				911118 -
				FD3S 100070-
		F100-51-731A 10	1	外色 NT NU ﾋﾞﾝﾃｰｼﾞ ﾚｯﾄﾞ 911118-
				911118 -
				FD3S 100070-
		F100-51-731A 30	1	外色 UC ﾉｰﾌﾞﾙ ﾎﾜｲﾄ 911118-
				911118 -
				FD3S 100070-
		F100-51-731A 40	1	外色 GU SX 911118-
				911118 -
				FD3S 100070-
		F100-51-731A 50	1	外色 2A M8 ﾓﾝﾃｺﾞ ﾌﾞﾙｰ 911118-
				911118 -
				FD3S 100070-
		F100-51-731A 60	1	外色 3L 4G ｼﾙﾊﾞｰ ｽﾄｰﾝ ﾒﾀﾘｯｸ 911118-
				911118 -
				FD3S 100070-
		F100-51-731A 90	1	外色 J9 ｺﾝﾍﾟﾃｨｼｮﾝ ｲｴﾛｰ 911118-
				911118 -
				FD3S 100070-
51-741A	ﾘﾔｰ ﾏｽｺｯﾄ	F100-51-741A	0	外色 PZ ﾌﾞﾘﾘｱﾝﾄ ﾌﾞﾗｯｸ -911118
				-911118
				FD3S -100070
		F100-51-741A 10	1	外色 NU ﾋﾞﾝﾃｰｼﾞ ﾚｯﾄﾞ -911118
				-911118
				FD3S -100070
		F100-51-741A 30	1	外色 UC ﾉｰﾌﾞﾙ ﾎﾜｲﾄ -911118
				-911118
				FD3S -100070
		F100-51-741A 40	1	外色 GU ｼｪｰﾄﾞ ｸﾞﾘｰﾝ -911118
				-911118
				FD3S -100070
		F100-51-741A 50	1	外色 M8 ﾓﾝﾃｺﾞ ﾌﾞﾙｰ -911118
				-911118
				FD3S -100070
		F100-51-741A 60	1	外色 3L ｼﾙﾊﾞｰ ｽﾄｰﾝ ﾒﾀﾘｯｸ -911118
				-911118
				FD3S -100070
		F100-51-741A 90	1	外色 J9 ｺﾝﾍﾟﾃｨｼｮﾝ ｲｴﾛｰ -911118
				-911118
				FD3S -100070
		F100-51-741B 00	1	外色 2A M8 PX PZ ﾌﾞﾘﾘｱﾝﾄ ﾌﾞﾗｯｸ 911118-
				911118 -
				FD3S 100070-
		F100-51-741B 10	1	外色 NT NU ﾋﾞﾝﾃｰｼﾞ ﾚｯﾄﾞ 911118-
				911118 -
				FD3S 100070-
		F100-51-741B 30	1	外色 UC ﾉｰﾌﾞﾙ ﾎﾜｲﾄ 911118-
				911118 -
				FD3S 100070-
		F100-51-741B 40	1	外色 GU SX ｼｪｰﾄﾞ ｸﾞﾘｰﾝ 911118-
				911118 -
				FD3S 100070-
		F100-51-741B 50	1	外色 2A M8 ﾓﾝﾃｺﾞ ﾌﾞﾙｰ 911118-
				911118 -
				FD3S 100070-
		F100-51-741B 60	1	外色 3L 4G ｼﾙﾊﾞｰ ｽﾄｰﾝ ﾒﾀﾘｯｸ 911118-
				911118 -
				FD3S 100070-
		F100-51-741B 90	1	外色 J9 ｺﾝﾍﾟﾃｨｼｮﾝ ｲｴﾛｰ 911118-
				911118 -
				FD3S 100070-
II型				
51-711B	ﾘﾔｰ ﾒｰｶｰﾈｰﾑ ｵｰﾅﾒﾝﾄ	F100-51-711C	1	
51-740	ﾌﾛﾝﾄ ﾏｽｺｯﾄ	F100-51-731A 001		外色 2A M8 PX PZ ﾌﾞﾘﾘｱﾝﾄ ﾌﾞﾗｯｸ
		F100-51-731A 031		外色 PT VX ｼｬｽﾄ ﾎﾜｲﾄ
		F100-51-731A 10	1	外色 NT NU ﾋﾞﾝﾃｰｼﾞ ﾚｯﾄﾞ
		F100-51-731A 60	1	外色 3L 4G ｼﾙﾊﾞｰ ｽﾄｰﾝ ﾒﾀﾘｯｸ
51-741A	ﾘﾔｰ ﾏｽｺｯﾄ	F100-51-741B 00	1	外色 2A M8 PX PZ ﾌﾞﾘﾘｱﾝﾄ ﾌﾞﾗｯｸ
		F100-51-741B 03	1	外色 PT VX ｼｬｽﾄ ﾎﾜｲﾄ
		F100-51-741B 10	1	外色 NT NU ﾋﾞﾝﾃｰｼﾞ ﾚｯﾄﾞ
		F100-51-741B 60	1	外色 3L 4G ｼﾙﾊﾞｰ ｽﾄｰﾝ ﾒﾀﾘｯｸ
51-760	ﾘﾔｰ ｸﾞﾚｰﾄﾞ ｵｰﾅﾒﾝﾄ	F111-51-761	1	RZ
				ｲﾗｽﾄ NO.1
				(2ﾆﾝ ﾉﾘ>ﾊｰﾄﾞ ｻｽ)
		F112-51-761	1	RZ
				ｲﾗｽﾄ NO.2
				(2ﾆﾝ ﾉﾘ>ﾊｰﾄﾞ ｻｽ)
III型				
51-711B	ﾘﾔｰ ﾒｰｶｰﾈｰﾑ ｵｰﾅﾒﾝﾄ	F100-51-711C	1	
51-740	ﾌﾛﾝﾄ ﾏｽｺｯﾄ	F100-51-731A 001		外色 2A M8 PX PZ ﾌﾞﾘﾘｱﾝﾄ ﾌﾞﾗｯｸ
		F100-51-731A 031		外色 PT VX ｼｬｽﾄ ﾎﾜｲﾄ
		F100-51-731A 10	1	外色 NT NU ﾋﾞﾝﾃｰｼﾞ ﾚｯﾄﾞ
		F100-51-731A 60	1	外色 3L 4G ｼﾙﾊﾞｰ ｽﾄｰﾝ ﾒﾀﾘｯｸ
51-741A	ﾘﾔｰ ﾏｽｺｯﾄ	F100-51-741B 00	1	外色 2A M8 PX PZ ﾌﾞﾘﾘｱﾝﾄ ﾌﾞﾗｯｸ
		F100-51-741B 03	1	外色 PT VX ｼｬｽﾄ ﾎﾜｲﾄ
		F100-51-741B 10	1	外色 NT NU ﾋﾞﾝﾃｰｼﾞ ﾚｯﾄﾞ
		F100-51-741B 60	1	外色 3L 4G ｼﾙﾊﾞｰ ｽﾄｰﾝ ﾒﾀﾘｯｸ
51-760	ﾘﾔｰ ｸﾞﾚｰﾄﾞ ｵｰﾅﾒﾝﾄ	F111-51-761	1	RZ
				ｲﾗｽﾄ NO.1
				(2ﾆﾝ ﾉﾘ>ﾊｰﾄﾞ ｻｽ)
		F112-51-761	1	RZ
				ｲﾗｽﾄ NO.2
				(2ﾆﾝ ﾉﾘ>ﾊｰﾄﾞ ｻｽ)
IV型				
51-711B	ﾘﾔｰ ﾒｰｶｰﾈｰﾑ ｵｰﾅﾒﾝﾄ	F100-51-711C	1	-971001
				FD3S -407553
		FD49-51-711	1	971001 -
				FD3S 407553-
51-720	ﾘﾔｰ ｶｰﾈｰﾑ ｵｰﾅﾒﾝﾄ	FD01-51-721C	1	971001 -
				FD3S 407553-
51-740	ﾌﾛﾝﾄ ﾏｽｺｯﾄ	F100-51-731A 001		外色 M8 PZ ﾌﾞﾘﾘｱﾝﾄ ﾌﾞﾗｯｸ -971001
				-971001
				FD3S -407553
		F100-51-731A 031		外色 PT ｼｬｽﾄ ﾎﾜｲﾄ -971001
				-971001
				FD3S -407553
		F100-51-731A 10	1	外色 NU ﾋﾞﾝﾃｰｼﾞ ﾚｯﾄﾞ -971001
				-971001
				FD3S -407553
		F100-51-731A 60	1	外色 3L ｼﾙﾊﾞｰ ｽﾄｰﾝ ﾒﾀﾘｯｸ -971001
51-5H3Z	ﾘﾔｰ ｻｲﾄﾞ ｶﾞｽｹｯﾄ(L)	FD01-51-5J3	1	
51-5H4	ﾘﾔｰ ｻｲﾄﾞ ｽｸﾘｭｰ	FD01-51-5H4	4	
51-5Z1	ﾗﾝﾌﾟ ｺｰﾄﾞ	F100-51-5Z1B	1	
51-RC4	ｻｲﾄﾞ ｶﾞｰﾆｯｼｭ ｸﾞﾛﾒｯﾄ	FD01-51-RC4	4	
V型				
50-754G	ｽｸﾘｭｰ ｸﾞﾛﾒｯﾄ	FD03-50-792	1	
50-793	ｽｸﾘｭｰ ｸﾞﾛﾒｯﾄ	FD02-50-792	3	
50-850	ﾘﾔｰ ﾌｨﾆｼｬｰ	FD01-50-850D	1	
50-853B	ﾘﾔｰ ﾌｨﾆｼｬｰ ﾚﾝｽﾞ	FD01-51-591A	1	
50-854B	ﾘﾔｰ ﾌｨﾆｼｬｰ ﾌﾞﾗｹｯﾄ	FD01-51-585	4	
50-857B	R.ﾌｨﾆｯｼｬｰ ｽﾋﾟｰﾄﾞ ﾅｯﾄ	FD01-51-594	8	
50-85X	ﾘﾔｰﾌｨﾆｯｼｬ ﾚﾝｽﾞ&ﾎﾞﾃﾞｰ	FD01-51-59XB	1	
51-030J	ﾊﾞﾙﾌﾞ	99701-6030	2	12V 3.4W
51-069B	ﾌﾛﾝﾄ ｺﾝﾋﾞ ﾗﾝﾌﾟ ﾁｭｰﾌﾞ	B481-51-069	1	
51-070K	ﾊﾞﾙﾌﾞ	99700-7180	3	A12V 18.4W
				ｲﾗｽﾄ NO.1
		99701-3210	4	12V 21W
				ｲﾗｽﾄ NO.2
51-146	ｽｸﾘｭｰ R.ｺﾝﾋﾞ. ｸﾞﾛﾒｯﾄ	EA02-51-146A	6	ｲﾗｽﾄ NO.1
		EA04-51-146A	6	ｲﾗｽﾄ NO.2
51-150	ﾘﾔｰ ｺﾝﾋﾞ ﾗﾝﾌﾟ ｾｯﾄ(R)	8BFK-51-150	1	
51-150K	ﾊﾞﾙﾌﾞ	99701-4215	4	12V 20/5W
51-150Z	ﾘﾔｰ ｺﾝﾋﾞ ﾗﾝﾌﾟ ｾｯﾄ(L)	8BFK-51-160	1	
51-153	ﾘﾔｰｺﾝﾋﾞ ｿｹｯﾄ	FD01-51-155C	2	
51-161A	R.ｺﾝﾋﾞ ﾚﾝｽﾞ&ﾎﾞﾃﾞｰ(R)	F132-51-170	1	
51-161Y	R.ｺﾝﾋﾞ ﾚﾝｽﾞ&ﾎﾞﾃﾞｰ(L)	F132-51-180	1	
51-168	ﾌﾟﾛﾃｸﾀｰ	FD02-51-169	4	
51-173C	ﾘﾔｰｻｲﾄﾞ ﾌﾟﾛﾃｸﾀｰ	FD01-51-173	2	
51-17X	ﾘﾔｰ ｺﾝﾋﾞ ｶﾊﾞｰ(R)	FD01-51-17XE	1	
51-18X	ﾘﾔｰ ｺﾝﾋﾞ ｶﾊﾞｰ(L)	FD01-51-18XE	1	
51-240	ﾊﾞｯｸｱｯﾌﾟ ﾗﾝﾌﾟ(R)	F100-51-240B	1	
51-241	ﾊﾞｯｸ ﾗﾝﾌﾟ ﾊｳｼﾞﾝｸﾞ(R)	FD01-51-241B	1	
51-241A	ﾊﾞｯｸ ﾗﾝﾌﾟ ﾊｳｼﾞﾝｸﾞ(L)	FD01-51-251B	1	
51-241B	ﾊﾞｯｸｱｯﾌﾟ ﾚﾝｽﾞ&ﾎﾞﾃﾞｰ(R)	FD01-51-24XA	1	
51-241X	ﾊﾞｯｸｱｯﾌﾟ ﾚﾝｽﾞ&ﾎﾞﾃﾞｰ(L)	FD01-51-25XA	1	
51-244B	ﾊﾞｯｸｱｯﾌﾟﾗﾝﾌﾟ ｿｹｯﾄ	FD01-51-244	2	
51-246B	ﾊﾞｯｸ ﾗﾝﾌﾟ ｽｸﾘｭｰ	FD01-51-248	2	
51-246C	ﾊﾞｯｸｱｯﾌﾟ ﾗﾝﾌﾟ ﾁｭｰﾌﾞ	FD01-51-246	2	
51-249	ﾊﾞｯｸｱｯﾌﾟ ﾗﾝﾌﾟ ｽﾌﾟﾘﾝｸﾞ	FD01-51-249	2	
51-250	ﾊﾞｯｸ ｱｯﾌﾟ ﾗﾝﾌﾟ(L)	F100-51-250B	1	
51-528G	ｿｹｯﾄ	FD01-51-584A	1	
51-550A	ﾘﾔｰ ｻｲﾄﾞﾀｰﾝ ﾗﾝﾌﾟ(R)	F138-51-5H0	1	
51-550Y	ﾘﾔｰ ｻｲﾄﾞﾀｰﾝ ﾗﾝﾌﾟ(L)	F138-51-5J0	1	
51-554	RR ｻｲﾄﾞﾀｰﾝ ﾗﾝﾌﾟ ｿｹｯﾄ	FD01-51-5H2	2	
51-589A	ｶﾊﾞｰ ﾌﾟﾛﾃｸﾀｰ	FD01-51-589	4	
51-58YA	ﾘﾔｰ ﾌｨﾆｼｬｰ ｶﾊﾞｰ	FD01-51-58YC	1	
51-5H3	ﾘﾔｰ ｻｲﾄﾞ ｶﾞｽｹｯﾄ(R)	FD01-51-5H3	1	
51-5H3Z	ﾘﾔｰ ｻｲﾄﾞ ｶﾞｽｹｯﾄ(L)	FD01-51-5J3	1	
51-5H4	ﾘﾔｰ ｻｲﾄﾞ ｽｸﾘｭｰ	FD01-51-5H4	4	
51-5Z1	ﾗﾝﾌﾟ ｺｰﾄﾞ	F100-51-5Z1B	1	
51-RC4	ｻｲﾄﾞ ｶﾞｰﾆｯｼｭ ｸﾞﾛﾒｯﾄ	FD01-51-RC4	4	
67-CT1	ﾊｰﾈｽ ｸﾘｯﾌﾟ	J001-67-CT1	1	
VI型				
50-754G	ｽｸﾘｭｰ ｸﾞﾛﾒｯﾄ	FD03-50-792	1	
50-793	ｽｸﾘｭｰ ｸﾞﾛﾒｯﾄ	FD02-50-792	3	
50-850	ﾘﾔｰ ﾌｨﾆｼｬｰ	FD01-50-850D	1	
50-853B	ﾘﾔｰ ﾌｨﾆｼｬｰ ﾚﾝｽﾞ	FD01-51-591A	1	
50-854B	ﾘﾔｰ ﾌｨﾆｼｬｰ ﾌﾞﾗｹｯﾄ	FD01-51-585	4	
50-857B	R.ﾌｨﾆｯｼｬｰ ｽﾋﾟｰﾄﾞ ﾅｯﾄ	FD01-51-594	8	
50-85X	ﾘﾔｰﾌｨﾆｯｼｬ ﾚﾝｽﾞ&ﾎﾞﾃﾞｰ	FD01-51-59XB	1	
51-030J	ﾊﾞﾙﾌﾞ	99701-6030	2	12V 3.4W
51-030K	ﾊﾞﾙﾌﾞ	99701-3210	4	12V 21W
51-069B	ﾌﾛﾝﾄ ｺﾝﾋﾞ ﾗﾝﾌﾟ ﾁｭｰﾌﾞ	B481-51-069	1	
51-070K	ﾊﾞﾙﾌﾞ	99700-7180	3	A12V 18.4W
51-146	ｽｸﾘｭｰ R.ｺﾝﾋﾞ. ｸﾞﾛﾒｯﾄ	EA02-51-146A	6	ｲﾗｽﾄ NO.1
		EA04-51-146A	6	ｲﾗｽﾄ NO.2
51-150	ﾘﾔｰ ｺﾝﾋﾞ ﾗﾝﾌﾟ ｾｯﾄ(R)	8BFK-51-150	1	
51-150K	ﾊﾞﾙﾌﾞ	99701-4215	4	12V 20/5W
51-150Z	ﾘﾔｰ ｺﾝﾋﾞ ﾗﾝﾌﾟ ｾｯﾄ(L)	8BFK-51-160	1	
51-153	ﾘﾔｰｺﾝﾋﾞ ｿｹｯﾄ	FD01-51-155C	2	
51-161A	R.ｺﾝﾋﾞ ﾚﾝｽﾞ&ﾎﾞﾃﾞｰ(R)	F132-51-170	1	
51-161Y	R.ｺﾝﾋﾞ ﾚﾝｽﾞ&ﾎﾞﾃﾞｰ(L)	F132-51-180	1	
51-168	ﾌﾟﾛﾃｸﾀｰ	FD02-51-169	4	
51-173C	ﾘﾔｰｻｲﾄﾞ ﾌﾟﾛﾃｸﾀｰ	FD01-51-173	2	
51-17X	ﾘﾔｰ ｺﾝﾋﾞ ｶﾊﾞｰ(R)	FD01-51-17XE	1	
51-18X	ﾘﾔｰ ｺﾝﾋﾞ ｶﾊﾞｰ(L)	FD01-51-18XE	1	
51-240	ﾊﾞｯｸｱｯﾌﾟ ﾗﾝﾌﾟ(R)	F100-51-240B	1	
51-241	ﾊﾞｯｸ ﾗﾝﾌﾟ ﾊｳｼﾞﾝｸﾞ(R)	FD01-51-241B	1	
51-241A	ﾊﾞｯｸ ﾗﾝﾌﾟ ﾊｳｼﾞﾝｸﾞ(L)	FD01-51-251B	1	
51-241B	ﾊﾞｯｸｱｯﾌﾟ ﾚﾝｽﾞ&ﾎﾞﾃﾞｰ(R)	FD01-51-24XA	1	
51-241X	ﾊﾞｯｸｱｯﾌﾟ ﾚﾝｽﾞ&ﾎﾞﾃﾞｰ(L)	FD01-51-25XA	1	
51-244B	ﾊﾞｯｸｱｯﾌﾟﾗﾝﾌﾟ ｿｹｯﾄ	FD01-51-244	2	
51-246B	ﾊﾞｯｸ ﾗﾝﾌﾟ ｽｸﾘｭｰ	FD01-51-248	2	
51-246C	ﾊﾞｯｸｱｯﾌﾟ ﾗﾝﾌﾟ ﾁｭｰﾌﾞ	FD01-51-246	2	
51-249	ﾊﾞｯｸｱｯﾌﾟ ﾗﾝﾌﾟ ｽﾌﾟﾘﾝｸﾞ	FD01-51-249	2	
51-250	ﾊﾞｯｸ ｱｯﾌﾟ ﾗﾝﾌﾟ(L)	F100-51-250B	1	
51-528G	ｿｹｯﾄ	FD01-51-584A	1	
51-550A	ﾘﾔｰ ｻｲﾄﾞﾀｰﾝ ﾗﾝﾌﾟ(R)	F138-51-5H0	1	
51-550Y	ﾘﾔｰ ｻｲﾄﾞﾀｰﾝ ﾗﾝﾌﾟ(L)	F138-51-5J0	1	
51-554	RR ｻｲﾄﾞﾀｰﾝ ﾗﾝﾌﾟ ｿｹｯﾄ	FD01-51-5H2	2	
51-589A	ｶﾊﾞｰ ﾌﾟﾛﾃｸﾀｰ	FD01-51-589	4	
51-58YA	ﾘﾔｰ ﾌｨﾆｼｬｰ ｶﾊﾞｰ	FD01-51-58YC	1	
51-5H3	ﾘﾔｰ ｻｲﾄﾞ ｶﾞｽｹｯﾄ(R)	FD01-51-5H3	1	
51-5H3Z	ﾘﾔｰ ｻｲﾄﾞ ｶﾞｽｹｯﾄ(L)	FD01-51-5J3	1	
51-5H4	ﾘﾔｰ ｻｲﾄﾞ ｽｸﾘｭｰ	FD01-51-5H4	4	
51-5Z1	ﾗﾝﾌﾟ ｺｰﾄﾞ	F100-51-5Z1B	1	
51-RC4	ｻｲﾄﾞ ｶﾞｰﾆｯｼｭ ｸﾞﾛﾒｯﾄ	FD01-51-RC4	4	
67-CT1	ﾊｰﾈｽ ｸﾘｯﾌﾟ	J001-67-CT1	1	

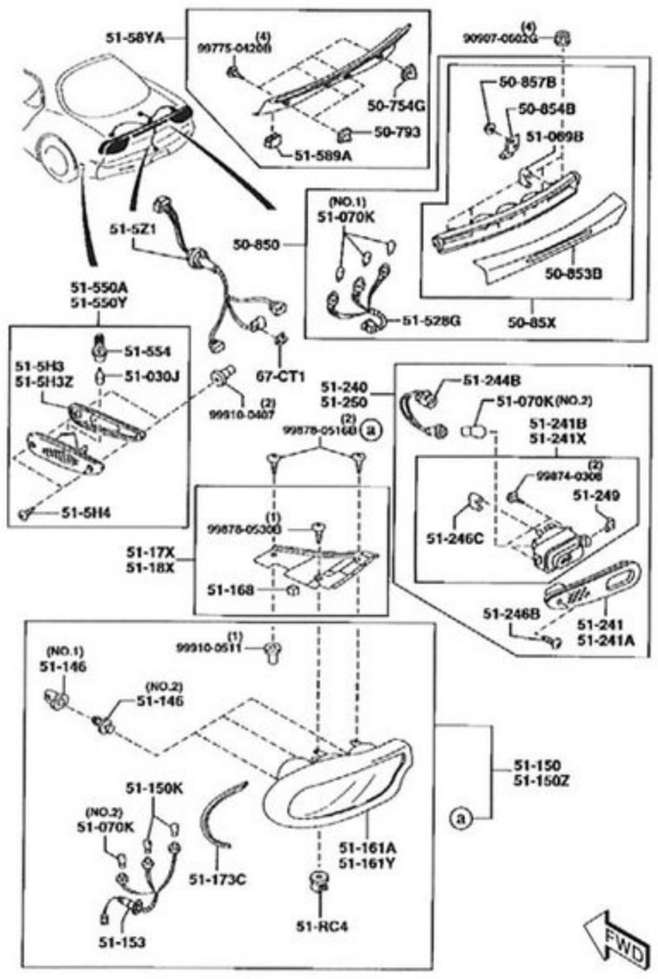

OV型

フェンダー&ホイールエプロンパネル 5320

品名コード	品名	部品番号	員数	適用記述
I型				
28-913	ｽﾄﾗｯﾄ ﾊﾞｰ	FD01-56-38Y 02	1	内色 FE2 FE4 ﾌﾞﾗｯｸ -920101
				-920101
				FD3S -100927
		FD01-56-38YB 02	1	内色 FE2 FE3 FE4 ﾌﾞﾗｯｸ 920101-
				920101 -
				FD3S 100927-
34-S11	ｽﾄﾗｯﾄ ﾊﾞｰ	FD03-56-48ZA	1	ﾊｰﾄﾞ ｻｽ
52-110	ﾌﾛﾝﾄ ﾌｪﾝﾀﾞｰ ﾊﾟﾈﾙ(R)	F100-52-111B	1	-911218
				FD3S -100443
		F100-52-111C	1	911218 - 920114
				FD3S 100443-101459
		F100-52-111D	1	920114 -
				FD3S 101459-
52-210	ﾌﾛﾝﾄ ﾌｪﾝﾀﾞｰ ﾊﾟﾈﾙ(L)	F100-52-211B	1	-911218
				FD3S -100443
		F100-52-211C	1	911218 - 920115
				FD3S 100443-101546
		F100-52-211D	1	920115 -
				FD3S 101546-
52-841A	ｸﾘｯﾌﾟ ﾅｯﾄ	B455-56-135	6	
53-140B	ｻｲﾄﾞ ｼｭﾗｳﾄﾞ ﾊﾟﾈﾙ(R)	FD01-53-12XF	1	-911201
				FD3S -100230
		FD01-53-12XG	1	911201 - 920401
				FD3S 100230-106810
		FD01-53-12XJ	1	920401 -
				FD3S 106810-
53-210	ｴﾌﾟﾛﾝ & ﾌﾚｰﾑ ﾊﾟﾈﾙ(R)	FD01-53-200A	1	
53-210B	ﾎｲｰﾙ ｴﾌﾟﾛﾝ ﾊﾟﾈﾙ(R)	FD01-53-210D	1	-911205
				FD3S -100230
		FD01-53-210E	1	911205 -
				FD3S 100230-
53-210X	ﾎｲｰﾙｴﾌﾟﾛﾝ ﾊﾟﾈﾙ(L)	FD01-54-210E	1	-911205
				FD3S -100230
		FD01-54-210F	1	911205 -
				FD3S 100230-
53-285	ｴﾌﾟﾛﾝ ﾘｰﾝﾌｫｰｽﾒﾝﾄ(R)	FD01-53-270A	1	
53-300	ｻｲﾄﾞﾌﾛﾝﾄ ﾌﾚｰﾑ(R)	FD01-53-300H	1	-920201
				FD3S -102703
		FD01-53-300K	1	920201 - 920602
				FD3S 102703-110255
		FD01-53-300L	1	920602 - 921203
				FD3S 110255-116133
		FD01-53-300M	1	921203 -
				FD3S 116133-
53-319	ﾏｳﾝﾃｨﾝｸﾞ ﾎﾞﾙﾄ	FD01-53-318	2	
53-391	ﾄﾙｸ ﾎﾞｯｸｽ(R)	FD01-53-391	1	
54-140A	ｻｲﾄﾞ ｼｭﾗｳﾄﾞ ﾊﾟﾈﾙ(L)	FD01-54-12XF	1	-911201
				FD3S -100230
		FD01-54-12XG	1	911201 - 920401
				FD3S 100230-106810
		FD01-54-12XJ	1	920401 -
				FD3S 106810-
54-210	ｴﾌﾟﾛﾝ & ﾌﾚｰﾑ ﾊﾟﾈﾙ(L)	FD01-54-200A	1	
54-285	ｴﾌﾟﾛﾝ ﾘｰﾝﾌｫｰｽﾒﾝﾄ(L)	FD01-54-270A	1	
54-300	ﾌﾛﾝﾄ ｻｲﾄﾞ ﾌﾚｰﾑ(L)	FD01-54-300H	1	-920201
				FD3S -102703
		FD01-54-300J	1	920201 - 920301
				FD3S 102703-104705
		FD01-54-300L	1	920301 - 920602
				FD3S 104705-110255
		FD01-54-300M	1	920602 - 921203
				FD3S 110255-116133
		FD01-54-300N	1	921203 -
				FD3S 116133-
54-391	ﾄﾙｸ ﾎﾞｯｸｽ(L)	FD01-54-391	1	
56-112B	ﾄﾞﾚｰﾝ ﾌﾟﾗｸﾞ	B092-56-053	2	
56-114	ﾏｯﾄﾞ ｶﾞｰﾄﾞ(R)	FD01-56-130B	1	-911118
				FD3S -100070
		FD01-56-130D	1	ｲﾗｽﾄ ｦ ｻﾝｼｮｳ
				911118 - 920201
				FD3S 100070-102703
		FD01-56-130E	1	ｲﾗｽﾄ ｦ ｻﾝｼｮｳ
				920201 - 920301
				FD3S 102703-104705
		FD01-56-130G	1	ｲﾗｽﾄ ｦ ｻﾝｼｮｳ
				920301 -
				FD3S 104705-
		FD01-56-13ZC	1	ｲﾗｽﾄ ｦ ｻﾝｼｮｳ
				911118 - 920301
				FD3S 100070-104705
		FD01-56-13ZE	1	ｲﾗｽﾄ ｦ ｻﾝｼｮｳ
				920301 -
				FD3S 104705-
56-115	ﾏｯﾄﾞ ｶﾞｰﾄﾞ(L)	FD01-56-140B	1	-911118
				FD3S -100070
		FD01-56-140D	1	ｲﾗｽﾄ ｦ ｻﾝｼｮｳ
				911118 - 920201
				FD3S 100070-102703
		FD01-56-140E	1	ｲﾗｽﾄ ｦ ｻﾝｼｮｳ
				920201 - 920301
				FD3S 102703-104705
		FD01-56-140G	1	ｲﾗｽﾄ ｦ ｻﾝｼｮｳ
				920301 -
				FD3S 104705-
		FD01-56-14ZC	1	ｲﾗｽﾄ ｦ ｻﾝｼｮｳ
				911118 - 920301
				FD3S 100070-104705
		FD01-56-14ZE	1	ｲﾗｽﾄ ｦ ｻﾝｼｮｳ
				920301 -
				FD3S 104705-
56-143A	ﾏｯﾄﾞ ｶﾞｰﾄﾞ ﾘﾍﾞｯﾄ	B455-56-143	2	
56-145C	ﾏｯﾄﾞ ｶﾞｰﾄﾞ ｸﾘｯﾌﾟ	B455-56-145	2	
56-149	Mｶﾞｰﾄﾞ ｽｸﾘｭｰ ﾀｯﾋﾟﾝｸﾞ	B455-56-149	8	
56-22X	ﾌﾛﾝﾄ ﾀｲﾀﾞｳﾝﾌｯｸ ﾎﾞﾙﾄ	FB01-56-22X	6	
56-340A	ﾌﾛﾝﾄ ﾀｲﾀﾞｳﾝ ﾌｯｸ(R)	FD01-56-221	1	
56-360	ﾌﾛﾝﾄ ﾀｲﾀﾞｳﾝ ﾌｯｸ(L)	FD01-56-231	1	
56-411A	ｸﾛｽ ﾒﾝﾊﾞｰ	FD01-56-290	1	-911205
				FD3S -100230
		FD01-56-290A	1	911205 -
				FD3S 100230-
56-481	ｽﾄﾗｯﾄ ﾊﾞｰ ﾎﾞﾙﾄ	FD03-56-491	2	ﾊｰﾄﾞ ｻｽ
56-489	ｽﾄﾗｯﾄﾊﾞｰ ﾛｺﾞ ﾌﾟﾚｰﾄ	FD03-56-489	1	ﾊｰﾄﾞ ｻｽ
56-492	ｽﾄﾗｯﾄ ﾊﾞｰ ﾌﾟﾚｰﾄ(R)	FD03-56-482A	1	ﾊｰﾄﾞ ｻｽ
56-493	ｽﾄﾗｯﾄ ﾊﾞｰ ﾌﾟﾚｰﾄ(L)	FD03-56-483A	1	ﾊｰﾄﾞ ｻｽ
56-498	ｽﾄﾗｯﾄﾊﾞｰ ｼﾞｮｲﾝﾄ(L)	FD03-56-498	1	ﾊｰﾄﾞ ｻｽ
56-964A	ｼｰﾙ ﾌﾟﾚｰﾄ ﾘﾍﾞｯﾄ	FB01-56-964	6	
56-A8Y	ｽﾄﾗｯﾄ ﾊﾞｰ ﾌﾞﾗｹｯﾄ(L)	FD01-56-A8Y	1	
56-A8Z	ｽﾄﾗｯﾄ ﾊﾞｰ ﾌﾞﾗｹｯﾄ(R)	FD01-56-A8Z	1	
69-885D	ﾌｧｽﾅｰ	NA01-56-145	16	
II型				
28-913	ｽﾄﾗｯﾄ ﾊﾞｰ	FD15-56-38Y	1	
34-S11	ｽﾄﾗｯﾄ ﾊﾞｰ	F111-56-48Z	1	
52-110	ﾌﾛﾝﾄ ﾌｪﾝﾀﾞｰ ﾊﾟﾈﾙ(R)	F100-52-111D	1	
52-210	ﾌﾛﾝﾄ ﾌｪﾝﾀﾞｰ ﾊﾟﾈﾙ(L)	F100-52-211D	1	
52-841A	ｸﾘｯﾌﾟ ﾅｯﾄ	B455-56-135	6	
53-140B	ｻｲﾄﾞ ｼｭﾗｳﾄﾞ ﾊﾟﾈﾙ(R)	FD01-53-12XJ	1	
53-210	ｴﾌﾟﾛﾝ & ﾌﾚｰﾑ ﾊﾟﾈﾙ(R)	FD01-53-200A	1	
53-210B	ﾎｲｰﾙ ｴﾌﾟﾛﾝ ﾊﾟﾈﾙ(R)	FD01-53-210E	1	
53-210X	ﾎｲｰﾙｴﾌﾟﾛﾝ ﾊﾟﾈﾙ(L)	FD01-54-210F	1	
53-285	ｴﾌﾟﾛﾝ ﾘｰﾝﾌｫｰｽﾒﾝﾄ(R)	FD01-53-270A	1	
53-300	ｻｲﾄﾞﾌﾛﾝﾄ ﾌﾚｰﾑ(R)	FD01-53-300M	1	
53-319	ﾏｳﾝﾃｨﾝｸﾞ ﾎﾞﾙﾄ	FD01-53-317A	2	ｲﾗｽﾄ NO.1
		FD01-53-318	2	ｲﾗｽﾄ NO.2
53-391	ﾄﾙｸ ﾎﾞｯｸｽ(R)	FD01-53-391	1	
54-140A	ｻｲﾄﾞ ｼｭﾗｳﾄﾞ ﾊﾟﾈﾙ(L)	FD01-54-12XJ	1	
54-210	ｴﾌﾟﾛﾝ & ﾌﾚｰﾑ ﾊﾟﾈﾙ(L)	FD01-54-200A	1	
54-285	ｴﾌﾟﾛﾝ ﾘｰﾝﾌｫｰｽﾒﾝﾄ(L)	FD01-54-270A	1	
54-300	ﾌﾛﾝﾄ ｻｲﾄﾞ ﾌﾚｰﾑ(L)	FD01-54-300N	1	
54-391	ﾄﾙｸ ﾎﾞｯｸｽ(L)	FD01-54-391	1	
56-112B	ﾄﾞﾚｰﾝ ﾌﾟﾗｸﾞ	B092-56-053	2	
56-114	ﾏｯﾄﾞ ｶﾞｰﾄﾞ(R)	FD01-56-130G	1	ｲﾗｽﾄ NO.2
				-931102
				FD3S -300005
		FD01-56-130H	1	ｲﾗｽﾄ NO.2
				931102 -
				FD3S 300005-
		FD01-56-13ZE	1	ｲﾗｽﾄ NO.1
				-931102
		FD01-68-601C	1	930901 -
				FD3S 201105-
68-663B	ﾎﾞﾝﾈｯﾄ ﾌｧｽﾅｰ	GA2A-56-694	13	
III型				
52-310	ﾎﾞﾝﾈｯﾄ	FD01-52-310G	1	
52-410	ﾎﾞﾝﾈｯﾄ ﾋﾝｼﾞ(R)	FD01-52-410B	1	AN (FD01-52-410C)
				-950508
				FD3S -304171
		FD01-52-410C	1	950508 -
				FD3S 304171-
52-460	ﾎﾞﾝﾈｯﾄ ﾋﾝｼﾞ(L)	FD01-52-420B	1	AN (FD01-52-420C)
				-950508
				FD3S -304171
		FD01-52-420C	1	950508 -
				FD3S 304171-
52-510	ﾎﾞﾝﾈｯﾄ ｽﾃｰ	FD01-56-650	1	AN (FD01-56-650A)
52-512	ﾎﾞﾝﾈｯﾄ ｽﾃｰ ｽﾍﾟｰｻｰ	FB01-52-512	2	
52-514A	ｼｭﾗｳﾄﾞﾎﾞﾝﾈｯﾄｽﾃｰ ﾎﾙﾀﾞｰ	FD01-56-642	1	
52-518	ﾎﾞﾝﾈｯﾄ ｽﾃｰ ﾎﾙﾀﾞｰ	G144-52-518B	1	AN (G144-52-518C)
56-620	ﾎﾞﾝﾈｯﾄ ﾛｯｸ	F100-56-620A	1	AN (F100-56-620B)
56-651	ﾎﾞﾝﾈｯﾄ ﾛｯｸ ｽﾃｰ	FD01-56-67X	1	
56-710	ﾘﾘｰｽｰﾎﾞﾝﾈｯﾄ ﾜｲﾔｰ	FD01-56-720C	1	
56-775	ﾎﾞﾝﾈｯﾄ ﾜｲﾔｰ ｸﾘｯﾌﾟ	D001-56-731	3	
56-786	ﾎﾞﾝﾈｯﾄ ｸｯｼｮﾝ ﾗﾊﾞｰ(C)	FB01-56-786A	2	
56-787B	ﾎﾞﾝﾈｯﾄ F. ｸｯｼｮﾝ ﾗﾊﾞｰ	FB01-56-787B	2	
56-795B	ﾎﾞﾝﾈｯﾄ ｳｪｻﾞｰｽﾄﾘｯﾌﾟ	FD01-56-760B	1	
68-661C	ﾎﾞﾝﾈｯﾄ ｲﾝｼｭﾚｰﾀｰ	FD01-68-601C	1	
68-663B	ﾎﾞﾝﾈｯﾄ ﾌｧｽﾅｰ	GA2A-56-694	13	
IV型				
52-310	ﾎﾞﾝﾈｯﾄ	FD01-52-310G	1	
52-410	ﾎﾞﾝﾈｯﾄ ﾋﾝｼﾞ(R)	FD01-52-410C	1	
52-460	ﾎﾞﾝﾈｯﾄ ﾋﾝｼﾞ(L)	FD01-52-420C	1	
52-510	ﾎﾞﾝﾈｯﾄ ｽﾃｰ	FD01-56-650	1	AN (FD01-56-650A)
52-512	ﾎﾞﾝﾈｯﾄ ｽﾃｰ ｽﾍﾟｰｻｰ	FB01-52-512	2	
52-514A	ｼｭﾗｳﾄﾞﾎﾞﾝﾈｯﾄｽﾃｰ ﾎﾙﾀﾞｰ	FD01-56-642	1	
52-518	ﾎﾞﾝﾈｯﾄ ｽﾃｰ ﾎﾙﾀﾞｰ	G144-52-518B	1	AN (G144-52-518C)
				-970301
				FD3S -405356
		G144-52-518C	1	970301 -
				FD3S 405356-
56-620	ﾎﾞﾝﾈｯﾄ ﾛｯｸ	F100-56-620A	1	AN (F100-56-620B)
56-651	ﾎﾞﾝﾈｯﾄ ﾛｯｸ ｽﾃｰ	FD01-56-67X	1	
56-710	ﾘﾘｰｽｰﾎﾞﾝﾈｯﾄ ﾜｲﾔｰ	FD01-56-720C	1	
56-775	ﾎﾞﾝﾈｯﾄ ﾜｲﾔｰ ｸﾘｯﾌﾟ	D001-56-731	3	
56-786	ﾎﾞﾝﾈｯﾄ ｸｯｼｮﾝ ﾗﾊﾞｰ(C)	FB01-56-786A	2	
56-787B	ﾎﾞﾝﾈｯﾄ F. ｸｯｼｮﾝ ﾗﾊﾞｰ	FB01-56-787B	2	
56-795B	ﾎﾞﾝﾈｯﾄ ｳｪｻﾞｰｽﾄﾘｯﾌﾟ	FD01-56-760B	1	
57-011	ﾜｯｼｬｰ	FDY1-56-788	2	
68-661C	ﾎﾞﾝﾈｯﾄ ｲﾝｼｭﾚｰﾀｰ	FD01-68-601C	1	
68-663B	ﾎﾞﾝﾈｯﾄ ﾌｧｽﾅｰ	GA2A-56-694	13	
V型				
52-310	ﾎﾞﾝﾈｯﾄ	FD01-52-310G	1	
52-397	ｸｯｼｮﾝ ﾗﾊﾞｰ	UB39-56-740	2	
52-410	ﾎﾞﾝﾈｯﾄ ﾋﾝｼﾞ(R)	FD01-52-410C	1	
52-460	ﾎﾞﾝﾈｯﾄ ﾋﾝｼﾞ(L)	FD01-52-420C	1	
52-510	ﾎﾞﾝﾈｯﾄ ｽﾃｰ	FD01-56-650A	1	
52-512	ﾎﾞﾝﾈｯﾄ ｽﾃｰ ｽﾍﾟｰｻｰ	FB01-52-512	2	
52-514A	ｼｭﾗｳﾄﾞﾎﾞﾝﾈｯﾄｽﾃｰ ﾎﾙﾀﾞｰ	FD01-56-642	1	
52-518	ﾎﾞﾝﾈｯﾄ ｽﾃｰ ﾎﾙﾀﾞｰ	G144-52-518C	1	
56-620	ﾎﾞﾝﾈｯﾄ ﾛｯｸ	F100-56-620A	1	AN (F100-56-620B)
				-990101
				FD3S -500057
		F100-56-620B	1	990101 -
				FD3S 500057-
56-651	ﾎﾞﾝﾈｯﾄ ﾛｯｸ ｽﾃｰ	FD01-56-67X	1	
56-710	ﾘﾘｰｽｰﾎﾞﾝﾈｯﾄ ﾜｲﾔｰ	FD01-56-720C	1	
56-775	ﾎﾞﾝﾈｯﾄ ﾜｲﾔｰ ｸﾘｯﾌﾟ	D001-56-731	3	
56-786	ﾎﾞﾝﾈｯﾄ ｸｯｼｮﾝ ﾗﾊﾞｰ(C)	FB01-56-786A	2	
56-787B	ﾎﾞﾝﾈｯﾄ F. ｸｯｼｮﾝ ﾗﾊﾞｰ	FB01-56-787B	2	
56-795B	ﾎﾞﾝﾈｯﾄ ｳｪｻﾞｰｽﾄﾘｯﾌﾟ	FD01-56-760B	1	
57-011	ﾜｯｼｬｰ	FDY1-56-788	2	
60-553A	ﾘﾍﾞｯﾄ	UB39-56-741A	2	
68-661C	ﾎﾞﾝﾈｯﾄ ｲﾝｼｭﾚｰﾀｰ	FD01-68-601C	1	
68-663B	ﾎﾞﾝﾈｯﾄ ﾌｧｽﾅｰ	GA2A-56-694	13	
VI型				
52-310	ﾎﾞﾝﾈｯﾄ	FD01-52-310G	1	
52-397	ｸｯｼｮﾝ ﾗﾊﾞｰ	UB39-56-740	2	
52-410	ﾎﾞﾝﾈｯﾄ ﾋﾝｼﾞ(R)	FD01-52-410C	1	
52-460	ﾎﾞﾝﾈｯﾄ ﾋﾝｼﾞ(L)	FD01-52-420C	1	
52-510	ﾎﾞﾝﾈｯﾄ ｽﾃｰ	FD01-56-650A	1	
52-512	ﾎﾞﾝﾈｯﾄ ｽﾃｰ ｽﾍﾟｰｻｰ	FB01-52-512	2	
52-514A	ｼｭﾗｳﾄﾞﾎﾞﾝﾈｯﾄｽﾃｰ ﾎﾙﾀﾞｰ	FD01-56-642	1	
52-518	ﾎﾞﾝﾈｯﾄ ｽﾃｰ ﾎﾙﾀﾞｰ	G144-52-518C	1	
56-620	ﾎﾞﾝﾈｯﾄ ﾛｯｸ	F100-56-620B	1	
56-651	ﾎﾞﾝﾈｯﾄ ﾛｯｸ ｽﾃｰ	FD01-56-67X	1	
56-710	ﾘﾘｰｽｰﾎﾞﾝﾈｯﾄ ﾜｲﾔｰ	FD01-56-720C	1	
56-775	ﾎﾞﾝﾈｯﾄ ﾜｲﾔｰ ｸﾘｯﾌﾟ	D001-56-731	3	
56-786	ﾎﾞﾝﾈｯﾄ ｸｯｼｮﾝ ﾗﾊﾞｰ(C)	FB01-56-786A	2	
56-787B	ﾎﾞﾝﾈｯﾄ F. ｸｯｼｮﾝ ﾗﾊﾞｰ	FB01-56-787B	2	
56-795B	ﾎﾞﾝﾈｯﾄ ｳｪｻﾞｰｽﾄﾘｯﾌﾟ	FD01-56-760B	1	
57-011	ﾜｯｼｬｰ	FDY1-56-788	2	
60-553A	ﾘﾍﾞｯﾄ	UB39-56-741A	2	
68-661C	ﾎﾞﾝﾈｯﾄ ｲﾝｼｭﾚｰﾀｰ	FD01-68-601C	1	
68-663B	ﾎﾞﾝﾈｯﾄ ﾌｧｽﾅｰ	GA2A-56-694	13	

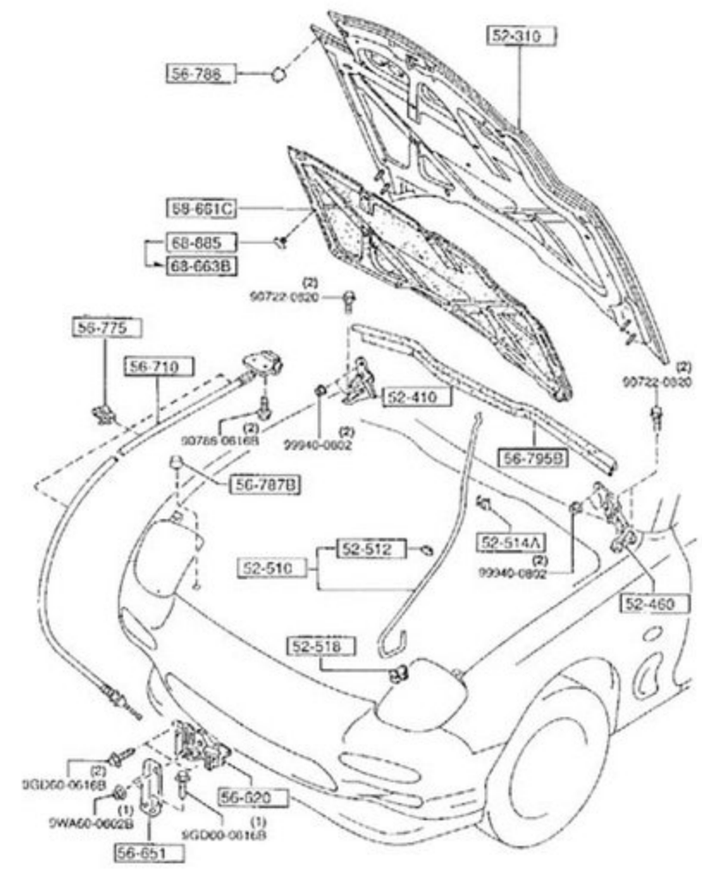

O I型

II、III、IV、V、VI型				
50-152A	ｸﾘｯﾌﾟ	3597-50-152	1	
50-754G	ｽｸﾘｭｰ ｸﾞﾛﾒｯﾄ	B482-50-792	5	
50-783A	ｶｳﾙ ｸﾞﾘﾙ ﾌﾟﾛﾃｸﾀｰ(R)	FD01-50-783	1	
50-783Y	ｶｳﾙ ｸﾞﾘﾙ ﾌﾟﾛﾃｸﾀｰ(L)	FD01-50-793	1	
50-787A	ﾌｧｽﾅｰ	B252-51-PJ5A	1	
50-791	ｶｳﾙ ｸﾞﾘﾙ	F100-50-790A	1	
50-794	ﾌﾟﾛﾃｸﾀｰ	FD01-50-794A	1	
50-795	ｶｳﾙ ﾊﾞｯﾌﾙ	F100-50-7P0	1	A (F100-50-7P0A)
50-795A	ｷｬｯﾌﾟ	GA7B-50-795	6	
50-795B	ｶｳﾙ ｸﾞﾘﾙ ﾌﾟﾛﾃｸﾀｰ	FD01-50-795	1	
50-796B	ｷｬｯﾌﾟ	E016-50-796	2	
50-798	ｸﾞﾛﾒｯﾄ ｽｸﾘｭｰ	FD02-50-798	2	
50-798A	ｶｳﾙ ｸﾞﾘﾙ ﾌﾟﾛﾃｸﾀｰ	FD01-50-798	2	
50-910C	ﾌｪﾝﾀﾞｰ ｸﾞﾘﾙ(R)	FDY2-50-91XB	1	ﾄｿｳ ｶﾞ ﾋﾌﾖｳ ﾃﾞｽ
50-912A	ﾌｪﾝﾀﾞｰ ｸﾞﾘﾙ ﾌﾟﾛﾃｸﾀｰ	FD01-50-912	2	
50-913A	ﾌｪﾝﾀﾞｰ ｸﾞﾘﾙ ｸﾘｯﾌﾟ	FD01-50-913	2	
50-920B	ﾌｪﾝﾀﾞｰ ｸﾞﾘﾙ(L)	FDY2-50-92XB	1	ﾄｿｳ ｶﾞ ﾋﾌﾖｳ ﾃﾞｽ
51-922G	ｴｸｽﾄﾗｸﾀ ﾁｬﾝﾊﾞｰ ｶﾞｽｹｯﾄ	FD01-51-922A	1	
51-923	ｴｸｽﾄﾗｸﾀ ﾁｬﾝﾊﾞｰ ﾊﾞﾙﾌﾞ	FD01-51-923	1	
51-925	ｴｸｽﾄﾗｸﾀｰ ﾁｬﾝﾊﾞｰ ﾘﾃｰﾅｰ	FD01-51-924	1	
51-931G	ｴｸｽﾄﾗｸﾀｰ ﾁｬﾝﾊﾞｰ	FD01-51-920B	1	
51-PS3	ｸﾘｯﾌﾟ	FD01-51-PS3	4	

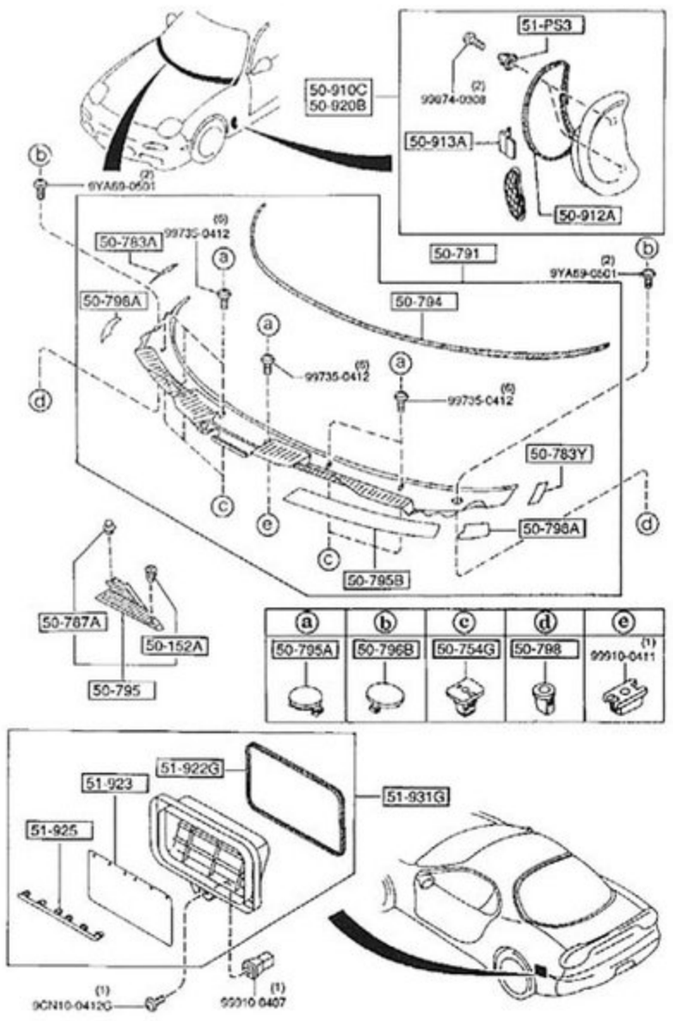

O II型

ボンネット 5230

品名コード	品名	部品番号	員数	適用記述
I型				
52-310	ﾎﾞﾝﾈｯﾄ	FD01-52-310B	1	-911201
				FD3S -100230
		FD01-52-310C	1	911201 - 911213
				FD3S 100230-100319
		FD01-52-310E	1	911213 - 920703
				FD3S 100319-111494
		FD01-52-310F	1	920703 - 921104
				FD3S 111494-115499
		FD01-52-310G	1	921104 -
				FD3S 115499-
52-410	ﾎﾞﾝﾈｯﾄ ﾋﾝｼﾞ(R)	FD01-52-410B	1	
52-460	ﾎﾞﾝﾈｯﾄ ﾋﾝｼﾞ(L)	FD01-52-420B	1	
52-510	ﾎﾞﾝﾈｯﾄ ｽﾃｰ	FD01-56-650	1	
52-512	ﾎﾞﾝﾈｯﾄ ｽﾃｰ ｽﾍﾟｰｻｰ	FB01-52-512	2	
52-514A	ｼｭﾗｳﾄﾞﾎﾞﾝﾈｯﾄｽﾃｰ ﾎﾙﾀﾞｰ	FD01-56-642	1	
52-518	ﾎﾞﾝﾈｯﾄ ｽﾃｰ ﾎﾙﾀﾞｰ	G144-52-518B	1	
56-620	ﾎﾞﾝﾈｯﾄ ﾛｯｸ	F100-56-620	1	-920206
				FD3S -103016
		F100-56-620A	1	920206 -
				FD3S 103016-
56-651	ﾎﾞﾝﾈｯﾄ ﾛｯｸ ｽﾃｰ	FD01-56-67X	1	
56-710	ﾘﾘｰｽｰﾎﾞﾝﾈｯﾄ ﾜｲﾔｰ	FD01-56-720A	2	内色 FE2 FE4 ﾌﾞﾗｯｸ -911216
				-911216
				FD3S -100352
		FD01-56-720B	2	内色 FE2 FE4 ﾌﾞﾗｯｸ 911216-920101
				911216 - 920101
				FD3S 100352-100927
		FD01-56-720C	1	920101 -
				FD3S 100927-
56-775	ﾎﾞﾝﾈｯﾄ ﾜｲﾔｰ ｸﾘｯﾌﾟ	D001-56-731	2	-911121
				FD3S -100095
		D001-56-731	3	911121 -
				FD3S 100095-
56-786	ﾎﾞﾝﾈｯﾄ ｸｯｼｮﾝ ﾗﾊﾞｰ(C)	FB01-56-786A	2	
56-787B	ﾎﾞﾝﾈｯﾄ F. ｸｯｼｮﾝ ﾗﾊﾞｰ	FB01-56-787A	2	
56-795B	ﾎﾞﾝﾈｯﾄ ｳｪｻﾞｰｽﾄﾘｯﾌﾟ	FD01-56-760	1	-911118
				FD3S -100070
		FD01-56-760A	1	911118 - 911205
				FD3S 100070-100230
		FD01-56-760B	1	911205 -
				FD3S 100230-
68-661C	ﾎﾞﾝﾈｯﾄ ｲﾝｼｭﾚｰﾀｰ	FD01-68-601B	1	
68-663B	ﾎﾞﾝﾈｯﾄ ﾌｧｽﾅｰ	GA2A-56-694	13	921020 -
				FD3S 115059-
68-885	ﾌｧｽﾅｰ	G030-68-885C 00	13	内色 FE2 FE3 FE4 ﾌﾞﾗｯｸ -921020
				-921020
				FD3S -115059
II型				
52-310	ﾎﾞﾝﾈｯﾄ	FD01-52-310G	1	
52-410	ﾎﾞﾝﾈｯﾄ ﾋﾝｼﾞ(R)	FD01-52-410B	1	
52-460	ﾎﾞﾝﾈｯﾄ ﾋﾝｼﾞ(L)	FD01-52-420B	1	
52-510	ﾎﾞﾝﾈｯﾄ ｽﾃｰ	FD01-56-650	1	
52-512	ﾎﾞﾝﾈｯﾄ ｽﾃｰ ｽﾍﾟｰｻｰ	FB01-52-512	2	
52-514A	ｼｭﾗｳﾄﾞﾎﾞﾝﾈｯﾄｽﾃｰ ﾎﾙﾀﾞｰ	FD01-56-642	1	
52-518	ﾎﾞﾝﾈｯﾄ ｽﾃｰ ﾎﾙﾀﾞｰ	G144-52-518B	1	
56-620	ﾎﾞﾝﾈｯﾄ ﾛｯｸ	F100-56-620A	1	
56-651	ﾎﾞﾝﾈｯﾄ ﾛｯｸ ｽﾃｰ	FD01-56-67X	1	
56-710	ﾘﾘｰｽｰﾎﾞﾝﾈｯﾄ ﾜｲﾔｰ	FD01-56-720C	1	
56-775	ﾎﾞﾝﾈｯﾄ ﾜｲﾔｰ ｸﾘｯﾌﾟ	D001-56-731	3	
56-786	ﾎﾞﾝﾈｯﾄ ｸｯｼｮﾝ ﾗﾊﾞｰ(C)	FB01-56-786A	2	
56-787B	ﾎﾞﾝﾈｯﾄ F. ｸｯｼｮﾝ ﾗﾊﾞｰ	FB01-56-787A	2	-940401
				FD3S -204782
		FB01-56-787B	2	940401 -
				FD3S 204782-
56-795B	ﾎﾞﾝﾈｯﾄ ｳｪｻﾞｰｽﾄﾘｯﾌﾟ	FD01-56-760B	1	
68-661C	ﾎﾞﾝﾈｯﾄ ｲﾝｼｭﾚｰﾀｰ	FD01-68-601B	1	-930901
				FD3S -201105

フロアアタッチメント 5390

品名コード	品名	部品番号	員数	適用記述
I型				
50-015C	ﾎﾞﾙﾄ	BR70-50-0Z2	6	
56-111B	ﾌﾛﾝﾄ ｱﾝﾀﾞｰ ｶﾊﾞｰ	FD01-56-1B0B	1	
56-11Y	ﾘﾔｰ ｱﾝﾀﾞｰ ｶﾊﾞｰ	FD01-56-113A	1	
56-1A1	ﾄﾗﾝｽﾐｯｼｮﾝ ｶﾊﾞｰ	FD01-56-1A1	1	MT
				-920402
				FD3S -106904
		FD01-56-1A1C	1	MT
				920402 -
				FD3S 106904-
56-410	ﾌﾛﾝﾄﾋｰﾄ ｲﾝｼｭﾚｰﾀｰ	FD01-56-430B	1	-911213
				FD3S -100319
		FD01-56-430C	1	911213 -
				FD3S 100319-
56-414B	ﾋｰﾄ ｲﾝｼｭﾚｰﾀｰ ﾎﾞﾙﾄ	FB01-56-414	25	AT
		FB01-56-414	29	MT
				930301 -
				FD3S 116691-
		FB01-56-414	25	MT
				-930301
				FD3S -116691
56-420	ﾌﾛﾝﾄ ｲﾝｼｭﾚｰﾀｰ	FD01-56-420B	1	-911213
				FD3S -100319
		FD01-56-420C	1	911213 -
				FD3S 100319-
56-431	ﾋｰﾄ ｲﾝｼｭﾚｰﾀｰ	FD01-56-114A	1	
		FD01-56-450	1	
56-451	ｲﾝｼｭﾚｰﾀｰ	FD01-56-411	1	
56-951	ﾌﾟﾛﾃｸﾀｰ	FD01-56-181	1	
II型				
50-015C	ﾎﾞﾙﾄ	BR70-50-0Z2	6	
56-111B	ﾌﾛﾝﾄ ｱﾝﾀﾞｰ ｶﾊﾞｰ	FD01-56-1B0B	1	
56-11Y	ﾘﾔｰ ｱﾝﾀﾞｰ ｶﾊﾞｰ	FD01-56-113A	1	ﾊｰﾄﾞ ｻｽ
56-1A1	ﾄﾗﾝｽﾐｯｼｮﾝ ｶﾊﾞｰ	FD01-56-1A1C	1	ﾊｰﾄﾞ ｻｽ
56-410	ﾌﾛﾝﾄﾋｰﾄ ｲﾝｼｭﾚｰﾀｰ	FD01-56-430C	1	
56-414B	ﾋｰﾄ ｲﾝｼｭﾚｰﾀｰ ﾎﾞﾙﾄ	FB01-56-414	19	ﾉｰﾏﾙ ｻｽ
		FB01-56-414	29	ﾊｰﾄﾞ ｻｽ
56-420	ﾌﾛﾝﾄ ｲﾝｼｭﾚｰﾀｰ	FD01-56-420C	1	
56-431	ﾋｰﾄ ｲﾝｼｭﾚｰﾀｰ	FD01-56-114A	1	ｲﾗｽﾄ NO.1
				ﾊｰﾄﾞ ｻｽ
		FD01-56-450	1	ｲﾗｽﾄ NO.2
56-451	ｲﾝｼｭﾚｰﾀｰ	FD01-56-411	1	
56-951	ﾌﾟﾛﾃｸﾀｰ	FD01-56-181	1	
III型				
50-015C	ﾎﾞﾙﾄ	BR70-50-0Z2	6	
56-111B	ﾌﾛﾝﾄ ｱﾝﾀﾞｰ ｶﾊﾞｰ	FD01-56-1B0B	1	AN (FD01-56-1B0C)
56-11Y	ﾘﾔｰ ｱﾝﾀﾞｰ ｶﾊﾞｰ	FD01-56-113A	1	(MT>4ﾆﾝ ﾉﾘ)
				(MT>2ﾆﾝ ﾉﾘ>ﾊｰﾄﾞ ｻｽ)
56-1A1	ﾄﾗﾝｽﾐｯｼｮﾝ ｶﾊﾞｰ	FD01-56-1A1C	1	(MT>4ﾆﾝ ﾉﾘ)
				(MT>2ﾆﾝ ﾉﾘ>ﾊｰﾄﾞ ｻｽ)
56-410	ﾌﾛﾝﾄﾋｰﾄ ｲﾝｼｭﾚｰﾀｰ	FD01-56-430C	1	
56-414B	ﾋｰﾄ ｲﾝｼｭﾚｰﾀｰ ﾎﾞﾙﾄ	FB01-56-414	19	(MT>2ﾆﾝ ﾉﾘ>ﾉｰﾏﾙ ｻｽ)
				AT
		FB01-56-414	29	(MT>4ﾆﾝ ﾉﾘ)
				(MT>2ﾆﾝ ﾉﾘ>ﾊｰﾄﾞ ｻｽ)
56-420	ﾌﾛﾝﾄ ｲﾝｼｭﾚｰﾀｰ	FD01-56-420C	1	
56-431	ﾋｰﾄ ｲﾝｼｭﾚｰﾀｰ	FD01-56-114A	1	ｲﾗｽﾄ NO.1
				(MT>4ﾆﾝ ﾉﾘ)
				(MT>2ﾆﾝ ﾉﾘ>ﾊｰﾄﾞ ｻｽ)
		FD01-56-450	1	ｲﾗｽﾄ NO.2
56-451	ｲﾝｼｭﾚｰﾀｰ	FD01-56-411	1	
56-951	ﾌﾟﾛﾃｸﾀｰ	FD01-56-181	1	
IV型				
50-015C	ﾎﾞﾙﾄ	BR70-50-0Z2	6	
56-111B	ﾌﾛﾝﾄ ｱﾝﾀﾞｰ ｶﾊﾞｰ	FD01-56-1B0B	1	AN (FD01-56-1B0C)
				-981001
				FD3S -422066
		FD01-56-1B0C	1	981001 -
				FD3S 422066-
56-11Y	ﾘﾔｰ ｱﾝﾀﾞｰ ｶﾊﾞｰ	FD01-56-113A	1	MT
56-1A1	ﾄﾗﾝｽﾐｯｼｮﾝ ｶﾊﾞｰ	FD01-56-1A1C	1	MT
56-410	ﾌﾛﾝﾄﾋｰﾄ ｲﾝｼｭﾚｰﾀｰ	FD01-56-430C	1	
56-414B	ﾋｰﾄ ｲﾝｼｭﾚｰﾀｰ ﾎﾞﾙﾄ	FB01-56-414	15	AT
		FB01-56-414	29	MT
56-420	ﾌﾛﾝﾄ ｲﾝｼｭﾚｰﾀｰ	FD01-56-420C	1	
56-431	ﾋｰﾄ ｲﾝｼｭﾚｰﾀｰ	FD01-56-114A	1	ｲﾗｽﾄ NO.1
				MT
		FD01-56-450	1	ｲﾗｽﾄ NO.2
56-451	ｲﾝｼｭﾚｰﾀｰ	FD01-56-411	1	
56-951	ﾌﾟﾛﾃｸﾀｰ	FD01-56-181	1	
V型				
50-015C	ﾎﾞﾙﾄ	BA1E-50-0Z2	5	ｲﾗｽﾄ NO.1
				280HP
		BR70-50-0Z2	6	ｲﾗｽﾄ NO.2
50-732C	ﾌﾛﾝﾄ ｴｱｰ ﾀﾞﾑ ｽｶｰﾄ	F138-50-AH1	1	280HP
56-111B	ﾌﾛﾝﾄ ｱﾝﾀﾞｰ ｶﾊﾞｰ	F140-56-1B0A	1	
56-11Y	ﾘﾔｰ ｱﾝﾀﾞｰ ｶﾊﾞｰ	FD01-56-113A	1	
56-1A1	ﾄﾗﾝｽﾐｯｼｮﾝ ｶﾊﾞｰ	FD01-56-1A1C	1	MT
56-410	ﾌﾛﾝﾄﾋｰﾄ ｲﾝｼｭﾚｰﾀｰ	FD01-56-430C	1	
56-414B	ﾋｰﾄ ｲﾝｼｭﾚｰﾀｰ ﾎﾞﾙﾄ	FB01-56-414	25	AT
		FB01-56-414	29	MT
56-420	ﾌﾛﾝﾄ ｲﾝｼｭﾚｰﾀｰ	FD01-56-420C	1	
56-431	ﾋｰﾄ ｲﾝｼｭﾚｰﾀｰ	FD01-56-114A	1	ｲﾗｽﾄ NO.1
		FD01-56-450	1	ｲﾗｽﾄ NO.2
56-451	ｲﾝｼｭﾚｰﾀｰ	FD01-56-411	1	
56-951	ﾌﾟﾛﾃｸﾀｰ	FD01-56-181	1	
VI型				
50-015C	ﾎﾞﾙﾄ	BR70-50-0Z2	6	
56-111B	ﾌﾛﾝﾄ ｱﾝﾀﾞｰ ｶﾊﾞｰ	F140-56-1B0A	1	
56-11Y	ﾘﾔｰ ｱﾝﾀﾞｰ ｶﾊﾞｰ	FD01-56-113A	1	
56-1A1	ﾄﾗﾝｽﾐｯｼｮﾝ ｶﾊﾞｰ	FD01-56-1A1C	1	MT
56-410	ﾌﾛﾝﾄﾋｰﾄ ｲﾝｼｭﾚｰﾀｰ	FD01-56-430C	1	
56-414B	ﾋｰﾄ ｲﾝｼｭﾚｰﾀｰ ﾎﾞﾙﾄ	FB01-56-414	25	AT
		FB01-56-414	29	MT
56-420	ﾌﾛﾝﾄ ｲﾝｼｭﾚｰﾀｰ	FD01-56-420C	1	
56-431	ﾋｰﾄ ｲﾝｼｭﾚｰﾀｰ	FD01-56-114A	1	ｲﾗｽﾄ NO.1
		FD01-56-450	1	ｲﾗｽﾄ NO.2
56-451	ｲﾝｼｭﾚｰﾀｰ	FD01-56-411	1	
56-951	ﾌﾟﾛﾃｸﾀｰ	FD01-56-181	1	

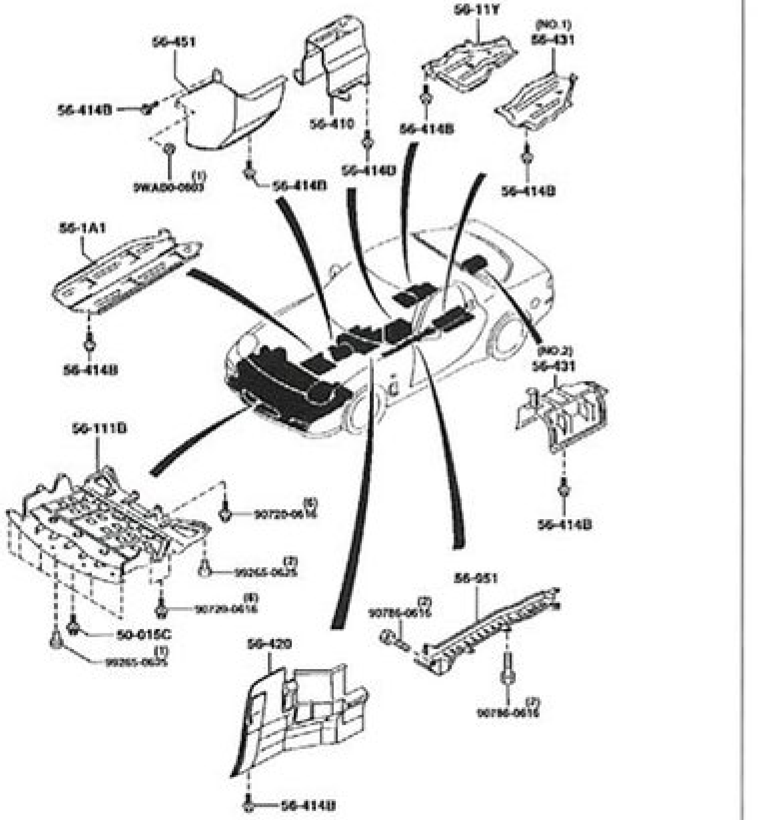

○VI型

52-210	ﾌﾛﾝﾄ ﾌｪﾝﾀﾞｰ ﾊﾟﾈﾙ(L)	F100-52-211F	1	
52-841A	ｸﾘｯﾌﾟ ﾅｯﾄ	B455-56-135	6	
53-140B	ｻｲﾄﾞ ｼｭﾗｳﾄﾞ ﾊﾟﾈﾙ(R)	FD01-53-12XK	1	AN (FD01-53-12XL)
53-210	ｴﾌﾟﾛﾝ & ﾌﾚｰﾑ ﾊﾟﾈﾙ(R)	FD01-53-200A	1	
53-210B	ﾎｲｰﾙ ｴﾌﾟﾛﾝ ﾊﾟﾈﾙ(R)	FD01-53-210F	1	
53-210X	ﾎｲｰﾙｴﾌﾟﾛﾝ ﾊﾟﾈﾙ(L)	FD01-54-210G	1	
53-285	ｴﾌﾟﾛﾝ ﾘｰﾝﾌｫｰｽﾒﾝﾄ(R)	FD01-53-270A	1	
53-300	ｻｲﾄﾞﾌﾛﾝﾄ ﾌﾚｰﾑ(R)	FD01-53-300P	1	
53-319	ﾏｳﾝﾃｨﾝｸﾞ ﾎﾞﾙﾄ	FD01-53-317A	2	ｲﾗｽﾄ NO.1
		FD01-53-318	2	ｲﾗｽﾄ NO.2
53-391	ﾄﾙｸ ﾎﾞｯｸｽ(R)	FD01-53-391	1	
54-140A	ｻｲﾄﾞ ｼｭﾗｳﾄﾞ ﾊﾟﾈﾙ(L)	FD01-54-12XK	1	AN (FD01-54-12XL)
54-210	ｴﾌﾟﾛﾝ & ﾌﾚｰﾑ ﾊﾟﾈﾙ(L)	FD01-54-200A	1	
54-285	ｴﾌﾟﾛﾝ ﾘｰﾝﾌｫｰｽﾒﾝﾄ(L)	FD01-54-270A	1	
54-300	ﾌﾛﾝﾄ ｻｲﾄﾞ ﾌﾚｰﾑ(L)	FD01-54-300R	1	
54-391	ﾄﾙｸ ﾎﾞｯｸｽ(L)	FD01-54-391	1	
56-112B	ﾄﾞﾚｰﾝ ﾌﾟﾗｸﾞ	B092-56-053	2	
56-114	ﾏｯﾄﾞ ｶﾞｰﾄﾞ(R)	F138-56-130A	1	
56-115	ﾏｯﾄﾞ ｶﾞｰﾄﾞ(L)	F138-56-140A	1	
56-143A	ﾏｯﾄﾞ ｶﾞｰﾄﾞ ﾘﾍﾞｯﾄ	B455-56-143	2	-801
				FD3S -505760
		NA01-56-145	2	000801 -
				FD3S 505760-
56-145C	ﾏｯﾄﾞ ｶﾞｰﾄﾞ ｸﾘｯﾌﾟ	B455-56-145	2	ｲﾗｽﾄ NO.2
				-801
				FD3S -505760
		BC1D-56-145	16	ｲﾗｽﾄ NO.1
56-22X	ﾌﾛﾝﾄ ﾀｲﾀﾞｳﾝﾌｯｸ ﾎﾞﾙﾄ	FB01-56-22X	6	
56-340A	ﾌﾛﾝﾄ ﾀｲﾀﾞｳﾝ ﾌｯｸ(R)	FD01-56-221	1	
56-360	ﾌﾛﾝﾄ ﾀｲﾀﾞｳﾝ ﾌｯｸ(L)	FD01-56-231	1	
56-411A	ｸﾛｽ ﾒﾝﾊﾞｰ	FD01-56-290A	1	
56-481	ｽﾄﾗｯﾄ ﾊﾞｰ ﾎﾞﾙﾄ	FD03-56-491	2	TYPE-R, TYPE-RS,
				ﾌﾛﾝﾄ ｽﾄﾗｯﾄﾊﾞｰ ﾂｷ
56-492	ｽﾄﾗｯﾄ ﾊﾞｰ ﾌﾟﾚｰﾄ(R)	F132-56-482	1	TYPE-R, TYPE-RS,
				ﾌﾛﾝﾄ ｽﾄﾗｯﾄﾊﾞｰ ﾂｷ
56-493	ｽﾄﾗｯﾄ ﾊﾞｰ ﾌﾟﾚｰﾄ(L)	F132-56-483	1	TYPE-R, TYPE-RS,
				ﾌﾛﾝﾄ ｽﾄﾗｯﾄﾊﾞｰ ﾂｷ
56-964A	ｼｰﾙ ﾌﾟﾚｰﾄ ﾘﾍﾞｯﾄ	BC1D-56-145	6	-990109
				FD3S -500057
		FB01-56-964	6	990109 -
				FD3S 500057-
56-A8Y	ｽﾄﾗｯﾄ ﾊﾞｰ ﾌﾞﾗｹｯﾄ(L)	FD01-56-A8Y	1	TYPE-R, TYPE-RB-MT-OPT, TYPE-RS,
				ﾘﾔｰ ｽﾄﾗｯﾄﾊﾞｰ ﾂｷ
56-A8Z	ｽﾄﾗｯﾄ ﾊﾞｰ ﾌﾞﾗｹｯﾄ(R)	FD01-56-A8Z	1	TYPE-R, TYPE-RB-MT-OPT, TYPE-RS,
				ﾘﾔｰ ｽﾄﾗｯﾄﾊﾞｰ ﾂｷ
68-824	ﾋﾝｼﾞ	FD01-68-305	2	TYPE-R, TYPE-RB-MT-OPT, TYPE-RS,
				ﾘﾔｰ ｽﾄﾗｯﾄﾊﾞｰ ﾂｷ
VI型				
28-913	ｽﾄﾗｯﾄ ﾊﾞｰ	FD15-56-38Y	1	ｽﾋﾟﾘｯﾄ-R, BATHUAST-R, BATHUAST,
				TYPE-R, TYPE-RB-AT, TYPE-RB-MT-OPT,
				TYPE-RS,TYPE-RZ,
				ｽﾄﾗｯﾄﾊﾞｰ ﾂｷ
34-S11	ｽﾄﾗｯﾄ ﾊﾞｰ	F111-56-48Z	1	ｽﾋﾟﾘｯﾄ R
				ｽﾄﾗｯﾄﾊﾞｰ ﾂｷ,ﾌﾛﾝﾄ & ﾘﾔｰ:A ﾀｲﾌﾟ
		F132-56-48Z	1	ｽﾄﾗｯﾄﾊﾞｰ ﾂｷ,ﾌﾛﾝﾄ & ﾘﾔｰ
				ｽﾋﾟﾘｯﾄ R ｦ ﾉｿﾞｸ
52-110	ﾌﾛﾝﾄ ﾌｪﾝﾀﾞｰ ﾊﾟﾈﾙ(R)	F100-52-111F	1	
52-210	ﾌﾛﾝﾄ ﾌｪﾝﾀﾞｰ ﾊﾟﾈﾙ(L)	F100-52-211F	1	
52-841A	ｸﾘｯﾌﾟ ﾅｯﾄ	B455-56-135	6	
53-140B	ｻｲﾄﾞ ｼｭﾗｳﾄﾞ ﾊﾟﾈﾙ(R)	FD01-53-12XK	1	AN (FD01-53-12XL)
				-10801
				FD3S -602197
		FD01-53-12XL	1	010801 -
				FD3S 602197-
53-210	ｴﾌﾟﾛﾝ & ﾌﾚｰﾑ ﾊﾟﾈﾙ(R)	FD01-53-200A	1	
53-210B	ﾎｲｰﾙ ｴﾌﾟﾛﾝ ﾊﾟﾈﾙ(R)	FD01-53-210F	1	
53-210X	ﾎｲｰﾙｴﾌﾟﾛﾝ ﾊﾟﾈﾙ(L)	FD01-54-210G	1	
53-285	ｴﾌﾟﾛﾝ ﾘｰﾝﾌｫｰｽﾒﾝﾄ(R)	FD01-53-270A	1	
53-300	ｻｲﾄﾞﾌﾛﾝﾄ ﾌﾚｰﾑ(R)	FD01-53-300P	1	
53-319	ﾏｳﾝﾃｨﾝｸﾞ ﾎﾞﾙﾄ	FD01-53-317A	2	ｲﾗｽﾄ NO.1
		FD01-53-318	2	ｲﾗｽﾄ NO.2
53-391	ﾄﾙｸ ﾎﾞｯｸｽ(R)	FD01-53-391	1	
54-140A	ｻｲﾄﾞ ｼｭﾗｳﾄﾞ ﾊﾟﾈﾙ(L)	FD01-54-12XK	1	AN (FD01-54-12XL)
				-10801
				FD3S -602197
		FD01-54-12XL	1	010801 -
				FD3S 602197-
54-210	ｴﾌﾟﾛﾝ & ﾌﾚｰﾑ ﾊﾟﾈﾙ(L)	FD01-54-200A	1	
54-285	ｴﾌﾟﾛﾝ ﾘｰﾝﾌｫｰｽﾒﾝﾄ(L)	FD01-54-270A	1	
54-300	ﾌﾛﾝﾄ ｻｲﾄﾞ ﾌﾚｰﾑ(L)	FD01-54-300R	1	
54-391	ﾄﾙｸ ﾎﾞｯｸｽ(L)	FD01-54-391	1	
56-112B	ﾄﾞﾚｰﾝ ﾌﾟﾗｸﾞ	B092-56-053	2	
56-114	ﾏｯﾄﾞ ｶﾞｰﾄﾞ(R)	F138-56-130A	1	
56-115	ﾏｯﾄﾞ ｶﾞｰﾄﾞ(L)	F138-56-140A	1	
56-145C	ﾏｯﾄﾞ ｶﾞｰﾄﾞ ｸﾘｯﾌﾟ	BC1D-56-145	16	
56-22X	ﾌﾛﾝﾄ ﾀｲﾀﾞｳﾝﾌｯｸ ﾎﾞﾙﾄ	FB01-56-22X	6	
56-340A	ﾌﾛﾝﾄ ﾀｲﾀﾞｳﾝ ﾌｯｸ(R)	FD01-56-221	1	
56-360	ﾌﾛﾝﾄ ﾀｲﾀﾞｳﾝ ﾌｯｸ(L)	FD01-56-231	1	
56-411A	ｸﾛｽ ﾒﾝﾊﾞｰ	FD01-56-290A	1	
56-481	ｽﾄﾗｯﾄ ﾊﾞｰ ﾎﾞﾙﾄ	FD03-56-491	2	ｽﾄﾗｯﾄﾊﾞｰ ﾂｷ,ﾌﾛﾝﾄ & ﾘﾔｰ
56-489	ｽﾄﾗｯﾄﾊﾞｰ ﾛｺﾞ ﾌﾟﾚｰﾄ	FD03-56-489	1	ｽﾋﾟﾘｯﾄ R
				ｽﾄﾗｯﾄﾊﾞｰ ﾂｷ,ﾌﾛﾝﾄ & ﾘﾔｰ:A ﾀｲﾌﾟ
56-492	ｽﾄﾗｯﾄ ﾊﾞｰ ﾌﾟﾚｰﾄ(R)	F111-56-482	1	ｽﾋﾟﾘｯﾄ R
				ｽﾄﾗｯﾄﾊﾞｰ ﾂｷ,ﾌﾛﾝﾄ & ﾘﾔｰ:A ﾀｲﾌﾟ
		F132-56-482	1	ｽﾄﾗｯﾄﾊﾞｰ ﾂｷ,ﾌﾛﾝﾄ & ﾘﾔｰ
				ｽﾋﾟﾘｯﾄ R ｦ ﾉｿﾞｸ
56-493	ｽﾄﾗｯﾄ ﾊﾞｰ ﾌﾟﾚｰﾄ(L)	F132-56-483	1	ｽﾄﾗｯﾄﾊﾞｰ ﾂｷ,ﾌﾛﾝﾄ & ﾘﾔｰ
				ｽﾋﾟﾘｯﾄ R ｦ ﾉｿﾞｸ
		FD03-56-483A	1	ｽﾋﾟﾘｯﾄ R
				ｽﾄﾗｯﾄﾊﾞｰ ﾂｷ,ﾌﾛﾝﾄ & ﾘﾔｰ:A ﾀｲﾌﾟ
56-964A	ｼｰﾙ ﾌﾟﾚｰﾄ ﾘﾍﾞｯﾄ	FB01-56-964	6	
56-A8Y	ｽﾄﾗｯﾄ ﾊﾞｰ ﾌﾞﾗｹｯﾄ(L)	FD01-56-A8Y	1	ｽﾋﾟﾘｯﾄ-R, BATHUAST-R, BATHUAST,
				TYPE-R, TYPE-RB-AT, TYPE-RB-MT-OPT,
				TYPE-RS,TYPE-RZ,
				ｽﾄﾗｯﾄﾊﾞｰ ﾂｷ
56-A8Z	ｽﾄﾗｯﾄ ﾊﾞｰ ﾌﾞﾗｹｯﾄ(R)	FD01-56-A8Z	1	ｽﾋﾟﾘｯﾄ-R, BATHUAST-R, BATHUAST,
				TYPE-R, TYPE-RB-AT, TYPE-RB-MT-OPT,
				TYPE-RS,TYPE-RZ,
				ｽﾄﾗｯﾄﾊﾞｰ ﾂｷ
68-824	ﾋﾝｼﾞ	FD01-68-305	2	ｽﾋﾟﾘｯﾄ-R, BATHUAST-R, BATHUAST,
				TYPE-R, TYPE-RB-AT, TYPE-RB-MT-OPT,
				TYPE-RS,TYPE-RZ,
				ｽﾄﾗｯﾄﾊﾞｰ ﾂｷ
69-885D	ﾌｧｽﾅｰ	NA01-56-145	2	

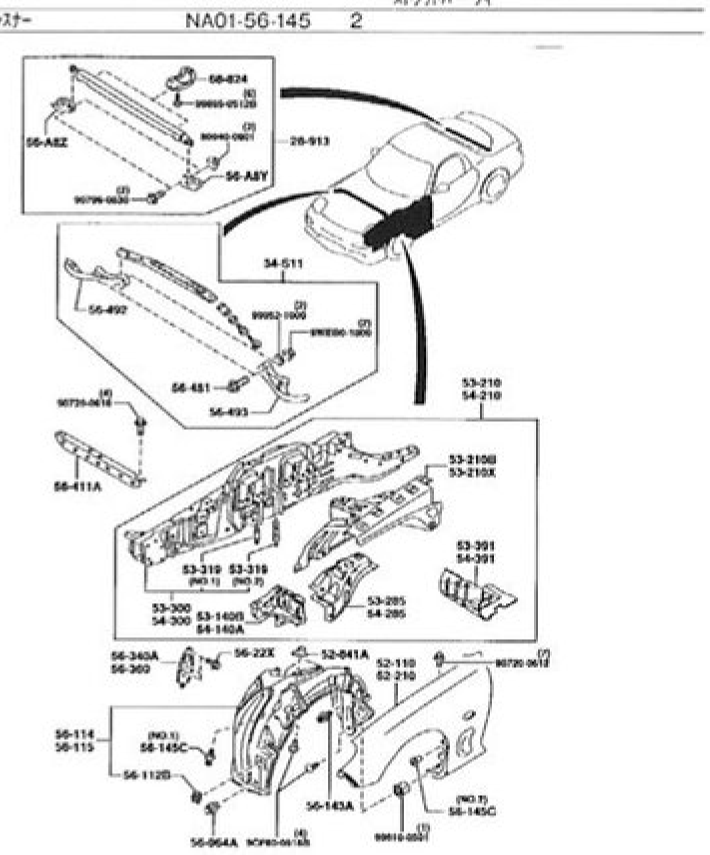

○V型

				FD3S -300005
		FD01-56-13ZF	1	ｲﾗｽﾄ NO.1
				931102 -
				FD3S 300005-
56-115	ﾏｯﾄﾞ ｶﾞｰﾄﾞ(L)	FD01-56-140G	1	ｲﾗｽﾄ NO.2
				-931102
				FD3S -300005
		FD01-56-140H	1	ｲﾗｽﾄ NO.2
				931102 -
				FD3S 300005-
		FD01-56-14ZE	1	ｲﾗｽﾄ NO.1
				-931102
				FD3S -300005
		FD01-56-14ZF	1	ｲﾗｽﾄ NO.1
				931102 -
				FD3S 300005-
56-143A	ﾏｯﾄﾞ ｶﾞｰﾄﾞ ﾘﾍﾞｯﾄ	B455-56-143	2	
56-145C	ﾏｯﾄﾞ ｶﾞｰﾄﾞ ｸﾘｯﾌﾟ	B455-56-145	2	
56-149	Mｶﾞｰﾄﾞ ｽｸﾘｭｰ ﾀｯﾋﾟﾝｸﾞ	B455-56-149	8	-930802
				FD3S -200114
56-22X	ﾌﾛﾝﾄ ﾀｲﾀﾞｳﾝﾌｯｸ ﾎﾞﾙﾄ	FB01-56-22X	6	
56-340A	ﾌﾛﾝﾄ ﾀｲﾀﾞｳﾝ ﾌｯｸ(R)	FD01-56-221	1	
56-360	ﾌﾛﾝﾄ ﾀｲﾀﾞｳﾝ ﾌｯｸ(L)	FD01-56-231	1	
56-411A	ｸﾛｽ ﾒﾝﾊﾞｰ	FD01-56-290A	1	
56-481	ｽﾄﾗｯﾄ ﾊﾞｰ ﾎﾞﾙﾄ	FD03-56-491	2	
56-489	ｽﾄﾗｯﾄﾊﾞｰ ﾛｺﾞ ﾌﾟﾚｰﾄ	FD03-56-489	1	
56-492	ｽﾄﾗｯﾄ ﾊﾞｰ ﾌﾟﾚｰﾄ(R)	F111-56-482	1	
56-493	ｽﾄﾗｯﾄ ﾊﾞｰ ﾌﾟﾚｰﾄ(L)	FD03-56-483A	1	
56-964A	ｼｰﾙ ﾌﾟﾚｰﾄ ﾘﾍﾞｯﾄ	FB01-56-964	6	
56-A8Y	ｽﾄﾗｯﾄ ﾊﾞｰ ﾌﾞﾗｹｯﾄ(L)	FD01-56-A8Y	1	
56-A8Z	ｽﾄﾗｯﾄ ﾊﾞｰ ﾌﾞﾗｹｯﾄ(R)	FD01-56-A8Z	1	
68-824	ﾋﾝｼﾞ	FD01-68-305	2	
69-885D	ﾌｧｽﾅｰ	NA01-56-145	16	
III型				
28-913	ｽﾄﾗｯﾄ ﾊﾞｰ	FD15-56-38Y	1	
34-S11	ｽﾄﾗｯﾄ ﾊﾞｰ	F111-56-48Z	1	ｽﾄﾗﾌﾄ ﾊﾞｰ ﾂｷ
52-110	ﾌﾛﾝﾄ ﾌｪﾝﾀﾞｰ ﾊﾟﾈﾙ(R)	F100-52-111E	1	AN (F100-52-111F)
52-210	ﾌﾛﾝﾄ ﾌｪﾝﾀﾞｰ ﾊﾟﾈﾙ(L)	F100-52-211E	1	AN (F100-52-211F)
52-841A	ｸﾘｯﾌﾟ ﾅｯﾄ	B455-56-135	6	
53-140B	ｻｲﾄﾞ ｼｭﾗｳﾄﾞ ﾊﾟﾈﾙ(R)	FD01-53-12XJ	1	AN (FD01-53-12XK)
53-210	ｴﾌﾟﾛﾝ & ﾌﾚｰﾑ ﾊﾟﾈﾙ(R)	FD01-53-200A	1	
53-210B	ﾎｲｰﾙ ｴﾌﾟﾛﾝ ﾊﾟﾈﾙ(R)	FD01-53-210E	1	AN (FD01-53-210F)
53-210X	ﾎｲｰﾙｴﾌﾟﾛﾝ ﾊﾟﾈﾙ(L)	FD01-54-210F	1	AN (FD01-54-210G)
53-285	ｴﾌﾟﾛﾝ ﾘｰﾝﾌｫｰｽﾒﾝﾄ(R)	FD01-53-270A	1	
53-300	ｻｲﾄﾞﾌﾛﾝﾄ ﾌﾚｰﾑ(R)	FD01-53-300M	1	AN (FD01-53-300N)
53-319	ﾏｳﾝﾃｨﾝｸﾞ ﾎﾞﾙﾄ	FD01-53-317A	2	ｲﾗｽﾄ NO.1
		FD01-53-318	2	ｲﾗｽﾄ NO.2
53-391	ﾄﾙｸ ﾎﾞｯｸｽ(R)	FD01-53-391	1	
54-140A	ｻｲﾄﾞ ｼｭﾗｳﾄﾞ ﾊﾟﾈﾙ(L)	FD01-54-12XJ	1	AN (FD01-54-12XK)
54-210	ｴﾌﾟﾛﾝ & ﾌﾚｰﾑ ﾊﾟﾈﾙ(L)	FD01-54-200A	1	
54-285	ｴﾌﾟﾛﾝ ﾘｰﾝﾌｫｰｽﾒﾝﾄ(L)	FD01-54-270A	1	
54-300	ﾌﾛﾝﾄ ｻｲﾄﾞ ﾌﾚｰﾑ(L)	FD01-54-300N	1	AN (FD01-54-300P)
54-391	ﾄﾙｸ ﾎﾞｯｸｽ(L)	FD01-54-391	1	
56-112B	ﾄﾞﾚｰﾝ ﾌﾟﾗｸﾞ	B092-56-053	2	
56-114	ﾏｯﾄﾞ ｶﾞｰﾄﾞ(R)	FD01-56-130H	1	ｲﾗｽﾄ NO.2
		FD01-56-13ZF	1	ｲﾗｽﾄ NO.1
56-115	ﾏｯﾄﾞ ｶﾞｰﾄﾞ(L)	FD01-56-140H	1	ｲﾗｽﾄ NO.2
		FD01-56-14ZF	1	ｲﾗｽﾄ NO.1
56-143A	ﾏｯﾄﾞ ｶﾞｰﾄﾞ ﾘﾍﾞｯﾄ	B455-56-143	2	
56-145C	ﾏｯﾄﾞ ｶﾞｰﾄﾞ ｸﾘｯﾌﾟ	B455-56-145	2	
56-22X	ﾌﾛﾝﾄ ﾀｲﾀﾞｳﾝﾌｯｸ ﾎﾞﾙﾄ	FB01-56-22X	6	
56-340A	ﾌﾛﾝﾄ ﾀｲﾀﾞｳﾝ ﾌｯｸ(R)	FD01-56-221	1	
56-360	ﾌﾛﾝﾄ ﾀｲﾀﾞｳﾝ ﾌｯｸ(L)	FD01-56-231	1	
56-411A	ｸﾛｽ ﾒﾝﾊﾞｰ	FD01-56-290A	1	
56-481	ｽﾄﾗｯﾄ ﾊﾞｰ ﾎﾞﾙﾄ	FD03-56-491	2	ｽﾄﾗﾌﾄ ﾊﾞｰ ﾂｷ
56-489	ｽﾄﾗｯﾄﾊﾞｰ ﾛｺﾞ ﾌﾟﾚｰﾄ	FD03-56-489	1	ｽﾄﾗﾌﾄ ﾊﾞｰ ﾂｷ
56-492	ｽﾄﾗｯﾄ ﾊﾞｰ ﾌﾟﾚｰﾄ(R)	F111-56-482	1	ｽﾄﾗﾌﾄ ﾊﾞｰ ﾂｷ
56-493	ｽﾄﾗｯﾄ ﾊﾞｰ ﾌﾟﾚｰﾄ(L)	FD03-56-483A	1	ｽﾄﾗﾌﾄ ﾊﾞｰ ﾂｷ
56-964A	ｼｰﾙ ﾌﾟﾚｰﾄ ﾘﾍﾞｯﾄ	FB01-56-964	6	
56-A8Y	ｽﾄﾗｯﾄ ﾊﾞｰ ﾌﾞﾗｹｯﾄ(L)	FD01-56-A8Y	1	
56-A8Z	ｽﾄﾗｯﾄ ﾊﾞｰ ﾌﾞﾗｹｯﾄ(R)	FD01-56-A8Z	1	
68-824	ﾋﾝｼﾞ	FD01-68-305	2	
69-885D	ﾌｧｽﾅｰ	NA01-56-145	16	
IV型				
28-913	ｽﾄﾗｯﾄ ﾊﾞｰ	FD15-56-38Y	1	TRG-X, TYPE-RS-R, TYPE-RS, TYPE-RZ,
				ﾘﾔｰ ｽﾄﾗｯﾄﾊﾞｰ ﾂｷ
				ﾌﾛﾝﾄ & ﾘﾔｰ ｽﾄﾗｯﾄﾊﾞｰ ﾂｷ
34-S11	ｽﾄﾗｯﾄ ﾊﾞｰ	F132-56-48Z	1	TYPE-RS-R, TYPE-RS, TYPE-RZ,
				ﾌﾛﾝﾄ ｽﾄﾗｯﾄﾊﾞｰ ﾂｷ
52-110	ﾌﾛﾝﾄ ﾌｪﾝﾀﾞｰ ﾊﾟﾈﾙ(R)	F100-52-111E	1	AN (F100-52-111F)
52-210	ﾌﾛﾝﾄ ﾌｪﾝﾀﾞｰ ﾊﾟﾈﾙ(L)	F100-52-211E	1	AN (F100-52-211F)
52-841A	ｸﾘｯﾌﾟ ﾅｯﾄ	B455-56-135	6	
53-140B	ｻｲﾄﾞ ｼｭﾗｳﾄﾞ ﾊﾟﾈﾙ(R)	FD01-53-12XJ	1	AN (FD01-53-12XK)
				-970101
				FD3S -404731
		FD01-53-12XK	1	AN (FD01-53-12XL)
				970101 -
				FD3S 404731-
53-210	ｴﾌﾟﾛﾝ & ﾌﾚｰﾑ ﾊﾟﾈﾙ(R)	FD01-53-200A	1	
53-210B	ﾎｲｰﾙ ｴﾌﾟﾛﾝ ﾊﾟﾈﾙ(R)	FD01-53-210E	1	AN (FD01-53-210F)
53-210X	ﾎｲｰﾙｴﾌﾟﾛﾝ ﾊﾟﾈﾙ(L)	FD01-54-210F	1	AN (FD01-54-210G)
53-285	ｴﾌﾟﾛﾝ ﾘｰﾝﾌｫｰｽﾒﾝﾄ(R)	FD01-53-270A	1	
53-300	ｻｲﾄﾞﾌﾛﾝﾄ ﾌﾚｰﾑ(R)	FD01-53-300M	1	AN (FD01-53-300N)
				-970101
				FD3S -404731
		FD01-53-300N	1	A (FD01-53-300P)
				970101 - 981015
				FD3S 404731-422073
		FD01-53-300P	1	981015 -
				FD3S 422073-
53-319	ﾏｳﾝﾃｨﾝｸﾞ ﾎﾞﾙﾄ	FD01-53-317A	2	ｲﾗｽﾄ NO.1
		FD01-53-318	2	ｲﾗｽﾄ NO.2
53-391	ﾄﾙｸ ﾎﾞｯｸｽ(R)	FD01-53-391	1	
54-140A	ｻｲﾄﾞ ｼｭﾗｳﾄﾞ ﾊﾟﾈﾙ(L)	FD01-54-12XJ	1	AN (FD01-54-12XK)
				-970101
				FD3S -404731
		FD01-54-12XK	1	AN (FD01-54-12XL)
				970101 -
				FD3S 404731-
54-210	ｴﾌﾟﾛﾝ & ﾌﾚｰﾑ ﾊﾟﾈﾙ(L)	FD01-54-200A	1	
54-285	ｴﾌﾟﾛﾝ ﾘｰﾝﾌｫｰｽﾒﾝﾄ(L)	FD01-54-270A	1	
54-300	ﾌﾛﾝﾄ ｻｲﾄﾞ ﾌﾚｰﾑ(L)	FD01-54-300N	1	AN (FD01-54-300P)
				-970101
				FD3S -404731
		FD01-54-300P	1	A (FD01-54-300R)
				970101 - 981015
				FD3S 404731-422073
		FD01-54-300R	1	981015 -
				FD3S 422073-
54-391	ﾄﾙｸ ﾎﾞｯｸｽ(L)	FD01-54-391	1	
56-112B	ﾄﾞﾚｰﾝ ﾌﾟﾗｸﾞ	B092-56-053	2	
56-114	ﾏｯﾄﾞ ｶﾞｰﾄﾞ(R)	FD01-56-130H	1	
56-115	ﾏｯﾄﾞ ｶﾞｰﾄﾞ(L)	FD01-56-140H	1	
56-143A	ﾏｯﾄﾞ ｶﾞｰﾄﾞ ﾘﾍﾞｯﾄ	B455-56-143	2	
56-145C	ﾏｯﾄﾞ ｶﾞｰﾄﾞ ｸﾘｯﾌﾟ	B455-56-145	2	
56-22X	ﾌﾛﾝﾄ ﾀｲﾀﾞｳﾝﾌｯｸ ﾎﾞﾙﾄ	FB01-56-22X	6	
56-340A	ﾌﾛﾝﾄ ﾀｲﾀﾞｳﾝ ﾌｯｸ(R)	FD01-56-221	1	
56-360	ﾌﾛﾝﾄ ﾀｲﾀﾞｳﾝ ﾌｯｸ(L)	FD01-56-231	1	
56-411A	ｸﾛｽ ﾒﾝﾊﾞｰ	FD01-56-290A	1	
56-481	ｽﾄﾗｯﾄ ﾊﾞｰ ﾎﾞﾙﾄ	FD03-56-491	2	TYPE-RS-R, TYPE-RS, TYPE-RZ,
				ﾌﾛﾝﾄ ｽﾄﾗｯﾄﾊﾞｰ ﾂｷ
56-492	ｽﾄﾗｯﾄ ﾊﾞｰ ﾌﾟﾚｰﾄ(R)	F132-56-482	1	TYPE-RS-R, TYPE-RS, TYPE-RZ,
				ﾌﾛﾝﾄ ｽﾄﾗｯﾄﾊﾞｰ ﾂｷ
56-493	ｽﾄﾗｯﾄ ﾊﾞｰ ﾌﾟﾚｰﾄ(L)	F132-56-483	1	TYPE-RS-R, TYPE-RS, TYPE-RZ,
				ﾌﾛﾝﾄ ｽﾄﾗｯﾄﾊﾞｰ ﾂｷ
56-964A	ｼｰﾙ ﾌﾟﾚｰﾄ ﾘﾍﾞｯﾄ	FB01-56-964	6	
56-A8Y	ｽﾄﾗｯﾄ ﾊﾞｰ ﾌﾞﾗｹｯﾄ(L)	FD01-56-A8Y	1	TRG-X, TYPE-RS-R, TYPE-RS, TYPE-RZ,
				ﾘﾔｰ ｽﾄﾗｯﾄﾊﾞｰ ﾂｷ
				ﾌﾛﾝﾄ & ﾘﾔｰ ｽﾄﾗｯﾄﾊﾞｰ ﾂｷ
56-A8Z	ｽﾄﾗｯﾄ ﾊﾞｰ ﾌﾞﾗｹｯﾄ(R)	FD01-56-A8Z	1	TRG-X, TYPE-RS-R, TYPE-RS, TYPE-RZ,
				ﾘﾔｰ ｽﾄﾗｯﾄﾊﾞｰ ﾂｷ
				ﾌﾛﾝﾄ & ﾘﾔｰ ｽﾄﾗｯﾄﾊﾞｰ ﾂｷ
68-824	ﾋﾝｼﾞ	FD01-68-305	2	TRG-X, TYPE-RS-R, TYPE-RS, TYPE-RZ,
				ﾘﾔｰ ｽﾄﾗｯﾄﾊﾞｰ ﾂｷ
				ﾌﾛﾝﾄ & ﾘﾔｰ ｽﾄﾗｯﾄﾊﾞｰ ﾂｷ
69-885D	ﾌｧｽﾅｰ	NA01-56-145	16	
V型				
28-913	ｽﾄﾗｯﾄ ﾊﾞｰ	FD15-56-38Y	1	TYPE-R, TYPE-RB-MT-OPT, TYPE-RS,
				ﾘﾔｰ ｽﾄﾗｯﾄﾊﾞｰ ﾂｷ
34-S11	ｽﾄﾗｯﾄ ﾊﾞｰ	F132-56-48Z	1	TYPE-R, TYPE-RS,
				ﾌﾛﾝﾄ ｽﾄﾗｯﾄﾊﾞｰ ﾂｷ
52-110	ﾌﾛﾝﾄ ﾌｪﾝﾀﾞｰ ﾊﾟﾈﾙ(R)	F100-52-111F	1	

		FD07-55-461	1	(MT>ｻﾝﾙｰﾌﾌｷ)
		FD08-55-461	1	(AT>ｻﾝﾙｰﾌﾌｷ)
55-471	ｽﾋﾟｰﾄﾞﾒｰﾀｰ	F100-55-471	1	MT
		F101-55-471	1	AT
55-472	ﾄﾘｯﾌﾟﾒｰﾀｰ ﾉﾌﾞ	FD01-55-473	1	
55-481	ﾌｭｰｴﾙ ﾒｰﾀｰ	FD01-55-481	1	
55-491B	ｻｰﾓ & ｵｲﾙﾃﾝﾌﾟ ﾒｰﾀｰ	F100-55-491	1	
55-4E1	ｴｺﾉﾐｰﾒｰﾀｰ ｲﾝｼﾞｹｰﾀｰ	F101-55-4E1	1	ｻﾝﾙｰﾌﾅｼ
		FD02-55-4E1	1	ｻﾝﾙｰﾌﾌｷ
55-4R3	ｽｲｯﾁ	FD01-55-487	1	
75-139A	ﾊﾞﾙﾌﾞ	B456-55-431	6	12V 3W
Ⅱ型				
51-030J	ﾊﾞﾙﾌﾞ	99701-6030	4	12V 3.4W
55-255C	ﾜｰﾆﾝｸﾞ ﾕﾆｯﾄ ｹｰｽ	FD02-55-4W1	1	AT
55-261	ｿｹｯﾄ	B456-55-261	6	12V 3W
				ｲﾗｽﾄ NO.1
		FD01-55-261	4	ｲﾗｽﾄ NO.2
		FD02-55-261	6	ｲﾗｽﾄ NO.3
		FD03-55-261	1	ｲﾗｽﾄ NO.4
				MT
				(AT>ｻﾝﾙｰﾌﾅｼ)
		FD03-55-261	2	ｲﾗｽﾄ NO.4
				(AT>ｻﾝﾙｰﾌﾌｷ)
55-430	ﾒｰﾀｰ ｾｯﾄ	F110-55-430B	1	A (F110-55-430C)
				MT
		F113-55-430B	1	A (F113-55-430C)
				(AT>ｻﾝﾙｰﾌﾅｼ)
		F115-55-430B	1	A (F115-55-430C)
				(AT>ｻﾝﾙｰﾌﾌｷ)
55-431C	ﾜｰﾆﾝｸﾞ ﾕﾆｯﾄ ﾊﾞﾙﾌﾞ"B"	FD01-55-431	1	14V/2W
				MT
				(AT>ｻﾝﾙｰﾌﾅｼ)
		FD01-55-431	2	14V/2W
				(AT>ｻﾝﾙｰﾌﾌｷ)
		FD02-55-431	6	14V/1.4W
55-441A	ﾒｰﾀｰ ｹｰｽ	FD01-55-441	1	
55-442	ﾌﾟﾘﾝﾄ ﾌﾟﾚｰﾄ NO.1	F100-55-442	1	MT
		F101-55-442	1	(AT>ｻﾝﾙｰﾌﾅｼ)
		F106-55-442	1	(AT>ｻﾝﾙｰﾌﾌｷ)
55-444B	ﾜｰﾆﾝｸﾞ ﾚﾝｽﾞ	F100-55-444	1	
55-446A	ｳｲﾝﾄﾞ ﾌﾟﾚｰﾄ	FD01-55-446	1	
55-447A	ﾜｰﾆﾝｸﾞﾕﾆｯﾄ ﾌﾛﾝﾄ ｶﾞﾗｽ	F104-55-447A	1	MT
		FD01-55-447A	1	AT
55-447C	ﾜｰﾆﾝｸﾞ ﾚﾝｽﾞ	F100-55-445	1	
55-461	ﾀｺﾒｰﾀｰ	F110-55-461A	1	MT
		FD19-55-461A	1	AT
55-471	ｽﾋﾟｰﾄﾞﾒｰﾀｰ	F110-55-471	1	MT
		F113-55-471	1	AT
55-472	ﾄﾘｯﾌﾟﾒｰﾀｰ ﾉﾌﾞ	FD01-55-473	1	
55-481	ﾌｭｰｴﾙ ﾒｰﾀｰ	FD01-55-481	1	
55-491B	ｻｰﾓ & ｵｲﾙﾃﾝﾌﾟ ﾒｰﾀｰ	F100-55-491	1	
55-4E1	ｴｺﾉﾐｰﾒｰﾀｰ ｲﾝｼﾞｹｰﾀｰ	FD02-55-4E1	1	AT
55-4R3	ｽｲｯﾁ	FD01-55-487	1	
75-139A	ﾊﾞﾙﾌﾞ	B456-55-431	6	12V 3W
Ⅲ型				
51-030J	ﾊﾞﾙﾌﾞ	99701-6030	4	12V 3.4W
55-255C	ﾜｰﾆﾝｸﾞ ﾕﾆｯﾄ ｹｰｽ	FD02-55-4W1	1	AT
55-261	ｿｹｯﾄ	B456-55-261	6	12V 3W
				ｲﾗｽﾄ NO.1
		FD01-55-261	4	ｲﾗｽﾄ NO.2
		FD02-55-261	6	ｲﾗｽﾄ NO.3
		FD03-55-261	1	ｲﾗｽﾄ NO.4
				ｻﾝﾙｰﾌﾅｼ
		FD03-55-261	2	ｲﾗｽﾄ NO.4
				ｻﾝﾙｰﾌﾌｷ
55-430	ﾒｰﾀｰ ｾｯﾄ	F110-55-430B	1	A (F110-55-430C)
				MT
		F113-55-430B	1	A (F113-55-430C)
				(AT>ｻﾝﾙｰﾌﾅｼ)
		F115-55-430B	1	A (F115-55-430C)
				(AT>ｻﾝﾙｰﾌﾌｷ)
55-431C	ﾜｰﾆﾝｸﾞ ﾕﾆｯﾄ ﾊﾞﾙﾌﾞ"B"	FD01-55-431	1	14V/2W
				ｻﾝﾙｰﾌﾅｼ
		FD01-55-431	2	14V/2W
				ｻﾝﾙｰﾌﾌｷ
		FD02-55-431	6	14V/1.4W
55-441A	ﾒｰﾀｰ ｹｰｽ	FD01-55-441	1	
55-442	ﾌﾟﾘﾝﾄ ﾌﾟﾚｰﾄ NO.1	F100-55-442	1	MT
		F101-55-442	1	(AT>ｻﾝﾙｰﾌﾅｼ)
		F106-55-442	1	(AT>ｻﾝﾙｰﾌﾌｷ)
55-444B	ﾜｰﾆﾝｸﾞ ﾚﾝｽﾞ	F100-55-444	1	
55-446A	ｳｲﾝﾄﾞ ﾌﾟﾚｰﾄ	FD01-55-446	1	
55-447A	ﾜｰﾆﾝｸﾞﾕﾆｯﾄ ﾌﾛﾝﾄ ｶﾞﾗｽ	F104-55-447A	1	MT
		FD01-55-447A	1	AT
55-447C	ﾜｰﾆﾝｸﾞ ﾚﾝｽﾞ	F100-55-445	1	
55-461	ﾀｺﾒｰﾀｰ	F110-55-461A	1	MT
		FD19-55-461A	1	AT
55-471	ｽﾋﾟｰﾄﾞﾒｰﾀｰ	F110-55-471	1	MT
		F113-55-471	1	AT
55-472	ﾄﾘｯﾌﾟﾒｰﾀｰ ﾉﾌﾞ	FD01-55-473	1	
55-481	ﾌｭｰｴﾙ ﾒｰﾀｰ	FD01-55-481	1	
55-491B	ｻｰﾓ & ｵｲﾙﾃﾝﾌﾟ ﾒｰﾀｰ	F100-55-491	1	
55-4E1	ｴｺﾉﾐｰﾒｰﾀｰ ｲﾝｼﾞｹｰﾀｰ	FD02-55-4E1	1	AT
55-4R3	ｽｲｯﾁ	FD01-55-487	1	
75-139A	ﾊﾞﾙﾌﾞ	B456-55-431	6	12V 3W
Ⅳ型				
51-030J	ﾊﾞﾙﾌﾞ	99701-6030	4	12V 3.4W
55-255C	ﾜｰﾆﾝｸﾞ ﾕﾆｯﾄ ｹｰｽ	FD02-55-4W1	1	AT
55-261	ｿｹｯﾄ	B456-55-261	6	12V 3W
				ｲﾗｽﾄ NO.1
		FD01-55-261	4	ｲﾗｽﾄ NO.2
		FD02-55-261	7	ｲﾗｽﾄ NO.3
		FD03-55-261	1	ｲﾗｽﾄ NO.4
				AT
55-430	ﾒｰﾀｰ ｾｯﾄ	F132-55-430A	1	(MT>ﾉｰﾏﾙ ﾀﾞﾝﾊﾟｰ ﾌｷ)
				(MT>ﾋﾞﾙｼｭﾀｲﾝ ﾀﾞﾝﾊﾟｰ ﾌｷ>2ﾆﾝ ﾉﾘ)
				-980801
				FD3S -421955
		F132-55-430B	1	A (F132-55-430C)
				(MT>ﾉｰﾏﾙ ﾀﾞﾝﾊﾟｰ ﾌｷ)
				(MT>ﾋﾞﾙｼｭﾀｲﾝ ﾀﾞﾝﾊﾟｰ ﾌｷ>2ﾆﾝ ﾉﾘ)
				980801 -
				FD3S 421955-
		F135-55-430A	1	AT
				-980801
				FD3S -421955
		F135-55-430B	1	A (F135-55-430C)
				AT
				980801 -
				FD3S 421955-
		F137-55-430	1	(MT>ﾋﾞﾙｼｭﾀｲﾝ ﾀﾞﾝﾊﾟｰ ﾌｷ>4ﾆﾝ ﾉﾘ)
				-980801
				FD3S -421955
		F137-55-430A	1	A (F137-55-430B)
				(MT>ﾋﾞﾙｼｭﾀｲﾝ ﾀﾞﾝﾊﾟｰ ﾌｷ>4ﾆﾝ ﾉﾘ)
				980801 -
				FD3S 421955-
55-431C	ﾜｰﾆﾝｸﾞ ﾕﾆｯﾄ ﾊﾞﾙﾌﾞ"B"	FD01-55-431	1	14V/2W
				AT
		FD02-55-431	7	14V/1.4W
55-441A	ﾒｰﾀｰ ｹｰｽ	FD01-55-441	1	
55-442A	ﾌﾟﾘﾝﾄ ﾌﾟﾚｰﾄ	F132-55-442	1	MT
		F135-55-442	1	AT
55-444B	ﾜｰﾆﾝｸﾞ ﾚﾝｽﾞ	F100-55-444	1	
55-446A	ｳｲﾝﾄﾞ ﾌﾟﾚｰﾄ	FD01-55-446	1	
55-447A	ﾜｰﾆﾝｸﾞﾕﾆｯﾄ ﾌﾛﾝﾄ ｶﾞﾗｽ	F104-55-447A	1	(MT>ﾉｰﾏﾙ ﾀﾞﾝﾊﾟｰ ﾌｷ)
				(MT>ﾋﾞﾙｼｭﾀｲﾝ ﾀﾞﾝﾊﾟｰ ﾌｷ>2ﾆﾝ ﾉﾘ)
		FD01-55-447A	1	AT
				(MT>ﾋﾞﾙｼｭﾀｲﾝ ﾀﾞﾝﾊﾟｰ ﾌｷ>4ﾆﾝ ﾉﾘ)
55-447C	ﾜｰﾆﾝｸﾞ ﾚﾝｽﾞ	F100-55-445	1	
55-461	ﾀｺﾒｰﾀｰ	F135-55-461A	1	AT
		F137-55-461	1	(MT>ﾋﾞﾙｼｭﾀｲﾝ ﾀﾞﾝﾊﾟｰ ﾌｷ>4ﾆﾝ ﾉﾘ)
		FD46-55-461	1	(MT>ﾉｰﾏﾙ ﾀﾞﾝﾊﾟｰ ﾌｷ)
				(MT>ﾋﾞﾙｼｭﾀｲﾝ ﾀﾞﾝﾊﾟｰ ﾌｷ>2ﾆﾝ ﾉﾘ)
55-471	ｽﾋﾟｰﾄﾞﾒｰﾀｰ	F132-55-471	1	(MT>ﾉｰﾏﾙ ﾀﾞﾝﾊﾟｰ ﾌｷ)
				(MT>ﾋﾞﾙｼｭﾀｲﾝ ﾀﾞﾝﾊﾟｰ ﾌｷ>2ﾆﾝ ﾉﾘ)
		F135-55-471	1	AT
		F137-55-471	1	(MT>ﾋﾞﾙｼｭﾀｲﾝ ﾀﾞﾝﾊﾟｰ ﾌｷ>4ﾆﾝ ﾉﾘ)
55-472	ﾄﾘｯﾌﾟﾒｰﾀｰ ﾉﾌﾞ	FD01-55-473	1	
55-481	ﾌｭｰｴﾙ ﾒｰﾀｰ	F137-55-481	1	(MT>ﾋﾞﾙｼｭﾀｲﾝ ﾀﾞﾝﾊﾟｰ ﾌｷ>4ﾆﾝ ﾉﾘ)
		FD45-55-481	1	AT
				(MT>ﾉｰﾏﾙ ﾀﾞﾝﾊﾟｰ ﾌｷ)
				(ﾉｰﾏﾙ ﾀﾞﾝﾊﾟｰ ﾌｷ>ｽﾋﾟﾘｯﾄ R ｦ ﾉｿﾞｸ)
		F132-55-420B	1	ｼｬｺｳﾁｮｳｾｲｼｷ ﾀﾞﾝﾊﾟｰ ﾌｷ
				011201 -
				FD3S 603152-
		F158-55-420	1	ｼｬｺｳﾁｮｳｾｲｼｷ ﾀﾞﾝﾊﾟｰ ﾌｷ
				-11201
				FD3S -603152
		F175-55-420	1	(ﾋﾞﾙｼｭﾀｲﾝ ﾀﾞﾝﾊﾟｰ ﾌｷ>ｽﾋﾟﾘｯﾄ R)
				(ﾉｰﾏﾙ ﾀﾞﾝﾊﾟｰ ﾌｷ>ｽﾋﾟﾘｯﾄ R)
99-175	ﾀｯﾋﾟﾝｸﾞ ｽｸﾘｭｰ	99735-0512		
		99865-0516B		
		99868-0512		

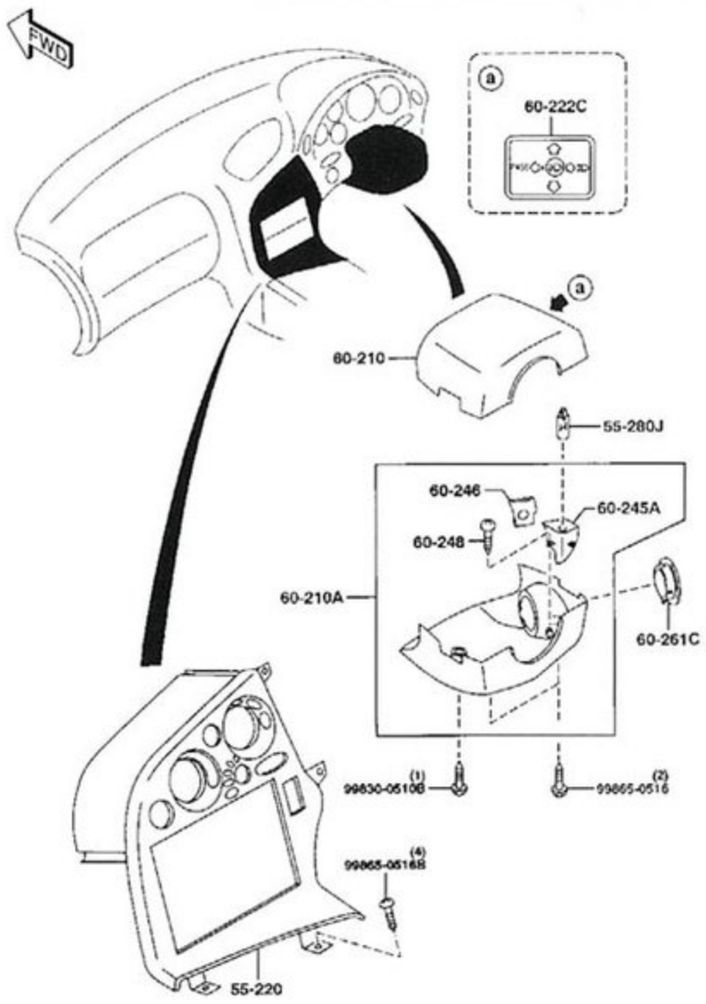

OV型

メーター 5540

品名コード	品名	部品番号	員数	適用記述
Ⅰ型				
51-030J	ﾊﾞﾙﾌﾞ	99701-6030	4	12V 3.4W
55-255C	ﾜｰﾆﾝｸﾞ ﾕﾆｯﾄ ｹｰｽ	FD01-55-4W1	1	(MT>ｻﾝﾙｰﾌﾌｷ)
		FD02-55-4W1	1	AT
55-261	ｿｹｯﾄ	B456-55-261	6	12V 3W
		FD01-55-261	4	
		FD02-55-261	7	
		FD03-55-261	1	ｻﾝﾙｰﾌﾅｼ
		FD03-55-261	2	ｻﾝﾙｰﾌﾌｷ
55-430	ﾒｰﾀｰ ｾｯﾄ	F100-55-430D	1	A (F100-55-430E)
				(MT>ｻﾝﾙｰﾌﾅｼ>4ﾆﾝ ﾉﾘ)
				-930708
				FD3S -117999
		F100-55-430E	1	A (F100-55-430F)
				(MT>ｻﾝﾙｰﾌﾅｼ>4ﾆﾝ ﾉﾘ)
				930708 -
				FD3S 117999-
		F101-55-430D	1	A (F101-55-430E)
				(AT>ｻﾝﾙｰﾌﾅｼ)
				-930708
				FD3S -117999
		F101-55-430E	1	A (F101-55-430F)
				(AT>ｻﾝﾙｰﾌﾅｼ)
				930708 -
				FD3S 117999-
		F104-55-430	1	A (F104-55-430A)
				(MT>ｻﾝﾙｰﾌﾅｼ>2ﾆﾝ ﾉﾘ)
				-930708
				FD3S -117999
		F104-55-430A	1	A (F104-55-430B)
				(MT>ｻﾝﾙｰﾌﾅｼ>2ﾆﾝ ﾉﾘ)
				930708 -
				FD3S 117999-
		F105-55-430D	1	A (F105-55-430E)
				(MT>ｻﾝﾙｰﾌﾌｷ)
				-930708
				FD3S -117999
		F105-55-430E	1	A (F105-55-430F)
				(MT>ｻﾝﾙｰﾌﾌｷ)
				930708 -
				FD3S 117999-
		F106-55-430D	1	A (F106-55-430E)
				(AT>ｻﾝﾙｰﾌﾌｷ)
				-930708
				FD3S -117999
		F106-55-430E	1	A (F106-55-430F)
				(AT>ｻﾝﾙｰﾌﾌｷ)
				930708 -
				FD3S 117999-
55-431C	ﾜｰﾆﾝｸﾞ ﾕﾆｯﾄ ﾊﾞﾙﾌﾞ"B"	FD01-55-431	1	14V/2W
				ｻﾝﾙｰﾌﾅｼ
		FD01-55-431	2	14V/2W
				ｻﾝﾙｰﾌﾌｷ
		FD02-55-431	6	14V/1.4W
				ｻﾝﾙｰﾌﾅｼ
		FD02-55-431	7	14V/1.4W
				ｻﾝﾙｰﾌﾌｷ
55-441A	ﾒｰﾀｰ ｹｰｽ	FD01-55-441	1	
55-442	ﾌﾟﾘﾝﾄ ﾌﾟﾚｰﾄ NO.1	F100-55-442	1	(MT>ｻﾝﾙｰﾌﾅｼ)
		F101-55-442	1	(AT>ｻﾝﾙｰﾌﾅｼ)
		F105-55-442	1	(MT>ｻﾝﾙｰﾌﾌｷ)
		F106-55-442	1	(AT>ｻﾝﾙｰﾌﾌｷ)
55-444B	ﾜｰﾆﾝｸﾞ ﾚﾝｽﾞ	F100-55-444	1	
55-446A	ｳｲﾝﾄﾞ ﾌﾟﾚｰﾄ	FD01-55-446	1	
55-447A	ﾜｰﾆﾝｸﾞﾕﾆｯﾄ ﾌﾛﾝﾄ ｶﾞﾗｽ	F104-55-447	1	A (F104-55-447A)
				2ﾆﾝ ﾉﾘ
				-930708
				FD3S -117999
		F104-55-447A	1	2ﾆﾝ ﾉﾘ
				930708 -
				FD3S 117999-
		FD01-55-447	1	A (FD01-55-447A)
				4ﾆﾝ ﾉﾘ
				-930708
				FD3S -117999
		FD01-55-447A	1	4ﾆﾝ ﾉﾘ
				930708 -
				FD3S 117999-
55-447C	ﾜｰﾆﾝｸﾞ ﾚﾝｽﾞ	F100-55-445	1	
55-461	ﾀｺﾒｰﾀｰ	F100-55-461	1	(MT>ｻﾝﾙｰﾌﾅｼ)
		F101-55-461	1	(AT>ｻﾝﾙｰﾌﾅｼ)

ダッシュボードエクイップメント 5500

品名コード	品名	部品番号	員数	適用記述
Ⅰ、Ⅱ型				
55-280J	ﾊﾞﾙﾌﾞ	B456-60-223	1	14V 1.4W
55-561	ｲﾝｽﾄﾙﾊﾟﾈﾙ ﾎﾞﾙﾄ	B455-55-561	4	
60-210	UP ｺﾗﾑ ｶﾊﾞｰ	F100-60-221C 00	1	内色 FE2 FE3 FE4 ﾌﾞﾗｯｸ
60-210A	ﾛｱｰ ｺﾗﾑ ｶﾊﾞｰ	F100-60-230C 00	1	内色 FE2 FE3 FE4 ﾌﾞﾗｯｸ
60-222C	ｲﾝｼﾞｹｰﾀｰ ﾗﾍﾞﾙ	8182-60-222	1	
60-245A	ﾗﾝﾌﾟ ｹｰｽ	FD01-60-245A	1	
60-246	ｺﾗﾑ ｶﾊﾞｰ ﾚﾝｽﾞ	FD01-60-246	1	
60-261C	ｷｰ ｼﾘﾝﾀﾞｰ ﾘﾝｸﾞ ｾｯﾄ	LA01-60-261	1	
Ⅲ型				
55-280J	ﾊﾞﾙﾌﾞ	B456-60-223	1	14V 1.4W
55-561	ｲﾝｽﾄﾙﾊﾟﾈﾙ ﾎﾞﾙﾄ	B455-55-561	4	
60-210	UP ｺﾗﾑ ｶﾊﾞｰ	F100-60-221C 00	1	内色 FE5 FE6 FE7 ﾌﾞﾗｯｸ
60-210A	ﾛｱｰ ｺﾗﾑ ｶﾊﾞｰ	F100-60-230C 00	1	内色 FE5 FE6 FE7 ﾌﾞﾗｯｸ
60-222C	ｲﾝｼﾞｹｰﾀｰ ﾗﾍﾞﾙ	8182-60-222	1	
60-245A	ﾗﾝﾌﾟ ｹｰｽ	FD01-60-245A	1	
60-246	ｺﾗﾑ ｶﾊﾞｰ ﾚﾝｽﾞ	FD01-60-246	1	
60-261C	ｷｰ ｼﾘﾝﾀﾞｰ ﾘﾝｸﾞ ｾｯﾄ	KB75-60-261A	1	950801 -
				FD3S 305395-
		LA01-60-261	1	-950801
				FD3S -305395
Ⅳ型				
55-220	ｾﾝﾀｰ ﾊﾟﾈﾙ	F110-55-21X	1	(ｻﾝﾙｰﾌﾅｼ>2ﾆﾝ ﾉﾘ)
				-971101
				FD3S -420350
		F132-55-21X	1	(ｻﾝﾙｰﾌﾅｼ>4ﾆﾝ ﾉﾘ)
		F132-55-21X	1	(ｻﾝﾙｰﾌﾅｼ>2ﾆﾝ ﾉﾘ)
				971101 -
				FD3S 420350-
		F135-55-21X	1	ｻﾝﾙｰﾌﾌｷ
55-280J	ﾊﾞﾙﾌﾞ	B456-60-223	1	14V 1.4W
55-410	ﾒｰﾀｰ ﾌｰﾄﾞ	F132-55-420A	1	AN (F132-55-420B)
60-210	UP ｺﾗﾑ ｶﾊﾞｰ	F100-60-221C 00	1	内色 FE8 FE9 FF0 ﾌﾞﾗｯｸ
60-210A	ﾛｱｰ ｺﾗﾑ ｶﾊﾞｰ	F132-60-230 00	1	内色 FE8 FE9 FF0 ﾌﾞﾗｯｸ
60-222C	ｲﾝｼﾞｹｰﾀｰ ﾗﾍﾞﾙ	8182-60-222	1	
60-245A	ﾗﾝﾌﾟ ｹｰｽ	FD01-60-245A	1	
60-246	ｺﾗﾑ ｶﾊﾞｰ ﾚﾝｽﾞ	F132-60-246	1	
60-248	ﾀｯﾋﾟﾝｸﾞ ｽｸﾘｭｰ	G030-60-248	2	
60-261C	ｷｰ ｼﾘﾝﾀﾞｰ ﾘﾝｸﾞ ｾｯﾄ	KB75-60-261A	1	
Ⅴ型				
55-220	ｾﾝﾀｰ ﾊﾟﾈﾙ	F132-55-21X	1	
55-280J	ﾊﾞﾙﾌﾞ	B456-60-223	1	14V 1.4W
60-210	UP ｺﾗﾑ ｶﾊﾞｰ	F100-60-221C 00	1	内色 FF1 ﾌﾞﾗｯｸ
60-210A	ﾛｱｰ ｺﾗﾑ ｶﾊﾞｰ	F132-60-230 00	1	内色 FF1 ﾌﾞﾗｯｸ
60-222C	ｲﾝｼﾞｹｰﾀｰ ﾗﾍﾞﾙ	8182-60-222	1	
60-245A	ﾗﾝﾌﾟ ｹｰｽ	FD01-60-245A	1	
60-246	ｺﾗﾑ ｶﾊﾞｰ ﾚﾝｽﾞ	F132-60-246	1	
60-248	ﾀｯﾋﾟﾝｸﾞ ｽｸﾘｭｰ	G030-60-248	2	
60-261C	ｷｰ ｼﾘﾝﾀﾞｰ ﾘﾝｸﾞ ｾｯﾄ	KB75-60-261A	1	
Ⅵ型				
55-220	ｾﾝﾀｰ ﾊﾟﾈﾙ	F132-55-21X	1	(ﾋﾞﾙｼｭﾀｲﾝ ﾀﾞﾝﾊﾟｰ ﾌｷ>ｽﾋﾟﾘｯﾄ R ｦ ﾉｿﾞｸ)
				(ﾉｰﾏﾙ ﾀﾞﾝﾊﾟｰ ﾌｷ>ｽﾋﾟﾘｯﾄ R ｦ ﾉｿﾞｸ)
				-1101
				FD3S -600424
		F146-55-21X 00	1	内色 FF2 FF7 ﾌﾞﾗｯｸ
				(ﾋﾞﾙｼｭﾀｲﾝ ﾀﾞﾝﾊﾟｰ ﾌｷ>ｽﾋﾟﾘｯﾄ R ｦ ﾉｿﾞｸ)
				(ﾉｰﾏﾙ ﾀﾞﾝﾊﾟｰ ﾌｷ>ｽﾋﾟﾘｯﾄ R ｦ ﾉｿﾞｸ)
				001101 -
				FD3S 600424-
		F146-55-21X 00	1	内色 FF2 FF7 ﾌﾞﾗｯｸ
				ｼｬｺｳﾁｮｳｾｲｼｷ ﾀﾞﾝﾊﾟｰ ﾌｷ
				011201 -
				FD3S 603152-
		F158-55-21X	1	ｼｬｺｳﾁｮｳｾｲｼｷ ﾀﾞﾝﾊﾟｰ ﾌｷ
				-11201
				FD3S -603152
		F175-55-21X	1	(ﾋﾞﾙｼｭﾀｲﾝ ﾀﾞﾝﾊﾟｰ ﾌｷ>ｽﾋﾟﾘｯﾄ R)
				(ﾉｰﾏﾙ ﾀﾞﾝﾊﾟｰ ﾌｷ>ｽﾋﾟﾘｯﾄ R)
55-280J	ﾊﾞﾙﾌﾞ	B456-60-223	1	14V 1.4W
60-210	UP ｺﾗﾑ ｶﾊﾞｰ	F100-60-221C 00	1	内色 FF2 FF7 ﾌﾞﾗｯｸ
60-210A	ﾛｱｰ ｺﾗﾑ ｶﾊﾞｰ	F148-60-230 00	1	内色 FF2 FF7 ﾌﾞﾗｯｸ
60-222C	ｲﾝｼﾞｹｰﾀｰ ﾗﾍﾞﾙ	8182-60-222	1	
60-245A	ﾗﾝﾌﾟ ｹｰｽ	FD01-60-245A	1	
60-246	ｺﾗﾑ ｶﾊﾞｰ ﾚﾝｽﾞ	F148-60-246	1	
60-261C	ｷｰ ｼﾘﾝﾀﾞｰ ﾘﾝｸﾞ ｾｯﾄ	KB75-60-261A	1	

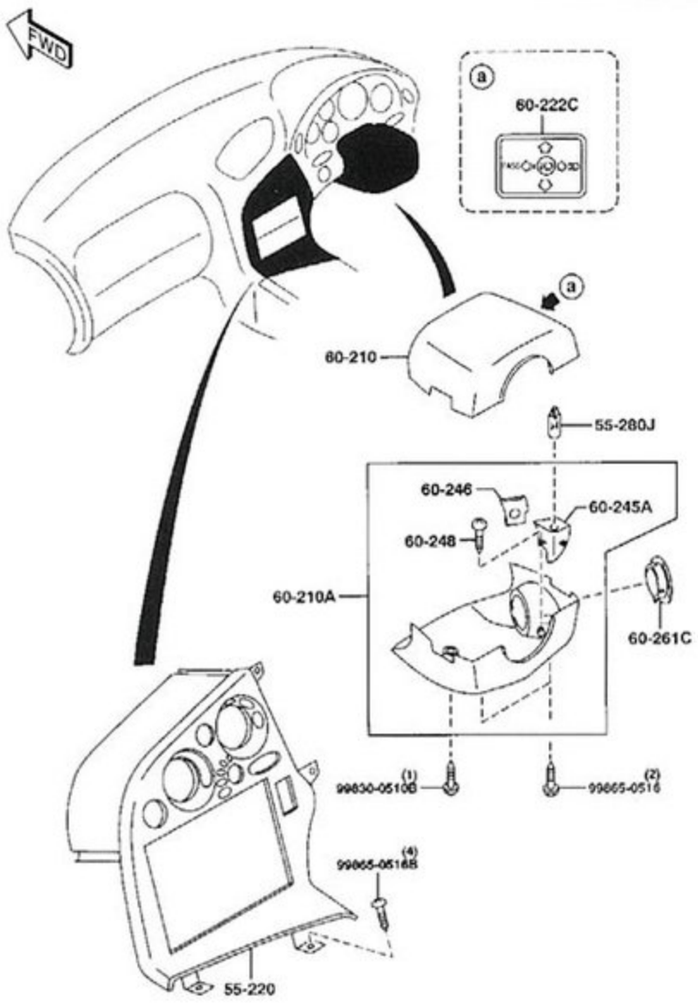

OV型

メーターフード 5520

品名コード	品名	部品番号	員数	適用記述
Ⅰ型				
55-410	ﾒｰﾀｰ ﾌｰﾄﾞ	F100-55-420C 00	1	内色 FE2 FE3 FE4 ﾌﾞﾗｯｸ -920624
				-920624
				FD3S -111132
		F100-55-420D 00	1	内色 FE2 FE3 FE4 ﾌﾞﾗｯｸ 920624-
				_920624 -
				FD3S 111132-
99-175	ﾀｯﾋﾟﾝｸﾞ ｽｸﾘｭｰ	99865-0516B		
Ⅱ、Ⅲ型				
55-410	ﾒｰﾀｰ ﾌｰﾄﾞ	F110-55-420	1	AN (F110-55-420A)
99-175	ﾀｯﾋﾟﾝｸﾞ ｽｸﾘｭｰ	99865-0516B		
Ⅳ型、Ⅴ型				
55-410	ﾒｰﾀｰ ﾌｰﾄﾞ	F132-55-420B	1	
99-175	ﾀｯﾋﾟﾝｸﾞ ｽｸﾘｭｰ	99865-0516B		
Ⅵ型				
55-410	ﾒｰﾀｰ ﾌｰﾄﾞ	F132-55-420B	1	(ﾋﾞﾙｼｭﾀｲﾝ ﾀﾞﾝﾊﾟｰ ﾌｷ>ｽﾋﾟﾘｯﾄ R ｦ ﾉｿﾞｸ)

64-101	ｽﾄﾗｲｶｰ	F100-64-10X	1	
64-110A	ｸﾞﾛｰﾌﾞ ｶﾊﾞｰ(R)	F100-64-116B	1	AN (F100-64-116C)
64-110Y	ｸﾞﾛｰﾌﾞ ｶﾊﾞｰ(L)	F100-64-117B	1	
64-162	ﾗﾝﾌﾟ ｶﾊﾞｰ	FD01-64-170A	1	
64-260B	ﾛｱｰ ﾊﾟﾈﾙ	F100-64-260C 02	1	内色 FE5 FE6 FE7 ﾌﾞﾗｯｸ
64-343	ｽﾌﾟﾘﾝｸﾞ	H260-64-343	8	
64-772A	ﾀﾞｸﾄ NO.2(R)	F100-64-742	1	
64-773B	ｽﾌﾟﾘﾝｸﾞ	B455-64-773	2	
64-850A	ﾛｱｰ ﾊﾟﾈﾙ ﾗｯﾌﾟ ﾙｰﾊﾞｰ	FB01-64-850	1	
64-905B	(C) ﾎｰﾙ ｶﾊﾞｰ	FD01-64-905 02	1	内色 FE5 FE6 FE7 ﾌﾞﾗｯｸ
64-911A	ｻｲﾄﾞ ｶﾊﾞｰ(R)	FD01-64-981 02	1	内色 FE5 FE6 FE7 ﾌﾞﾗｯｸ
64-911B	ｸﾗｯｼｭ ｻｲﾄﾞ ﾊﾟﾈﾙ(R)	F100-64-910B 02	1	内色 FE5 FE6 FE7 ﾌﾞﾗｯｸ
64-911X	ｸﾗｯｼｭ ｻｲﾄﾞ ﾊﾟﾈﾙ(L)	F100-64-920A 02	1	内色 FE5 FE6 FE7 ﾌﾞﾗｯｸ
64-911Y	ｻｲﾄﾞ ｶﾊﾞｰ(L)	FD01-64-971 02	1	内色 FE5 FE6 FE7 ﾌﾞﾗｯｸ
64-913	ｻｲﾄﾞﾊﾟﾈﾙ ｼｰﾙ ﾗﾊﾞｰ(R)	F100-64-912	1	
64-913Z	ｻｲﾄﾞﾊﾟﾈﾙ ｼｰﾙ ﾗﾊﾞｰ(L)	F100-64-922	1	
64-914Z	ｻｲﾄﾞ NO.2 ｶﾊﾞｰ(L)	F100-64-924B 02	1	内色 FE5 FE6 FE7 ﾌﾞﾗｯｸ
64-915A	ｻｲﾄﾞﾊﾟﾈﾙ ｼｰﾙ ﾗﾊﾞｰ	F100-64-913	1	
64-996	ｴｸｽﾊﾟﾝｼﾞｮﾝ ﾅｯﾄ	GJ21-64-996	2	
64-999A	ﾀｯﾋﾟﾝｸﾞ ｽｸﾘｭｰ	W201-64-999	22	
68-032B	ﾌｧｽﾅｰ	D003-68-032	3	
75-950	ｸﾞﾛｰﾌﾞ ｷｰ ｻﾌﾞ ｾｯﾄ	F100-76-250	1	A (F100-76-250A)
				-950301
				FD3S -302521
		F100-76-250A	1	950301 -
				FD3S 302521-
IV型				
55-571A	ｽﾋﾟｰｶｰ ｸﾞﾘﾙ	FD01-55-530A 00	1	内色 FE8 FE9 FF0 ﾌﾞﾗｯｸ
55-801	ﾃｰﾌﾟ	GJ21-55-681	1	
56-905A	ｽﾌﾟﾘﾝｸﾞ ﾅｯﾄ	B092-60-408	9	ｲﾗｽﾄ NO.1
		E016-60-408	2	ｲﾗｽﾄ NO.2
60-170	ｻｲﾄﾞﾃﾞﾐｽﾀｰ ﾉｽﾞﾙ(R)	F100-60-182	1	
60-170A	ｻｲﾄﾞﾃﾞﾐｽﾀｰ ﾉｽﾞﾙ(L)	F100-60-192	1	
60-350	ｸﾗｯｼｭ ﾊﾟｯﾄﾞ	F100-60-350D 02	1	内色 FE8 FE9 FF0 ﾌﾞﾗｯｸ
60-420B	ｸﾗｯｼｭ ﾊﾟｯﾄﾞ ﾒﾝﾊﾞｰ	F100-60-420B	1	
60-520	ｾﾝﾀｰ ﾌﾞﾗｹｯﾄ	F100-60-534	1	
60-542A	ｾﾝﾀｰ ﾊﾟﾈﾙ ﾌﾞﾗｹｯﾄ	F100-60-582	1	
60-734	ｶﾞｰﾆｯｼｭ ﾊﾟｯﾄﾞ NO.1	FD01-60-734A	5	
60-785	ﾃﾞﾌﾛｽﾀｰ ﾉｽﾞﾙ ｸﾞﾘﾙ(R)	F102-60-780A 02	1	内色 FE8 FE9 FF0 ﾌﾞﾗｯｸ
				AT
		FD01-60-780 02	1	内色 FE8 FE9 FF0 ﾌﾞﾗｯｸ
				MT
60-785Z	ﾃﾞﾌﾛｽﾀｰ ﾉｽﾞﾙ ｸﾞﾘﾙ(L)	FD01-60-790 02	1	内色 FE8 FE9 FF0 ﾌﾞﾗｯｸ
61-751	ｲﾝｶｰ ｾﾝｻｰ	F102-61-757	1	AT
61-751A	ｻﾝ ｾﾝｻｰ	F102-61-751	1	AT
61-754B	ｻﾝ ｾﾝｻｰ ﾅｯﾄ	FB02-61-754	1	AT
64-030	ｸﾞﾛｰﾌﾞ ﾎﾞｯｸｽ	F100-64-030D 02	1	内色 FE8 FE9 FF0 ﾌﾞﾗｯｸ
				C (F100-64-030E)
64-101	ｽﾄﾗｲｶｰ	F100-64-10X	1	
64-110A	ｸﾞﾛｰﾌﾞ ｶﾊﾞｰ(R)	F100-64-116B	1	AN (F100-64-116C)
64-110Y	ｸﾞﾛｰﾌﾞ ｶﾊﾞｰ(L)	F100-64-117B	1	
64-260B	ﾛｱｰ ﾊﾟﾈﾙ	F100-64-260C 02	1	内色 FE8 FE9 FF0 ﾌﾞﾗｯｸ
64-343	ｽﾌﾟﾘﾝｸﾞ	H260-64-343	8	
64-772A	ﾀﾞｸﾄ NO.2(R)	F100-64-742	1	
64-773B	ｽﾌﾟﾘﾝｸﾞ	B455-64-773	2	
64-850A	ﾛｱｰ ﾊﾟﾈﾙ ﾗｯﾌﾟ ﾙｰﾊﾞｰ	FB01-64-850	1	
64-905B	(C) ﾎｰﾙ ｶﾊﾞｰ	FD01-64-905 02	1	内色 FE8 FE9 FF0 ﾌﾞﾗｯｸ
64-911A	ｻｲﾄﾞ ｶﾊﾞｰ(R)	FD01-64-981 02	1	内色 FE8 FE9 FF0 ﾌﾞﾗｯｸ
64-911B	ｸﾗｯｼｭ ｻｲﾄﾞ ﾊﾟﾈﾙ(R)	F100-64-910B 02	1	内色 FE8 FE9 FF0 ﾌﾞﾗｯｸ
64-911X	ｸﾗｯｼｭ ｻｲﾄﾞ ﾊﾟﾈﾙ(L)	F100-64-920A 02	1	内色 FE8 FE9 FF0 ﾌﾞﾗｯｸ
64-911Y	ｻｲﾄﾞ ｶﾊﾞｰ(L)	FD01-64-971 02	1	内色 FE8 FE9 FF0 ﾌﾞﾗｯｸ
64-913	ｻｲﾄﾞﾊﾟﾈﾙ ｼｰﾙ ﾗﾊﾞｰ(R)	F100-64-912	1	
64-913Z	ｻｲﾄﾞﾊﾟﾈﾙ ｼｰﾙ ﾗﾊﾞｰ(L)	F100-64-922	1	
64-914Z	ｻｲﾄﾞ NO.2 ｶﾊﾞｰ(L)	F100-64-924B 02	1	内色 FE8 FE9 FF0 ﾌﾞﾗｯｸ
64-915A	ｻｲﾄﾞﾊﾟﾈﾙ ｼｰﾙ ﾗﾊﾞｰ	F100-64-913	1	
64-996	ｴｸｽﾊﾟﾝｼﾞｮﾝ ﾅｯﾄ	GJ21-64-996	2	
64-999A	ﾀｯﾋﾟﾝｸﾞ ｽｸﾘｭｰ	W201-64-999	21	
68-032B	ﾌｧｽﾅｰ	D003-68-032	3	
V型				
55-571A	ｽﾋﾟｰｶｰ ｸﾞﾘﾙ	FD01-55-530A 00	1	内色 FF1 ﾌﾞﾗｯｸ
55-681	ｲﾝｽﾙﾒﾝﾄﾊﾟﾈﾙ ﾊﾟｯﾄﾞ	FD01-55-681	1	TYPE-R-OPT, TYPE-RS-OPT,
				AM/FM,C.D. ﾂｷ,4-ｽﾋﾟｰｶｰ
55-801	ﾃｰﾌﾟ	GJ21-55-681	1	
56-905A	ｽﾌﾟﾘﾝｸﾞ ﾅｯﾄ	B092-60-408	9	ｲﾗｽﾄ NO.1
		E016-60-408	2	ｲﾗｽﾄ NO.2
60-170	ｻｲﾄﾞﾃﾞﾐｽﾀｰ ﾉｽﾞﾙ(R)	F100-60-182	1	
60-170A	ｻｲﾄﾞﾃﾞﾐｽﾀｰ ﾉｽﾞﾙ(L)	F100-60-192	1	
60-350	ｸﾗｯｼｭ ﾊﾟｯﾄﾞ	F138-60-350C 02	1	内色 FF1 ﾌﾞﾗｯｸ
60-420B	ｸﾗｯｼｭ ﾊﾟｯﾄﾞ ﾒﾝﾊﾞｰ	F138-60-420	1	
60-440C	ｲﾝﾊﾟﾈ ｼﾞｬﾝｸｼｮﾝ ﾒﾝﾊﾞｰ	F138-60-446	1	
60-520	ｾﾝﾀｰ ﾌﾞﾗｹｯﾄ	F100-60-534	1	
60-542A	ｾﾝﾀｰ ﾊﾟﾈﾙ ﾌﾞﾗｹｯﾄ	F100-60-582	1	
60-670	ｽﾃｱﾘﾝｸﾞ ﾌﾞﾗｹｯﾄ	F100-60-670	1	
60-734	ｶﾞｰﾆｯｼｭ ﾊﾟｯﾄﾞ NO.1	FD01-60-734A	5	
60-785	ﾃﾞﾌﾛｽﾀｰ ﾉｽﾞﾙ ｸﾞﾘﾙ(R)	FD01-60-780 02	1	内色 FF1 ﾌﾞﾗｯｸ
60-785Z	ﾃﾞﾌﾛｽﾀｰ ﾉｽﾞﾙ ｸﾞﾘﾙ(L)	FD01-60-790 02	1	内色 FF1 ﾌﾞﾗｯｸ
64-030	ｸﾞﾛｰﾌﾞ ﾎﾞｯｸｽ	F100-64-030E 02	1	内色 FF1 ﾌﾞﾗｯｸ
64-101	ｽﾄﾗｲｶｰ	F100-64-10X	1	
64-110A	ｸﾞﾛｰﾌﾞ ｶﾊﾞｰ(R)	F138-64-116A	1	A (F138-64-116B)
				-990301
				FD3S -501074
		F138-64-116B	1	990301 -
				FD3S 501074-
64-110Y	ｸﾞﾛｰﾌﾞ ｶﾊﾞｰ(L)	F138-64-117A	1	
64-260B	ﾛｱｰ ﾊﾟﾈﾙ	F100-64-260C 02	1	内色 FF1 ﾌﾞﾗｯｸ
64-343	ｽﾌﾟﾘﾝｸﾞ	H260-64-343	8	
64-772A	ﾀﾞｸﾄ NO.2(R)	F100-64-742	1	
64-773B	ｽﾌﾟﾘﾝｸﾞ	B455-64-773	2	
64-850A	ﾛｱｰ ﾊﾟﾈﾙ ﾗｯﾌﾟ ﾙｰﾊﾞｰ	FB01-64-850	1	
64-905B	(C) ﾎｰﾙ ｶﾊﾞｰ	FD01-64-905 02	1	内色 FF1 ﾌﾞﾗｯｸ
64-911A	ｻｲﾄﾞ ｶﾊﾞｰ(R)	FD01-64-981 02	1	内色 FF1 ﾌﾞﾗｯｸ
64-911B	ｸﾗｯｼｭ ｻｲﾄﾞ ﾊﾟﾈﾙ(R)	F100-64-910B 02	1	内色 FF1 ﾌﾞﾗｯｸ
64-911X	ｸﾗｯｼｭ ｻｲﾄﾞ ﾊﾟﾈﾙ(L)	F100-64-920A 02	1	内色 FF1 ﾌﾞﾗｯｸ -990301
				-990301
				FD3S -501074
		F100-64-920B 02	1	内色 FF1 ﾌﾞﾗｯｸ 990301-
				990301 -
				FD3S 501074-
64-911Y	ｻｲﾄﾞ ｶﾊﾞｰ(L)	FD01-64-971 02	1	内色 FF1 ﾌﾞﾗｯｸ
64-913	ｻｲﾄﾞﾊﾟﾈﾙ ｼｰﾙ ﾗﾊﾞｰ(R)	F100-64-912	1	
64-913Z	ｻｲﾄﾞﾊﾟﾈﾙ ｼｰﾙ ﾗﾊﾞｰ(L)	F100-64-922	1	
64-914Z	ｻｲﾄﾞ NO.2 ｶﾊﾞｰ(L)	F100-64-924B 02	1	内色 FF1 ﾌﾞﾗｯｸ
64-915A	ｻｲﾄﾞﾊﾟﾈﾙ ｼｰﾙ ﾗﾊﾞｰ	F100-64-913	1	
64-996	ｴｸｽﾊﾟﾝｼﾞｮﾝ ﾅｯﾄ	GJ21-64-996	2	
64-999A	ﾀｯﾋﾟﾝｸﾞ ｽｸﾘｭｰ	W201-64-999	20	
68-865Q	ﾌｧｽﾅｰ	GJ21-68-885B 00	2	内色 FF1 ﾌﾞﾗｯｸ
VI型				
55-571A	ｽﾋﾟｰｶｰ ｸﾞﾘﾙ	FD01-55-530A 00	1	内色 FF2 FF7 ﾌﾞﾗｯｸ
55-801	ﾃｰﾌﾟ	GJ21-55-681	1	
56-905A	ｽﾌﾟﾘﾝｸﾞ ﾅｯﾄ	B092-60-408	9	
60-170	ｻｲﾄﾞﾃﾞﾐｽﾀｰ ﾉｽﾞﾙ(R)	F100-60-182	1	
60-170A	ｻｲﾄﾞﾃﾞﾐｽﾀｰ ﾉｽﾞﾙ(L)	F100-60-192	1	
60-350	ｸﾗｯｼｭ ﾊﾟｯﾄﾞ	F138-60-350C 02	1	内色 FF2 FF7 ﾌﾞﾗｯｸ
60-420B	ｸﾗｯｼｭ ﾊﾟｯﾄﾞ ﾒﾝﾊﾞｰ	F146-60-420	1	
60-440C	ｲﾝﾊﾟﾈ ｼﾞｬﾝｸｼｮﾝ ﾒﾝﾊﾞｰ	F138-60-446	1	
60-520	ｾﾝﾀｰ ﾌﾞﾗｹｯﾄ	F100-60-534	1	
60-542A	ｾﾝﾀｰ ﾊﾟﾈﾙ ﾌﾞﾗｹｯﾄ	F100-60-582	1	
60-670	ｽﾃｱﾘﾝｸﾞ ﾌﾞﾗｹｯﾄ	F100-60-670	1	
60-734	ｶﾞｰﾆｯｼｭ ﾊﾟｯﾄﾞ NO.1	FD01-60-734A	5	
60-785	ﾃﾞﾌﾛｽﾀｰ ﾉｽﾞﾙ ｸﾞﾘﾙ(R)	FD01-60-780 02	1	内色 FF2 FF7 ﾌﾞﾗｯｸ
60-785Z	ﾃﾞﾌﾛｽﾀｰ ﾉｽﾞﾙ ｸﾞﾘﾙ(L)	FD01-60-790 02	1	内色 FF2 FF7 ﾌﾞﾗｯｸ
64-030	ｸﾞﾛｰﾌﾞ ﾎﾞｯｸｽ	F100-64-030E 02	1	内色 FF2 FF7 ﾌﾞﾗｯｸ
64-101	ｽﾄﾗｲｶｰ	F100-64-10X	1	
64-110A	ｸﾞﾛｰﾌﾞ ｶﾊﾞｰ(R)	F138-64-116B	1	
64-110Y	ｸﾞﾛｰﾌﾞ ｶﾊﾞｰ(L)	F138-64-117A	1	
64-260B	ﾛｱｰ ﾊﾟﾈﾙ	F100-64-260C 02	1	内色 FF2 FF7 ﾌﾞﾗｯｸ
64-343	ｽﾌﾟﾘﾝｸﾞ	H260-64-343	8	
64-772A	ﾀﾞｸﾄ NO.2(R)	F100-64-742	1	
64-773B	ｽﾌﾟﾘﾝｸﾞ	B455-64-773	2	
64-850A	ﾛｱｰ ﾊﾟﾈﾙ ﾗｯﾌﾟ ﾙｰﾊﾞｰ	FB01-64-850	1	
64-905B	(C) ﾎｰﾙ ｶﾊﾞｰ	FD01-64-905 02	1	内色 FF2 FF7 ﾌﾞﾗｯｸ
64-911A	ｻｲﾄﾞ ｶﾊﾞｰ(R)	FD01-64-981 02	1	内色 FF2 FF7 ﾌﾞﾗｯｸ
64-911B	ｸﾗｯｼｭ ｻｲﾄﾞ ﾊﾟﾈﾙ(R)	F100-64-910B 02	1	内色 FF2 FF7 ﾌﾞﾗｯｸ
64-911X	ｸﾗｯｼｭ ｻｲﾄﾞ ﾊﾟﾈﾙ(L)	F100-64-920B 02	1	内色 FF2 FF7 ﾌﾞﾗｯｸ
64-911Y	ｻｲﾄﾞ ｶﾊﾞｰ(L)	FD01-64-971 02	1	内色 FF2 FF7 ﾌﾞﾗｯｸ
64-913	ｻｲﾄﾞﾊﾟﾈﾙ ｼｰﾙ ﾗﾊﾞｰ(R)	F100-64-912	1	
64-913Z	ｻｲﾄﾞﾊﾟﾈﾙ ｼｰﾙ ﾗﾊﾞｰ(L)	F100-64-922	1	
64-914Z	ｻｲﾄﾞ NO.2 ｶﾊﾞｰ(L)	F100-64-924B 02	1	内色 FF2 FF7 ﾌﾞﾗｯｸ
64-915A	ｻｲﾄﾞﾊﾟﾈﾙ ｼｰﾙ ﾗﾊﾞｰ	F100-64-913	1	
64-996	ｴｸｽﾊﾟﾝｼﾞｮﾝ ﾅｯﾄ	GJ21-64-996	2	
64-999A	ﾀｯﾋﾟﾝｸﾞ ｽｸﾘｭｰ	W201-64-999	20	
68-865Q	ﾌｧｽﾅｰ	GJ21-68-885B 00	2	内色 FF2 FF7 ﾌﾞﾗｯｸ

56-905A	ｽﾌﾟﾘﾝｸﾞ ﾅｯﾄ	B092-60-408	9	
		E016-60-408	3	
60-170	ｻｲﾄﾞﾃﾞﾐｽﾀｰ ﾉｽﾞﾙ(R)	F100-60-182	1	
60-170A	ｻｲﾄﾞﾃﾞﾐｽﾀｰ ﾉｽﾞﾙ(L)	F100-60-192	1	
60-350	ｸﾗｯｼｭ ﾊﾟｯﾄﾞ	F100-60-350C 02	1	内色 FE2 FE3 FE4 ﾌﾞﾗｯｸ
				-920108
				-920108
				FD3S -101089
		F100-60-350D 02	1	内色 FE2 FE3 FE4
				ﾌﾞﾗｯｸ 920108-
				920108 -
				FD3S 101089-
60-420B	ｸﾗｯｼｭ ﾊﾟｯﾄﾞ ﾒﾝﾊﾞｰ	F100-60-420B	1	
60-520	ｾﾝﾀｰ ﾌﾞﾗｹｯﾄ	F100-60-534	1	
60-542A	ｾﾝﾀｰ ﾊﾟﾈﾙ ﾌﾞﾗｹｯﾄ	F100-60-582	1	
60-670	ｽﾃｱﾘﾝｸﾞ ﾌﾞﾗｹｯﾄ	F100-60-670	1	
60-690	ｸﾞﾛｰﾌﾞ ﾄﾚｰ ｽｲｯﾁ	J002-66-540A	1	
60-734	ｶﾞｰﾆｯｼｭ ﾊﾟｯﾄﾞ NO.1	FB01-60-734A	2	
		FD01-60-734A	5	
60-735	ｶﾞｰﾆｯｼｭ ﾊﾟｯﾄﾞ NO.2	FD01-60-735	1	
60-785	ﾃﾞﾌﾛｽﾀｰ ﾉｽﾞﾙ ｸﾞﾘﾙ(R)	F102-60-780A 02	1	内色 FE2 FE3 FE4 ﾌﾞﾗｯｸ
				ｻﾝﾙｰﾌ ﾂｷ
		FD01-60-780 02	1	内色 FE2 FE3 FE4 ﾌﾞﾗｯｸ
				ｻﾝﾙｰﾌ ﾅｼ
60-785Z	ﾃﾞﾌﾛｽﾀｰ ﾉｽﾞﾙ ｸﾞﾘﾙ(L)	FD01-60-790 02	1	内色 FE2 FE3 FE4 ﾌﾞﾗｯｸ
61-751	ｲﾝｶｰ ｾﾝｻｰ	F102-61-757	1	ｻﾝﾙｰﾌ ﾂｷ
61-751A	ｻﾝ ｾﾝｻｰ	F102-61-751	1	X, RZ,
				ｻﾝﾙｰﾌ ﾂｷ
				AM/FM,C.D.ﾂｷ
				ﾗｼﾞｵ ﾅｼ
61-754B	ｻﾝ ｾﾝｻｰ ﾅｯﾄ	FB02-61-754	1	ｻﾝﾙｰﾌ ﾂｷ
64-030	ｸﾞﾛｰﾌﾞ ﾎﾞｯｸｽ	F100-64-030B 02	1	内色 FE2 FE3 FE4
				ﾌﾞﾗｯｸ -920108
				-920108
				FD3S -101089
		F100-64-030C 02	1	内色 FE2 FE3 FE4
				ﾌﾞﾗｯｸ 920108-930720
				920108 - 930720
				FD3S 101089-118185
		F100-64-030D 02	1	内色 FE2 FE3 FE4
				ﾌﾞﾗｯｸ 930720-
				930720 -
				FD3S 118185-
64-101	ｽﾄﾗｲｶｰ	F100-64-10X	1	
64-110A	ｸﾞﾛｰﾌﾞ ｶﾊﾞｰ(R)	F100-64-116B	1	
64-110Y	ｸﾞﾛｰﾌﾞ ｶﾊﾞｰ(L)	F100-64-117B	1	
64-162	ﾗﾝﾌﾟ ｶﾊﾞｰ	FD01-64-170	1	-930720
				FD3S -118185
		FD01-64-170A	1	930720 -
				FD3S 118185-
64-260B	ﾛｱｰ ﾊﾟﾈﾙ	F100-64-260C 02	1	内色 FE2 FE3 FE4 ﾌﾞﾗｯｸ
64-343	ｽﾌﾟﾘﾝｸﾞ	H260-64-343	8	
64-423C	ﾌﾟｯｼｭ ﾅｯﾄ	B455-64-423	3	-920601
				FD3S -110202
64-772A	ﾀﾞｸﾄ NO.2(R)	F100-64-742	1	
64-773B	ｽﾌﾟﾘﾝｸﾞ	B455-64-773	2	
64-850A	ﾛｱｰ ﾊﾟﾈﾙ ﾗｯﾌﾟ ﾙｰﾊﾞｰ	FB01-64-850	2	内色 FE2 FE3 FE4 ﾌﾞﾗｯｸ
64-905B	(C) ﾎｰﾙ ｶﾊﾞｰ	FD01-64-905 02	1	内色 FE2 FE3 FE4 ﾌﾞﾗｯｸ
64-911A	ｻｲﾄﾞ ｶﾊﾞｰ(R)	FD01-64-981 02	1	内色 FE2 FE3 FE4 ﾌﾞﾗｯｸ
64-911B	ｸﾗｯｼｭ ｻｲﾄﾞ ﾊﾟﾈﾙ(R)	F100-64-910B 02	1	内色 FE2 FE3 FE4 ﾌﾞﾗｯｸ
64-911X	ｸﾗｯｼｭ ｻｲﾄﾞ ﾊﾟﾈﾙ(L)	F100-64-920A 02	1	内色 FE2 FE3 FE4 ﾌﾞﾗｯｸ
64-911Y	ｻｲﾄﾞ ｶﾊﾞｰ(L)	FD01-64-971 02	1	内色 FE2 FE3 FE4 ﾌﾞﾗｯｸ
64-913	ｻｲﾄﾞﾊﾟﾈﾙ ｼｰﾙ ﾗﾊﾞｰ(R)	F100-64-912	1	
64-913Z	ｻｲﾄﾞﾊﾟﾈﾙ ｼｰﾙ ﾗﾊﾞｰ(L)	F100-64-922	1	
64-914Z	ｻｲﾄﾞ NO.2 ｶﾊﾞｰ(L)	F100-64-924B 02	1	内色 FE2 FE3 FE4 ﾌﾞﾗｯｸ
64-915A	ｻｲﾄﾞﾊﾟﾈﾙ ｼｰﾙ ﾗﾊﾞｰ	F100-64-913	1	
64-996	ｴｸｽﾊﾟﾝｼﾞｮﾝ ﾅｯﾄ	GJ21-64-996	2	X, RZ,
				AM/FM,C.D.ﾂｷ
				ﾗｼﾞｵ ﾅｼ
64-998B	ｸﾘｯﾌﾟ	FD01-64-998	3	-920108
				FD3S -101089
64-999A	ﾀｯﾋﾟﾝｸﾞ ｽｸﾘｭｰ	W201-64-999	23	920108 -
				FD3S 101089-
68-032B	ﾌｧｽﾅｰ	D003-68-032	3	920108 -
				FD3S 101089-
II型				
51-030J	ﾊﾞﾙﾌﾞ	99701-6030	1	12V 3.4W
55-571A	ｽﾋﾟｰｶｰ ｸﾞﾘﾙ	FD01-55-530A 00	1	内色 FE5 FE6 FE7 ﾌﾞﾗｯｸ
56-905A	ｽﾌﾟﾘﾝｸﾞ ﾅｯﾄ	B092-60-408	9	ｲﾗｽﾄ NO.1
		E016-60-408	3	ｲﾗｽﾄ NO.2
60-170	ｻｲﾄﾞﾃﾞﾐｽﾀｰ ﾉｽﾞﾙ(R)	F100-60-182	1	
60-170A	ｻｲﾄﾞﾃﾞﾐｽﾀｰ ﾉｽﾞﾙ(L)	F100-60-192	1	
60-350	ｸﾗｯｼｭ ﾊﾟｯﾄﾞ	F100-60-350D 02	1	内色 FE5 FE6 FE7 ﾌﾞﾗｯｸ
60-420B	ｸﾗｯｼｭ ﾊﾟｯﾄﾞ ﾒﾝﾊﾞｰ	F100-60-420B	1	
60-520	ｾﾝﾀｰ ﾌﾞﾗｹｯﾄ	F100-60-534	1	
60-542A	ｾﾝﾀｰ ﾊﾟﾈﾙ ﾌﾞﾗｹｯﾄ	F100-60-582	1	
60-670	ｽﾃｱﾘﾝｸﾞ ﾌﾞﾗｹｯﾄ	F100-60-670	1	
60-690	ｸﾞﾛｰﾌﾞ ﾄﾚｰ ｽｲｯﾁ	J002-66-540A	1	
60-734	ｶﾞｰﾆｯｼｭ ﾊﾟｯﾄﾞ NO.1	FD01-60-734A	3	
60-735	ｶﾞｰﾆｯｼｭ ﾊﾟｯﾄﾞ NO.2	FD01-60-735	1	-931102
				FD3S -202629
60-785	ﾃﾞﾌﾛｽﾀｰ ﾉｽﾞﾙ ｸﾞﾘﾙ(R)	F102-60-780A 02	1	内色 FE5 FE6 FE7 ﾌﾞﾗｯｸ
				ｻﾝﾙｰﾌ ﾂｷ
		FD01-60-780 02	1	内色 FE5 FE6 FE7 ﾌﾞﾗｯｸ
				ｻﾝﾙｰﾌ ﾅｼ
60-785Z	ﾃﾞﾌﾛｽﾀｰ ﾉｽﾞﾙ ｸﾞﾘﾙ(L)	FD01-60-790 02	1	内色 FE5 FE6 FE7 ﾌﾞﾗｯｸ
61-751	ｲﾝｶｰ ｾﾝｻｰ	F102-61-757	1	ｻﾝﾙｰﾌ ﾂｷ
61-751A	ｻﾝ ｾﾝｻｰ	F102-61-751	1	ｻﾝﾙｰﾌ ﾂｷ
61-754B	ｻﾝ ｾﾝｻｰ ﾅｯﾄ	FB02-61-754	1	ｻﾝﾙｰﾌ ﾂｷ
64-030	ｸﾞﾛｰﾌﾞ ﾎﾞｯｸｽ	F100-64-030D 02	1	内色 FE5 FE6 FE7 ﾌﾞﾗｯｸ
64-101	ｽﾄﾗｲｶｰ	F100-64-10X	1	
64-110A	ｸﾞﾛｰﾌﾞ ｶﾊﾞｰ(R)	F100-64-116B	1	
64-110Y	ｸﾞﾛｰﾌﾞ ｶﾊﾞｰ(L)	F100-64-117B	1	
64-162	ﾗﾝﾌﾟ ｶﾊﾞｰ	FD01-64-170A	1	
64-260B	ﾛｱｰ ﾊﾟﾈﾙ	F100-64-260C 02	1	内色 FE5 FE6 FE7 ﾌﾞﾗｯｸ
64-343	ｽﾌﾟﾘﾝｸﾞ	H260-64-343	8	
64-772A	ﾀﾞｸﾄ NO.2(R)	F100-64-742	1	
64-773B	ｽﾌﾟﾘﾝｸﾞ	B455-64-773	2	
64-850A	ﾛｱｰ ﾊﾟﾈﾙ ﾗｯﾌﾟ ﾙｰﾊﾞｰ	FB01-64-850	2	内色 FE5 FE6 FE7 ﾌﾞﾗｯｸ
64-905B	(C) ﾎｰﾙ ｶﾊﾞｰ	FD01-64-905 02	1	内色 FE5 FE6 FE7 ﾌﾞﾗｯｸ
64-911A	ｻｲﾄﾞ ｶﾊﾞｰ(R)	FD01-64-981 02	1	内色 FE5 FE6 FE7 ﾌﾞﾗｯｸ
64-911B	ｸﾗｯｼｭ ｻｲﾄﾞ ﾊﾟﾈﾙ(R)	F100-64-910B 02	1	内色 FE5 FE6 FE7 ﾌﾞﾗｯｸ
64-911X	ｸﾗｯｼｭ ｻｲﾄﾞ ﾊﾟﾈﾙ(L)	F100-64-920A 02	1	内色 FE5 FE6 FE7 ﾌﾞﾗｯｸ
64-911Y	ｻｲﾄﾞ ｶﾊﾞｰ(L)	FD01-64-971 02	1	内色 FE5 FE6 FE7 ﾌﾞﾗｯｸ
64-913	ｻｲﾄﾞﾊﾟﾈﾙ ｼｰﾙ ﾗﾊﾞｰ(R)	F100-64-912	1	
64-913Z	ｻｲﾄﾞﾊﾟﾈﾙ ｼｰﾙ ﾗﾊﾞｰ(L)	F100-64-922	1	
64-914Z	ｻｲﾄﾞ NO.2 ｶﾊﾞｰ(L)	F100-64-924B 02	1	内色 FE5 FE6 FE7 ﾌﾞﾗｯｸ
64-915A	ｻｲﾄﾞﾊﾟﾈﾙ ｼｰﾙ ﾗﾊﾞｰ	F100-64-913	1	
64-996	ｴｸｽﾊﾟﾝｼﾞｮﾝ ﾅｯﾄ	GJ21-64-996	2	
64-999A	ﾀｯﾋﾟﾝｸﾞ ｽｸﾘｭｰ	W201-64-999	22	
68-032B	ﾌｧｽﾅｰ	D003-68-032	3	
III型				
51-030J	ﾊﾞﾙﾌﾞ	99701-6030	1	12V 3.4W
55-571A	ｽﾋﾟｰｶｰ ｸﾞﾘﾙ	FD01-55-530A 00	1	内色 FE5 FE6 FE7 ﾌﾞﾗｯｸ
56-905A	ｽﾌﾟﾘﾝｸﾞ ﾅｯﾄ	B092-60-408	9	ｲﾗｽﾄ NO.1
		E016-60-408	2	ｲﾗｽﾄ NO.2
				941003 -
				FD3S 301061-
		E016-60-408	3	ｲﾗｽﾄ NO.2
				-941003
				FD3S -301061
58-492	ﾌﾟﾗｲﾏﾘｰ ｷｰ	H380-58-492A	2	KEY NO. ｼﾃｲ
58-492A	ｾｺﾝﾀﾞﾘｰ ｷｰ	H380-58-493A	1	KEY NO. ｼﾃｲ
60-170	ｻｲﾄﾞﾃﾞﾐｽﾀｰ ﾉｽﾞﾙ(R)	F100-60-182	1	
60-170A	ｻｲﾄﾞﾃﾞﾐｽﾀｰ ﾉｽﾞﾙ(L)	F100-60-192	1	
60-350	ｸﾗｯｼｭ ﾊﾟｯﾄﾞ	F100-60-350D 02	1	内色 FE5 FE6 FE7 ﾌﾞﾗｯｸ
60-420B	ｸﾗｯｼｭ ﾊﾟｯﾄﾞ ﾒﾝﾊﾞｰ	F100-60-420B	1	
60-520	ｾﾝﾀｰ ﾌﾞﾗｹｯﾄ	F100-60-534	1	
60-542A	ｾﾝﾀｰ ﾊﾟﾈﾙ ﾌﾞﾗｹｯﾄ	F100-60-582	1	
60-670	ｽﾃｱﾘﾝｸﾞ ﾌﾞﾗｹｯﾄ	F100-60-670	1	
60-690	ｸﾞﾛｰﾌﾞ ﾄﾚｰ ｽｲｯﾁ	J002-66-540A	1	
60-734	ｶﾞｰﾆｯｼｭ ﾊﾟｯﾄﾞ NO.1	FD01-60-734A	3	
60-785	ﾃﾞﾌﾛｽﾀｰ ﾉｽﾞﾙ ｸﾞﾘﾙ(R)	F102-60-780A 02	1	内色 FE5 FE6 FE7 ﾌﾞﾗｯｸ
				ｻﾝﾙｰﾌ ﾂｷ
		FD01-60-780 02	1	内色 FE5 FE6 FE7 ﾌﾞﾗｯｸ
				ｻﾝﾙｰﾌ ﾅｼ
60-785Z	ﾃﾞﾌﾛｽﾀｰ ﾉｽﾞﾙ ｸﾞﾘﾙ(L)	FD01-60-790 02	1	内色 FE5 FE6 FE7 ﾌﾞﾗｯｸ
61-751	ｲﾝｶｰ ｾﾝｻｰ	F102-61-757	1	ｻﾝﾙｰﾌ ﾂｷ
61-751A	ｻﾝ ｾﾝｻｰ	F102-61-751	1	ｻﾝﾙｰﾌ ﾂｷ
61-754B	ｻﾝ ｾﾝｻｰ ﾅｯﾄ	FB02-61-754	1	ｻﾝﾙｰﾌ ﾂｷ
64-030	ｸﾞﾛｰﾌﾞ ﾎﾞｯｸｽ	F100-64-030D 02	1	内色 FE5 FE6 FE7 ﾌﾞﾗｯｸ
				C (F100-64-030E)

				(MT>ﾋﾞﾙｼｭﾀｲﾝ ﾀﾞﾝﾊﾟｰ ﾂｷ>2ﾆﾝ ﾉﾘ)
55-491B	ｻｰﾓ & ｵｲﾙﾃﾝﾌﾟ ﾒｰﾀｰ	F137-55-491	1	(MT>ﾋﾞﾙｼｭﾀｲﾝ ﾀﾞﾝﾊﾟｰ ﾂｷ>4ﾆﾝ ﾉﾘ)
		FD46-55-491	1	AT
				(MT>ﾉｰﾏﾙ ﾀﾞﾝﾊﾟｰ ﾂｷ)
				(MT>ﾋﾞﾙｼｭﾀｲﾝ ﾀﾞﾝﾊﾟｰ ﾂｷ>2ﾆﾝ ﾉﾘ)
55-4E1	ｴｺﾉﾐｰﾒｰﾀｰ ｲﾝｼﾞｹｰﾀｰ	F101-55-4E1	1	AT
55-4R3	ｽｲｯﾁ	FD01-55-487	1	
75-139A	ﾊﾞﾙﾌﾞ	B456-55-431	6	12V 3W
V型				
51-030J	ﾊﾞﾙﾌﾞ	99701-6030	4	12V 3.4W
55-255C	ﾜｰﾆﾝｸﾞ ﾕﾆｯﾄ ｹｰｽ	FD02-55-4W1	1	AT
55-261	ｿｹｯﾄ	B456-55-261	5	12V 3W
				ｲﾗｽﾄ NO.1
		FD01-55-261	4	ｲﾗｽﾄ NO.2
		FD02-55-261	6	ｲﾗｽﾄ NO.3
		FD03-55-261	2	ｲﾗｽﾄ NO.4
55-430	ﾒｰﾀｰ ｾｯﾄ	F138-55-430	1	A (F138-55-430A)
				AT
				-991001
				FD3S -503645
		F138-55-430A	1	AT
				991001 -
				FD3S 503645-
		F139-55-430	1	A (F139-55-430A)
				MT
				-991001
				FD3S -503645
		F139-55-430A	1	MT
				991001 -
				FD3S 503645-
55-431C	ﾜｰﾆﾝｸﾞ ﾕﾆｯﾄ ﾊﾞﾙﾌﾞ'B'	FD01-55-431	2	14V/2W
		FD02-55-431	6	14V/1.4W
55-441A	ﾒｰﾀｰ ｹｰｽ	F138-55-441	1	
55-442A	ﾌﾟﾘﾝﾄ ﾌﾟﾚｰﾄ	F138-55-442	1	AT
		F139-55-442	1	MT
55-444B	ﾜｰﾆﾝｸﾞ ﾚﾝｽﾞ	F138-55-444	1	
55-446A	ｳｲﾝﾄﾞ ﾌﾟﾚｰﾄ	FD01-55-446	1	
55-447A	ﾜｰﾆﾝｸﾞﾕﾆｯﾄ ﾌﾛﾝﾄ ｶﾞﾗｽ	F104-55-447A	1	
55-447C	ﾜｰﾆﾝｸﾞ ﾚﾝｽﾞ	F100-55-445	1	
55-448B	ｺｰﾄﾞ	F138-55-458	1	
55-461	ﾀｺﾒｰﾀｰ	F138-55-461	1	AT
		F139-55-461	1	MT
55-471	ｽﾋﾟｰﾄﾞﾒｰﾀｰ	F138-55-471	1	AT
		F139-55-471	1	MT
55-472	ﾄﾘｯﾌﾟﾒｰﾀｰ ﾉﾌﾞ	FD01-55-473	1	
55-481	ﾌｭｰｴﾙ ﾒｰﾀｰ	F138-55-481	1	
55-491B	ｻｰﾓ & ｵｲﾙﾃﾝﾌﾟ ﾒｰﾀｰ	F138-55-491	1	A (F138-55-491A)
				-991001
				FD3S -503645
		F138-55-491A	1	991001 -
				FD3S 503645-
55-4E1	ｴｺﾉﾐｰﾒｰﾀｰ ｲﾝｼﾞｹｰﾀｰ	F101-55-4E1	1	AT
55-4R3	ｽｲｯﾁ	FD01-55-487	1	
75-139A	ﾊﾞﾙﾌﾞ	B456-55-431	5	12V 3W
VI型				
51-030J	ﾊﾞﾙﾌﾞ	99701-6030		
55-255C	ﾜｰﾆﾝｸﾞ ﾕﾆｯﾄ ｹｰｽ	FD02-55-4W1	1	AT
55-261	ｿｹｯﾄ	B456-55-261	5	12V 3W
				ｲﾗｽﾄ NO.1
		FD01-55-261	4	ｲﾗｽﾄ NO.2
		FD02-55-261	6	ｲﾗｽﾄ NO.3
		FD03-55-261	2	ｲﾗｽﾄ NO.4
55-431C	ﾜｰﾆﾝｸﾞ ﾕﾆｯﾄ ﾊﾞﾙﾌﾞ'B'	FD01-55-431	2	14V/2W
		FD02-55-431	6	14V/1.4W
55-441A	ﾒｰﾀｰ ｹｰｽ	F138-55-441	1	
55-442A	ﾌﾟﾘﾝﾄ ﾌﾟﾚｰﾄ	F138-55-442	1	AT
		F139-55-442	1	MT
55-444B	ﾜｰﾆﾝｸﾞ ﾚﾝｽﾞ	F138-55-444	1	
55-446A	ｳｲﾝﾄﾞ ﾌﾟﾚｰﾄ	FD01-55-446	1	
55-447A	ﾜｰﾆﾝｸﾞﾕﾆｯﾄ ﾌﾛﾝﾄ ｶﾞﾗｽ	FD01-55-447A	1	
55-447C	ﾜｰﾆﾝｸﾞ ﾚﾝｽﾞ	F100-55-445	1	
55-448B	ｺｰﾄﾞ	F138-55-458	1	
55-461	ﾀｺﾒｰﾀｰ	F146-55-461	1	(ｽﾋﾟﾘｯﾄ R ｦ ﾉｿﾞｸ>AT)
		F147-55-461	1	(ｽﾋﾟﾘｯﾄ R ｦ ﾉｿﾞｸ>MT)
		F175-55-461	1	(ｽﾋﾟﾘｯﾄ R>AT)
		F176-55-461	1	(ｽﾋﾟﾘｯﾄ R>MT)
55-471	ｽﾋﾟｰﾄﾞﾒｰﾀｰ	F146-55-471	1	(ｽﾋﾟﾘｯﾄ R ｦ ﾉｿﾞｸ>AT)
		F147-55-471	1	(ｽﾋﾟﾘｯﾄ R ｦ ﾉｿﾞｸ>MT)
		F175-55-471	1	(ｽﾋﾟﾘｯﾄ R>AT)
		F176-55-471	1	(ｽﾋﾟﾘｯﾄ R>MT)
55-472	ﾄﾘｯﾌﾟﾒｰﾀｰ ﾉﾌﾞ	FD01-55-473	1	
55-481	ﾌｭｰｴﾙ ﾒｰﾀｰ	F146-55-481	1	ｽﾋﾟﾘｯﾄ R ｦ ﾉｿﾞｸ
		F175-55-481	1	ｽﾋﾟﾘｯﾄ R
55-491D	ｻｰﾓ ﾒｰﾀｰ	F146-55-491	1	ｽﾋﾟﾘｯﾄ R ｦ ﾉｿﾞｸ
		F175-55-491	1	ｽﾋﾟﾘｯﾄ R
55-4E1	ｴｺﾉﾐｰﾒｰﾀｰ ｲﾝｼﾞｹｰﾀｰ	F101-55-4E1	1	AT
55-4R3	ｽｲｯﾁ	FD01-55-487	1	
75-139A	ﾊﾞﾙﾌﾞ	B456-55-431	5	12V 3W

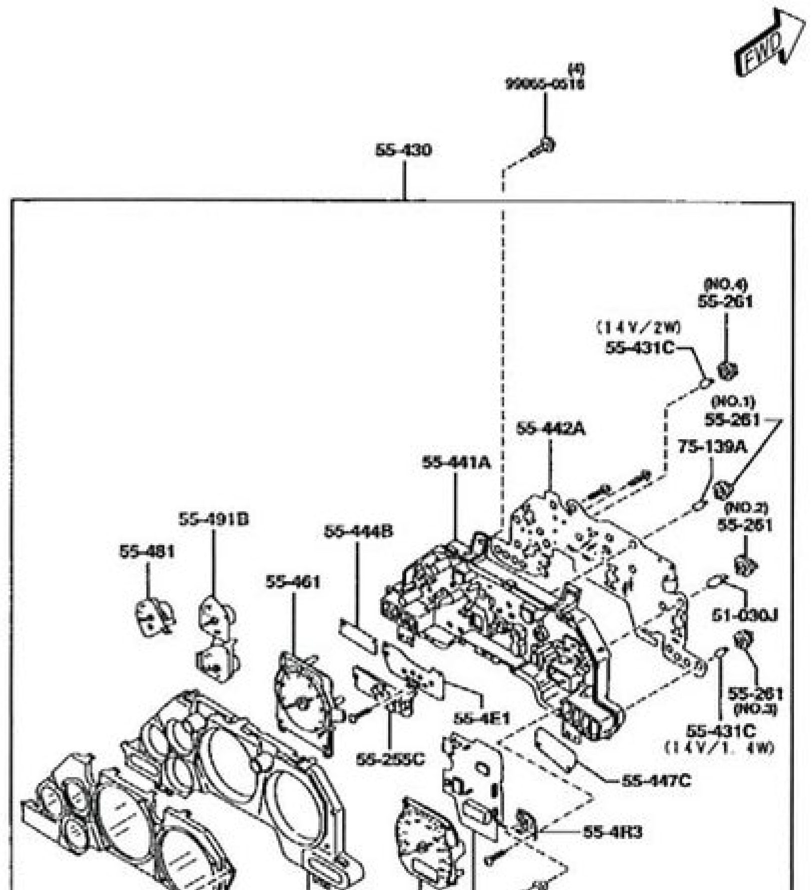

OⅣ型

ダッシュボード&グローブボックス 5560

品名コード	品名	部品番号	員数	適用記述
I型				
51-030J	ﾊﾞﾙﾌﾞ	99701-6030	1	12V 3.4W
55-571A	ｽﾋﾟｰｶｰ ｸﾞﾘﾙ	FD01-55-530A 00	1	内色 FE2 FE3 FE4 ﾌﾞﾗｯｸ
55-681	ｲﾝｽﾙﾒﾝﾄﾊﾟﾈﾙ ﾊﾟｯﾄﾞ	FD01-55-681	2	

Body

64-425	ﾗﾝﾌﾟ ｹｰｽ	F100-64-414A	1	
64-441A	ﾘﾔｰ ｺﾝｿｰﾙ ﾎﾞｯｸｽ	F110-64-440B	1	A (F110-64-440C)
64-451	ｽｲｯﾁ ﾊﾟﾈﾙ	F100-66-468A	1	ｲﾗｽﾄ NO.1
		F101-66-468	1	ｲﾗｽﾄ NO.2
64-470A	ﾘﾔｰｺﾝｿｰﾙ ｺﾝﾄﾛｰﾙ ﾊﾟﾈﾙ	F132-64-470 00	1	内色 FE8 FF0 ﾌﾞﾗｯｸ
				TYPE-R, TYPE-RB, TYPE-RS-R,
				ﾌｫｸﾞﾗﾝﾌﾟ ﾅｼ
				MT
		F133-64-470 00	1	内色 FE8 FF0 ﾌﾞﾗｯｸ
				BATHURST-X TRG-X, TYPE-R,
				TYPE-RS, TYPE-RZ,
				ﾌｫｸﾞﾗﾝﾌﾟ ﾂｷ
				MT
		F134-64-470 00	1	内色 FE8 FF0 ﾌﾞﾗｯｸ
				TYPE-R, TYPE-RB, TYPE-RS-R,
				ﾌｫｸﾞﾗﾝﾌﾟ ﾅｼ
				AT
		F135-64-470 00	1	内色 FE8 FF0 ﾌﾞﾗｯｸ
				BATHURST-X TRG-X, TYPE-R,
				TYPE-RS, TYPE-RZ,
				ﾌｫｸﾞﾗﾝﾌﾟ ﾂｷ
				AT
64-492	ｲﾝｼｭﾚｰﾀｰ,ﾌﾞｰﾂ	FD01-64-490A	1	MT
64-494	ﾁｪﾝｼﾞﾌﾞｰﾂ ﾊﾟｯﾄﾞ	FB01-64-495	1	MT
64-998B	ｸﾘｯﾌﾟ	FD01-64-998	1	
66-460	ﾘﾔｰﾃﾞﾌｫｯｶﾞｰ ｽｲｯﾁ	FD45-66-460	1	
66-4B0	ﾌﾛﾝﾄ ﾌｫｸﾞ ｽｲｯﾁ	FD45-66-4B0	1	BATHURST-X TRG-X, TYPE-R,
				TYPE-RS, TYPE-RZ,
				ﾌｫｸﾞﾗﾝﾌﾟ ﾂｷ
68-032B	ﾌｧｽﾅｰ	B467-68-AC3 02	2	内色 FE8 FF0 ﾌﾞﾗｯｸ -960301
				-960301
				FD3S -401380
		D003-68-032	2	960301 -
				FD3S 401380-
V型				
51-030J	ﾊﾞﾙﾌﾞ	3625-75-139	1	12V 1.4W
				(MT>280HP)
55-216B	ｾﾝﾀｰ ﾊﾟﾈﾙ ｽﾌﾟﾘﾝｸﾞ	B092-55-257	5	
55-225B	ﾎｰﾙ ｶﾊﾞｰ	F110-55-225A	2	ｲﾗｽﾄ NO.2
		FD01-55-225A 00	1	内色 FF1 ﾌﾞﾗｯｸ
				TYPE-RB-AT, TYPE-RB-MT-OPT,
				TYPE-RS,
				ｲﾗｽﾄ NO.1
				ﾌｫｸﾞﾗﾝﾌﾟ ﾂｷ
		FD01-55-225A 00	2	内色 FF1 ﾌﾞﾗｯｸ
				TYPE-R, TYPE-RB-MT,
				ｲﾗｽﾄ NO.1
				ﾌｫｸﾞﾗﾝﾌﾟ ﾅｼ
55-280	ﾊﾞﾙﾌﾞ & ｿｹｯﾄ	FD01-55-280	1	(MT>280HP)
56-376	ｾﾙﾌ ﾛｯｸ ﾅｯﾄ	B001-56-376	4	MT
64-230	ｻｲﾄﾞ ｳｫｰﾙ(R)	F100-64-220B 02	1	内色 FF1 ﾌﾞﾗｯｸ
64-230Z	ｻｲﾄﾞ ｳｫｰﾙ(L)	F100-64-240B 02	1	内色 FF1 ﾌﾞﾗｯｸ
64-331	ﾁｪﾝｼﾞ ﾌﾞｰﾂ	F100-64-330C 00	1	内色 FF1 ﾌﾞﾗｯｸ
				MT
64-343	ｽﾌﾟﾘﾝｸﾞ	H260-64-343	7	
64-345	ｽｲｯﾁ ﾊﾟﾈﾙ	F110-64-471A	1	MT
		F113-64-471A	1	AT
64-410	ﾘﾔｰ ｺﾝｿｰﾙ	F100-64-420F 02	1	内色 FF1 ﾌﾞﾗｯｸ
64-425	ﾗﾝﾌﾟ ｹｰｽ	F100-64-414A	1	
64-441A	ﾘﾔｰ ｺﾝｿｰﾙ ﾎﾞｯｸｽ	F110-64-440B	1	A (F110-64-440C)
				(MT>265HP)
				AT
				-990501
				FD3S -502470
		F110-64-440C	1	A (F110-64-440D)
				(MT>265HP)
				AT
				990501 -
				FD3S 502470-
64-451	ｽｲｯﾁ ﾊﾟﾈﾙ	F100-66-468A	1	ｲﾗｽﾄ NO.1
		F101-66-468	1	ｲﾗｽﾄ NO.2
64-470A	ﾘﾔｰｺﾝｿｰﾙ ｺﾝﾄﾛｰﾙ ﾊﾟﾈﾙ	F132-64-470A 00	1	内色 FF1 ﾌﾞﾗｯｸ -990501
				TYPE-RB-MT,
				ﾌｫｸﾞﾗﾝﾌﾟ ﾅｼ
				(MT>265HP)
				-990501
				FD3S -502470
		F132-64-470B 00	1	内色 FF1 ﾌﾞﾗｯｸ 990501-
				TYPE-RB-MT,
				ﾌｫｸﾞﾗﾝﾌﾟ ﾅｼ
				(MT>265HP)
				990501 -
				FD3S 502470-
		F133-64-470A 00	1	内色 FF1 ﾌﾞﾗｯｸ -990501
				TYPE-RB-MT-OPT,
				ﾌｫｸﾞﾗﾝﾌﾟ ﾂｷ
				(MT>265HP)
				-990501
				FD3S -502470
		F133-64-470B 00	1	内色 FF1 ﾌﾞﾗｯｸ 990501-
				TYPE-RB-MT-OPT,
				ﾌｫｸﾞﾗﾝﾌﾟ ﾂｷ
				(MT>265HP)
				990501 -
				FD3S 502470-
		F134-64-470A 00	1	内色 FF1 ﾌﾞﾗｯｸ -990501
				ﾌｫｸﾞﾗﾝﾌﾟ ﾅｼ
				AT
				-990501
				FD3S -502470
		F134-64-470B 00	1	内色 FF1 ﾌﾞﾗｯｸ 990501-
				ﾌｫｸﾞﾗﾝﾌﾟ ﾅｼ
				AT
				990501 -
				FD3S 502470-
		F135-64-470A 00	1	内色 FF1 ﾌﾞﾗｯｸ -990501
				TYPE-RB-AT,
				ﾌｫｸﾞﾗﾝﾌﾟ ﾂｷ
				AT
				-990501
				FD3S -502470
		F135-64-470B 00	1	内色 FF1 ﾌﾞﾗｯｸ 990501-
				TYPE-RB-AT,
				ﾌｫｸﾞﾗﾝﾌﾟ ﾂｷ
				AT
				990501 -
				FD3S 502470-
		F140-64-470A 00	1	内色 FF1 ﾌﾞﾗｯｸ
				TYPE-R,
				ﾌｫｸﾞﾗﾝﾌﾟ ﾅｼ
				(MT>280HP)
		F141-64-470A 00	1	内色 FF1 ﾌﾞﾗｯｸ
				TYPE-RS,
				ﾌｫｸﾞﾗﾝﾌﾟ ﾂｷ
				(MT>280HP)
64-492	ｲﾝｼｭﾚｰﾀｰ,ﾌﾞｰﾂ	FD01-64-490A	1	MT
64-494	ﾁｪﾝｼﾞﾌﾞｰﾂ ﾊﾟｯﾄﾞ	FB01-64-495	1	MT
64-620	ｱｯｼｭ ﾄﾚｰ	FD49-64-610 00	1	内色 FF1 ﾌﾞﾗｯｸ
				(MT>280HP)
64-998B	ｸﾘｯﾌﾟ	FD01-64-998	1	
66-460	ﾘﾔｰﾃﾞﾌｫｯｶﾞｰ ｽｲｯﾁ	FD45-66-460	1	
66-4B0	ﾌﾛﾝﾄ ﾌｫｸﾞ ｽｲｯﾁ	FD45-66-4B0	1	TYPE-RB-AT, TYPE-RB-MT-OPT,
				TYPE-RS,
				ﾌｫｸﾞﾗﾝﾌﾟ ﾂｷ
68-032B	ﾌｧｽﾅｰ	D003-68-032	2	
VI型				
51-030J	ﾊﾞﾙﾌﾞ	3625-75-139	1	12V 1.4W
				BATHUAST, TYPE-RB-AT,
				TYPE-RB-MT-OPT,
				TYPE-RS, ｽﾋﾟﾘｯﾄ-R,
				BATHUAST-R, TYPE-R,
				TYPE-RB-MT, TYPE-RZ,
				(MT>280HP)
55-216B	ｾﾝﾀｰ ﾊﾟﾈﾙ ｽﾌﾟﾘﾝｸﾞ	B092-55-257	5	BATHUAST, TYPE-RB-AT,
				TYPE-RB-MT-OPT,
				TYPE-RS, ｽﾋﾟﾘｯﾄ-R,
				BATHUAST-R, TYPE-R,
				TYPE-RB-MT, TYPE-RZ,
55-225B	ﾎｰﾙ ｶﾊﾞｰ	FD01-55-225A 00	1	内色 FF2 FF7 ﾌﾞﾗｯｸ
				BATHUAST, TYPE-RB-AT,
				TYPE-RB-MT-OPT, TYPE-RS,
				ﾌｫｸﾞﾗﾝﾌﾟ ﾂｷ

		F101-64-471A 00	1	内色 FE2 FE3 FE4
				ﾌﾞﾗｯｸ 920301-
				AT
				920301 -
				FD3S 104705-
64-410	ﾘﾔｰ ｺﾝｿｰﾙ	F100-64-420C 02	1	内色 FE2 FE3 FE4 ﾌﾞﾗｯｸ -911118
				-911118
				FD3S -100070
		F100-64-420D 02	1	内色 FE2 FE3 FE4
				ﾌﾞﾗｯｸ 911118-920115
				911118 - 920115
				FD3S 100070-101546
		F100-64-420E 02	1	内色 FE2 FE3 FE4 ﾌﾞﾗｯｸ 920115-
				920115 -
				FD3S 101546-
64-425	ﾗﾝﾌﾟ ｹｰｽ	F100-64-414A	1	
64-451	ｽｲｯﾁ ﾊﾟﾈﾙ	F100-66-468	1	-911205
				FD3S -100230
		F100-66-468A	1	911205 -
				FD3S 100230-
		F101-66-468	1	
64-492	ｲﾝｼｭﾚｰﾀｰ,ﾌﾞｰﾂ	FD01-64-490	1	MT
64-494	ﾁｪﾝｼﾞﾌﾞｰﾂ ﾊﾟｯﾄﾞ	FB01-64-495	1	MT
64-620	ｱｯｼｭ ﾄﾚｰ	F100-64-610A 00	1	内色 FE2 FE3 FE4 ﾌﾞﾗｯｸ
				4ﾆﾝ ﾉﾘ
66-460	ﾘﾔｰﾃﾞﾌｫｯｶﾞｰ ｽｲｯﾁ	FD01-66-460A	1	
66-4B0	ﾌﾛﾝﾄ ﾌｫｸﾞ ｽｲｯﾁ	FD01-66-4B0A	1	(ｻﾝﾙｰﾌﾌﾅｼ>ﾊｰﾄﾞ ｻｽ)
				ｻﾝﾙｰﾌﾌﾂｷ
68-032B	ﾌｧｽﾅｰ	D003-68-032	2	-920101
				FD3S -100927
68-AC3	ﾌｧｽﾅｰ	B467-68-AC3 02	2	内色 FE2 FE3 FE4 ﾌﾞﾗｯｸ
				920101 -
				FD3S 100927-
II型				
55-216B	ｾﾝﾀｰ ﾊﾟﾈﾙ ｽﾌﾟﾘﾝｸﾞ	B092-55-257	5	
55-225B	ﾎｰﾙ ｶﾊﾞｰ	F110-55-225A	2	ｲﾗｽﾄ NO.2
		FD01-55-225A 00	1	内色 FE5 FE6 FE7 ﾌﾞﾗｯｸ
				(ｻﾝﾙｰﾌﾌﾅｼ>ﾊｰﾄﾞ ｻｽ)
				ｻﾝﾙｰﾌﾌﾂｷ
				ｲﾗｽﾄ NO.1
		FD01-55-225A 00	2	内色 FE5 FE6 FE7 ﾌﾞﾗｯｸ
				(ｻﾝﾙｰﾌﾌﾅｼ>ﾉｰﾏﾙ ｻｽ)
				ｲﾗｽﾄ NO.1
56-376	ｾﾙﾌ ﾛｯｸ ﾅｯﾄ	B001-56-376	4	MT
64-212	ｺﾝｿｰﾙ ﾊﾟﾈﾙ	F110-64-470C 00	1	内色 FE5 FE6 FE7 ﾌﾞﾗｯｸ
				(MT>ｻﾝﾙｰﾌﾌﾅｼ>ﾉｰﾏﾙ ｻｽ)
		F112-64-470C 00	1	内色 FE5 FE6 FE7 ﾌﾞﾗｯｸ
				(MT>ｻﾝﾙｰﾌﾌﾅｼ>ﾊｰﾄﾞ ｻｽ)
				(MT>ｻﾝﾙｰﾌﾌﾂｷ)
		F113-64-470C 00	1	内色 FE5 FE6 FE7 ﾌﾞﾗｯｸ
				(AT>ｻﾝﾙｰﾌﾌﾅｼ)
		F115-64-470C 00	1	内色 FE5 FE6 FE7 ﾌﾞﾗｯｸ
				(AT>ｻﾝﾙｰﾌﾌﾂｷ)
64-230	ｻｲﾄﾞ ｳｫｰﾙ(R)	F100-64-220A 02	1	内色 FE5 FE6 FE7 ﾌﾞﾗｯｸ
64-230Z	ｻｲﾄﾞ ｳｫｰﾙ(L)	F100-64-240A 02	1	内色 FE5 FE6 FE7 ﾌﾞﾗｯｸ
64-331	ﾁｪﾝｼﾞ ﾌﾞｰﾂ	F100-64-330C 00	1	内色 FE5 FE6 FE7 ﾌﾞﾗｯｸ
				MT
64-343	ｽﾌﾟﾘﾝｸﾞ	H260-64-343	7	
64-345	ｽｲｯﾁ ﾊﾟﾈﾙ	F110-64-471	1	A (F110-64-471A)
				MT
		F113-64-471	1	A (F113-64-471A)
				AT
64-410	ﾘﾔｰ ｺﾝｿｰﾙ	F100-64-420E 02	1	内色 FE5 FE6 FE7 ﾌﾞﾗｯｸ
64-425	ﾗﾝﾌﾟ ｹｰｽ	F100-64-414A	1	
64-441A	ﾘﾔｰ ｺﾝｿｰﾙ ﾎﾞｯｸｽ	F110-64-440B	1	A (F110-64-440C)
64-451	ｽｲｯﾁ ﾊﾟﾈﾙ	F100-66-468A	1	ｲﾗｽﾄ NO.1
		F101-66-468	1	ｲﾗｽﾄ NO.2
64-492	ｲﾝｼｭﾚｰﾀｰ,ﾌﾞｰﾂ	FD01-64-490A	1	MT
64-494	ﾁｪﾝｼﾞﾌﾞｰﾂ ﾊﾟｯﾄﾞ	FB01-64-495	1	MT
64-998B	ｸﾘｯﾌﾟ	FD01-64-998	1	
66-460	ﾘﾔｰﾃﾞﾌｫｯｶﾞｰ ｽｲｯﾁ	FD01-66-460A	1	
66-4B0	ﾌﾛﾝﾄ ﾌｫｸﾞ ｽｲｯﾁ	FD01-66-4B0A	1	TYPE-R, TRG-X, TYPE-RS,
				TYPE-RZ,
				ﾌｫｸﾞﾗﾝﾌﾟ ﾂｷ
68-AC3	ﾌｧｽﾅｰ	B467-68-AC3 02	2	内色 FE5 FE6 FE7 ﾌﾞﾗｯｸ
III型				
55-216B	ｾﾝﾀｰ ﾊﾟﾈﾙ ｽﾌﾟﾘﾝｸﾞ	B092-55-257	5	
55-225B	ﾎｰﾙ ｶﾊﾞｰ	F110-55-225A	2	ｲﾗｽﾄ NO.2
		FD01-55-225A 00	1	内色 FE5 FE6 FE7 ﾌﾞﾗｯｸ
				TYPE-R, TRG-X, TYPE-RS,
				TYPE-RZ,
				ｲﾗｽﾄ NO.1
				ﾌｫｸﾞﾗﾝﾌﾟ ﾂｷ
		FD01-55-225A 00	2	内色 FE5 FE6 FE7 ﾌﾞﾗｯｸ
				TYPE-RB, TYPE-RM, TYPE-R2,
				TRG-S,
				ｲﾗｽﾄ NO.1
				ﾌｫｸﾞﾗﾝﾌﾟ ﾅｼ
56-376	ｾﾙﾌ ﾛｯｸ ﾅｯﾄ	B001-56-376	4	MT
64-212	ｺﾝｿｰﾙ ﾊﾟﾈﾙ	F110-64-470C 00	1	内色 FE5 FE6 FE7 ﾌﾞﾗｯｸ
				TYPE-RB, TYPE-RM, TYPE-R2,
				MT
				ﾌｫｸﾞﾗﾝﾌﾟ ﾅｼ
		F112-64-470C 00	1	内色 FE5 FE6 FE7 ﾌﾞﾗｯｸ
				TYPE-R, TYPE-RS, TYPE-RZ,
				MT
				ﾌｫｸﾞﾗﾝﾌﾟ ﾂｷ
		F113-64-470C 00	1	内色 FE5 FE6 FE7 ﾌﾞﾗｯｸ
				TRG-S,
				AT
				ﾌｫｸﾞﾗﾝﾌﾟ ﾂｷ
64-230	ｻｲﾄﾞ ｳｫｰﾙ(R)	F100-64-220A 02	1	内色 FE5 FE6 FE7 ﾌﾞﾗｯｸ
64-230Z	ｻｲﾄﾞ ｳｫｰﾙ(L)	F100-64-240A 02	1	内色 FE5 FE6 FE7 ﾌﾞﾗｯｸ
64-331	ﾁｪﾝｼﾞ ﾌﾞｰﾂ	F100-64-330C 00	1	内色 FE5 FE6 FE7 ﾌﾞﾗｯｸ
				MT
64-343	ｽﾌﾟﾘﾝｸﾞ	H260-64-343	7	
64-345	ｽｲｯﾁ ﾊﾟﾈﾙ	F110-64-471	1	A (F110-64-471A)
				MT
		F113-64-471	1	A (F113-64-471A)
				AT
64-410	ﾘﾔｰ ｺﾝｿｰﾙ	F100-64-420E 02	1	内色 FE8 FE9 FF0 ﾌﾞﾗｯｸ

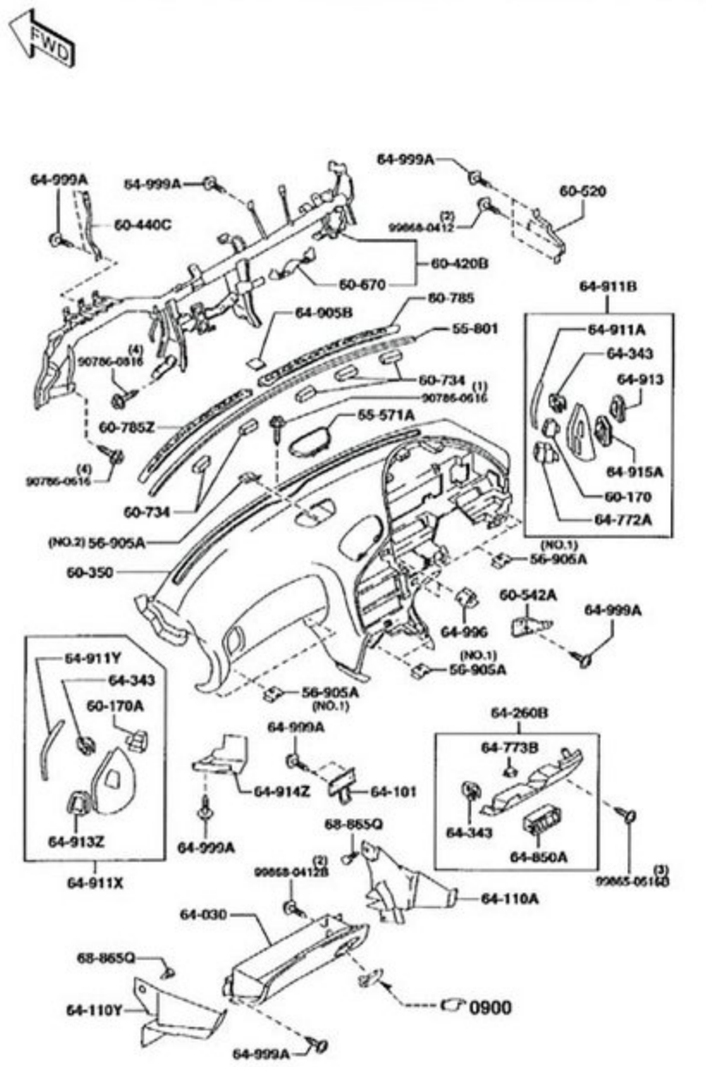

OVI型

コンソール 5570

品名コード	品名	部品番号	員数	適用記述
I型				
51-030J	ﾊﾞﾙﾌﾞ	99701-6030	1	12V 3.4W
55-216B	ｾﾝﾀｰ ﾊﾟﾈﾙ ｽﾌﾟﾘﾝｸﾞ	B092-55-257	5	
55-225B	ﾎｰﾙ ｶﾊﾞｰ	FD01-55-225A 00	3	内色 FE2 FE3 FE4 ﾌﾞﾗｯｸ
				(ｻﾝﾙｰﾌﾌﾅｼ>ﾊｰﾄﾞ ｻｽ)
				ｻﾝﾙｰﾌﾌﾂｷ
		FD01-55-225A 00	4	内色 FE2 FE3 FE4 ﾌﾞﾗｯｸ
				(ｻﾝﾙｰﾌﾌﾅｼ>ﾉｰﾏﾙ ｻｽ)
55-280	ﾊﾞﾙﾌﾞ & ｿｹｯﾄ	FD01-55-280	1	
56-376	ｾﾙﾌ ﾛｯｸ ﾅｯﾄ	B001-56-376	4	MT
64-180B	ﾊﾟﾈﾙ ﾎﾟｹｯﾄ	F104-64-180A 00	1	内色 FE2 FE3 FE4 ﾌﾞﾗｯｸ
				2ﾆﾝ ﾉﾘ
64-212	ｺﾝｿｰﾙ ﾊﾟﾈﾙ	F100-64-470C 00	1	内色 FE2 FE3 FE4 ﾌﾞﾗｯｸ -911205
				(MT>ｻﾝﾙｰﾌﾌﾅｼ>ﾉｰﾏﾙ ｻｽ)
				-911205
				FD3S -100230
		F100-64-470D 00	1	内色 FE2 FE3 FE4
				ﾌﾞﾗｯｸ 911205-920301
				(MT>ｻﾝﾙｰﾌﾌﾅｼ>ﾉｰﾏﾙ ｻｽ)
				911205 - 920301
				FD3S 100230-104705
		F100-64-470F 00	1	内色 FE2 FE3 FE4
				ﾌﾞﾗｯｸ 920301-
				(MT>ｻﾝﾙｰﾌﾌﾅｼ>ﾉｰﾏﾙ ｻｽ)
				920301 -
				FD3S 104705-
		F102-64-470C 00	1	内色 FE2 FE3 FE4 ﾌﾞﾗｯｸ -911205
				(MT>ｻﾝﾙｰﾌﾌﾂｷ)
				(MT>ｻﾝﾙｰﾌﾌﾅｼ>ﾊｰﾄﾞ ｻｽ>4ﾆﾝ ﾉﾘ)
				-911205
				FD3S -100230
		F102-64-470D 00	1	内色 FE2 FE3 FE4
				ﾌﾞﾗｯｸ 911205-920301
				(MT>ｻﾝﾙｰﾌﾌﾂｷ)
				(MT>ｻﾝﾙｰﾌﾌﾅｼ>ﾊｰﾄﾞ ｻｽ>4ﾆﾝ ﾉﾘ)
				911205 - 920301
				FD3S 100230-104705
		F102-64-470F 00	1	内色 FE2 FE3 FE4
				ﾌﾞﾗｯｸ 920301-
				(MT>ｻﾝﾙｰﾌﾌﾂｷ)
				(MT>ｻﾝﾙｰﾌﾌﾅｼ>ﾊｰﾄﾞ ｻｽ>4ﾆﾝ ﾉﾘ)
				920301 -
				FD3S 104705-
		F103-64-470B 00	1	内色 FE2 FE3 FE4 ﾌﾞﾗｯｸ -911205
				(AT>ｻﾝﾙｰﾌﾌﾂｷ)
				-911205
				FD3S -100230
		F103-64-470C 00	1	内色 FE2 FE3 FE4
				ﾌﾞﾗｯｸ 911205-920301
				(AT>ｻﾝﾙｰﾌﾌﾂｷ)
				911205 - 920301
				FD3S 100230-104705
		F103-64-470E 00	1	内色 FE2 FE3 FE4
				ﾌﾞﾗｯｸ 920301-
				(AT>ｻﾝﾙｰﾌﾌﾂｷ)
				920301 -
				FD3S 104705-
		F104-64-470G 00	1	内色 FE2 FE3 FE4 ﾌﾞﾗｯｸ
				(MT>ｻﾝﾙｰﾌﾌﾅｼ>ﾊｰﾄﾞ ｻｽ>2ﾆﾝ ﾉﾘ)
		F106-64-470B 00	1	内色 FE2 FE3 FE4 ﾌﾞﾗｯｸ -911205
				(AT>ｻﾝﾙｰﾌﾌﾅｼ)
				-911205
				FD3S -100230
		F106-64-470C 00	1	内色 FE2 FE3 FE4
				ﾌﾞﾗｯｸ 911205-920301
				(AT>ｻﾝﾙｰﾌﾌﾅｼ)
				911205 - 920301
				FD3S 100230-104705
		F106-64-470E 00	1	内色 FE2 FE3 FE4
				ﾌﾞﾗｯｸ 920301-
				(AT>ｻﾝﾙｰﾌﾌﾅｼ)
				920301 -
				FD3S 104705-
64-230	ｻｲﾄﾞ ｳｫｰﾙ(R)	F100-64-220A 02	1	内色 FE2 FE3 FE4 ﾌﾞﾗｯｸ
64-230Z	ｻｲﾄﾞ ｳｫｰﾙ(L)	F100-64-240A 02	1	内色 FE2 FE3 FE4 ﾌﾞﾗｯｸ
64-331	ﾁｪﾝｼﾞ ﾌﾞｰﾂ	F100-64-330C 00	1	内色 FE2 FE3 FE4 ﾌﾞﾗｯｸ
				MT
64-343	ｽﾌﾟﾘﾝｸﾞ	H260-64-343	7	
64-345	ｽｲｯﾁ ﾊﾟﾈﾙ	F100-64-471B 00	1	内色 FE2 FE3 FE4 ﾌﾞﾗｯｸ
				-920301
				-920301
				FD3S -104705
		F100-64-471D 00	1	内色 FE2 FE3 FE4
				ﾌﾞﾗｯｸ 920301-
				MT
				920301 -
				FD3S 104705-

88-107	ﾘﾀｰﾝ ｽﾌﾟﾘﾝｸﾞ	F100-88-052	1	4ﾆﾝ ﾉﾘ
88-108T	ﾚﾘｰｽﾞ ﾜｲﾔｰ	FD01-88-106	2	920701 -
				FD3S 111378-
		H115-88-108	2	-920701
				FD3S -111378
88-110	ﾌﾛﾝﾄ ｼｰﾄ ｸｯｼｮﾝ(R)	F105-88-110 02	1	内色 FE2 ﾌﾞﾗｯｸ
				(4ﾆﾝ ﾉﾘ>ｻﾝﾙｰﾌ ﾂｷ)
		F105-88-110 17	1	内色 FE4 ﾚｯﾄﾞ
				(4ﾆﾝ ﾉﾘ>ｻﾝﾙｰﾌ ﾂｷ)
		FD01-88-110 02	1	内色 FE2 ﾌﾞﾗｯｸ
				(4ﾆﾝ ﾉﾘ>ｻﾝﾙｰﾌ ﾅｼ>ﾉｰﾏﾙ ｻｽ)
		FD03-88-110 02	1	内色 FE2 ﾌﾞﾗｯｸ
				(4ﾆﾝ ﾉﾘ>ｻﾝﾙｰﾌ ﾅｼ>ﾊｰﾄﾞ ｻｽ)
88-111	ｼｰﾄ ｸｯｼｮﾝ ﾄﾘﾑ(R)	F105-88-111 02	1	内色 FE2 ﾌﾞﾗｯｸ
				(4ﾆﾝ ﾉﾘ>ｻﾝﾙｰﾌ ﾂｷ)
		F105-88-111 17	1	内色 FE4 ﾚｯﾄﾞ
				(4ﾆﾝ ﾉﾘ>ｻﾝﾙｰﾌ ﾂｷ)
		FD01-88-111 02	1	内色 FE2 ﾌﾞﾗｯｸ
				(4ﾆﾝ ﾉﾘ>ｻﾝﾙｰﾌ ﾅｼ>ﾉｰﾏﾙ ｻｽ)
		FD03-88-111 02	1	内色 FE2 ﾌﾞﾗｯｸ
				(4ﾆﾝ ﾉﾘ>ｻﾝﾙｰﾌ ﾅｼ>ﾊｰﾄﾞ ｻｽ)
88-112A	ﾌﾛﾝﾄ ｸｯｼｮﾝ ﾊﾟｯﾄﾞ(R)	FD01-88-112	1	4ﾆﾝ ﾉﾘ
88-128E	ﾚﾊﾞｰ ﾕﾆｯﾄ	F100-88-128	1	4ﾆﾝ ﾉﾘ
88-130	ﾌﾛﾝﾄｼｰﾄ ﾊﾞｯｸ(R)	F105-88-130 02	1	内色 FE2 ﾌﾞﾗｯｸ
				(4ﾆﾝ ﾉﾘ>ｻﾝﾙｰﾌ ﾂｷ)
		F105-88-130 17	1	内色 FE4 ﾚｯﾄﾞ
				(4ﾆﾝ ﾉﾘ>ｻﾝﾙｰﾌ ﾂｷ)
		FD01-88-130 02	1	内色 FE2 ﾌﾞﾗｯｸ
				(4ﾆﾝ ﾉﾘ>ｻﾝﾙｰﾌ ﾅｼ>ﾉｰﾏﾙ ｻｽ)
		FD03-88-130 02	1	内色 FE2 ﾌﾞﾗｯｸ
				(4ﾆﾝ ﾉﾘ>ｻﾝﾙｰﾌ ﾅｼ>ﾊｰﾄﾞ ｻｽ)
88-131	ｼｰﾄ ﾊﾞｯｸ ﾄﾘﾑ(R)	F105-88-131 02	1	内色 FE2 ﾌﾞﾗｯｸ
				(4ﾆﾝ ﾉﾘ>ｻﾝﾙｰﾌ ﾂｷ)
		F105-88-131 17	1	内色 FE4 ﾚｯﾄﾞ
				(4ﾆﾝ ﾉﾘ>ｻﾝﾙｰﾌ ﾂｷ)
		FD01-88-131 02	1	内色 FE2 ﾌﾞﾗｯｸ
				(4ﾆﾝ ﾉﾘ>ｻﾝﾙｰﾌ ﾅｼ>ﾉｰﾏﾙ ｻｽ)
		FD03-88-131 02	1	内色 FE2 ﾌﾞﾗｯｸ
				(4ﾆﾝ ﾉﾘ>ｻﾝﾙｰﾌ ﾅｼ>ﾊｰﾄﾞ ｻｽ)
88-151	ﾘｸﾗｲﾆﾝｸﾞ ﾅｯｸﾙ(L)	F100-88-155	1	4ﾆﾝ ﾉﾘ
88-152	ｱｼﾞｬｽﾀｰ NO.3	F100-88-152	1	4ﾆﾝ ﾉﾘ
		FD03-88-152	1	2ﾆﾝ ﾉﾘ
88-153	ｱｼﾞｬｽﾀｰ NO.4	F100-88-153	1	4ﾆﾝ ﾉﾘ
		FD03-88-153	1	2ﾆﾝ ﾉﾘ
88-160	ﾌﾛﾝﾄ ｼｰﾄ ｸｯｼｮﾝ(L)	F105-88-160 02	1	内色 FE2 ﾌﾞﾗｯｸ
				(4ﾆﾝ ﾉﾘ>ｻﾝﾙｰﾌ ﾂｷ)
		F105-88-160 17	1	内色 FE4 ﾚｯﾄﾞ
				(4ﾆﾝ ﾉﾘ>ｻﾝﾙｰﾌ ﾂｷ)
		FD01-88-160 02	1	内色 FE2 ﾌﾞﾗｯｸ
				(4ﾆﾝ ﾉﾘ>ｻﾝﾙｰﾌ ﾅｼ>ﾉｰﾏﾙ ｻｽ)
		FD03-88-160 02	1	内色 FE2 ﾌﾞﾗｯｸ
				(4ﾆﾝ ﾉﾘ>ｻﾝﾙｰﾌ ﾅｼ>ﾊｰﾄﾞ ｻｽ)
88-161	ｼｰﾄ ｸｯｼｮﾝ ﾄﾘﾑ(L)	F105-88-161 02	1	内色 FE2 ﾌﾞﾗｯｸ
				(4ﾆﾝ ﾉﾘ>ｻﾝﾙｰﾌ ﾂｷ)
		F105-88-161 17	1	内色 FE4 ﾚｯﾄﾞ
				(4ﾆﾝ ﾉﾘ>ｻﾝﾙｰﾌ ﾂｷ)
		FD01-88-161 02	1	内色 FE2 ﾌﾞﾗｯｸ
				(4ﾆﾝ ﾉﾘ>ｻﾝﾙｰﾌ ﾅｼ>ﾉｰﾏﾙ ｻｽ)
		FD03-88-161 02	1	内色 FE2 ﾌﾞﾗｯｸ
				(4ﾆﾝ ﾉﾘ>ｻﾝﾙｰﾌ ﾅｼ>ﾊｰﾄﾞ ｻｽ)
88-162A	ﾌﾛﾝﾄ ｸｯｼｮﾝ ﾊﾟｯﾄﾞ(L)	FD01-88-162	1	4ﾆﾝ ﾉﾘ
88-180	ﾌﾛﾝﾄｼｰﾄ ﾊﾞｯｸ(L)	F100-88-180 02	1	内色 FE2 ﾌﾞﾗｯｸ
				(4ﾆﾝ ﾉﾘ>ｻﾝﾙｰﾌ ﾅｼ>ﾉｰﾏﾙ ｻｽ)
		F105-88-180 02	1	内色 FE2 ﾌﾞﾗｯｸ
				(4ﾆﾝ ﾉﾘ>ｻﾝﾙｰﾌ ﾂｷ)
		F105-88-180 17	1	内色 FE4 ﾚｯﾄﾞ
				(4ﾆﾝ ﾉﾘ>ｻﾝﾙｰﾌ ﾂｷ)
		F109-88-180 02	1	内色 FE2 ﾌﾞﾗｯｸ
				(4ﾆﾝ ﾉﾘ>ｻﾝﾙｰﾌ ﾅｼ>ﾊｰﾄﾞ ｻｽ)
88-181	ｼｰﾄ ﾊﾞｯｸ ﾄﾘﾑ(L)	F100-88-181 02	1	内色 FE2 ﾌﾞﾗｯｸ
				(4ﾆﾝ ﾉﾘ>ｻﾝﾙｰﾌ ﾅｼ>ﾉｰﾏﾙ ｻｽ)
		F105-88-181 02	1	内色 FE2 ﾌﾞﾗｯｸ
				(4ﾆﾝ ﾉﾘ>ｻﾝﾙｰﾌ ﾂｷ)
		F105-88-181 17	1	内色 FE4 ﾚｯﾄﾞ
				(4ﾆﾝ ﾉﾘ>ｻﾝﾙｰﾌ ﾂｷ)
		F109-88-181 02	1	内色 FE2 ﾌﾞﾗｯｸ
				(4ﾆﾝ ﾉﾘ>ｻﾝﾙｰﾌ ﾅｼ>ﾊｰﾄﾞ ｻｽ)
88-1G1	F.ｼｰﾄ ｻｲﾄﾞ ｶﾊﾞｰ NO.1	FD01-88-1G1 02	1	内色 FE2 ﾌﾞﾗｯｸ
				4ﾆﾝ ﾉﾘ
		FD01-88-1G1 17	1	内色 FE4 ﾚｯﾄﾞ
				4ﾆﾝ ﾉﾘ
88-1H3	F.ｼｰﾄ ｻｲﾄﾞ ｶﾊﾞｰ NO.4	FD01-88-1H3 02	1	内色 FE2 ﾌﾞﾗｯｸ
				4ﾆﾝ ﾉﾘ
		FD01-88-1H3 17	1	内色 FE4 ﾚｯﾄﾞ
				4ﾆﾝ ﾉﾘ
88-1M8	ﾘｰﾝ ﾌｫﾜｰﾄﾞ ﾉﾌﾞ(L)	F100-88-1M8 02	1	内色 FE2 ﾌﾞﾗｯｸ
				4ﾆﾝ ﾉﾘ
		F100-88-1M8 17	1	内色 FE4 ﾚｯﾄﾞ
				4ﾆﾝ ﾉﾘ
88-1M9	F.ｼｰﾄ ﾊﾞｯｸ ﾍﾞｾﾞﾙ(RR)	F100-88-1M9 02	1	内色 FE2 ﾌﾞﾗｯｸ
				4ﾆﾝ ﾉﾘ
		F100-88-1M9 17	1	内色 FE4 ﾚｯﾄﾞ
				4ﾆﾝ ﾉﾘ
88-202	ﾎｰﾙ ｶﾊﾞｰ	F104-88-6J8 02	4	内色 FE2 ﾌﾞﾗｯｸ
				2ﾆﾝ ﾉﾘ
88-330B	ﾌﾛﾝﾄ ｼｰﾄ ﾊﾞｯｸ(C)	F105-88-6D0 02	2	内色 FE2 ﾌﾞﾗｯｸ
				(4ﾆﾝ ﾉﾘ>ｻﾝﾙｰﾌ ﾂｷ)
		F105-88-6D0 17	2	内色 FE4 ﾚｯﾄﾞ
				(4ﾆﾝ ﾉﾘ>ｻﾝﾙｰﾌ ﾂｷ)
		FD01-88-6D0 02	2	内色 FE2 ﾌﾞﾗｯｸ
				(4ﾆﾝ ﾉﾘ>ｻﾝﾙｰﾌ ﾅｼ>ﾉｰﾏﾙ ｻｽ)
		FD03-88-6D0 02	2	内色 FE2 ﾌﾞﾗｯｸ
				(4ﾆﾝ ﾉﾘ>ｻﾝﾙｰﾌ ﾅｼ>ﾊｰﾄﾞ ｻｽ)
88-331C	ﾌﾛﾝﾄ ﾊﾞｯｸ ﾄﾘﾑ(C)	F105-88-6D2 02	2	内色 FE2 ﾌﾞﾗｯｸ
				(4ﾆﾝ ﾉﾘ>ｻﾝﾙｰﾌ ﾂｷ)
		F105-88-6D2 17	2	内色 FE4 ﾚｯﾄﾞ
				(4ﾆﾝ ﾉﾘ>ｻﾝﾙｰﾌ ﾂｷ)
		FD01-88-6D2 02	2	内色 FE2 ﾌﾞﾗｯｸ
				(4ﾆﾝ ﾉﾘ>ｻﾝﾙｰﾌ ﾅｼ>ﾉｰﾏﾙ ｻｽ)
		FD03-88-6D2 02	2	内色 FE2 ﾌﾞﾗｯｸ
				(4ﾆﾝ ﾉﾘ>ｻﾝﾙｰﾌ ﾅｼ>ﾊｰﾄﾞ ｻｽ)
88-336	ｽﾄｯﾊﾟｰ ﾘﾝｸﾞ	FA58-88-336	2	4ﾆﾝ ﾉﾘ
88-414A	ﾘﾔｰ ｼｰﾄ ﾊﾞｯｸ ｽｸﾘｭｰ	D061-88-414	2	4ﾆﾝ ﾉﾘ
88-605	ﾉﾌﾞ	F104-88-6H9	2	2ﾆﾝ ﾉﾘ
88-636	ｽｸﾘｭｰ	F104-88-6J9	8	2ﾆﾝ ﾉﾘ
88-6H0	ｼｪﾙ(R)	F104-88-6H0 02	1	内色 FE2 ﾌﾞﾗｯｸ
				2ﾆﾝ ﾉﾘ
88-6H1	ｱﾝｸﾞﾙ ｱｼﾞｬｽﾀｰ(R)	F104-88-6H1	1	2ﾆﾝ ﾉﾘ
88-6H2	ﾛｱｰ ｸｯｼｮﾝ(R)	F104-88-6H2 02	1	内色 FE2 ﾌﾞﾗｯｸ
				2ﾆﾝ ﾉﾘ
88-6H3	UP ｸｯｼｮﾝ(R)	F104-88-6H3 02	1	内色 FE2 ﾌﾞﾗｯｸ
				2ﾆﾝ ﾉﾘ
88-6H4	ﾄﾝﾈﾙ ｻｲﾄﾞ ﾘﾔｰ ﾌﾞﾗｹｯﾄ	F104-88-6H4	2	2ﾆﾝ ﾉﾘ
88-6H5	ｼｬﾌﾄ ｼﾞｮｲﾝﾄ	F104-88-6H5	4	2ﾆﾝ ﾉﾘ
88-6H6	ﾄﾝﾈﾙ ｻｲﾄﾞ ﾎﾞﾙﾄ	F104-88-6H6	4	2ﾆﾝ ﾉﾘ
88-6H8	ﾍﾞﾙﾄ UP ｶﾞｲﾄﾞ	F104-88-6H8 02	2	内色 FE2 ﾌﾞﾗｯｸ
				2ﾆﾝ ﾉﾘ
88-6J0	ｼｪﾙ(L)	F104-88-6J0 02	1	内色 FE2 ﾌﾞﾗｯｸ
				2ﾆﾝ ﾉﾘ
88-6J1	ｱﾝｸﾞﾙ ｱｼﾞｬｽﾀｰ(L)	F104-88-6J1	1	2ﾆﾝ ﾉﾘ
88-6J2	ﾛｱｰ ｸｯｼｮﾝ(L)	F104-88-6J2 02	1	内色 FE2 ﾌﾞﾗｯｸ
				2ﾆﾝ ﾉﾘ
88-6J3	UP ｸｯｼｮﾝ(L)	F104-88-6J3 02	1	内色 FE2 ﾌﾞﾗｯｸ
				2ﾆﾝ ﾉﾘ
88-6J4	ﾄﾞｱｰ ｻｲﾄﾞ ﾘﾔｰ ﾌﾞﾗｹｯﾄ	F104-88-6J4	2	2ﾆﾝ ﾉﾘ
88-6J7	ﾍﾞﾙﾄ ｶﾞｲﾄﾞ	F104-88-6J7 02	2	内色 FE2 ﾌﾞﾗｯｸ
				2ﾆﾝ ﾉﾘ
88-6K1	ｼｰﾄ ｻｲﾄﾞ ﾄﾘﾑ(R)	F104-88-6K1 02	1	内色 FE2 ﾌﾞﾗｯｸ
				2ﾆﾝ ﾉﾘ
88-6K3	ｳｪｰﾌﾞ ﾜｯｼｬｰ	F104-88-6K3	4	2ﾆﾝ ﾉﾘ
88-6L1	ｼｰﾄ ｻｲﾄﾞ ﾄﾘﾑ(L)	F104-88-6L1 02	1	内色 FE2 ﾌﾞﾗｯｸ
				2ﾆﾝ ﾉﾘ
88-734	ﾎﾞﾙﾄ	B260-88-818	8	4ﾆﾝ ﾉﾘ
		B456-88-815	4	4ﾆﾝ ﾉﾘ
		BG70-88-818	4	2ﾆﾝ ﾉﾘ
		EA01-88-818	4	4ﾆﾝ ﾉﾘ
88-833	ﾌﾛﾝﾄｼｰﾄ ｱｼﾞｬｽﾀｰ ﾎﾞﾙﾄ	F104-88-6H7	8	2ﾆﾝ ﾉﾘ
II型				
57-041B	F. ｱｼﾞｬｽﾀｰ ｶﾊﾞｰ NO.1	J001-57-041 02	4	内色 FE5 ﾌﾞﾗｯｸ
		J001-57-041 17	4	内色 FE7 ﾚｯﾄﾞ
57-05X	ﾘﾝｸ ﾎﾞﾙﾄ	B455-57-05XA	8	
57-100	ﾌﾛﾝﾄ ｼｰﾄ(R)	F104-57-100E 02	1	ﾊﾞｹｯﾄ,内色 FE5 ﾌﾞﾗｯｸ

				ﾌｫｸﾞﾗﾝﾌﾟ ﾂｷ
				(MT>ｽﾋﾟﾘｯﾄ R ｦ ﾉｿﾞｸ>4ﾆﾝ ﾉﾘ
				>280HP>ｼｬｺｳﾁｮｳｾｲｼｷ ﾀﾞﾝﾊﾟｰ ﾂｷ)
				011201 -
				FD3S 603152-
		F150-64-470A 00	1	内色 FF2 FF7 ﾌﾞﾗｯｸ
				ﾌｫｸﾞﾗﾝﾌﾟ ﾂｷ
				(MT>ｽﾋﾟﾘｯﾄ R ｦ ﾉｿﾞｸ>2ﾆﾝ ﾉﾘ)
		F158-64-470 00	1	内色 FF2 FF7 ﾌﾞﾗｯｸ -011201
				ﾌｫｸﾞ ﾗﾝﾌﾟ ﾅｼ
				(MT>ｽﾋﾟﾘｯﾄ R ｦ ﾉｿﾞｸ>4ﾆﾝ ﾉﾘ
				>280HP>ｼｬｺｳﾁｮｳｾｲｼｷ ﾀﾞﾝﾊﾟｰ ﾂｷ)
				-11201
				FD3S -603152
		F175-64-470 00	1	内色 FF2 FF7 ﾌﾞﾗｯｸ
				(AT>ｽﾋﾟﾘｯﾄ R)
				ﾌｫｸﾞ ﾗﾝﾌﾟ ﾅｼ
		F176-64-470 00	1	内色 FF2 FF7 ﾌﾞﾗｯｸ
				ﾌｫｸﾞ ﾗﾝﾌﾟ ﾅｼ
				(MT>ｽﾋﾟﾘｯﾄ R)
		F185-64-470 00	1	内色 FF2 FF7 ﾌﾞﾗｯｸ
				(AT>ｽﾋﾟﾘｯﾄ R)
				ﾌｫｸﾞﾗﾝﾌﾟ ﾂｷ
		F186-64-470 00	1	内色 FF2 FF7 ﾌﾞﾗｯｸ
				ﾌｫｸﾞﾗﾝﾌﾟ ﾂｷ
				(MT>ｽﾋﾟﾘｯﾄ R)
64-492	ｲﾝｼｭﾚｰﾀｰ,ﾌﾞｰﾂ	FD01-64-490A	1	MT
64-494	ﾁｪﾝｼﾞ ﾌﾞｰﾂ ﾊﾟｯﾄﾞ	FB01-64-495	1	MT
64-620	ｱｯｼｭ ﾄﾚｰ	F148-64-610 00	1	内色 FF2 FF7 ﾌﾞﾗｯｸ
				BATHUAST, TYPE-RB-AT,
				TYPE-RB-MT-OPT, TYPE-RS,
				ｽﾋﾟﾘｯﾄ-R, BATHUAST-R, TYPE-R,
				TYPE-RB-MT, TYPE-RZ,
				(MT>280HP)
64-998B	ｸﾘｯﾌﾟ	FD01-64-998	1	
66-460	ﾘﾔｰﾃﾞﾌｫｯｶﾞｰ ｽｲｯﾁ	F146-66-460	1	BATHUAST, TYPE-RB-AT,
				TYPE-RB-MT-OPT, TYPE-RS,
				ｽﾋﾟﾘｯﾄ-R, BATHUAST-R, TYPE-R,
				TYPE-RB-MT, TYPE-RZ,
66-4B0	ﾌﾛﾝﾄ ﾌｫｸﾞ ｽｲｯﾁ	F146-66-4B0	1	BATHUAST, TYPE-RB-AT,
				TYPE-RB-MT-OPT, TYPE-RS,
				ﾌｫｸﾞﾗﾝﾌﾟ ﾂｷ
68-032B	ﾌｧｽﾅｰ	D003-68-032	2	

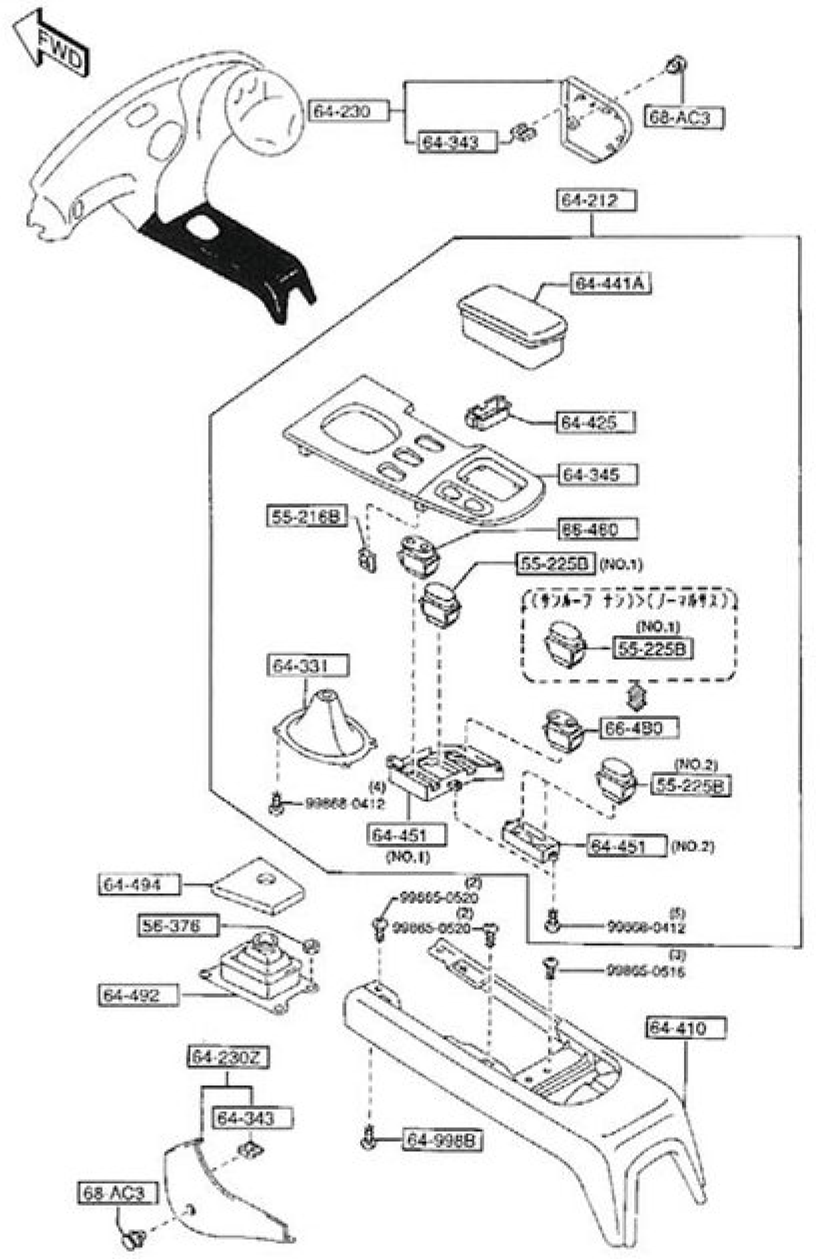

OII型

フロントシート 5700

品名コード	品名	部品番号	員数	適用記述
I型				
57-041B	F. ｱｼﾞｬｽﾀｰ ｶﾊﾞｰ NO.1	J001-57-041 02	4	内色 FE2 FE4 ﾌﾞﾗｯｸ
57-05X	ﾘﾝｸ ﾎﾞﾙﾄ	B455-57-05X	8	-930401
				FD3S -117200
		B455-57-05XA	8	930401 -
				FD3S 117200-
57-100	ﾌﾛﾝﾄ ｼｰﾄ(R)	F100-57-100C 021		内色 FE2 ﾌﾞﾗｯｸ
				(4ﾆﾝ ﾉﾘ>ｻﾝﾙｰﾌ ﾅｼ>ﾉｰﾏﾙ ｻｽ)
		F104-57-100E 021		内色 FE2 ﾌﾞﾗｯｸ
				2ﾆﾝ ﾉﾘ
		F105-57-100C 021		内色 FE2 ﾌﾞﾗｯｸ
				(4ﾆﾝ ﾉﾘ>ｻﾝﾙｰﾌ ﾂｷ)
		F105-57-100C 171		内色 FE4 ﾚｯﾄﾞ
				(4ﾆﾝ ﾉﾘ>ｻﾝﾙｰﾌ ﾂｷ)
		F109-57-100C 021		内色 FE2 ﾌﾞﾗｯｸ
				(4ﾆﾝ ﾉﾘ>ｻﾝﾙｰﾌ ﾅｼ>ﾊｰﾄﾞ ｻｽ)
57-150	ﾌﾛﾝﾄ ｼｰﾄ(L)	F100-57-150C 021		内色 FE2 ﾌﾞﾗｯｸ
				(4ﾆﾝ ﾉﾘ>ｻﾝﾙｰﾌ ﾅｼ>ﾉｰﾏﾙ ｻｽ)
		F104-57-150E 021		内色 FE2 ﾌﾞﾗｯｸ
				2ﾆﾝ ﾉﾘ
		F105-57-150C 021		内色 FE2 ﾌﾞﾗｯｸ
				(4ﾆﾝ ﾉﾘ>ｻﾝﾙｰﾌ ﾂｷ)
		F105-57-150C 171		内色 FE4 ﾚｯﾄﾞ
				(4ﾆﾝ ﾉﾘ>ｻﾝﾙｰﾌ ﾂｷ)
		F109-57-150C 021		内色 FE2 ﾌﾞﾗｯｸ
				(4ﾆﾝ ﾉﾘ>ｻﾝﾙｰﾌ ﾅｼ>ﾊｰﾄﾞ ｻｽ)
57-580	ﾌﾛﾝﾄ ｼｰﾄ ﾌﾞﾗｹｯﾄ(R)	FD01-88-124	1	4ﾆﾝ ﾉﾘ
68-151E	ｸﾘｯﾌﾟ	B102-68-865 0010		内色 FE2 FE3 FE4 ﾌﾞﾗｯｸ
				4ﾆﾝ ﾉﾘ
80-074	ﾊﾞﾝﾄﾞ	3966-88-116	4	2ﾆﾝ ﾉﾘ
88-049	ｸﾘｯﾌﾟ	F100-88-073	4	4ﾆﾝ ﾉﾘ
88-051	ﾜｲﾔｰ ｹｰﾌﾞﾙ	F100-88-051	1	4ﾆﾝ ﾉﾘ
88-052	ﾎﾞﾙﾄ	FD01-88-062	4	4ﾆﾝ ﾉﾘ
88-072	ｸﾘｯﾌﾟ	FD01-88-072	4	4ﾆﾝ ﾉﾘ
88-081A	ﾅｯｸﾙ ﾉﾌﾞ(R)	FD01-88-1G5 02	1	内色 FE2 ﾌﾞﾗｯｸ
				4ﾆﾝ ﾉﾘ
		FD01-88-1G5 17	1	内色 FE4 ﾚｯﾄﾞ
				4ﾆﾝ ﾉﾘ
88-101	ﾘｸﾗｲﾆﾝｸﾞ ﾅｯｸﾙ(R)	FD01-88-101	1	4ﾆﾝ ﾉﾘ
88-102	ｱｼﾞｬｽﾀｰ NO.1	F100-88-102	1	4ﾆﾝ ﾉﾘ
		F104-88-102	1	2ﾆﾝ ﾉﾘ
88-103	ｱｼﾞｬｽﾀｰ NO.2	F100-88-103	1	4ﾆﾝ ﾉﾘ
		F104-88-103	1	2ﾆﾝ ﾉﾘ
88-105G	ﾋﾝｼﾞ ﾌﾞｯｼｭ	FD01-88-005	2	4ﾆﾝ ﾉﾘ
88-106	ﾜｯｼｬｰ	FD01-88-006	2	4ﾆﾝ ﾉﾘ

		FD01-55-225A 00	2	内色 FF2 FF7 ﾌﾞﾗｯｸ
				ｽﾋﾟﾘｯﾄ-R, BATHUAST-R, TYPE-R,
				TYPE-RB-MT, TYPE-RZ,
				ﾌｫｸﾞﾗﾝﾌﾟ ﾅｼ
55-280	ﾊﾞﾙﾌﾞ & ｿｹｯﾄ	FD01-55-280	1	BATHUAST, TYPE-RB-AT,
				TYPE-RB-MT-OPT,
				TYPE-RS, ｽﾋﾟﾘｯﾄ-R,
				BATHUAST-R, TYPE-R,
				TYPE-RB-MT, TYPE-RZ,
				(MT>280HP)
56-376	ｾﾙﾌ ﾛｯｸ ﾅｯﾄ	B001-56-376	4	MT
64-230	ｻｲﾄﾞ ｳｫｰﾙ(R)	F100-64-220B 02	1	内色 FF2 FF7 ﾌﾞﾗｯｸ
64-230Z	ｻｲﾄﾞ ｳｫｰﾙ(L)	F100-64-240B 02	1	内色 FF2 FF7 ﾌﾞﾗｯｸ
64-331	ﾁｪﾝｼﾞ ﾌﾞｰﾂ	F100-64-330C 00	1	内色 FF2 ﾌﾞﾗｯｸ
				BATHUAST, TYPE-RB-AT,
				TYPE-RB-MT-OPT,
				TYPE-RS, ｽﾋﾟﾘｯﾄ-R,
				BATHUAST-R, TYPE-R,
				TYPE-RB-MT, TYPE-RZ,
				(MT>4ﾆﾝ ﾉﾘ>ｽﾋﾟﾘｯﾄ R ｦ ﾉｿﾞｸ)
		F150-64-330 00	1	内色 FF2 ﾌﾞﾗｯｸ
				(MT>2ﾆﾝ ﾉﾘ>ｽﾋﾟﾘｯﾄ R ｦ ﾉｿﾞｸ)
		F176-64-330 02	1	内色 FF7 ﾌﾞﾗｯｸ
				BATHUAST, TYPE-RB-AT,
				TYPE-RB-MT-OPT,
				TYPE-RS, ｽﾋﾟﾘｯﾄ-R,
				BATHUAST-R, TYPE-R,
				TYPE-RB-MT, TYPE-RZ,
				(MT>ｽﾋﾟﾘｯﾄ R)
64-343	ｽﾌﾟﾘﾝｸﾞ	H260-64-343	7	
64-345	ｽｲｯﾁ ﾊﾟﾈﾙ	F110-64-471A	1	BATHUAST, TYPE-RB-AT,
				TYPE-RB-MT-OPT,
				TYPE-RS, ｽﾋﾟﾘｯﾄ-R,
				BATHUAST-R, TYPE-R,
				TYPE-RB-MT, TYPE-RZ,
				(MT>ﾋﾞﾙｼｭﾀｲﾝ ﾀﾞﾝﾊﾟｰ ﾂｷ>
				ｽﾋﾟﾘｯﾄ R ｦ ﾉｿﾞｸ)
				(MT>ﾉｰﾏﾙ ﾀﾞﾝﾊﾟｰ ﾂｷ>
				ｽﾋﾟﾘｯﾄ R ｦ ﾉｿﾞｸ)
		F110-64-471A	1	(MT>ｼｬｺｳﾁｮｳｾｲｼｷ ﾀﾞﾝﾊﾟｰ ﾂｷ)
				011201 -
				FD3S 603152-
		F113-64-471A	1	(AT>ﾉｰﾏﾙ ﾀﾞﾝﾊﾟｰ ﾂｷ>
				ｽﾋﾟﾘｯﾄ R ｦ ﾉｿﾞｸ)
		F158-64-471	1	(MT>ｼｬｺｳﾁｮｳｾｲｼｷ ﾀﾞﾝﾊﾟｰ ﾂｷ)
				-11201
				FD3S -603152
		F175-64-471	1	BATHUAST, TYPE-RB-AT,
				TYPE-RB-MT-OPT,
				TYPE-RS, ｽﾋﾟﾘｯﾄ-R,
				BATHUAST-R, TYPE-R,
				TYPE-RB-MT, TYPE-RZ,
				(AT>ﾉｰﾏﾙ ﾀﾞﾝﾊﾟｰ ﾂｷ>ｽﾋﾟﾘｯﾄ R)
		F176-64-471	1	BATHUAST, TYPE-RB-AT,
				TYPE-RB-MT-OPT,
				TYPE-RS, ｽﾋﾟﾘｯﾄ-R,
				BATHUAST-R, TYPE-R,
				TYPE-RB-MT, TYPE-RZ,
				(MT>ﾋﾞﾙｼｭﾀｲﾝ ﾀﾞﾝﾊﾟｰ ﾂｷ>ｽﾋﾟﾘｯﾄ R)
64-410	ﾘﾔｰ ｺﾝｿｰﾙ	F100-64-420F 02	1	内色 FF2 FF7 ﾌﾞﾗｯｸ
64-425	ﾗﾝﾌﾟ ｹｰｽ	F100-64-414A	1	BATHUAST, TYPE-RB-AT,
				TYPE-RB-MT-OPT,
				TYPE-RS, ｽﾋﾟﾘｯﾄ-R,
				BATHUAST-R, TYPE-R,
				TYPE-RB-MT, TYPE-RZ,
64-441A	ﾘﾔｰ ｺﾝｿｰﾙ ﾎﾞｯｸｽ	F110-64-440C	1	A (F110-64-440D)
				(MT>265HP)
				AT
				-1003
				FD3S -600172
		F110-64-440D	1	BATHUAST, TYPE-RB-AT,
				TYPE-RB-MT-OPT,TYPE-RS,
				ｽﾋﾟﾘｯﾄ-R, BATHUAST-R, TYPE-R,
				TYPE-RB-MT, TYPE-RZ,
				(MT>265HP)
				AT
				001003 -
				FD3S 600172-
64-451	ｽｲｯﾁ ﾊﾟﾈﾙ	F100-66-468A	1	BATHUAST, TYPE-RB-AT,
				TYPE-RB-MT-OPT, TYPE-RS,
				ｽﾋﾟﾘｯﾄ-R, BATHUAST-R, TYPE-R,
				TYPE-RB-MT, TYPE-RZ,
				ｲﾗｽﾄ NO.1
		F101-66-468	1	BATHUAST, TYPE-RB-AT,
				TYPE-RB-MT-OPT, TYPE-RS,
				ｽﾋﾟﾘｯﾄ-R, BATHUAST-R, TYPE-R,
				TYPE-RB-MT, TYPE-RZ,
				ｲﾗｽﾄ NO.2
64-470A	ﾘﾔｰｺﾝｿｰﾙ ｺﾝﾄﾛｰﾙ ﾊﾟﾈﾙ	F142-64-470 00	1	内色 FF2 ﾌﾞﾗｯｸ -001003
				(MT>4ﾆﾝ ﾉﾘ>265HP)
				ﾌｫｸﾞ ﾗﾝﾌﾟ ﾅｼ
				-1003
				FD3S -600172
		F142-64-470A 00	1	内色 FF2 FF7 ﾌﾞﾗｯｸ 001003-
				ﾌｫｸﾞ ﾗﾝﾌﾟ ﾅｼ
				(MT>ｽﾋﾟﾘｯﾄ R ｦ ﾉｿﾞｸ>
				4ﾆﾝ ﾉﾘ>265HP)
				001003 -
				FD3S 600172-
		F143-64-470 00	1	内色 FF2 ﾌﾞﾗｯｸ -001003
				(AT>ｽﾋﾟﾘｯﾄ R ｦ ﾉｿﾞｸ)
				ﾌｫｸﾞ ﾗﾝﾌﾟ ﾅｼ
				-1003
				FD3S -600172
		F143-64-470A 00	1	内色 FF2 FF7 ﾌﾞﾗｯｸ 001003-
				(AT>ｽﾋﾟﾘｯﾄ R ｦ ﾉｿﾞｸ)
				ﾌｫｸﾞ ﾗﾝﾌﾟ ﾅｼ
				001003 -
				FD3S 600172-
		F144-64-470A 00	1	内色 FF2 FF7 ﾌﾞﾗｯｸ
				ﾌｫｸﾞ ﾗﾝﾌﾟ ﾅｼ
				(MT>ｽﾋﾟﾘｯﾄ R ｦ ﾉｿﾞｸ>2ﾆﾝ ﾉﾘ)
		F146-64-470 00	1	内色 FF2 ﾌﾞﾗｯｸ -001003
				(AT>ｽﾋﾟﾘｯﾄ R ｦ ﾉｿﾞｸ)
				ﾌｫｸﾞﾗﾝﾌﾟ ﾂｷ
				-1003
				FD3S -600172
		F146-64-470A 00	1	内色 FF2 FF7 ﾌﾞﾗｯｸ 001003-
				(AT>ｽﾋﾟﾘｯﾄ R ｦ ﾉｿﾞｸ)
				ﾌｫｸﾞﾗﾝﾌﾟ ﾂｷ
				001003 -
				FD3S 600172-
		F147-64-470 00	1	内色 FF2 ﾌﾞﾗｯｸ -001003
				(MT>4ﾆﾝ ﾉﾘ>265HP)
				ﾌｫｸﾞﾗﾝﾌﾟ ﾂｷ
				-1003
				FD3S -600172
		F147-64-470A 00	1	内色 FF2 FF7 ﾌﾞﾗｯｸ 001003-
				ﾌｫｸﾞﾗﾝﾌﾟ ﾂｷ
				(MT>ｽﾋﾟﾘｯﾄ R ｦ ﾉｿﾞｸ>
				4ﾆﾝ ﾉﾘ>265HP)
				001003 -
				FD3S 600172-
		F148-64-470A 00	1	内色 FF2 FF7 ﾌﾞﾗｯｸ
				ﾌｫｸﾞ ﾗﾝﾌﾟ ﾅｼ
				(MT>ｽﾋﾟﾘｯﾄ R ｦ ﾉｿﾞｸ>4ﾆﾝ ﾉﾘ
				>280HP>ﾋﾞﾙｼｭﾀｲﾝ ﾀﾞﾝﾊﾟｰ ﾂｷ)
				(MT>ｽﾋﾟﾘｯﾄ R ｦ ﾉｿﾞｸ>4ﾆﾝ ﾉﾘ
				>280HP>ﾉｰﾏﾙ ﾀﾞﾝﾊﾟｰ ﾂｷ)
		F148-64-470A 00	1	内色 FF2 FF7 ﾌﾞﾗｯｸ
				ﾌｫｸﾞ ﾗﾝﾌﾟ ﾅｼ
				(MT>ｽﾋﾟﾘｯﾄ R ｦ ﾉｿﾞｸ>4ﾆﾝ ﾉﾘ
				>280HP>ｼｬｺｳﾁｮｳｾｲｼｷ ﾀﾞﾝﾊﾟｰ ﾂｷ)
				011201 -
				FD3S 603152-
		F149-64-470A 00	1	内色 FF2 FF7 ﾌﾞﾗｯｸ
				(MT>ｽﾋﾟﾘｯﾄ R ｦ ﾉｿﾞｸ>4ﾆﾝ ﾉﾘ
				>280HP>ﾋﾞﾙｼｭﾀｲﾝ ﾀﾞﾝﾊﾟｰ ﾂｷ)
				ﾌｫｸﾞﾗﾝﾌﾟ ﾂｷ
				(MT>ｽﾋﾟﾘｯﾄ R ｦ ﾉｿﾞｸ>4ﾆﾝ ﾉﾘ
				>280HP>ﾉｰﾏﾙ ﾀﾞﾝﾊﾟｰ ﾂｷ)
		F149-64-470A 00	1	内色 FF2 FF7 ﾌﾞﾗｯｸ

		EA01-88-818	4	ｲﾗｽﾄ NO.3
88-833	ﾌﾛﾝﾄｼｰﾄ ｱｼﾞｬｽﾀｰ ﾎﾞﾙﾄ	F104-88-6H7	8	ﾊﾞｹｯﾄ
Ⅲ型				
57-041B	F. ｱｼﾞｬｽﾀｰ ｶﾊﾞｰ NO.1	J001-57-041 02	4	内色 FE5 ﾌﾞﾗｯｸ
		J001-57-041 17	4	内色 FE7 ﾚｯﾄﾞ
57-05X	ﾘﾝｸ ﾎﾞﾙﾄ	B455-57-05XA	8	A (B455-57-05XB)
57-100	ﾌﾛﾝﾄ ｼｰﾄ(R)	F104-57-100E 02	1	ﾊﾞｹｯﾄ,内色 FE5 ﾌﾞﾗｯｸ
		F110-57-100A 02	1	内色 FE5 ﾌﾞﾗｯｸ -941101
				TRG-S, TYPE-R,
				STC ﾀｲﾌﾟ
				-941101
				FD3S -301317
		F110-57-100B 02	1	内色 FE5 ﾌﾞﾗｯｸ 941101-950301
				TRG-S, TYPE-R,
				STC ﾀｲﾌﾟ
				941101 - 950301
				FD3S 301317-302521
		F110-57-100D 02	1	内色 FE5 ﾌﾞﾗｯｸ 950301-
				TRG-X, TYPE-RS,
				STC ﾀｲﾌﾟ
				950301 -
				FD3S 302521-
		F114-57-100 02	1	内色 FE5 ﾌﾞﾗｯｸ -950301
				TRG-X,
				STD ﾀｲﾌﾟ
				-950301
				FD3S -302521
		F114-57-100 17	1	内色 FE7 ﾚｯﾄﾞ -950301
				TRG-X,
				STD ﾀｲﾌﾟ
				-950301
				FD3S -302521
		F114-57-100B 02	1	内色 FE5 ﾌﾞﾗｯｸ 950301-
				STD ﾀｲﾌﾟ
				950301 -
				FD3S 302521-
		F114-57-100B 17	1	内色 FE7 ﾚｯﾄﾞ 950301-
				STD ﾀｲﾌﾟ
				950301 -
				FD3S 302521-
		F122-57-100A 02	1	内色 FE5 ﾌﾞﾗｯｸ -950301
				TYPE-RM, TYPE-R2,
				STA ﾀｲﾌﾟ
				-950301
				FD3S -302521
		F122-57-100C 02	1	内色 FE5 ﾌﾞﾗｯｸ 950301-
				TYPE-RB,
				STA ﾀｲﾌﾟ
				950301 -
				FD3S 302521-
57-150	ﾌﾛﾝﾄ ｼｰﾄ(L)	F100-57-150F 02	1	内色 FE5 ﾌﾞﾗｯｸ 950301-
				TYPE-RB, TYPE-RM, TYPE-R2,
				STA ﾀｲﾌﾟ
				4ﾆﾝ ﾉﾘ
				950301 -
				FD3S 302521-
		F104-57-150E 02	1	ﾊﾞｹｯﾄ,内色 FE5 ﾌﾞﾗｯｸ
		F105-57-150C 02	1	内色 FE5 ﾌﾞﾗｯｸ -950301
				TRG-X,
				STD ﾀｲﾌﾟ
				-950301
				FD3S -302521
		F105-57-150C 17	1	内色 FE7 ﾚｯﾄﾞ -950301
				TRG-X,
				STD ﾀｲﾌﾟ
				-950301
				FD3S -302521
		F105-57-150E 02	1	内色 FE5 ﾌﾞﾗｯｸ 950301-
				STD ﾀｲﾌﾟ
				950301 -
				FD3S 302521-
		F105-57-150E 17	1	内色 FE7 ﾚｯﾄﾞ 950301-
				STD ﾀｲﾌﾟ
				950301 -
				FD3S 302521-
		F109-57-150D 02	1	内色 FE5 ﾌﾞﾗｯｸ -941101
				TRG-S, TYPE-R,
				STC ﾀｲﾌﾟ
				-941101
				FD3S -301317
		F109-57-150E 02	1	内色 FE5 ﾌﾞﾗｯｸ 941101-950301
				TRG-S, TYPE-R,
				STC ﾀｲﾌﾟ
				941101 - 950301
				FD3S 301317-302521
		F109-57-150G 021		内色 FE5 ﾌﾞﾗｯｸ 950301-
				TRG-X, TYPE-RS,
				STC ﾀｲﾌﾟ
				950301 -
				FD3S 302521-
		F122-57-150A 02	1	内色 FE5 ﾌﾞﾗｯｸ -950301
				TYPE-RM, TYPE-R2,
				STA ﾀｲﾌﾟ
				-950301
				FD3S -302521
		F122-57-150C 02	1	内色 FE5 ﾌﾞﾗｯｸ 950301-
				TYPE-RB, TYPE-RM, TYPE-R2,
				STA ﾀｲﾌﾟ
				2ﾆﾝ ﾉﾘ
				950301 -
				FD3S 302521-
57-580	ﾌﾛﾝﾄ ｼｰﾄ ﾌﾞﾗｹｯﾄ(R)	FD01-88-124	1	
57-590	ﾌﾛﾝﾄ ｼｰﾄ ﾌﾞﾗｹｯﾄ(L)	FD01-88-174	1	
68-151E	ｸﾘｯﾌﾟ	B102-68-865 00	10	内色 FE5 FE6 FE7 ﾌﾞﾗｯｸ
80-074	ﾊﾞﾝﾄﾞ	3966-88-116	4	ﾊﾞｹｯﾄ
88-049	ｸﾘｯﾌﾟ	F100-88-073	2	TRG-X, TYPE-R, TRG-S, TYPE-RS,
				TYPE-RB, TYPE-RM, TYPE-R2,
				STC ﾀｲﾌﾟ
				STD ﾀｲﾌﾟ
				STA ﾀｲﾌﾟ
88-051	ﾜｲﾔｰ ｹｰﾌﾞﾙ	F100-88-051	1	TRG-X, TYPE-R, TRG-S, TYPE-RS,
				TYPE-RB, TYPE-RM, TYPE-R2,
				STC ﾀｲﾌﾟ
				STD ﾀｲﾌﾟ
				STA ﾀｲﾌﾟ
88-052	ﾎﾞﾙﾄ	FD01-88-062	4	
88-072	ｸﾘｯﾌﾟ	FD01-88-072	4	
88-081A	ﾅｯｸﾙ ﾉﾌﾞ(R)	FD01-88-1G5 02	1	内色 FE5 ﾌﾞﾗｯｸ
		FD01-88-1G5 17	1	内色 FE7 ﾚｯﾄﾞ
88-081B	ﾅｯｸﾙ ﾉﾌﾞ(L)	FD01-88-1H5 02	1	内色 FE5 ﾌﾞﾗｯｸ
		FD01-88-1H5 17	1	内色 FE7 ﾚｯﾄﾞ
88-101	ﾘｸﾗｲﾆﾝｸﾞ ﾅｯｸﾙ(R)	FD01-88-101	1	
88-102	ｱｼﾞｬｽﾀｰ NO.1	F100-88-102	1	
		F104-88-102	1	ﾊﾞｹｯﾄ
88-103	ｱｼﾞｬｽﾀｰ NO.2	F100-88-103	1	
		F104-88-103	1	ﾊﾞｹｯﾄ
88-105G	ﾋﾝｼﾞ ﾌﾞｯｼｭ	FD01-88-005	2	
88-106	ﾜｯｼｬｰ	FD01-88-006	2	
88-107	ﾘﾀｰﾝ ｽﾌﾟﾘﾝｸﾞ	F100-88-052	1	TRG-X, TYPE-R, TRG-S, TYPE-RS,
				TYPE-RB, TYPE-RM, TYPE-R2,
				STC ﾀｲﾌﾟ
				STD ﾀｲﾌﾟ
				STA ﾀｲﾌﾟ
88-108T	ﾚﾘｰｽﾞ ﾜｲﾔｰ	FD01-88-106	2	A (FD01-88-106A)
88-110	ﾌﾛﾝﾄ ｼｰﾄ ｸｯｼｮﾝ(R)	F110-88-110 02	1	内色 FE5 ﾌﾞﾗｯｸ -941101
				TRG-S, TYPE-R,
				STC ﾀｲﾌﾟ
				-941101
				FD3S -301317
		F110-88-110A 02	1	内色 FE5 ﾌﾞﾗｯｸ 941101-950301
				TRG-S, TYPE-R,
				STC ﾀｲﾌﾟ
				941101 - 950301
				FD3S 301317-302521
		F110-88-110B 02	1	内色 FE5 ﾌﾞﾗｯｸ 950301-
				TRG-X, TYPE-RS,
				STC ﾀｲﾌﾟ
				950301 -
				FD3S 302521-
		F114-88-110 02	1	内色 FE5 ﾌﾞﾗｯｸ -950301
				TRG-X,
				STD ﾀｲﾌﾟ
				STC ﾀｲﾌﾟ
				STD ﾀｲﾌﾟ
		FD01-88-155	1	TYPE-R2,
				STA ﾀｲﾌﾟ
88-152	ｱｼﾞｬｽﾀｰ NO.3	F100-88-152	1	
		FD03-88-152	1	ﾊﾞｹｯﾄ
88-153	ｱｼﾞｬｽﾀｰ NO.4	F100-88-153	1	TYPE-R, TOUR-S, TOUR-X,
				STC ﾀｲﾌﾟ
				STD ﾀｲﾌﾟ
		F122-88-153	1	TYPE-R2,
				STA ﾀｲﾌﾟ
		FD03-88-153	1	ﾊﾞｹｯﾄ
88-160	ﾌﾛﾝﾄ ｼｰﾄ ｸｯｼｮﾝ(L)	F105-88-160 02	1	内色 FE5 ﾌﾞﾗｯｸ
		F105-88-160 17	1	内色 FE7 ﾚｯﾄﾞ
		FD01-88-160 02	1	内色 FE5 ﾌﾞﾗｯｸ
				TYPE-R2,
				STA ﾀｲﾌﾟ
		FD03-88-160 02	1	内色 FE5 ﾌﾞﾗｯｸ
				TYPE-R, TOUR-S,
				STC ﾀｲﾌﾟ
88-161	ｼｰﾄ ｸｯｼｮﾝ ﾄﾘﾑ(L)	F105-88-161 02	1	内色 FE5 ﾌﾞﾗｯｸ
		F105-88-161 17	1	内色 FE7 ﾚｯﾄﾞ
		FD01-88-161 02	1	内色 FE5 ﾌﾞﾗｯｸ
				TYPE-R2,
				STA ﾀｲﾌﾟ
		FD03-88-161 02	1	内色 FE5 ﾌﾞﾗｯｸ
				TYPE-R, TOUR-S,
				STC ﾀｲﾌﾟ
88-162A	ﾌﾛﾝﾄ ｸｯｼｮﾝ ﾊﾟｯﾄﾞ(L)	FD01-88-162	1	
88-180	ﾌﾛﾝﾄｼｰﾄ ﾊﾞｯｸ(L)	F105-88-180 02	1	内色 FE5 ﾌﾞﾗｯｸ
		F105-88-180 17	1	内色 FE7 ﾚｯﾄﾞ
		F109-88-180 02	1	内色 FE5 ﾌﾞﾗｯｸ -940601
				TYPE-R, TOUR-S,
				STC ﾀｲﾌﾟ
				-940601
				FD3S -205111
		F109-88-180A 02	1	内色 FE5 ﾌﾞﾗｯｸ 940601-
				TYPE-R, TOUR-S,
				STC ﾀｲﾌﾟ
				940601 -
				FD3S 205111-
		FD01-88-180 02	1	内色 FE5 ﾌﾞﾗｯｸ -940601
				TYPE-R2,
				STA ﾀｲﾌﾟ
				-940601
				FD3S -205111
		FD01-88-180A 02	1	内色 FE5 ﾌﾞﾗｯｸ 940601-
				TYPE-R2,
				STA ﾀｲﾌﾟ
				940601 -
				FD3S 205111-
88-181	ｼｰﾄ ﾊﾞｯｸ ﾄﾘﾑ(L)	F105-88-181 02	1	内色 FE5 ﾌﾞﾗｯｸ
		F105-88-181 17	1	内色 FE7 ﾚｯﾄﾞ
		F109-88-181 02	1	内色 FE5 ﾌﾞﾗｯｸ
				TYPE-R, TOUR-S,
				STC ﾀｲﾌﾟ
		FD01-88-181 02	1	内色 FE5 ﾌﾞﾗｯｸ
				TYPE-R2,
				STA ﾀｲﾌﾟ
88-1G1	F.ｼｰﾄ ｻｲﾄﾞ ｶﾊﾞｰ NO.1	FD01-88-1G1 02	1	内色 FE5 ﾌﾞﾗｯｸ
		FD01-88-1G1 17	1	内色 FE7 ﾚｯﾄﾞ
88-1H3	F.ｼｰﾄ ｻｲﾄﾞ ｶﾊﾞｰ NO.4	FD01-88-1H3 02	1	内色 FE5 ﾌﾞﾗｯｸ
		FD01-88-1H3 17	1	内色 FE7 ﾚｯﾄﾞ
88-1M8	ﾘｰｼﾞﾌｨｯﾄﾞ ﾉﾌﾞ(L)	F100-88-1M8 02	1	内色 FE5 ﾌﾞﾗｯｸ
				TYPE-R, TOUR-S, TOUR-X,
				STC ﾀｲﾌﾟ
				STD ﾀｲﾌﾟ
		F100-88-1M8 17	1	内色 FE7 ﾚｯﾄﾞ
				TYPE-R, TOUR-S, TOUR-X,
				STC ﾀｲﾌﾟ
				STD ﾀｲﾌﾟ
88-1M9	F.ｼｰﾄ ﾊﾞｯｸ ﾍﾞﾍﾞﾙ(RR)	F100-88-1M9 02	1	内色 FE5 ﾌﾞﾗｯｸ
				TYPE-R, TOUR-S, TOUR-X,
				STC ﾀｲﾌﾟ
				STD ﾀｲﾌﾟ
		F100-88-1M9 17	1	内色 FE7 ﾚｯﾄﾞ
				TYPE-R, TOUR-S, TOUR-X,
				STC ﾀｲﾌﾟ
				STD ﾀｲﾌﾟ
88-202	ﾎｰﾙ ｶﾊﾞｰ	F104-88-6J8 02	4	ﾊﾞｹｯﾄ,内色 FE5 ﾌﾞﾗｯｸ
88-330B	ﾌﾛﾝﾄ ｼｰﾄ ﾊﾞｯｸ(C)	F105-88-6D0 02	2	内色 FE5 ﾌﾞﾗｯｸ
		F105-88-6D0 17	2	内色 FE7 ﾚｯﾄﾞ
		FD01-88-6D0 02	2	内色 FE5 ﾌﾞﾗｯｸ -940601
				TYPE-R2,
				STA ﾀｲﾌﾟ
				-940601
				FD3S -205111
		FD01-88-6D0A 02	2	内色 FE5 ﾌﾞﾗｯｸ 940601-
				TYPE-R2,
				STA ﾀｲﾌﾟ
				940601 -
				FD3S 205111-
		FD03-88-6D0 02	2	内色 FE5 ﾌﾞﾗｯｸ -940601
				TYPE-R, TOUR-S,
				STC ﾀｲﾌﾟ
				-940601
				FD3S -205111
		FD03-88-6D0A 02	2	内色 FE5 ﾌﾞﾗｯｸ 940601-
				TYPE-R, TOUR-S,
				STC ﾀｲﾌﾟ
				940601 -
				FD3S 205111-
88-331C	ﾌﾛﾝﾄ ﾊﾞｯｸ ﾄﾘﾑ(C)	F105-88-6D2 02	2	内色 FE5 ﾌﾞﾗｯｸ
		F105-88-6D2 17	2	内色 FE7 ﾚｯﾄﾞ
		FD01-88-6D2 02	2	内色 FE5 ﾌﾞﾗｯｸ -940601
				TYPE-R2,
				STA ﾀｲﾌﾟ
				-940601
				FD3S -205111
		FD01-88-6D2A 02	2	内色 FE5 ﾌﾞﾗｯｸ 940601-
				TYPE-R2,
				STA ﾀｲﾌﾟ
				940601 -
				FD3S 205111-
		FD03-88-6D2 02	2	内色 FE5 ﾌﾞﾗｯｸ -940601
				TYPE-R, TOUR-S,
				STC ﾀｲﾌﾟ
				-940601
				FD3S -205111
		FD03-88-6D2A 02	2	内色 FE5 ﾌﾞﾗｯｸ 940601-
				TYPE-R, TOUR-S,
				STC ﾀｲﾌﾟ
				940601 -
				FD3S 205111-
88-336	ｽﾄｯﾊﾟｰ ﾘﾝｸﾞ	FA58-88-336	2	TYPE-R, TOUR-S, TOUR-X,
				STC ﾀｲﾌﾟ
				STD ﾀｲﾌﾟ
88-414A	ﾘﾔｰ ｼｰﾄ ﾊﾞｯｸ ｽｸﾘｭｰ	D061-88-414	2	TYPE-R, TOUR-S, TOUR-X,
				STC ﾀｲﾌﾟ
				STD ﾀｲﾌﾟ
88-605	ﾉﾌﾞ	F104-88-6H9	2	ﾊﾞｹｯﾄ
88-636	ｽｸﾘｭｰ	F104-88-6J9	8	ﾊﾞｹｯﾄ
88-6H0	ｼｪﾙ(R)	F104-88-6H0 02	1	ﾊﾞｹｯﾄ,内色 FE5 ﾌﾞﾗｯｸ
88-6H1	ｱﾝｸﾞﾙ ｱｼﾞｬｽﾀｰ(R)	F104-88-6H1	1	ﾊﾞｹｯﾄ
88-6H2	ﾛｱｰ ｸｯｼｮﾝ(R)	F104-88-6H2 02	1	ﾊﾞｹｯﾄ,内色 FE5 ﾌﾞﾗｯｸ
88-6H3	UP ｸｯｼｮﾝ(R)	F104-88-6H3 02	1	ﾊﾞｹｯﾄ,内色 FE5 ﾌﾞﾗｯｸ
88-6H4	ﾄﾝﾈﾙ ｻｲﾄﾞ ﾘﾔｰ ﾌﾞﾗｹｯﾄ	F104-88-6H4	2	ﾊﾞｹｯﾄ
88-6H5	ｼｬﾌﾄ ｼﾞｮｲﾝﾄ	F104-88-6H5	4	ﾊﾞｹｯﾄ
88-6H6	ﾄﾝﾈﾙ ｻｲﾄﾞ ﾎﾞﾙﾄ	F104-88-6H6	4	ﾊﾞｹｯﾄ
88-6H8	ﾍﾞﾙﾄ UP ｶﾞｲﾄﾞ	F104-88-6H8 02	2	ﾊﾞｹｯﾄ,内色 FE5 ﾌﾞﾗｯｸ
88-6J0	ｼｪﾙ(L)	F104-88-6J0 02	1	ﾊﾞｹｯﾄ,内色 FE5 ﾌﾞﾗｯｸ
88-6J1	ｱﾝｸﾞﾙ ｱｼﾞｬｽﾀｰ(L)	F104-88-6J1	1	ﾊﾞｹｯﾄ
88-6J2	ﾛｱｰ ｸｯｼｮﾝ(L)	F104-88-6J2 02	1	ﾊﾞｹｯﾄ,内色 FE5 ﾌﾞﾗｯｸ
88-6J3	UP ｸｯｼｮﾝ(L)	F104-88-6J3 02	1	ﾊﾞｹｯﾄ,内色 FE5 ﾌﾞﾗｯｸ
88-6J4	ﾄﾞｱｰ ｻｲﾄﾞ ﾘﾔｰ ﾌﾞﾗｹｯﾄ	F104-88-6J4	2	ﾊﾞｹｯﾄ
88-6J7	ﾍﾞﾙﾄ ｶﾞｲﾄﾞ	F104-88-6J7 02	2	ﾊﾞｹｯﾄ,内色 FE5 ﾌﾞﾗｯｸ
88-6K1	ｼｰﾄ ｻｲﾄﾞ ﾄﾘﾑ(R)	F104-88-6K1 02	1	ﾊﾞｹｯﾄ,内色 FE5 ﾌﾞﾗｯｸ
88-6K3	ｳｪｰﾌﾞ ﾜｯｼｬｰ	F104-88-6K3	4	ﾊﾞｹｯﾄ
88-6L1	ｼｰﾄ ｻｲﾄﾞ ﾄﾘﾑ(L)	F104-88-6L1 02	1	ﾊﾞｹｯﾄ,内色 FE5 ﾌﾞﾗｯｸ
88-734	ﾎﾞﾙﾄ	B260-88-818	8	ｲﾗｽﾄ NO.2
		B456-88-815	4	ｲﾗｽﾄ NO.1
		BG70-88-818	4	ﾊﾞｹｯﾄ
		F110-57-100 02	1	内色 FE5 ﾌﾞﾗｯｸ -940601
				TYPE-R, TOUR-S,
				STC ﾀｲﾌﾟ
				-940601
				FD3S -205111
		F110-57-100A 02	1	内色 FE5 ﾌﾞﾗｯｸ 940601-
				TYPE-R, TOUR-S,
				STC ﾀｲﾌﾟ
				940601 -
				FD3S 205111-
		F114-57-100 02	1	内色 FE5 ﾌﾞﾗｯｸ
		F114-57-100 17	1	内色 FE7 ﾚｯﾄﾞ
		F122-57-100 02	1	内色 FE5 ﾌﾞﾗｯｸ -940601
				TYPE-R2,
				STA ﾀｲﾌﾟ
				-940601
				FD3S -205111
		F122-57-100A 021		内色 FE5 ﾌﾞﾗｯｸ 940601-
				TYPE-R2,
				STA ﾀｲﾌﾟ
				940601 -
				FD3S 205111-
57-150	ﾌﾛﾝﾄ ｼｰﾄ(L)	F104-57-150E 021		ﾊﾞｹｯﾄ,内色 FE5 ﾌﾞﾗｯｸ
		F105-57-150C 021		内色 FE5 ﾌﾞﾗｯｸ
		F105-57-150C 171		内色 FE7 ﾚｯﾄﾞ
		F109-57-150C 021		内色 FE5 ﾌﾞﾗｯｸ -940601
				TYPE-R, TOUR-S,
				STC ﾀｲﾌﾟ
				-940601
				FD3S -205111
		F109-57-150D 021		内色 FE5 ﾌﾞﾗｯｸ 940601-
				TYPE-R, TOUR-S,
				STC ﾀｲﾌﾟ
				940601 -
				FD3S 205111-
		F122-57-150 02	1	内色 FE5 ﾌﾞﾗｯｸ -940601
				TYPE-R2,
				STA ﾀｲﾌﾟ
				-940601
				FD3S -205111
		F122-57-150A 021		内色 FE5 ﾌﾞﾗｯｸ 940601-
				TYPE-R2,
				STA ﾀｲﾌﾟ
				940601 -
				FD3S 205111-
57-580	ﾌﾛﾝﾄ ｼｰﾄ ﾌﾞﾗｹｯﾄ(R)	FD01-88-124	1	
57-590	ﾌﾛﾝﾄ ｼｰﾄ ﾌﾞﾗｹｯﾄ(L)	FD01-88-174	1	
68-151E	ｸﾘｯﾌﾟ	B102-68-865 0010		内色 FE5 FE6 FE7 ﾌﾞﾗｯｸ
80-074	ﾊﾞﾝﾄﾞ	3966-88-116	4	ﾊﾞｹｯﾄ
88-049	ｸﾘｯﾌﾟ	F100-88-073	2	TYPE-R2,
				STA ﾀｲﾌﾟ
				-940201
				FD3S -203280
		F100-88-073	4	TYPE-R, TOUR-S, TOUR-X,
				STC ﾀｲﾌﾟ
				STD ﾀｲﾌﾟ
				-940201
				FD3S -203280
		F100-88-073	2	TYPE-R, TOUR-S, TOUR-X,
				STC ﾀｲﾌﾟ
				STD ﾀｲﾌﾟ
				940201 -
				FD3S 203280-
88-051	ﾜｲﾔｰ ｹｰﾌﾞﾙ	F100-88-051	1	TYPE-R, TOUR-S, TOUR-X,
				STC ﾀｲﾌﾟ
				STD ﾀｲﾌﾟ
88-052	ﾎﾞﾙﾄ	FD01-88-062	4	
88-072	ｸﾘｯﾌﾟ	FD01-88-072	2	TYPE-R, TOUR-S, TOUR-X,
				STC ﾀｲﾌﾟ
				STD ﾀｲﾌﾟ
				-940201
				FD3S -203280
		FD01-88-072	4	TYPE-R2,
				STA ﾀｲﾌﾟ
		FD01-88-072	4	TYPE-R, TOUR-S, TOUR-X,
				STC ﾀｲﾌﾟ
				STD ﾀｲﾌﾟ
				940201 -
				FD3S 203280-
88-081A	ﾅｯｸﾙ ﾉﾌﾞ(R)	FD01-88-1G5 02	1	内色 FE5 ﾌﾞﾗｯｸ
		FD01-88-1G5 17	1	内色 FE7 ﾚｯﾄﾞ
88-081B	ﾅｯｸﾙ ﾉﾌﾞ(L)	FD01-88-1H5 02	1	内色 FE5 ﾌﾞﾗｯｸ
		FD01-88-1H5 17	1	内色 FE7 ﾚｯﾄﾞ
88-101	ﾘｸﾗｲﾆﾝｸﾞ ﾅｯｸﾙ(R)	FD01-88-101	1	
88-102	ｱｼﾞｬｽﾀｰ NO.1	F100-88-102	1	
		F104-88-102	1	ﾊﾞｹｯﾄ
88-103	ｱｼﾞｬｽﾀｰ NO.2	F100-88-103	1	
		F104-88-103	1	ﾊﾞｹｯﾄ
88-105G	ﾋﾝｼﾞ ﾌﾞｯｼｭ	FD01-88-005	2	
88-106	ﾜｯｼｬｰ	FD01-88-006	2	
88-107	ﾘﾀｰﾝ ｽﾌﾟﾘﾝｸﾞ	F100-88-052	1	TYPE-R, TOUR-S, TOUR-X,
				STC ﾀｲﾌﾟ
				STD ﾀｲﾌﾟ
88-108T	ﾚﾘｰｽﾞ ﾜｲﾔｰ	FD01-88-106	2	
88-110	ﾌﾛﾝﾄ ｼｰﾄ ｸｯｼｮﾝ(R)	F110-88-110 02	1	内色 FE5 ﾌﾞﾗｯｸ
				TYPE-R, TOUR-S,
				STC ﾀｲﾌﾟ
		F114-88-110 02	1	内色 FE5 ﾌﾞﾗｯｸ
		F114-88-110 17	1	内色 FE7 ﾚｯﾄﾞ
		FD15-88-110 02	1	内色 FE5 ﾌﾞﾗｯｸ
				TYPE-R2,
				STA ﾀｲﾌﾟ
88-111	ｼｰﾄ ｸｯｼｮﾝ ﾄﾘﾑ(R)	F105-88-111 02	1	内色 FE5 ﾌﾞﾗｯｸ
		F105-88-111 17	1	内色 FE7 ﾚｯﾄﾞ
		FD01-88-111 02	1	内色 FE5 ﾌﾞﾗｯｸ 940201-
				TYPE-R2,
				STA ﾀｲﾌﾟ
				940201 -
				FD3S 203280-
		FD03-88-111 02	1	内色 FE5 ﾌﾞﾗｯｸ
				TYPE-R, TOUR-S,
				STC ﾀｲﾌﾟ
		FD15-88-111	2	内色 FE5 ﾌﾞﾗｯｸ -940201
				TYPE-R2,
				STA ﾀｲﾌﾟ
				-940201
				FD3S -203280
88-112A	ﾌﾛﾝﾄ ｸｯｼｮﾝ ﾊﾟｯﾄﾞ(R)	FD15-88-112	1	
88-128E	ﾚﾊﾞｰ ﾕﾆｯﾄ	F100-88-128	1	TYPE-R, TOUR-S, TOUR-X,
				STC ﾀｲﾌﾟ
				STD ﾀｲﾌﾟ
88-130	ﾌﾛﾝﾄｼｰﾄ ﾊﾞｯｸ(R)	F105-88-130 02	1	内色 FE5 ﾌﾞﾗｯｸ
		F105-88-130 17	1	内色 FE7 ﾚｯﾄﾞ
		FD01-88-130 02	1	内色 FE5 ﾌﾞﾗｯｸ -940601
				TYPE-R2,
				STA ﾀｲﾌﾟ
				-940601
				FD3S -205111
		FD01-88-130A 021		内色 FE5 ﾌﾞﾗｯｸ 940601-
				TYPE-R2,
				STA ﾀｲﾌﾟ
				940601 -
				FD3S 205111-
		FD03-88-130 02	1	内色 FE5 ﾌﾞﾗｯｸ -940601
				TYPE-R, TOUR-S,
				STC ﾀｲﾌﾟ
				-940601
				FD3S -205111
		FD03-88-130A 02	1	内色 FE5 ﾌﾞﾗｯｸ 940601-
				TYPE-R, TOUR-S,
				STC ﾀｲﾌﾟ
				940601 -
				FD3S 205111-
88-131	ｼｰﾄ ﾊﾞｯｸ ﾄﾘﾑ(R)	F105-88-131 02	1	内色 FE5 ﾌﾞﾗｯｸ
		F105-88-131 17	1	内色 FE7 ﾚｯﾄﾞ
		FD01-88-131 02	1	内色 FE5 ﾌﾞﾗｯｸ
				TYPE-R2,
				STA ﾀｲﾌﾟ
		FD03-88-131 02	1	内色 FE5 ﾌﾞﾗｯｸ
				TYPE-R, TOUR-S,
				STC ﾀｲﾌﾟ
88-151	ﾘｸﾗｲﾆﾝｸﾞ ﾅｯｸﾙ(L)	F100-88-155	1	TYPE-R, TOUR-S, TOUR-X,

				950301 -
				FD3S 302521-
		FD01-88-180A 02	1	内色 FE5 ﾌﾞﾗｯｸ -950301
				TYPE-RM, TYPE-R2,
				STA ﾀｲﾌﾟ
				-950301
				FD3S -302521
		FD01-88-180C 02	1	内色 FE5 ﾌﾞﾗｯｸ 950301-
				TYPE-RB, TYPE-RM, TYPE-R2,
				STA ﾀｲﾌﾟ
				2ﾆﾝ ﾉﾘ
				950301 -
				FD3S 302521-
88-181	ｼｰﾄ ﾊﾞｯｸ ﾄﾘﾑ(L)	F100-88-181A 02	1	内色 FE5 ﾌﾞﾗｯｸ 950301-
				TYPE-RB, TYPE-RM, TYPE-R2,
				STA ﾀｲﾌﾟ
				4ﾆﾝ ﾉﾘ
				950301 -
				FD3S 302521-
		F105-88-181 02	1	内色 FE5 ﾌﾞﾗｯｸ -950301
				TRG-X,
				STD ﾀｲﾌﾟ
				-950301
				FD3S -302521
		F105-88-181 17	1	内色 FE7 ﾚｯﾄﾞ -950301
				TRG-X,
				STD ﾀｲﾌﾟ
				-950301
				FD3S -302521
		F105-88-181A 02	1	内色 FE5 ﾌﾞﾗｯｸ 950301-
				STD ﾀｲﾌﾟ
				950301 -
				FD3S 302521-
		F105-88-181A 17	1	内色 FE7 ﾚｯﾄﾞ 950301-
				STD ﾀｲﾌﾟ
				950301 -
				FD3S 302521-
		F109-88-181 02	1	内色 FE5 ﾌﾞﾗｯｸ -950301
				TRG-S, TYPE-R,
				STC ﾀｲﾌﾟ
				-950301
				FD3S -302521
		F109-88-181A 02	1	内色 FE5 ﾌﾞﾗｯｸ 950301-
				TRG-X, TYPE-RS,
				STC ﾀｲﾌﾟ
				950301 -
				FD3S 302521-
		FD01-88-181 02	1	内色 FE5 ﾌﾞﾗｯｸ -950301
				TYPE-RM, TYPE-R2,
				STA ﾀｲﾌﾟ
				-950301
				FD3S -302521
		FD01-88-181A 02	1	内色 FE5 ﾌﾞﾗｯｸ 950301-
				TYPE-RB, TYPE-RM, TYPE-R2,
				STA ﾀｲﾌﾟ
				2ﾆﾝ ﾉﾘ
				950301 -
				FD3S 302521-
88-1G1	F.ｼｰﾄ ｻｲﾄﾞ ｶﾊﾞｰ NO.1	FD01-88-1G1 02	1	内色 FE5 ﾌﾞﾗｯｸ
		FD01-88-1G1 17	1	内色 FE7 ﾚｯﾄﾞ
88-1H3	F.ｼｰﾄ ｻｲﾄﾞ ｶﾊﾞｰ NO.4	FD01-88-1H3 02	1	内色 FE5 ﾌﾞﾗｯｸ
		FD01-88-1H3 17	1	内色 FE7 ﾚｯﾄﾞ
88-1M8	ﾘｰﾝ ﾌｫﾜｰﾄﾞ ﾉﾌﾞ(L)	F100-88-1M8 02	1	内色 FE5 ﾌﾞﾗｯｸ
				TRG-X, TYPE-R, TRG-S, TYPE-RS,
				TYPE-RB, TYPE-RM, TYPE-R2,
				STC ﾀｲﾌﾟ
				STD ﾀｲﾌﾟ
				STA ﾀｲﾌﾟ
		F100-88-1M8 17	1	内色 FE7 ﾚｯﾄﾞ
				TRG-X, TYPE-R, TRG-S, TYPE-RS,
				TYPE-RB, TYPE-RM, TYPE-R2,
				STC ﾀｲﾌﾟ
				STD ﾀｲﾌﾟ
				STA ﾀｲﾌﾟ
88-1M9	F.ｼｰﾄ ﾊﾞｯｸ ﾍﾞｾﾞﾙ(RR)	F100-88-1M9 02	1	内色 FE5 ﾌﾞﾗｯｸ
				TRG-X, TYPE-R, TRG-S, TYPE-RS,
				TYPE-RB, TYPE-RM, TYPE-R2,
				STC ﾀｲﾌﾟ
				STD ﾀｲﾌﾟ
				STA ﾀｲﾌﾟ
		F100-88-1M9 17	1	内色 FE7 ﾚｯﾄﾞ
				TRG-X, TYPE-R, TRG-S, TYPE-RS,
				TYPE-RB, TYPE-RM, TYPE-R2,
				STC ﾀｲﾌﾟ
				STD ﾀｲﾌﾟ
				STA ﾀｲﾌﾟ
88-202	ﾎｰﾙ ｶﾊﾞｰ	F104-88-6J8 02	4	ﾊﾞｹｯﾄ,内色 FE5 ﾌﾞﾗｯｸ
88-330B	ﾌﾛﾝﾄ ｼｰﾄ ﾊﾞｯｸ(C)	F105-88-6D0 02	2	内色 FE5 ﾌﾞﾗｯｸ -950301
				TRG-X,
				STD ﾀｲﾌﾟ
				-950301
				FD3S -302521
		F105-88-6D0 17	2	内色 FE7 ﾚｯﾄﾞ -950301
				TRG-X,
				STD ﾀｲﾌﾟ
				-950301
				FD3S -302521
		F105-88-6D0A 02	2	内色 FE5 ﾌﾞﾗｯｸ 950301-
				STD ﾀｲﾌﾟ
				950301 -
				FD3S 302521-
		F105-88-6D0A 17	2	内色 FE7 ﾚｯﾄﾞ 950301-
				STD ﾀｲﾌﾟ
				950301 -
				FD3S 302521-
		FD01-88-6D0A 02	2	内色 FE5 ﾌﾞﾗｯｸ -950301
				TYPE-RB, TYPE-RM, TYPE-R2,
				STA ﾀｲﾌﾟ
				-950301
				FD3S -302521
		FD01-88-6D0B 02	2	内色 FE5 ﾌﾞﾗｯｸ 950301-
				TYPE-RB, TYPE-RM, TYPE-R2,
				STA ﾀｲﾌﾟ
				950301 -
				FD3S 302521-
		FD03-88-6D0A 02	2	内色 FE5 ﾌﾞﾗｯｸ -941101
				TRG-S, TYPE-R,
				STC ﾀｲﾌﾟ
				-941101
				FD3S -301317
		FD03-88-6D0B 02	2	内色 FE5 ﾌﾞﾗｯｸ 941101-950301
				TRG-X, TYPE-R, TRG-S, TYPE-RS,
				STC ﾀｲﾌﾟ
				941101 - 950301
				FD3S 301317-302521
		FD03-88-6D0C 02	2	内色 FE5 ﾌﾞﾗｯｸ 950301-
				TRG-X, TYPE-R, TRG-S, TYPE-RS,
				STC ﾀｲﾌﾟ
				950301 -
				FD3S 302521-
88-331C	ﾌﾛﾝﾄ ﾊﾞｯｸ ﾄﾘﾑ(C)	F105-88-6D2 02	2	内色 FE5 ﾌﾞﾗｯｸ -950301
				TRG-X,
				STD ﾀｲﾌﾟ
				-950301
				FD3S -302521
		F105-88-6D2 17	2	内色 FE7 ﾚｯﾄﾞ -950301
				TRG-X,
				STD ﾀｲﾌﾟ
				-950301
				FD3S -302521
		F105-88-6D2A 02	2	内色 FE5 ﾌﾞﾗｯｸ 950301-
				STD ﾀｲﾌﾟ
				950301 -
				FD3S 302521-
		F105-88-6D2A 17	2	内色 FE7 ﾚｯﾄﾞ 950301-
				STD ﾀｲﾌﾟ
				950301 -
				FD3S 302521-
		FD01-88-6D2A 02	2	内色 FE5 ﾌﾞﾗｯｸ -950301
				TYPE-RB, TYPE-RM, TYPE-R2,
				STA ﾀｲﾌﾟ
				-950301
				STC ﾀｲﾌﾟ
				950301 -
				FD3S 302521-
88-151	ﾘｸﾗｲﾆﾝｸﾞ ﾅｯｸﾙ(L)	F100-88-155	1	TRG-X, TYPE-R, TRG-S, TYPE-RS,
				TYPE-RB, TYPE-RM, TYPE-R2,
				STC ﾀｲﾌﾟ
				STD ﾀｲﾌﾟ
				STA ﾀｲﾌﾟ
		FD01-88-155	1	TYPE-RB, TYPE-RM, TYPE-R2,
				STA ﾀｲﾌﾟ
				-950301
				FD3S -302521
		FD01-88-155	1	STA ﾀｲﾌﾟ
				2ﾆﾝ ﾉﾘ
88-152	ｱｼﾞｬｽﾀｰ NO.3	F100-88-152	1	
		FD03-88-152	1	ﾊﾞｹｯﾄ
88-153	ｱｼﾞｬｽﾀｰ NO.4	F100-88-153	1	TRG-X, TYPE-R, TRG-S, TYPE-RS,
				TYPE-RB, TYPE-RM, TYPE-R2,
				STC ﾀｲﾌﾟ
				STD ﾀｲﾌﾟ
				STA ﾀｲﾌﾟ
		F122-88-153	1	TYPE-RB, TYPE-RM, TYPE-R2,
				STA ﾀｲﾌﾟ
				-950301
				FD3S -302521
		F122-88-153	1	STA ﾀｲﾌﾟ
				2ﾆﾝ ﾉﾘ
		FD03-88-153	1	ﾊﾞｹｯﾄ
88-160	ﾌﾛﾝﾄ ｼｰﾄ ｸｯｼｮﾝ(L)	F105-88-160 02	1	内色 FE5 ﾌﾞﾗｯｸ -950301
				TRG-X,
				STD ﾀｲﾌﾟ
				-950301
				FD3S -302521
		F105-88-160 17	1	内色 FE7 ﾚｯﾄﾞ -950301
				TRG-X,
				STD ﾀｲﾌﾟ
				-950301
				FD3S -302521
		F105-88-160A 02	1	内色 FE5 ﾌﾞﾗｯｸ 950301-
				STD ﾀｲﾌﾟ
				950301 -
				FD3S 302521-
		F105-88-160A 17	1	内色 FE7 ﾚｯﾄﾞ 950301-
				STD ﾀｲﾌﾟ
				950301 -
				FD3S 302521-
		FD01-88-160 02	1	内色 FE5 ﾌﾞﾗｯｸ -950301
				TYPE-RM, TYPE-R2,
				STA ﾀｲﾌﾟ
				-950301
				FD3S -302521
		FD01-88-160A 021		内色 FE5 ﾌﾞﾗｯｸ 950301-
				TYPE-RB,
				STA ﾀｲﾌﾟ
				950301 -
				FD3S 302521-
		FD03-88-160 02	1	内色 FE5 ﾌﾞﾗｯｸ -941101
				TRG-S, TYPE-R,
				STC ﾀｲﾌﾟ
				-941101
				FD3S -301317
		FD03-88-160A 02	1	内色 FE5 ﾌﾞﾗｯｸ 941101-950301
				TRG-S, TYPE-R,
				STC ﾀｲﾌﾟ
				941101 - 950301
				FD3S 301317-302521
		FD03-88-160B 02	1	内色 FE5 ﾌﾞﾗｯｸ 950301-
				TRG-X, TYPE-RS,
				STC ﾀｲﾌﾟ
				950301 -
				FD3S 302521-
88-161	ｼｰﾄ ｸｯｼｮﾝ ﾄﾘﾑ(L)	F105-88-161 02	1	内色 FE5 ﾌﾞﾗｯｸ -950301
				TRG-X,
				STD ﾀｲﾌﾟ
				-950301
				FD3S -302521
		F105-88-161 17	1	内色 FE7 ﾚｯﾄﾞ -950301
				TRG-X,
				STD ﾀｲﾌﾟ
				-950301
				FD3S -302521
		F105-88-161A 02	1	内色 FE5 ﾌﾞﾗｯｸ 950301-
				STD ﾀｲﾌﾟ
				950301 -
				FD3S 302521-
		F105-88-161A 17	1	内色 FE7 ﾚｯﾄﾞ 950301-
				STD ﾀｲﾌﾟ
				950301 -
				FD3S 302521-
		FD01-88-161 02	1	内色 FE5 ﾌﾞﾗｯｸ -950301
				TYPE-RM, TYPE-R2,
				STA ﾀｲﾌﾟ
				-950301
				FD3S -302521
		FD01-88-161A 02	1	内色 FE5 ﾌﾞﾗｯｸ 950301-
				TYPE-RB,
				STA ﾀｲﾌﾟ
				950301 -
				FD3S 302521-
		FD03-88-161 02	1	内色 FE5 ﾌﾞﾗｯｸ -941101
				TRG-S, TYPE-R,
				STC ﾀｲﾌﾟ
				-941101
				FD3S -301317
		FD03-88-161A 02	1	内色 FE5 ﾌﾞﾗｯｸ 941101-950301
				TRG-S, TYPE-R,
				STC ﾀｲﾌﾟ
				941101 - 950301
				FD3S 301317-302521
		FD03-88-161B 02	1	内色 FE5 ﾌﾞﾗｯｸ 950301-
				TRG-X, TYPE-RS,
				STC ﾀｲﾌﾟ
				950301 -
				FD3S 302521-
88-162A	ﾌﾛﾝﾄ ｸｯｼｮﾝ ﾊﾟｯﾄﾞ(L)	FD01-88-162	1	
88-180	ﾌﾛﾝﾄｼｰﾄ ﾊﾞｯｸ(L)	F100-88-180C 02	1	内色 FE5 ﾌﾞﾗｯｸ 950301-
				TYPE-RB, TYPE-RM, TYPE-R2,
				STA ﾀｲﾌﾟ
				4ﾆﾝ ﾉﾘ
				950301 -
				FD3S 302521-
		F105-88-180 02	1	内色 FE5 ﾌﾞﾗｯｸ -950301
				TRG-X,
				STD ﾀｲﾌﾟ
				-950301
				FD3S -302521
		F105-88-180 17	1	内色 FE7 ﾚｯﾄﾞ -950301
				TRG-X,
				STD ﾀｲﾌﾟ
				-950301
				FD3S -302521
		F105-88-180B 02	1	内色 FE5 ﾌﾞﾗｯｸ 950301-
				STD ﾀｲﾌﾟ
				950301 -
				FD3S 302521-
		F105-88-180B 17	1	内色 FE7 ﾚｯﾄﾞ 950301-
				STD ﾀｲﾌﾟ
				950301 -
				FD3S 302521-
		F109-88-180A 02	1	内色 FE5 ﾌﾞﾗｯｸ -941101
				TRG-S, TYPE-R,
				STC ﾀｲﾌﾟ
				-941101
				FD3S -301317
		F109-88-180B 02	1	内色 FE5 ﾌﾞﾗｯｸ 941101-950301
				TRG-S, TYPE-R,
				STC ﾀｲﾌﾟ
				941101 - 950301
				FD3S 301317-302521
		F109-88-180D 02	1	内色 FE5 ﾌﾞﾗｯｸ 950301-
				TRG-X, TYPE-RS,
				STC ﾀｲﾌﾟ
				-950301
				FD3S -302521
		F114-88-110 17	1	内色 FE7 ﾚｯﾄﾞ -950301
				TRG-X,
				STD ﾀｲﾌﾟ
				-950301
				FD3S -302521
		F114-88-110A 02	1	内色 FE5 ﾌﾞﾗｯｸ 950301-
				STD ﾀｲﾌﾟ
				950301 -
				FD3S 302521-
		F114-88-110A 17	1	内色 FE7 ﾚｯﾄﾞ 950301-
				STD ﾀｲﾌﾟ
				950301 -
				FD3S 302521-
		FD15-88-110 02	1	内色 FE5 ﾌﾞﾗｯｸ -950301
				TYPE-RM, TYPE-R2,
				STA ﾀｲﾌﾟ
				-950301
				FD3S -302521
		FD15-88-110A 021		内色 FE5 ﾌﾞﾗｯｸ 950301-
				TYPE-RB,
				STA ﾀｲﾌﾟ
				950301 -
				FD3S 302521-
88-111	ｼｰﾄ ｸｯｼｮﾝ ﾄﾘﾑ(R)	F105-88-111 02	1	内色 FE5 ﾌﾞﾗｯｸ -950301
				TRG-X,
				STD ﾀｲﾌﾟ
				-950301
				FD3S -302521
		F105-88-111 17	1	内色 FE7 ﾚｯﾄﾞ -950301
				TRG-X,
				STD ﾀｲﾌﾟ
				-950301
				FD3S -302521
		F105-88-111A 02	1	内色 FE5 ﾌﾞﾗｯｸ 950301-
				STD ﾀｲﾌﾟ
				950301 -
				FD3S 302521-
		F105-88-111A 17	1	内色 FE7 ﾚｯﾄﾞ 950301-
				STD ﾀｲﾌﾟ
				950301 -
				FD3S 302521-
		FD01-88-111 02	1	内色 ﾌﾞﾗｯｸ -950301
				TYPE-RM, TYPE-R2,
				STA ﾀｲﾌﾟ
				-950301
				FD3S -302521
		FD01-88-111A 02	1	内色 ﾌﾞﾗｯｸ 950301-
				TYPE-RB,
				STA ﾀｲﾌﾟ
				950301 -
				FD3S 302521-
		FD03-88-111 02	1	内色 FE5 ﾌﾞﾗｯｸ -941101
				TRG-S, TYPE-R,
				STC ﾀｲﾌﾟ
				-941101
				FD3S -301317
		FD03-88-111A 02	1	内色 FE5 ﾌﾞﾗｯｸ 941101-950301
				TRG-S, TYPE-R,
				STC ﾀｲﾌﾟ
				941101 - 950301
				FD3S 301317-302521
		FD03-88-111B 02	1	内色 FE5 ﾌﾞﾗｯｸ 950301-
				TRG-X, TYPE-RS,
				STC ﾀｲﾌﾟ
				950301 -
				FD3S 302521-
88-112A	ﾌﾛﾝﾄ ｸｯｼｮﾝ ﾊﾟｯﾄﾞ(R)	FD15-88-112	1	
88-128E	ﾚﾊﾞｰ ﾕﾆｯﾄ	F100-88-128	1	TRG-X, TYPE-R, TRG-S, TYPE-RS,
				TYPE-RB, TYPE-RM, TYPE-R2,
				STC ﾀｲﾌﾟ
				STD ﾀｲﾌﾟ
				STA ﾀｲﾌﾟ
88-130	ﾌﾛﾝﾄｼｰﾄ ﾊﾞｯｸ(R)	F105-88-130 02	1	内色 FE5 ﾌﾞﾗｯｸ -950301
				TRG-X,
				STD ﾀｲﾌﾟ
				-950301
				FD3S -302521
		F105-88-130 17	1	内色 FE7 ﾚｯﾄﾞ -950301
				TRG-X,
				STD ﾀｲﾌﾟ
				-950301
				FD3S -302521
		F105-88-130B 021		内色 FE5 ﾌﾞﾗｯｸ 950301-
				STD ﾀｲﾌﾟ
				950301 -
				FD3S 302521-
		F105-88-130B 171		内色 FE7 ﾚｯﾄﾞ 950301-
				STD ﾀｲﾌﾟ
				950301 -
				FD3S 302521-
		FD01-88-130A 021		内色 FE5 ﾌﾞﾗｯｸ -950301
				TYPE-RM, TYPE-R2,
				STA ﾀｲﾌﾟ
				-950301
				FD3S -302521
		FD01-88-130C 02	1	内色 FE5 ﾌﾞﾗｯｸ 950301-
				TYPE-RB,
				STA ﾀｲﾌﾟ
				950301 -
				FD3S 302521-
		FD03-88-130A 02	1	内色 FE5 ﾌﾞﾗｯｸ -941101
				TRG-S, TYPE-R,
				STC ﾀｲﾌﾟ
				-941101
				FD3S -301317
		FD03-88-130B 02	1	内色 FE5 ﾌﾞﾗｯｸ 941101-950301
				TRG-S, TYPE-R,
				STC ﾀｲﾌﾟ
				941101 - 950301
				FD3S 301317-302521
		FD03-88-130D 02	1	内色 FE5 ﾌﾞﾗｯｸ 950301-
				TRG-X, TYPE-RS,
				STC ﾀｲﾌﾟ
				950301 -
				FD3S 302521-
88-131	ｼｰﾄ ﾊﾞｯｸ ﾄﾘﾑ(R)	F105-88-131 02	1	内色 FE5 ﾌﾞﾗｯｸ -950301
				TRG-X,
				STD ﾀｲﾌﾟ
				-950301
				FD3S -302521
		F105-88-131 17	1	内色 FE7 ﾚｯﾄﾞ -950301
				TRG-X,
				STD ﾀｲﾌﾟ
				-950301
				FD3S -302521
		F105-88-131A 02	1	内色 FE5 ﾌﾞﾗｯｸ 950301-
				STD ﾀｲﾌﾟ
				950301 -
				FD3S 302521-
		F105-88-131A 17	1	内色 FE7 ﾚｯﾄﾞ 950301-
				STD ﾀｲﾌﾟ
				950301 -
				FD3S 302521-
		FD01-88-131 02	1	内色 FE5 ﾌﾞﾗｯｸ -950301
				TYPE-RM, TYPE-R2,
				STA ﾀｲﾌﾟ
				-950301
				FD3S -302521
		FD01-88-131A 02	1	内色 FE5 ﾌﾞﾗｯｸ 950301-
				TYPE-RB,
				STA ﾀｲﾌﾟ
				950301 -
				FD3S 302521-
		FD03-88-131 02	1	内色 FE5 ﾌﾞﾗｯｸ -950301
				TRG-S, TYPE-R,
				STC ﾀｲﾌﾟ
				-950301
				FD3S -302521
		FD03-88-131A 02	1	内色 FE5 ﾌﾞﾗｯｸ 950301-
				TRG-X, TYPE-RS,

				BATHURST-X
				STD ﾀｲﾌﾟ
				970501 - 981001
				FD3S 406586-422066
		F105-88-130C 18	1	内色 FF0 ﾚｯﾄﾞ 970501-981001
				BATHURST-X
				STD ﾀｲﾌﾟ
				970501 - 981001
				FD3S 406586-422066
		F105-88-130D 02	1	内色 FE8 ﾌﾞﾗｯｸ 981001-
				BATHURST-X
				STD ﾀｲﾌﾟ
				981001 -
				FD3S 422066-
		F105-88-130D 18	1	内色 FF0 ﾚｯﾄﾞ 981001-
				BATHURST-X
				STD ﾀｲﾌﾟ
				981001 -
				FD3S 422066-
		FD01-88-130C 02	1	内色 FE8 ﾌﾞﾗｯｸ -981001
				TYPE-R, TYPE-RB, TYPE-RS-R,
				STA ﾀｲﾌﾟ
				-981001
				FD3S -422066
		FD01-88-130D 02	1	内色 FE8 ﾌﾞﾗｯｸ 981001-
				TYPE-R, TYPE-RB, TYPE-RS-R,
				STA ﾀｲﾌﾟ
				981001 -
				FD3S 422066-
		FD03-88-130D 02	1	内色 FE8 ﾌﾞﾗｯｸ -970501
				TRG-X, TYPE-R, TYPE-RS,
				STC ﾀｲﾌﾟ
				-970501
				FD3S -406586
		FD03-88-130E 02	1	内色 FE8 ﾌﾞﾗｯｸ 970501-981001
				TRG-X, TYPE-R, TYPE-RS,
				STC ﾀｲﾌﾟ
				970501 - 981001
				FD3S 406586-422066
		FD03-88-130F 02	1	内色 FE8 ﾌﾞﾗｯｸ 981001-
				TRG-X, TYPE-R, TYPE-RS,
				STC ﾀｲﾌﾟ
				981001 -
				FD3S 422066-
88-131	ｼｰﾄﾊﾞｯｸﾄﾘﾑ(R)	F105-88-131A 02	1	内色 FE8 ﾌﾞﾗｯｸ
				BATHURST-X
				STD ﾀｲﾌﾟ
		F105-88-131A 18	1	内色 FF0 ﾚｯﾄﾞ
				BATHURST-X
				STD ﾀｲﾌﾟ
		FD01-88-131A 02	1	内色 FE8 ﾌﾞﾗｯｸ
				TYPE-R, TYPE-RB, TYPE-RS-R,
				STA ﾀｲﾌﾟ
		FD03-88-131A 02	1	内色 FE8 ﾌﾞﾗｯｸ
				TRG-X, TYPE-R, TYPE-RS,
				STC ﾀｲﾌﾟ
88-151	ﾘｸﾗｲﾆﾝｸﾞﾅｯｸﾙ(L)	F100-88-155	1	
88-152	ｱｼﾞｬｽﾀｰ NO.3	F100-88-152	1	
		FD03-88-152	1	ﾊﾞｹｯﾄ
88-153	ｱｼﾞｬｽﾀｰ NO.4	F100-88-153	1	
		FD03-88-153	1	ﾊﾞｹｯﾄ
88-160	ﾌﾛﾝﾄｼｰﾄｸｯｼｮﾝ(L)	F105-88-160A 02	1	内色 FE8 ﾌﾞﾗｯｸ
				BATHURST-X
				STD ﾀｲﾌﾟ
		F105-88-160A 18	1	内色 FF0 ﾚｯﾄﾞ
				BATHURST-X
				STD ﾀｲﾌﾟ
		FD01-88-160A 02	1	内色 FE8 ﾌﾞﾗｯｸ
				TYPE-R, TYPE-RB, TYPE-RS-R,
				STA ﾀｲﾌﾟ
		FD03-88-160B 02	1	内色 FE8 ﾌﾞﾗｯｸ
				TRG-X, TYPE-R, TYPE-RS,
				STC ﾀｲﾌﾟ
88-161	ｼｰﾄｸｯｼｮﾝﾄﾘﾑ(L)	F105-88-161A 02	1	内色 FE8 ﾌﾞﾗｯｸ
				BATHURST-X
				STD ﾀｲﾌﾟ
		F105-88-161A 18	1	内色 FF0 ﾚｯﾄﾞ
				BATHURST-X
				STD ﾀｲﾌﾟ
		FD01-88-161A 02	1	内色 FE8 ﾌﾞﾗｯｸ
				TYPE-R, TYPE-RB, TYPE-RS-R,
				STA ﾀｲﾌﾟ
		FD03-88-161B 02	1	内色 FE8 ﾌﾞﾗｯｸ
				TRG-X, TYPE-R, TYPE-RS,
				STC ﾀｲﾌﾟ
88-162A	ﾌﾛﾝﾄｸｯｼｮﾝﾊﾟｯﾄﾞ(L)	FD01-88-162	1	
88-180	ﾌﾛﾝﾄｼｰﾄﾊﾞｯｸ(L)	F100-88-180C 02	1	内色 FE8 ﾌﾞﾗｯｸ -981001
				TYPE-R, TYPE-RB, TYPE-RS-R,
				STA ﾀｲﾌﾟ
				-981001
				FD3S -422066
		F100-88-180D 02	1	内色 FE8 ﾌﾞﾗｯｸ 981001-
				TYPE-R, TYPE-RB, TYPE-RS-R,
				STA ﾀｲﾌﾟ
				981001 -
				FD3S 422066-
		F105-88-180B 02	1	内色 FE8 ﾌﾞﾗｯｸ -970501
				BATHURST-X
				STD ﾀｲﾌﾟ
				-970501
				FD3S -406586
		F105-88-180B 18	1	内色 FF0 ﾚｯﾄﾞ -970501
				BATHURST-X
				STD ﾀｲﾌﾟ
				-970501
				FD3S -406586
		F105-88-180C 02	1	内色 FE8 ﾌﾞﾗｯｸ 970501-981001
				BATHURST-X
				STD ﾀｲﾌﾟ
				970501 - 981001
				FD3S 406586-422066
		F105-88-180C 18	1	内色 FF0 ﾚｯﾄﾞ 970501-981001
				BATHURST-X
				STD ﾀｲﾌﾟ
				970501 - 981001
				FD3S 406586-422066
		F105-88-180D 02	1	内色 FE8 ﾌﾞﾗｯｸ 981001-
				BATHURST-X
				STD ﾀｲﾌﾟ
				981001 -
				FD3S 422066-
		F105-88-180D 18	1	内色 FF0 ﾚｯﾄﾞ 981001-
				BATHURST-X
				STD ﾀｲﾌﾟ
				981001 -
				FD3S 422066-
		F109-88-180D 02	1	内色 FE8 ﾌﾞﾗｯｸ -970501
				TRG-X, TYPE-R, TYPE-RS,
				STC ﾀｲﾌﾟ
				-970501
				FD3S -406586
		F109-88-180E 02	1	内色 FE8 ﾌﾞﾗｯｸ 970501-981001
				TRG-X, TYPE-R, TYPE-RS,
				STC ﾀｲﾌﾟ
				970501 - 981001
				FD3S 406586-422066
		F109-88-180F 02	1	内色 FE8 ﾌﾞﾗｯｸ 981001-
				TRG-X, TYPE-R, TYPE-RS,
				STC ﾀｲﾌﾟ
				981001 -
				FD3S 422066-
88-181	ｼｰﾄﾊﾞｯｸﾄﾘﾑ(L)	F100-88-181A 02	1	内色 FE8 ﾌﾞﾗｯｸ
				TYPE-R, TYPE-RB, TYPE-RS-R,
				STA ﾀｲﾌﾟ
		F105-88-181A 02	1	内色 FE8 ﾌﾞﾗｯｸ
				BATHURST-X
				STD ﾀｲﾌﾟ
		F105-88-181A 18	1	内色 FF0 ﾚｯﾄﾞ
				BATHURST-X
				STD ﾀｲﾌﾟ
		F109-88-181A 02	1	内色 FE8 ﾌﾞﾗｯｸ
				TRG-X, TYPE-R, TYPE-RS,

				981001 -
				FD3S 422066-
		F104-57-150E 02	1	ﾊﾞｹｯﾄ,内色 FE8 ﾌﾞﾗｯｸ -961201
				-961201
				FD3S -404681
		F104-57-150F 02	1	ﾊﾞｹｯﾄ,内色 FE8 ﾌﾞﾗｯｸ 961201-
				961201 -
				FD3S 404681-
		F105-57-150E 02	1	内色 FE8 ﾌﾞﾗｯｸ -961201
				BATHURST-X
				STD ﾀｲﾌﾟ
				-961201
				FD3S -404681
		F105-57-150F 02	1	内色 FE8 ﾌﾞﾗｯｸ 961201-970501
				BATHURST-X
				STD ﾀｲﾌﾟ
				961201 - 970501
				FD3S 404681-406586
		F105-57-150F 18	1	内色 FF0 ﾚｯﾄﾞ 961201-970501
				BATHURST-X
				STD ﾀｲﾌﾟ
				961201 - 970501
				FD3S 404681-406586
		F105-57-150G 02	1	内色 FE8 ﾌﾞﾗｯｸ 970501-981001
				BATHURST-X
				STD ﾀｲﾌﾟ
				970501 - 981001
				FD3S 406586-422066
		F105-57-150G 18	1	内色 FF0 ﾚｯﾄﾞ 970501-981001
				BATHURST-X
				STD ﾀｲﾌﾟ
				970501 - 981001
				FD3S 406586-422066
		F105-57-150H 02	1	内色 FE8 ﾌﾞﾗｯｸ 981001-
				BATHURST-X
				STD ﾀｲﾌﾟ
				981001 -
				FD3S 422066-
		F105-57-150H 18	1	内色 FF0 ﾚｯﾄﾞ 981001-
				BATHURST-X
				STD ﾀｲﾌﾟ
				981001 -
				FD3S 422066-
		F109-57-150G 02	1	内色 FE8 ﾌﾞﾗｯｸ -961201
				TRG-X, TYPE-RS,
				STC ﾀｲﾌﾟ
				-961201
				FD3S -404681
		F109-57-150H 02	1	内色 FE8 ﾌﾞﾗｯｸ 961201-970501
				TRG-X, TYPE-R, TYPE-RS,
				STC ﾀｲﾌﾟ
				961201 - 970501
				FD3S 404681-406586
		F109-57-150J 02	1	内色 FE8 ﾌﾞﾗｯｸ 970501-980901
				TRG-X, TYPE-R, TYPE-RS,
				STC ﾀｲﾌﾟ
				970501 - 980901
				FD3S 406586-422036
		F109-57-150L 02	1	内色 FE8 ﾌﾞﾗｯｸ 980901-981001
				TRG-X, TYPE-R, TYPE-RS,
				STC ﾀｲﾌﾟ
				980901 - 981001
				FD3S 422036-422066
		F109-57-150M 02	1	内色 FE8 ﾌﾞﾗｯｸ 981001-
				TRG-X, TYPE-R, TYPE-RS,
				STC ﾀｲﾌﾟ
				981001 -
				FD3S 422066-
57-580	ﾌﾛﾝﾄｼｰﾄﾌﾞﾗｹｯﾄ(R)	FD01-88-124	1	
57-590	ﾌﾛﾝﾄｼｰﾄﾌﾞﾗｹｯﾄ(L)	FD01-88-174	1	
57-811	ｼｰﾄﾍﾞﾙﾄﾎﾞﾙﾄ	B100-57-811	1	
57-900A	ﾌﾛﾝﾄｼｰﾄﾍﾞﾙﾄA'(R)	F100-57-620D 02	1	内色 FE8 FF0 ﾌﾞﾗｯｸ -961201
				-961201
				FD3S -404681
		F100-57-620E 02	1	内色 FE8 FF0 ﾌﾞﾗｯｸ 961201-980901
				961201 - 980901
				FD3S 404681-422036
		F100-57-620G 02	1	内色 FE8 FF0 ﾌﾞﾗｯｸ 980901-
				980901 -
				FD3S 422036-
		F104-57-620C 02	1	ﾊﾞｹｯﾄ,内色 FE8 FF0 ﾌﾞﾗｯｸ -961201
				-961201
				FD3S -404681
		F104-57-620D 02	1	ﾊﾞｹｯﾄ,内色 FE8 FF0 ﾌﾞﾗｯｸ 961201-
				961201 -
				FD3S 404681-
57-920A	ﾌﾛﾝﾄｼｰﾄﾍﾞﾙﾄA'(L)	F100-57-680D 02	1	内色 FE8 FF0 ﾌﾞﾗｯｸ -961201
				-961201
				FD3S -404681
		F104-57-680C 02	1	ﾊﾞｹｯﾄ,内色 FE8 FF0 ﾌﾞﾗｯｸ -961201
				-961201
				FD3S -404681
		F104-57-680D 02	1	ﾊﾞｹｯﾄ,内色 FE8 FF0 ﾌﾞﾗｯｸ 961201-
				961201 -
				FD3S 404681-
		FD01-57-620B 02	1	内色 FE8 FF0 ﾌﾞﾗｯｸ 961201-
				961201 -
				FD3S 404681-
68-151E	ｸﾘｯﾌﾟ	B102-68-865 00	10	内色 FE8 FF0 ﾌﾞﾗｯｸ
80-074	ﾊﾞﾝﾄﾞ	3966-88-116	4	ﾊﾞｹｯﾄ
88-049	ｸﾘｯﾌﾟ	F100-88-073	2	
88-051	ﾜｲﾔｰｹｰﾌﾞﾙ	F100-88-051	1	
88-052	ﾎﾞﾙﾄ	FD01-88-062	4	
88-072	ｸﾘｯﾌﾟ	FD01-88-072	4	
88-081A	ﾅｯｸﾙﾉﾌﾞ(R)	FD01-88-1G5 02	1	内色 FE8 ﾌﾞﾗｯｸ
		FD01-88-1G5 17	1	内色 FF0 ﾚｯﾄﾞ
88-101	ﾘｸﾗｲﾆﾝｸﾞﾅｯｸﾙ(R)	FD01-88-101	1	
88-102	ｱｼﾞｬｽﾀｰ NO.1	F100-88-102	1	
		F104-88-102	1	ﾊﾞｹｯﾄ
88-103	ｱｼﾞｬｽﾀｰ NO.2	F100-88-103	1	
		F104-88-103	1	ﾊﾞｹｯﾄ
88-105G	ﾋﾝｼﾞﾌﾞｯｼｭ	FD01-88-005	2	
88-106	ﾜｯｼｬｰ	FD01-88-006	2	
88-107	ﾘﾀｰﾝｽﾌﾟﾘﾝｸﾞ	F100-88-052	1	
88-108T	ﾚﾘｰｽﾞﾜｲﾔｰ	FD01-88-106	2	A (FD01-88-106A)
88-110	ﾌﾛﾝﾄｼｰﾄｸｯｼｮﾝ(R)	F110-88-110B 02	1	内色 FE8 ﾌﾞﾗｯｸ
				TRG-X, TYPE-R, TYPE-RS,
				STC ﾀｲﾌﾟ
		F114-88-110A 02	1	内色 FE8 ﾌﾞﾗｯｸ
				BATHURST-X
				STD ﾀｲﾌﾟ
		F114-88-110A 18	1	内色 FF0 ﾚｯﾄﾞ
				BATHURST-X
				STD ﾀｲﾌﾟ
		FD15-88-110A 02	1	内色 FE8 ﾌﾞﾗｯｸ
				TYPE-R, TYPE-RB, TYPE-RS-R,
				STA ﾀｲﾌﾟ
88-111	ｼｰﾄｸｯｼｮﾝﾄﾘﾑ(R)	F105-88-111A 02	1	内色 FE8 ﾌﾞﾗｯｸ
				BATHURST-X
				STD ﾀｲﾌﾟ
		F105-88-111A 18	1	内色 FF0 ﾚｯﾄﾞ
				BATHURST-X
				STD ﾀｲﾌﾟ
		FD01-88-111A 02	1	内色 FE8 ﾌﾞﾗｯｸ
				TYPE-R, TYPE-RB, TYPE-RS-R,
				STA ﾀｲﾌﾟ
		FD03-88-111B 02	1	内色 FE8 ﾌﾞﾗｯｸ
				TRG-X, TYPE-R, TYPE-RS,
				STC ﾀｲﾌﾟ
88-112A	ﾌﾛﾝﾄｸｯｼｮﾝﾊﾟｯﾄﾞ(R)	FD15-88-112	1	
88-128E	ﾚﾊﾞｰﾕﾆｯﾄ	F100-88-128	1	
88-130	ﾌﾛﾝﾄｼｰﾄﾊﾞｯｸ(R)	F105-88-130B 02	1	内色 FE8 ﾌﾞﾗｯｸ -970501
				BATHURST-X
				STD ﾀｲﾌﾟ
				-970501
				FD3S -406586
		F105-88-130B 18	1	内色 FF0 ﾚｯﾄﾞ -970501
				BATHURST-X
				STD ﾀｲﾌﾟ
				-970501
				FD3S -406586
		F105-88-130C 02	1	内色 FE8 ﾌﾞﾗｯｸ 970501-981001

				FD3S -302521
		FD01-88-6D2B 02	2	内色 FE5 ﾌﾞﾗｯｸ 950301-
				TYPE-RB, TYPE-RM, TYPE-R2,
				STA ﾀｲﾌﾟ
				950301 -
				FD3S 302521-
		FD03-88-6D2A 02	2	内色 FE5 ﾌﾞﾗｯｸ -941101
				TRG-S, TYPE-R,
				STC ﾀｲﾌﾟ
				-941101
				FD3S -301317
		FD03-88-6D2B 02	2	内色 FE5 ﾌﾞﾗｯｸ 941101-950301
				TRG-X, TYPE-R, TRG-S, TYPE-RS,
				STC ﾀｲﾌﾟ
				941101 - 950301
				FD3S 301317-302521
		FD03-88-6D2C 02	2	内色 FE5 ﾌﾞﾗｯｸ 950301-
				TRG-X, TYPE-R, TRG-S, TYPE-RS,
				STC ﾀｲﾌﾟ
				950301 -
				FD3S 302521-
88-336	ｽﾄｯﾊﾟｰﾘﾝｸﾞ	FA58-88-336	2	TRG-X, TYPE-R, TRG-S, TYPE-RS,
				TYPE-RB, TYPE-RM, TYPE-R2,
				STC ﾀｲﾌﾟ
				STD ﾀｲﾌﾟ
				STA ﾀｲﾌﾟ
88-414A	ﾘﾔｰｼｰﾄﾊﾞｯｸｽｸﾘｭｰ	D061-88-414	2	TRG-X, TYPE-R, TRG-S, TYPE-RS,
				TYPE-RB, TYPE-RM, TYPE-R2,
				STC ﾀｲﾌﾟ
				STD ﾀｲﾌﾟ
				STA ﾀｲﾌﾟ
88-605	ﾉﾌﾞ	F104-88-6H9	2	ﾊﾞｹｯﾄ
88-636	ｽｸﾘｭｰ	F104-88-6J9	8	ﾊﾞｹｯﾄ
88-6H0	ｼｪﾙﾑ(R)	F104-88-6H0 02	1	ﾊﾞｹｯﾄ,内色 FE5 ﾌﾞﾗｯｸ
88-6H1	ｱﾝｸﾞﾙｱｼﾞｬｽﾀｰ(R)	F104-88-6H1	1	ﾊﾞｹｯﾄ
88-6H2	ﾛｱｰｸｯｼｮﾝ(R)	F104-88-6H2 02	1	ﾊﾞｹｯﾄ,内色 FE5 ﾌﾞﾗｯｸ
88-6H3	UP ｸｯｼｮﾝ(R)	F104-88-6H3 02	1	ﾊﾞｹｯﾄ,内色 FE5 ﾌﾞﾗｯｸ
88-6H4	ﾄﾝﾈﾙｻｲﾄﾞﾘﾔｰﾌﾞﾗｹｯﾄ	F104-88-6H4	2	ﾊﾞｹｯﾄ
88-6H5	ｼｬﾌﾄｼﾞｮｲﾝﾄ	F104-88-6H5	4	ﾊﾞｹｯﾄ
88-6H6	ﾄﾝﾈﾙｻｲﾄﾞﾎﾞﾙﾄ	F104-88-6H6	4	ﾊﾞｹｯﾄ
88-6H8	ﾍﾞﾙﾄUPｶﾞｲﾄﾞ	F104-88-6H8 02	2	ﾊﾞｹｯﾄ,内色 FE5 ﾌﾞﾗｯｸ
88-6J0	ｼｪﾙﾑ(L)	F104-88-6J0 02	1	内色 FE5 ﾌﾞﾗｯｸ
88-6J1	ｱﾝｸﾞﾙｱｼﾞｬｽﾀｰ(L)	F104-88-6J1	1	ﾊﾞｹｯﾄ
88-6J2	ﾛｱｰｸｯｼｮﾝ(L)	F104-88-6J2 02	1	内色 FE5 ﾌﾞﾗｯｸ
88-6J3	UP ｸｯｼｮﾝ(L)	F104-88-6J3 02	1	内色 FE5 ﾌﾞﾗｯｸ
88-6J4	ﾄﾞｱｰｻｲﾄﾞﾘﾔｰﾌﾞﾗｹｯﾄ	F104-88-6J4	2	ﾊﾞｹｯﾄ
88-6J7	ﾍﾞﾙﾄｶﾞｲﾄﾞ	F104-88-6J7 02	2	ﾊﾞｹｯﾄ,内色 FE5 ﾌﾞﾗｯｸ
88-6K1	ｼｰﾄｻｲﾄﾞﾄﾘﾑ(R)	F104-88-6K1 02	1	ﾊﾞｹｯﾄ,内色 FE5 ﾌﾞﾗｯｸ
88-6K3	ｳｪｰﾌﾞﾜｯｼｬｰ	F104-88-6K3	4	ﾊﾞｹｯﾄ
88-6L1	ｼｰﾄｻｲﾄﾞﾄﾘﾑ(L)	F104-88-6L1 02	1	内色 FE5 ﾌﾞﾗｯｸ
88-734	ﾎﾞﾙﾄ	B260-88-818	8	ｲﾗｽﾄ NO.2
		B456-88-815	4	ｲﾗｽﾄ NO.1
		BG70-88-818	4	ﾊﾞｹｯﾄ
		EA01-88-818	4	ｲﾗｽﾄ NO.3
88-833	ﾌﾛﾝﾄｼｰﾄｱｼﾞｬｽﾀｰﾎﾞﾙﾄ	F104-88-6H7	8	ﾊﾞｹｯﾄ
N型				
57-041B	F. ｱｼﾞｬｽﾀｰｶﾊﾞｰ NO.1	J001-57-041 02	4	内色 FE8 ﾌﾞﾗｯｸ
		J001-57-041 17	4	内色 FF0 ﾚｯﾄﾞ
57-05X	ﾘﾝｸﾎﾞﾙﾄ	B455-57-05XA	8	A (B455-57-05XB)
				-960401
				FD3S -402108
		B455-57-05XB	8	960401 -
				FD3S 402108-
57-100	ﾌﾛﾝﾄｼｰﾄ(R)	F104-57-100E 02	1	ﾊﾞｹｯﾄ,内色 FE8 ﾌﾞﾗｯｸ -961201
				-961201
				FD3S -404681
		F104-57-100F 02	1	ﾊﾞｹｯﾄ,内色 FE8 ﾌﾞﾗｯｸ 961201-
				961201 -
				FD3S 404681-
		F110-57-100D 02	1	内色 FE8 ﾌﾞﾗｯｸ -961201
				TRG-X, TYPE-RS,
				STC ﾀｲﾌﾟ
				-961201
				FD3S -404681
		F110-57-100E 02	1	内色 FE8 ﾌﾞﾗｯｸ 961201-970501
				TRG-X, TYPE-R, TYPE-RS,
				STC ﾀｲﾌﾟ
				961201 - 970501
				FD3S 404681-406586
		F110-57-100F 02	1	内色 FE8 ﾌﾞﾗｯｸ 970501-981001
				TRG-X, TYPE-R, TYPE-RS,
				STC ﾀｲﾌﾟ
				970501 - 981001
				FD3S 406586-422066
		F110-57-100G 02	1	内色 FE8 ﾌﾞﾗｯｸ 981001-
				TRG-X, TYPE-R, TYPE-RS,
				STC ﾀｲﾌﾟ
				981001 -
				FD3S 422066-
		F114-57-100B 02	1	内色 FE8 ﾌﾞﾗｯｸ -961201
				BATHURST-X
				STD ﾀｲﾌﾟ
				-961201
				FD3S -404681
		F114-57-100C 02	1	内色 FE8 ﾌﾞﾗｯｸ 961201-970501
				BATHURST-X
				STD ﾀｲﾌﾟ
				961201 - 970501
				FD3S 404681-406586
		F114-57-100C 18	1	内色 FF0 ﾚｯﾄﾞ 961201-970501
				BATHURST-X
				STD ﾀｲﾌﾟ
				961201 - 970501
				FD3S 404681-406586
		F114-57-100D 02	1	内色 FE8 ﾌﾞﾗｯｸ 970501-981001
				BATHURST-X
				STD ﾀｲﾌﾟ
				970501 - 981001
				FD3S 406586-422066
		F114-57-100D 18	1	内色 FF0 ﾚｯﾄﾞ 970501-981001
				BATHURST-X
				STD ﾀｲﾌﾟ
				970501 - 981001
				FD3S 406586-422066
		F114-57-100E 02	1	内色 FE8 ﾌﾞﾗｯｸ 981001-
				BATHURST-X
				STD ﾀｲﾌﾟ
				981001 -
				FD3S 422066-
		F114-57-100E 18	1	内色 FF0 ﾚｯﾄﾞ 981001-
				BATHURST-X
				STD ﾀｲﾌﾟ
				981001 -
				FD3S 422066-
		F122-57-100C 02	1	内色 FE8 ﾌﾞﾗｯｸ -961201
				TYPE-R, TYPE-RB, TYPE-RS-R,
				STA ﾀｲﾌﾟ
				-961201
				FD3S -404681
		F122-57-100D 02	1	内色 FE8 ﾌﾞﾗｯｸ 961201-981001
				TYPE-RB, TYPE-RS-R,
				STA ﾀｲﾌﾟ
				961201 - 981001
				FD3S 404681-422066
		F122-57-100E 02	1	内色 FE8 ﾌﾞﾗｯｸ 981001-
				TYPE-RB, TYPE-RS-R,
				STA ﾀｲﾌﾟ
				981001 -
				FD3S 422066-
57-150	ﾌﾛﾝﾄｼｰﾄ(L)	F100-57-150F 02	1	内色 FE8 ﾌﾞﾗｯｸ -961201
				TYPE-R, TYPE-RB, TYPE-RS-R,
				STA ﾀｲﾌﾟ
				-961201
				FD3S -404681
		F100-57-150G 02	1	内色 FE8 ﾌﾞﾗｯｸ 961201-981001
				TYPE-RB, TYPE-RS-R,
				STA ﾀｲﾌﾟ
				961201 - 981001
				FD3S 404681-422066
		F100-57-150H 02	1	内色 FE8 ﾌﾞﾗｯｸ 981001-
				TYPE-RB, TYPE-RS-R,
				STA ﾀｲﾌﾟ

				TYPE-RB-AT, TYPE-RB-MT-OPT, TYPE-RS,
				STA ﾀｲﾌﾟ
88-112A	ﾌﾛﾝﾄ ｸｯｼｮﾝ ﾊﾟｯﾄﾞ(R)	FD15-88-112	1	TYPE-RB, TYPE-RS, BATHUAST-R,
				BATHUAST, TYPE-R, ｽﾋﾟﾘｯﾄ-R,
				STA ﾀｲﾌﾟ
				STB ﾀｲﾌﾟ
				STD ﾀｲﾌﾟ
88-128E	ﾚﾊﾞｰ ﾕﾆｯﾄ	F100-88-128	1	TYPE-RB, TYPE-RS, BATHUAST-R,
				BATHUAST, TYPE-R, ｽﾋﾟﾘｯﾄ-R,
				STA ﾀｲﾌﾟ
				STB ﾀｲﾌﾟ
				STD ﾀｲﾌﾟ
88-130	ﾌﾛﾝﾄｼｰﾄ ﾊﾞｯｸ(R)	F139-88-130B 03	1	内色 FF2 ﾌﾞﾗｯｸ
				BATHUAST-R, BATHUAST, TYPE-R, TYPE-RB-MT,
				STB ﾀｲﾌﾟ
		F149-88-130 03	1	内色 FF2 ﾌﾞﾗｯｸ
				TYPE-RB-AT, TYPE-RB-MT-OPT, TYPE-RS,
				STA ﾀｲﾌﾟ
		F175-88-130 19	1	内色 FF7 ﾚｯﾄﾞ
				ｽﾋﾟﾘｯﾄ-R,
				STD ﾀｲﾌﾟ
88-131	ｼｰﾄ ﾊﾞｯｸ ﾄﾘﾑ(R)	F139-88-131A 03	1	内色 FF2 ﾌﾞﾗｯｸ
				BATHUAST-R, BATHUAST, TYPE-R, TYPE-RB-MT,
				STB ﾀｲﾌﾟ
		F149-88-131 03	1	内色 FF2 ﾌﾞﾗｯｸ
				TYPE-RB-AT, TYPE-RB-MT-OPT, TYPE-RS,
				STA ﾀｲﾌﾟ
		F175-88-131 19	1	内色 FF7 ﾚｯﾄﾞ
				ｽﾋﾟﾘｯﾄ-R,
				STD ﾀｲﾌﾟ
88-151	ﾘｸﾗｲﾆﾝｸﾞ ﾅｯｸﾙ(L)	F100-88-155	1	TYPE-RB, TYPE-RS, BATHUAST-R,
				BATHUAST, TYPE-R, ｽﾋﾟﾘｯﾄ-R,
				STA ﾀｲﾌﾟ
				STB ﾀｲﾌﾟ
				STD ﾀｲﾌﾟ
88-152	ｱｼﾞｬｽﾀｰ NO.3	F100-88-152	1	TYPE-RB, TYPE-RS, BATHUAST-R,
				BATHUAST, TYPE-R, ｽﾋﾟﾘｯﾄ-R,
				STA ﾀｲﾌﾟ
				STB ﾀｲﾌﾟ
				STD ﾀｲﾌﾟ
		FD03-88-152	1	ｽﾋﾟﾘｯﾄ-R, TYPE-RZ,
				STC ﾀｲﾌﾟ
				000926 -
				FD3S 600112-
88-153	ｱｼﾞｬｽﾀｰ NO.4	F100-88-153	1	TYPE-RB, TYPE-RS, BATHUAST-R,
				BATHUAST, TYPE-R, ｽﾋﾟﾘｯﾄ-R,
				STA ﾀｲﾌﾟ
				STB ﾀｲﾌﾟ
				STD ﾀｲﾌﾟ
		FD03-88-153	1	ｽﾋﾟﾘｯﾄ-R, TYPE-RZ,
				STC ﾀｲﾌﾟ
				000926 -
				FD3S 600112-
88-160	ﾌﾛﾝﾄ ｼｰﾄ ｸｯｼｮﾝ(L)	F105-88-160A 17	1	内色 FF7 ﾚｯﾄﾞ
				ｽﾋﾟﾘｯﾄ-R,
				STD ﾀｲﾌﾟ
		F139-88-160 03	1	内色 FF2 ﾌﾞﾗｯｸ
				BATHUAST-R, BATHUAST, TYPE-R, TYPE-RB-MT,
				STB ﾀｲﾌﾟ
		F149-88-160 03	1	内色 FF2 ﾌﾞﾗｯｸ
				TYPE-RB-AT, TYPE-RB-MT-OPT, TYPE-RS,
				STA ﾀｲﾌﾟ
88-161	ｼｰﾄ ｸｯｼｮﾝ ﾄﾘﾑ(L)	F105-88-161A 17	1	内色 FF7 ﾚｯﾄﾞ
				ｽﾋﾟﾘｯﾄ-R,
				STD ﾀｲﾌﾟ
		F139-88-161 03	1	内色 FF2 ﾌﾞﾗｯｸ
				BATHUAST-R, BATHUAST, TYPE-R, TYPE-RB-MT,
				STB ﾀｲﾌﾟ
		F149-88-161 03	1	内色 FF2 ﾌﾞﾗｯｸ
				TYPE-RB-AT, TYPE-RB-MT-OPT, TYPE-RS,
				STA ﾀｲﾌﾟ
88-162A	ﾌﾛﾝﾄ ｸｯｼｮﾝ ﾊﾟｯﾄﾞ(L)	FD01-88-162	1	TYPE-RB, TYPE-RS, BATHUAST-R,
				BATHUAST, TYPE-R, ｽﾋﾟﾘｯﾄ-R,
				STA ﾀｲﾌﾟ
				STB ﾀｲﾌﾟ
				STD ﾀｲﾌﾟ
88-180	ﾌﾛﾝﾄｼｰﾄ ﾊﾞｯｸ(L)	F139-88-180B 03	1	内色 FF2 ﾌﾞﾗｯｸ
				BATHUAST-R, BATHUAST, TYPE-R, TYPE-RB-MT,
				STB ﾀｲﾌﾟ
		F149-88-180 03	1	内色 FF2 ﾌﾞﾗｯｸ
				TYPE-RB-AT, TYPE-RB-MT-OPT, TYPE-RS,
				STA ﾀｲﾌﾟ
		F175-88-180 19	1	内色 FF7 ﾚｯﾄﾞ
				ｽﾋﾟﾘｯﾄ-R,
				STD ﾀｲﾌﾟ
88-181	ｼｰﾄ ﾊﾞｯｸ ﾄﾘﾑ(L)	F105-88-181A 19	1	内色 FF7 ﾚｯﾄﾞ
				ｽﾋﾟﾘｯﾄ-R,
				STD ﾀｲﾌﾟ
		F139-88-181A 03	1	内色 FF2 ﾌﾞﾗｯｸ
				BATHUAST-R, BATHUAST, TYPE-R, TYPE-RB-MT,
				STB ﾀｲﾌﾟ
		F149-88-181 03	1	内色 FF2 ﾌﾞﾗｯｸ
				TYPE-RB-AT, TYPE-RB-MT-OPT, TYPE-RS,
				STA ﾀｲﾌﾟ
88-1G1	F.ｼｰﾄ ｻｲﾄﾞ ｶﾊﾞｰ NO.1	FD01-88-1G1 02	1	内色 FF2 FF7 ﾌﾞﾗｯｸ
				TYPE-RB, TYPE-RS, BATHUAST-R,
				BATHUAST, TYPE-R, ｽﾋﾟﾘｯﾄ-R,
				STA ﾀｲﾌﾟ
				STB ﾀｲﾌﾟ
				STD ﾀｲﾌﾟ
88-1H3	F.ｼｰﾄ ｻｲﾄﾞ ｶﾊﾞｰ NO.4	FD01-88-1H3 02	1	内色 FF2 FF7 ﾌﾞﾗｯｸ
				TYPE-RB, TYPE-RS, BATHUAST-R,
				BATHUAST, TYPE-R, ｽﾋﾟﾘｯﾄ-R,
				STA ﾀｲﾌﾟ
				STB ﾀｲﾌﾟ
				STD ﾀｲﾌﾟ
88-1M8	ﾘｰﾝ ﾌｫﾜｰﾄﾞ ﾉﾌﾞ(L)	F100-88-1M8 02	1	内色 FF2 FF7 ﾌﾞﾗｯｸ
				TYPE-RB, TYPE-RS, BATHUAST-R,
				BATHUAST, TYPE-R, ｽﾋﾟﾘｯﾄ-R,
				STA ﾀｲﾌﾟ
				STB ﾀｲﾌﾟ
				STD ﾀｲﾌﾟ
88-1M9	F.ｼｰﾄ ﾊﾞｯｸ ﾍﾞｾﾞﾙ(RR)	F100-88-1M9 02	1	内色 FF2 FF7 ﾌﾞﾗｯｸ
				TYPE-RB, TYPE-RS, BATHUAST-R,
				BATHUAST, TYPE-R, ｽﾋﾟﾘｯﾄ-R,
				STA ﾀｲﾌﾟ
				STB ﾀｲﾌﾟ
				STD ﾀｲﾌﾟ
88-202	ﾎｰﾙ ｶﾊﾞｰ	F104-88-6J8 02	4	内色 FF2 ﾌﾞﾗｯｸ
				ｽﾋﾟﾘｯﾄ-R, TYPE-RZ,
				STC ﾀｲﾌﾟ
88-286	ﾎﾞﾙﾄ	BG70-88-818	4	ｽﾋﾟﾘｯﾄ-R, TYPE-RZ,
				STC ﾀｲﾌﾟ
88-330B	ﾌﾛﾝﾄ ｼｰﾄ ﾊﾞｯｸ(C)	F139-88-6D0 03	2	内色 FF2 ﾌﾞﾗｯｸ
				BATHUAST-R, BATHUAST, TYPE-R, TYPE-RB-MT,
				STB ﾀｲﾌﾟ
		F149-88-6D0 03	2	内色 FF2 ﾌﾞﾗｯｸ
				TYPE-RB-AT, TYPE-RB-MT-OPT, TYPE-RS,
				STA ﾀｲﾌﾟ
		F175-88-6D0 19	2	内色 FF7 ﾚｯﾄﾞ
				ｽﾋﾟﾘｯﾄ-R,
				STD ﾀｲﾌﾟ
88-331C	ﾌﾛﾝﾄ ﾊﾞｯｸ ﾄﾘﾑ(C)	F139-88-6D2 03	2	内色 FF2 ﾌﾞﾗｯｸ
				BATHUAST-R, BATHUAST, TYPE-R, TYPE-RB-MT,
				STB ﾀｲﾌﾟ
		F149-88-6D2 03	2	内色 FF2 ﾌﾞﾗｯｸ
				TYPE-RB-AT, TYPE-RB-MT-OPT, TYPE-RS,
				STA ﾀｲﾌﾟ
		F175-88-6D2 19	2	内色 FF7 ﾚｯﾄﾞ
				ｽﾋﾟﾘｯﾄ-R,
				STD ﾀｲﾌﾟ
88-336	ｽﾄｯﾊﾟｰ ﾘﾝｸﾞ	FA58-88-336	2	TYPE-RB, TYPE-RS, BATHUAST-R,
				BATHUAST, TYPE-R, ｽﾋﾟﾘｯﾄ-R,
				STA ﾀｲﾌﾟ
				STB ﾀｲﾌﾟ
				STD ﾀｲﾌﾟ
88-368	ﾘﾃｰﾆﾝｸﾞ ﾘﾝｸﾞ	B120-88-605	4	ｽﾋﾟﾘｯﾄ-R, TYPE-RZ,
				STC ﾀｲﾌﾟ
88-414A	ﾘﾔｰ ｼｰﾄ ﾊﾞｯｸ ｽｸﾘｭｰ	D061-88-414	2	TYPE-RB, TYPE-RS, BATHUAST-R,
				BATHUAST, TYPE-R, ｽﾋﾟﾘｯﾄ-R,
				STA ﾀｲﾌﾟ
				STB ﾀｲﾌﾟ

				TYPE-R, TYPE-RB,
				STB ﾀｲﾌﾟ
		FD03-88-160B 03	1	内色 FF1 ﾌﾞﾗｯｸ
				TYPE-RB-MT-OPT, TYPE-RS,
				STA ﾀｲﾌﾟ
88-161	ｼｰﾄ ｸｯｼｮﾝ ﾄﾘﾑ(L)	F139-88-161 03	1	内色 FF1 ﾌﾞﾗｯｸ
				TYPE-R, TYPE-RB,
				STB ﾀｲﾌﾟ
		FD03-88-161B 03	1	内色 FF1 ﾌﾞﾗｯｸ
				TYPE-RB-MT-OPT, TYPE-RS,
				STA ﾀｲﾌﾟ
88-162A	ﾌﾛﾝﾄ ｸｯｼｮﾝ ﾊﾟｯﾄﾞ(L)	FD01-88-162	1	
88-180	ﾌﾛﾝﾄｼｰﾄ ﾊﾞｯｸ(L)	F109-88-180G 03	1	内色 FF1 ﾌﾞﾗｯｸ
				TYPE-RB-MT-OPT, TYPE-RS,
				STA ﾀｲﾌﾟ
		F139-88-180B 03	1	内色 FF1 ﾌﾞﾗｯｸ
				TYPE-R, TYPE-RB,
				STB ﾀｲﾌﾟ
88-181	ｼｰﾄ ﾊﾞｯｸ ﾄﾘﾑ(L)	F109-88-181B 03	1	内色 FF1 ﾌﾞﾗｯｸ
				TYPE-RB-MT-OPT, TYPE-RS,
				STA ﾀｲﾌﾟ
		F139-88-181A 03	1	内色 FF1 ﾌﾞﾗｯｸ
				TYPE-R, TYPE-RB,
				STB ﾀｲﾌﾟ
88-1G1	F.ｼｰﾄ ｻｲﾄﾞ ｶﾊﾞｰ NO.1	FD01-88-1G1 02	1	内色 FF1 ﾌﾞﾗｯｸ
88-1H3	F.ｼｰﾄ ｻｲﾄﾞ ｶﾊﾞｰ NO.4	FD01-88-1H3 02	1	内色 FF1 ﾌﾞﾗｯｸ
88-1M8	ﾘｰﾝ ﾌｫﾜｰﾄﾞ ﾉﾌﾞ(L)	F100-88-1M8 02	1	内色 FF1 ﾌﾞﾗｯｸ
88-1M9	F.ｼｰﾄ ﾊﾞｯｸ ﾍﾞｾﾞﾙ(RR)	F100-88-1M9 02	1	内色 FF1 ﾌﾞﾗｯｸ
88-330B	ﾌﾛﾝﾄ ｼｰﾄ ﾊﾞｯｸ(C)	F139-88-6D0 03	2	内色 FF1 ﾌﾞﾗｯｸ
				TYPE-R, TYPE-RB,
				STB ﾀｲﾌﾟ
		FD03-88-6D0D 03	2	内色 FF1 ﾌﾞﾗｯｸ
				TYPE-RB-MT-OPT, TYPE-RS,
				STA ﾀｲﾌﾟ
88-331C	ﾌﾛﾝﾄ ﾊﾞｯｸ ﾄﾘﾑ(C)	F139-88-6D2 03	2	内色 FF1 ﾌﾞﾗｯｸ
				TYPE-R, TYPE-RB,
				STB ﾀｲﾌﾟ
		FD03-88-6D2D 03	2	内色 FF1 ﾌﾞﾗｯｸ
				TYPE-RB-MT-OPT, TYPE-RS,
				STA ﾀｲﾌﾟ
88-336	ｽﾄｯﾊﾟｰ ﾘﾝｸﾞ	FA58-88-336	2	
88-414A	ﾘﾔｰ ｼｰﾄ ﾊﾞｯｸ ｽｸﾘｭｰ	D061-88-414	2	
88-734	ﾎﾞﾙﾄ	B260-88-818	8	ｲﾗｽﾄ NO.2
		B456-88-815	4	ｲﾗｽﾄ NO.1
		EA01-88-818	4	ｲﾗｽﾄ NO.3
VI型				
57-041B	F. ｱｼﾞｬｽﾀｰ ｶﾊﾞｰ NO.1	J001-57-041 02	4	内色 FF2 FF7 ﾌﾞﾗｯｸ
				ｽﾋﾟﾘｯﾄ-R,
				STD ﾀｲﾌﾟ
57-05X	ﾘﾝｸ ﾎﾞﾙﾄ	B455-57-05XB	8	ｽﾋﾟﾘｯﾄ-R,
				STD ﾀｲﾌﾟ
57-580	ﾌﾛﾝﾄ ｼｰﾄ ﾌﾞﾗｹｯﾄ(R)	FD01-88-124	1	TYPE-RB, TYPE-RS, BATHUAST-R,
				BATHUAST, TYPE-R, ｽﾋﾟﾘｯﾄ-R,
				STA ﾀｲﾌﾟ
				STB ﾀｲﾌﾟ
				STD ﾀｲﾌﾟ
68-151E	ｸﾘｯﾌﾟ	B102-68-865 00	10	内色 FF2 FF7 ﾌﾞﾗｯｸ
				TYPE-RB, TYPE-RS, BATHUAST-R,
				BATHUAST, TYPE-R, ｽﾋﾟﾘｯﾄ-R,
				STA ﾀｲﾌﾟ
				STB ﾀｲﾌﾟ
				STD ﾀｲﾌﾟ
80-074	ﾊﾞﾝﾄﾞ	3966-88-116	4	ｽﾋﾟﾘｯﾄ-R, TYPE-RZ,
				STC ﾀｲﾌﾟ
88-049	ｸﾘｯﾌﾟ	F100-88-073	2	TYPE-RB, TYPE-RS, BATHUAST-R,
				BATHUAST, TYPE-R, ｽﾋﾟﾘｯﾄ-R,
				STA ﾀｲﾌﾟ
				STB ﾀｲﾌﾟ
				STD ﾀｲﾌﾟ
88-051	ﾜｲﾔｰ ｹｰﾌﾞﾙ	F100-88-051	1	TYPE-RB, TYPE-RS, BATHUAST-R,
				BATHUAST, TYPE-R, ｽﾋﾟﾘｯﾄ-R,
				STA ﾀｲﾌﾟ
				STB ﾀｲﾌﾟ
				STD ﾀｲﾌﾟ
88-052	ﾎﾞﾙﾄ	FD01-88-062	4	TYPE-RB, TYPE-RS, BATHUAST-R,
				BATHUAST, TYPE-R, ｽﾋﾟﾘｯﾄ-R,
				STA ﾀｲﾌﾟ
				STB ﾀｲﾌﾟ
				STD ﾀｲﾌﾟ
88-072	ｸﾘｯﾌﾟ	FD01-88-072	4	TYPE-RB, TYPE-RS, BATHUAST-R,
				BATHUAST, TYPE-R, ｽﾋﾟﾘｯﾄ-R,
				STA ﾀｲﾌﾟ
				STB ﾀｲﾌﾟ
				STD ﾀｲﾌﾟ
88-081A	ﾅｯｸﾙ ﾉﾌﾞ(R)	FD01-88-1G5 02	1	内色 FF2 FF7 ﾌﾞﾗｯｸ
				TYPE-RB, TYPE-RS, BATHUAST-R,
				BATHUAST, TYPE-R, ｽﾋﾟﾘｯﾄ-R,
				STA ﾀｲﾌﾟ
				STB ﾀｲﾌﾟ
				STD ﾀｲﾌﾟ
88-081B	ﾅｯｸﾙ ﾉﾌﾞ(L)	FD01-88-1H5 02	1	内色 FF2 FF7 ﾌﾞﾗｯｸ
				TYPE-RB, TYPE-RS, BATHUAST-R,
				BATHUAST, TYPE-R, ｽﾋﾟﾘｯﾄ-R,
				STA ﾀｲﾌﾟ
				STB ﾀｲﾌﾟ
				STD ﾀｲﾌﾟ
88-101	ﾘｸﾗｲﾆﾝｸﾞ ﾅｯｸﾙ(R)	FD01-88-101	1	TYPE-RB, TYPE-RS, BATHUAST-R,
				BATHUAST, TYPE-R, ｽﾋﾟﾘｯﾄ-R,
				STA ﾀｲﾌﾟ
				STB ﾀｲﾌﾟ
				STD ﾀｲﾌﾟ
88-102	ｱｼﾞｬｽﾀｰ NO.1	F100-88-102	1	TYPE-RB, TYPE-RS, BATHUAST-R,
				BATHUAST, TYPE-R, ｽﾋﾟﾘｯﾄ-R,
				STA ﾀｲﾌﾟ
				STB ﾀｲﾌﾟ
				STD ﾀｲﾌﾟ
		F104-88-102	1	ｽﾋﾟﾘｯﾄ-R, TYPE-RZ,
				STC ﾀｲﾌﾟ
				000926 -
				FD3S 600112-
88-103	ｱｼﾞｬｽﾀｰ NO.2	F100-88-103	1	TYPE-RB, TYPE-RS, BATHUAST-R,
				BATHUAST, TYPE-R, ｽﾋﾟﾘｯﾄ-R,
				STA ﾀｲﾌﾟ
				STB ﾀｲﾌﾟ
				STD ﾀｲﾌﾟ
		F104-88-103	1	ｽﾋﾟﾘｯﾄ-R, TYPE-RZ,
				STC ﾀｲﾌﾟ
				000926 -
				FD3S 600112-
88-105G	ﾋﾝｼﾞ ﾌﾞｯｼｭ	FD01-88-005	2	TYPE-RB, TYPE-RS, BATHUAST-R,
				BATHUAST, TYPE-R, ｽﾋﾟﾘｯﾄ-R,
				STA ﾀｲﾌﾟ
				STB ﾀｲﾌﾟ
				STD ﾀｲﾌﾟ
88-106	ﾜｯｼｬｰ	FD01-88-006	2	TYPE-RB, TYPE-RS, BATHUAST-R,
				BATHUAST, TYPE-R, ｽﾋﾟﾘｯﾄ-R,
				STA ﾀｲﾌﾟ
				STB ﾀｲﾌﾟ
				STD ﾀｲﾌﾟ
88-107	ﾘﾀｰﾝ ｽﾌﾟﾘﾝｸﾞ	F100-88-052	1	TYPE-RB, TYPE-RS, BATHUAST-R,
				BATHUAST, TYPE-R, ｽﾋﾟﾘｯﾄ-R,
				STA ﾀｲﾌﾟ
				STB ﾀｲﾌﾟ
				STD ﾀｲﾌﾟ
88-108T	ﾚﾘｰｽﾞ ﾜｲﾔｰ	FD01-88-106A	2	ｽﾋﾟﾘｯﾄ-R,
				STD ﾀｲﾌﾟ
88-110	ﾌﾛﾝﾄ ｼｰﾄ ｸｯｼｮﾝ(R)	F114-88-110A 17	1	内色 FF7 ﾚｯﾄﾞ
				ｽﾋﾟﾘｯﾄ-R,
				STD ﾀｲﾌﾟ
		F139-88-110 03	1	内色 FF2 ﾌﾞﾗｯｸ
				BATHUAST-R, BATHUAST, TYPE-R, TYPE-RB-MT,
				STB ﾀｲﾌﾟ
		F149-88-110 03	1	内色 FF2 ﾌﾞﾗｯｸ
				TYPE-RB-AT, TYPE-RB-MT-OPT, TYPE-RS,
				STA ﾀｲﾌﾟ
88-111	ｼｰﾄ ｸｯｼｮﾝ ﾄﾘﾑ(R)	F105-88-111A 17	1	内色 FF7 ﾚｯﾄﾞ
				ｽﾋﾟﾘｯﾄ-R,
				STD ﾀｲﾌﾟ
		F139-88-111 03	1	内色 FF2 ﾌﾞﾗｯｸ
				BATHUAST-R, BATHUAST, TYPE-R, TYPE-RB-MT,
				STB ﾀｲﾌﾟ
		F149-88-111 03	1	内色 FF2 ﾌﾞﾗｯｸ

				STC ﾀｲﾌﾟ
88-1G1	F.ｼｰﾄ ｻｲﾄﾞ ｶﾊﾞｰ NO.1	FD01-88-1G1 02	1	内色 FE8 ﾌﾞﾗｯｸ
		FD01-88-1G1 17	1	内色 FF0 ﾚｯﾄﾞ
88-1H3	F.ｼｰﾄ ｻｲﾄﾞ ｶﾊﾞｰ NO.4	FD01-88-1H3 02	1	内色 FE8 ﾌﾞﾗｯｸ
		FD01-88-1H3 17	1	内色 FF0 ﾚｯﾄﾞ
88-1M8	ﾘｰﾝ ﾌｫﾜｰﾄﾞ ﾉﾌﾞ(L)	F100-88-1M8 02	1	内色 FE8 ﾌﾞﾗｯｸ
		F100-88-1M8 17	1	内色 FF0 ﾚｯﾄﾞ
88-1M9	F.ｼｰﾄ ﾊﾞｯｸ ﾍﾞｾﾞﾙ(RR)	F100-88-1M9 02	1	内色 FE8 ﾌﾞﾗｯｸ
		F100-88-1M9 17	1	内色 FF0 ﾚｯﾄﾞ
88-202	ﾎｰﾙ ｶﾊﾞｰ	F104-88-6J8 02	4	バケット,内色 FE8 FF0 ﾌﾞﾗｯｸ
88-330B	ﾌﾛﾝﾄ ｼｰﾄ ﾊﾞｯｸ(C)	F105-88-6D0A 02	2	内色 FE8 ﾌﾞﾗｯｸ -970501
				BATHURST-X
				STD ﾀｲﾌﾟ
				-970501
				FD3S -406586
		F105-88-6D0A 18	2	内色 FF0 ﾚｯﾄﾞ -970501
				BATHURST-X
				STD ﾀｲﾌﾟ
				-970501
				FD3S -406586
		F105-88-6D0B 02	2	内色 FE8 ﾌﾞﾗｯｸ 970501-
				BATHURST-X
				STD ﾀｲﾌﾟ
				970501 -
				FD3S 406586-
		F105-88-6D0B 18	2	内色 FF0 ﾚｯﾄﾞ 970501-
				BATHURST-X
				STD ﾀｲﾌﾟ
				970501 -
				FD3S 406586-
		FD01-88-6D0B 02	2	内色 FE8 ﾌﾞﾗｯｸ
				TYPE-R, TYPE-RB, TYPE-RS-R,
				STA ﾀｲﾌﾟ
		FD03-88-6D0C 02	2	内色 FE8 ﾌﾞﾗｯｸ -970501
				TRG-X, TYPE-R, TYPE-RS,
				STC ﾀｲﾌﾟ
				-970501
				FD3S -406586
		FD03-88-6D0D 02	2	内色 FE8 ﾌﾞﾗｯｸ 970501-
				TRG-X, TYPE-R, TYPE-RS,
				STC ﾀｲﾌﾟ
				970501 -
				FD3S 406586-
88-331C	ﾌﾛﾝﾄ ﾊﾞｯｸ ﾄﾘﾑ(C)	F105-88-6D2A 02	2	内色 FE8 ﾌﾞﾗｯｸ -970501
				BATHURST-X
				STD ﾀｲﾌﾟ
				-970501
				FD3S -406586
		F105-88-6D2A 18	2	内色 FF0 ﾚｯﾄﾞ -970501
				BATHURST-X
				STD ﾀｲﾌﾟ
				-970501
				FD3S -406586
		F105-88-6D2B 02	2	内色 FE8 ﾌﾞﾗｯｸ 970501-
				BATHURST-X
				STD ﾀｲﾌﾟ
				970501 -
				FD3S 406586-
		F105-88-6D2B 18	2	内色 FF0 ﾚｯﾄﾞ 970501-
				BATHURST-X
				STD ﾀｲﾌﾟ
				970501 -
				FD3S 406586-
		FD01-88-6D2B 02	2	内色 FE8 ﾌﾞﾗｯｸ
				TYPE-R, TYPE-RB, TYPE-RS-R,
				STA ﾀｲﾌﾟ
		FD03-88-6D2C 02	2	内色 FE8 ﾌﾞﾗｯｸ -970501
				TRG-X, TYPE-R, TYPE-RS,
				STC ﾀｲﾌﾟ
				-970501
				FD3S -406586
		FD03-88-6D2D 02	2	内色 FE8 ﾌﾞﾗｯｸ 970501-
				TRG-X, TYPE-R, TYPE-RS,
				STC ﾀｲﾌﾟ
				970501 -
				FD3S 406586-
88-336	ｽﾄｯﾊﾟｰ ﾘﾝｸﾞ	FA58-88-336	2	
88-414A	ﾘﾔｰ ｼｰﾄ ﾊﾞｯｸ ｽｸﾘｭｰ	D061-88-414	2	
88-605	ﾉﾌﾞ	F104-88-6H9	2	バケット
88-636	ｽｸﾘｭｰ	F104-88-6J9	8	バケット
88-6H0	ｼｪﾙ(R)	F104-88-6H0 02	1	バケット,内色 FE8 ﾌﾞﾗｯｸ
88-6H1	ｱﾝｸﾞﾙ ｱｼﾞｬｽﾀｰ(R)	F104-88-6H1	1	バケット
88-6H2	ﾛｱｰ ｸｯｼｮﾝ(R)	F104-88-6H2 02	1	バケット,内色 FE8 ﾌﾞﾗｯｸ
88-6H3	UP ｸｯｼｮﾝ(R)	F104-88-6H3 02	1	バケット,内色 FE8 ﾌﾞﾗｯｸ
88-6H4	ﾄﾝﾈﾙ ｻｲﾄﾞ ﾘﾔｰ ﾌﾞﾗｹｯﾄ	F104-88-6H4	2	バケット
88-6H5	ｼｬﾌﾄ ｼﾞｮｲﾝﾄ	F104-88-6H5	4	バケット
88-6H6	ﾄﾝﾈﾙ ｻｲﾄﾞ ﾎﾞﾙﾄ	F104-88-6H6	4	バケット
88-6H8	ﾍﾞﾙﾄ UP ｶﾞｲﾄﾞ	F104-88-6H8 02	2	バケット,内色 FE8 FF0 ﾌﾞﾗｯｸ
88-6J0	ｼｪﾙ(L)	F104-88-6J0 02	1	バケット,内色 FE8 ﾌﾞﾗｯｸ
88-6J1	ｱﾝｸﾞﾙ ｱｼﾞｬｽﾀｰ(L)	F104-88-6J1	1	バケット
88-6J2	ﾛｱｰ ｸｯｼｮﾝ(L)	F104-88-6J2 02	1	バケット,内色 FE8 ﾌﾞﾗｯｸ
88-6J3	UP ｸｯｼｮﾝ(L)	F104-88-6J3 02	1	バケット,内色 FE8 ﾌﾞﾗｯｸ
88-6J4	ﾄﾞｱｰ ｻｲﾄﾞ ﾘﾔｰ ﾌﾞﾗｹｯﾄ	F104-88-6J4	2	バケット
88-6J7	ﾍﾞﾙﾄ ｶﾞｲﾄﾞ	F104-88-6J7 02	2	バケット,内色 FE8 FF0 ﾌﾞﾗｯｸ
88-6K1	ｼｰﾄ ｻｲﾄﾞ ﾄﾘﾑ(R)	F104-88-6K1 02	1	バケット,内色 FE8 ﾌﾞﾗｯｸ
88-6K3	ｳｪｰﾌﾞ ﾜｯｼｬｰ	F104-88-6K3	4	バケット
88-6L1	ｼｰﾄ ｻｲﾄﾞ ﾄﾘﾑ(L)	F104-88-6L1 02	1	バケット,内色 FE8 ﾌﾞﾗｯｸ
88-734	ﾎﾞﾙﾄ	B260-88-818	8	ｲﾗｽﾄ NO.2
		B456-88-815	4	ｲﾗｽﾄ NO.1
		BG70-88-818	4	バケット
		EA01-88-818	4	ｲﾗｽﾄ NO.3
88-833	ﾌﾛﾝﾄｼｰﾄ ｱｼﾞｬｽﾀｰ ﾎﾞﾙﾄ	F104-88-6H7	8	バケット
V型				
57-041B	F. ｱｼﾞｬｽﾀｰ ｶﾊﾞｰ NO.1	J001-57-041 02	4	内色 FF1 ﾌﾞﾗｯｸ
57-05X	ﾘﾝｸ ﾎﾞﾙﾄ	B455-57-05XB	8	
57-580	ﾌﾛﾝﾄ ｼｰﾄ ﾌﾞﾗｹｯﾄ(R)	FD01-88-124	1	
57-590	ﾌﾛﾝﾄ ｼｰﾄ ﾌﾞﾗｹｯﾄ(L)	FD01-88-174	1	
57-811	ｼｰﾄ ﾍﾞﾙﾄ ﾎﾞﾙﾄ	B100-57-811	2	
68-151E	ｸﾘｯﾌﾟ	B102-68-865 00	10	内色 FF1 ﾌﾞﾗｯｸ
88-049	ｸﾘｯﾌﾟ	F100-88-073	2	
88-051	ﾜｲﾔｰ ｹｰﾌﾞﾙ	F100-88-051	1	
88-052	ﾎﾞﾙﾄ	FD01-88-062	4	
88-072	ｸﾘｯﾌﾟ	FD01-88-072	4	
88-081A	ﾅｯｸﾙ ﾉﾌﾞ(R)	FD01-88-1G5 02	1	内色 FF1 ﾌﾞﾗｯｸ
88-081B	ﾅｯｸﾙ ﾉﾌﾞ(L)	FD01-88-1H5 02	1	内色 FF1 ﾌﾞﾗｯｸ
88-101	ﾘｸﾗｲﾆﾝｸﾞ ﾅｯｸﾙ(R)	FD01-88-101	1	
88-102	ｱｼﾞｬｽﾀｰ NO.1	F100-88-102	1	
88-103	ｱｼﾞｬｽﾀｰ NO.2	F100-88-103	1	
88-105G	ﾋﾝｼﾞ ﾌﾞｯｼｭ	FD01-88-005	2	
88-106	ﾜｯｼｬｰ	FD01-88-006	2	
88-107	ﾘﾀｰﾝ ｽﾌﾟﾘﾝｸﾞ	F100-88-052	1	
88-108T	ﾚﾘｰｽﾞ ﾜｲﾔｰ	FD01-88-106A	2	
88-110	ﾌﾛﾝﾄ ｼｰﾄ ｸｯｼｮﾝ(R)	F110-88-110B 03	1	内色 FF1 ﾌﾞﾗｯｸ
				TYPE-RB-MT-OPT, TYPE-RS,
				STA ﾀｲﾌﾟ
		F139-88-110 03	1	内色 FF1 ﾌﾞﾗｯｸ
				TYPE-R, TYPE-RB,
				STB ﾀｲﾌﾟ
88-111	ｼｰﾄ ｸｯｼｮﾝ ﾄﾘﾑ(R)	F139-88-111 03	1	内色 FF1 ﾌﾞﾗｯｸ
				TYPE-R, TYPE-RB,
				STB ﾀｲﾌﾟ
		FD03-88-111B 03	1	内色 FF1 ﾌﾞﾗｯｸ
				TYPE-RB-MT-OPT, TYPE-RS,
				STA ﾀｲﾌﾟ
88-112A	ﾌﾛﾝﾄ ｸｯｼｮﾝ ﾊﾟｯﾄﾞ(R)	FD15-88-112	1	
88-128E	ﾚﾊﾞｰ ﾕﾆｯﾄ	F100-88-128	1	
88-130	ﾌﾛﾝﾄｼｰﾄ ﾊﾞｯｸ(R)	F138-88-130B 03	1	内色 FF1 ﾌﾞﾗｯｸ
				TYPE-RB-MT-OPT, TYPE-RS,
				STA ﾀｲﾌﾟ
		F139-88-130B 03	1	内色 FF1 ﾌﾞﾗｯｸ
				TYPE-R, TYPE-RB,
				STB ﾀｲﾌﾟ
88-131	ｼｰﾄ ﾊﾞｯｸ ﾄﾘﾑ(R)	F138-88-131A 03	1	内色 FF1 ﾌﾞﾗｯｸ
				TYPE-RB-MT-OPT, TYPE-RS,
				STA ﾀｲﾌﾟ
		F139-88-131A 03	1	内色 FF1 ﾌﾞﾗｯｸ
				TYPE-R, TYPE-RB,
				STB ﾀｲﾌﾟ
88-151	ﾘｸﾗｲﾆﾝｸﾞ ﾅｯｸﾙ(L)	F100-88-155	1	
88-152	ｱｼﾞｬｽﾀｰ NO.3	F100-88-152	1	
88-153	ｱｼﾞｬｽﾀｰ NO.4	F100-88-153	1	
88-160	ﾌﾛﾝﾄ ｼｰﾄ ｸｯｼｮﾝ(L)	F139-88-160 03	1	内色 FF1 ﾌﾞﾗｯｸ

リヤシート 5750

品名コード	品名	部品番号	員数	適用記法
I型				
57-040	リヤー シート バック ロック(R)	B499-88-420	1	-930720
				FD3S -118185
		F100-88-420	1	930720 -
				FD3S 118185-
57-050A	リヤー シート バック ロック(L)	B499-88-470	1	-930720
				FD3S -118185
		F100-88-470	1	930720 -
				FD3S 118185-
57-200	リヤー シート クッション	F100-57-200B 02	1	内色 FE2 ブラック -911118
				-911118
				FD3S -100070
		F100-57-200B 17	1	内色 FE4 レッド -911118
				-911118
				FD3S -100070
		F100-57-200C 02	1	内色 FE2 ブラック 911118-
				911118 -
				FD3S 100070-
		F100-57-200C 17	1	内色 FE4 レッド 911118-
				911118 -
				FD3S 100070-
57-250	リヤー シート バック	F100-57-350B 02	1	内色 FE2 ブラック
		F100-57-350B 17	1	内色 FE4 レッド
57-510E	リヤー バック ストライカー	F100-57-510	2	
57-550	リヤー バック ヒンジ(R)	F100-88-40Y	1	
57-560	リヤー バック ヒンジ(L)	F100-88-45Y	1	
88-201	リヤー シート クッション トリム	F100-88-201 02	1	内色 FE2 ブラック
		F100-88-201 17	1	内色 FE4 レッド
88-251	リヤー シート バック トリム	F100-88-351 02	1	内色 FE2 ブラック
		F100-88-351 17	1	内色 FE4 レッド
88-275P	リヤー シート バック ノブ	F100-88-4L8 02	2	内色 FE2 ブラック
		F100-88-4L8 17	2	内色 FE4 レッド
88-408A	ヒンジ ブッシング	B458-88-408	2	
88-620	リヤー シート バック スクリュー	EA01-88-612	4	
II型				
57-040	リヤー シート バック ロック(R)	F100-88-420	1	-930901
				FD3S -201105
		F100-88-420A	1	930901 -
				FD3S 201105-
57-050A	リヤー シート バック ロック(L)	F100-88-470	1	-930901
				FD3S -201105
		F100-88-470A	1	930901 -
				FD3S 201105-
57-200	リヤー シート クッション	F100-57-200C 02	1	内色 FE5 ブラック
		F100-57-200C 17	1	内色 FE7 レッド
57-250	リヤー シート バック	F100-57-350B 02	1	内色 FE5 ブラック -930901
				-930901
				FD3S -201105
		F100-57-350B 17	1	内色 FE7 レッド -930901
				-930901
				FD3S -201105
		F100-57-350C 02	1	内色 FE5 ブラック 930901-940601
				930901 - 940601
				FD3S 201105-205111
		F100-57-350C 17	1	内色 FE7 レッド 930901-940601
				930901 - 940601
				FD3S 201105-205111
		F100-57-350D 02	1	内色 FE5 ブラック 940601-
				940601 -
				FD3S 205111-
		F100-57-350D 17	1	内色 FE7 レッド 940601-
				940601 -
				FD3S 205111-
57-510E	リヤー バック ストライカー	F100-57-510	2	-930901
				FD3S -201105
		F100-57-510A	2	930901 -
				FD3S 201105-
57-550	リヤー バック ヒンジ(R)	F100-88-40Y	1	
57-560	リヤー バック ヒンジ(L)	F100-88-45Y	1	
68-151E	クリップ	B102-68-865 00	3	内色 FE5 FE7 ブラック
80-074	バンド	3966-88-116	2	
88-201	リヤー シート クッション トリム	F100-88-201 02	1	内色 FE5 ブラック
		F100-88-201 17	1	内色 FE7 レッド
88-251	リヤー シート バック トリム	F100-88-351 02	1	内色 FE5 ブラック -940601
				-940601
				FD3S -205111
		F100-88-351 17	1	内色 FE7 レッド -940601
				-940601
				FD3S -205111
		F100-88-351A 02	1	内色 FE5 ブラック 940601-
				940601 -
				FD3S 205111-
		F100-88-351A 17	1	内色 FE7 レッド 940601-
				940601 -
				FD3S 205111-
88-275P	リヤー シート バック ノブ	F100-88-4L8 02	2	内色 FE5 ブラック
		F100-88-4L8 17	2	内色 FE7 レッド
88-408A	ヒンジ ブッシング	B458-88-408	2	
88-620	リヤー シート バック スクリュー	EA01-88-612	4	
III型				
57-040	リヤー シート バック ロック(R)	F100-88-420A	1	
57-050A	リヤー シート バック ロック(L)	F100-88-470A	1	
57-200	リヤー シート クッション	F100-57-200C 02	1	内色 FE5 ブラック -950201
				-950201
				FD3S -301905
		F100-57-200C 17	1	内色 FE7 レッド -950201
				-950201
				FD3S -301905
		F100-57-200D 02	1	内色 FE5 ブラック 950201-
				950201 -
				FD3S 301905-
		F100-57-200D 17	1	内色 FE7 レッド 950201-
				950201 -
				FD3S 301905-
57-250	リヤー シート バック	F100-57-350D 02	1	内色 FE5 ブラック -950201
				-950201
				FD3S -301905
		F100-57-350D 17	1	内色 FE7 レッド -950201
				-950201
				FD3S -301905
		F100-57-350E 02	1	内色 FE5 ブラック 950201-
				A (F100-57-350F)
				950201 -
				FD3S 301905-
		F100-57-350E 17	1	内色 FE7 レッド 950201-
				A (F100-57-350F)
				950201 -
				FD3S 301905-
57-510E	リヤー バック ストライカー	F100-57-510A	2	
57-550	リヤー バック ヒンジ(R)	F100-88-40Y	1	
57-560	リヤー バック ヒンジ(L)	F100-88-45Y	1	
68-151E	クリップ	B102-68-865 00	3	内色 FE5 FE6 FE7 ブラック
88-201	リヤー シート クッション トリム	F100-88-201 02	1	内色 FE5 ブラック -950201
				-950201
				FD3S -301905
		F100-88-201 17	1	内色 FE7 レッド -950201
				-950201
				FD3S -301905
		F100-88-201A 02	1	内色 FE5 ブラック 950201-
				950201 -
				FD3S 301905-
		F100-88-201A 17	1	内色 FE7 レッド 950201-
				950201 -
				FD3S 301905-
88-251	リヤー シート バック トリム	F100-88-351A 02	1	内色 FE5 ブラック -950201
				-950201
				FD3S -301905
		F100-88-351A 17	1	内色 FE7 レッド -950201
				-950201
				FD3S -301905
		F100-88-351B 02	1	内色 FE5 ブラック 950201-
				950201 -
				FD3S 301905-
		F100-88-351B 17	1	内色 FE7 レッド 950201-
				950201 -
				FD3S 301905-
88-275P	リヤー シート バック ノブ	F100-88-4L8 02	2	内色 FE5 ブラック
		F100-88-4L8 17	2	内色 FE7 レッド
88-408A	ヒンジ ブッシング	B458-88-408	2	

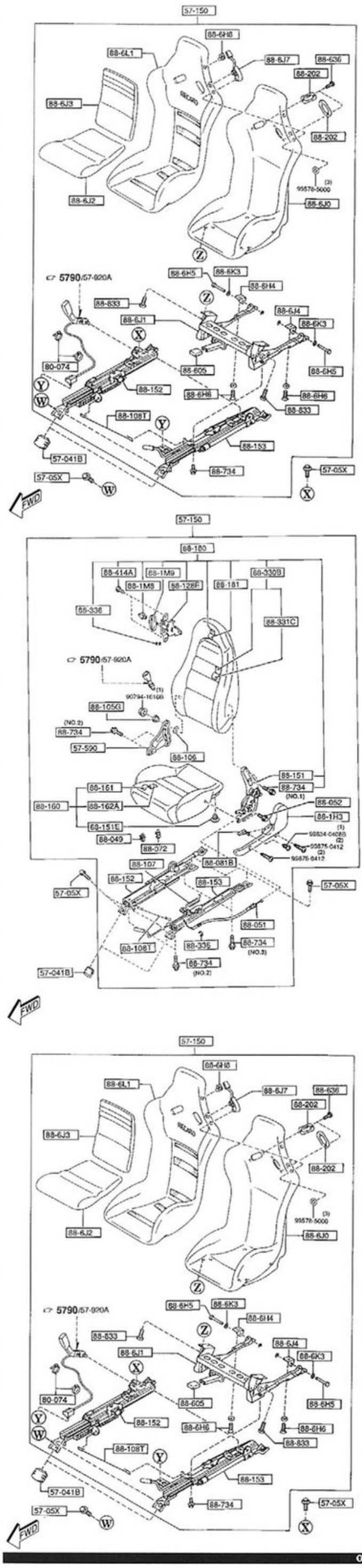

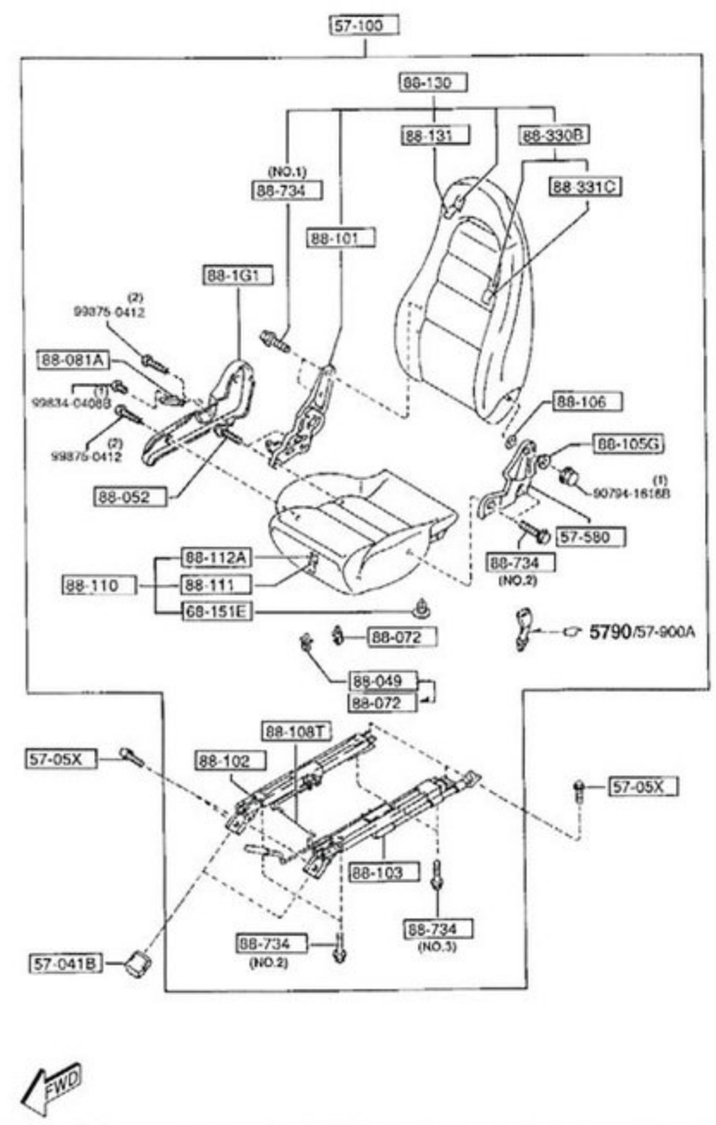

				STD タイプ
88-605	ノブ	F104-88-6H9	2	スピリット-R, TYPE-RZ,
				STC タイプ
88-636	スクリュー	F104-88-6J9	8	スピリット-R, TYPE-RZ,
				STC タイプ
88-6H0	シェル(R)	F104-88-6H0 10	1	内色 FF2 レッド/ブラック
				スピリット-R, TYPE-RZ,
				STC タイプ
88-6H1	アングル アジャスター(R)	F104-88-6H1	1	スピリット-R, TYPE-RZ,
				STC タイプ
88-6H2	ロアー クッション(R)	F104-88-6H2 10	1	内色 FF2 レッド/ブラック
				スピリット-R, TYPE-RZ,
				STC タイプ
88-6H3	UP クッション(R)	F104-88-6H3 10	1	内色 FF2 レッド/ブラック
				スピリット-R, TYPE-RZ,
				STC タイプ
88-6H4	トンネル サイド リヤー ブラケット	F104-88-6H4	2	スピリット-R, TYPE-RZ,
				STC タイプ
88-6H5	シャフト ジョイント	F104-88-6H5	4	スピリット-R, TYPE-RZ,
				STC タイプ
88-6H6	トンネル サイド ボルト	F104-88-6H6	4	スピリット-R, TYPE-RZ,
				STC タイプ
88-6H8	ベルト UP ガイド	F104-88-6H8 02	2	内色 FF2 ブラック
				スピリット-R, TYPE-RZ,
				STC タイプ
88-6J0	シェル(L)	F104-88-6J0 10	1	内色 FF2 レッド/ブラック
				スピリット-R, TYPE-RZ,
				STC タイプ
88-6J1	アングル アジャスター(L)	F104-88-6J1	1	スピリット-R, TYPE-RZ,
				STC タイプ
88-6J2	ロアー クッション(L)	F104-88-6J2 10	1	内色 FF2 レッド/ブラック
				スピリット-R, TYPE-RZ,
				STC タイプ
88-6J3	UP クッション(L)	F104-88-6J3 10	1	内色 FF2 レッド/ブラック
				スピリット-R, TYPE-RZ,
				STC タイプ
88-6J4	ドアー サイド リヤー ブラケット	F104-88-6J4	2	スピリット-R, TYPE-RZ,
				STC タイプ
88-6J7	ベルト ガイド	F104-88-6J7 02	2	内色 FF2 ブラック
				スピリット-R, TYPE-RZ,
				STC タイプ
88-6K1	シート サイド トリム(R)	F104-88-6K1 10	1	内色 FF2 レッド/ブラック
				スピリット-R, TYPE-RZ,
				STC タイプ
88-6K3	ウェーブ ワッシャー	F104-88-6K3	4	スピリット-R, TYPE-RZ,
				STC タイプ
88-6L1	シート サイド トリム(L)	F104-88-6L1 10	1	内色 FF2 レッド/ブラック
				スピリット-R, TYPE-RZ,
				STC タイプ
88-734	ボルト	B456-88-815	4	TYPE-RB, TYPE-RS, BATHUAST-R,
				BATHUAST, TYPE-R, スピリット-R,
				STA タイプ
				STB タイプ
				STD タイプ
88-833	フロントシート アジャスター ボルト	F104-88-6H7	8	スピリット-R, TYPE-RZ,
				STC タイプ
88-937	ボルト	EA01-88-818	4	TYPE-RB, TYPE-RS, BATHUAST-R,
				BATHUAST, TYPE-R, スピリット-R,
				STA タイプ
				STB タイプ
				STD タイプ

STA	STC	STD
TYPE-R2	TOUR-S TYPE-R	TOUR-X
クロス "A"	クロス "C"	レザー

		F100-57-710B 17	1	内色 FE4 ﾚｯﾄﾞ 921201-930301
				4ﾆﾝ ﾉﾘ
				921201 - 930301
				FD3S 116112-116691
		F100-57-710C 00	1	内色 FE2 ﾌﾞﾗｯｸ 930301-
				4ﾆﾝ ﾉﾘ
				930301 -
				FD3S 116691-
		F100-57-710C 17	1	内色 FE4 ﾚｯﾄﾞ 930301-
				4ﾆﾝ ﾉﾘ
				930301 -
				FD3S 116691-
78-200B	ﾘﾔｰｼｰﾄ ﾍﾞﾙﾄ(L)	F100-57-770 00	1	内色 FE2 ﾌﾞﾗｯｸ -920401
				4ﾆﾝ ﾉﾘ
				- 920401
				FD3S -106810
		F100-57-770 16	1	内色 FE4 ﾚｯﾄﾞ -920301
				4ﾆﾝ ﾉﾘ
				- 920401
				FD3S -106810
		F100-57-770 17	1	内色 FE4 ﾚｯﾄﾞ 920301-
				4ﾆﾝ ﾉﾘ
				- 920401
				FD3S -106810
		F100-57-770A 00	1	内色 FE2 ﾌﾞﾗｯｸ 920401-921201
				4ﾆﾝ ﾉﾘ
				920401 - 921201
				FD3S 106810-116112
		F100-57-770A 17	1	内色 FE4 ﾚｯﾄﾞ 920401-921201
				4ﾆﾝ ﾉﾘ
				920401 - 921201
				FD3S 106810-116112
		F100-57-770B 00	1	内色 FE2 ﾌﾞﾗｯｸ 921201-930301
				4ﾆﾝ ﾉﾘ
				921201 - 930301
				FD3S 116112-116691
		F100-57-770B 17	1	内色 FE4 ﾚｯﾄﾞ 921201-930301
				4ﾆﾝ ﾉﾘ
				921201 - 930301
				FD3S 116112-116691
		F100-57-770C 00	1	内色 FE2 ﾌﾞﾗｯｸ 930301-
				4ﾆﾝ ﾉﾘ
				930301 -
				FD3S 116691-
		F100-57-770C 17	1	内色 FE4 ﾚｯﾄﾞ 930301-
				4ﾆﾝ ﾉﾘ
				930301 -
				FD3S 116691-
II型				
57-630A	ﾌﾛﾝﾄ ｼｰﾄ ﾍﾞﾙﾄﾞB'(R)	F110-57-630 00	1	内色 FE5 FE7 ﾌﾞﾗｯｸ -930723
				-930723
				FD3S -200026
		F110-57-630A 00	1	内色 FE5 FE7 ﾌﾞﾗｯｸ
				930723-931101
				930723 - 931101
				FD3S 200026-202629
		F110-57-630B 00	1	内色 FE5 FE7 ﾌﾞﾗｯｸ 931101-
				931101 -
				FD3S 202629-
57-631	ｱﾝｶｰ ｶﾊﾞｰ	B466-57-631 02	2	内色 FE5 FE6 FE7 ﾌﾞﾗｯｸ
				4ﾆﾝ ﾉﾘ
		B466-57-631 17	2	内色 FE7 ﾚｯﾄﾞ -930818
				4ﾆﾝ ﾉﾘ
57-680A	ﾌﾛﾝﾄ ｼｰﾄ ﾍﾞﾙﾄﾞB'(L)	F110-57-690 00	1	内色 FE5 FE7 ﾌﾞﾗｯｸ -930723
				-930723
				FD3S -200026
		F110-57-690A 00	1	内色 FE5 FE7 ﾌﾞﾗｯｸ
				930723-931101
				930723 - 931101
				FD3S 200026-202629
		F110-57-690B 00	1	内色 FE5 FE7 ﾌﾞﾗｯｸ 931101-
				931101 -
				FD3S 202629-
57-720	ﾘﾔｰｼｰﾄ ﾍﾞﾙﾄﾞA'(R)	F100-57-720A 00	2	内色 FE5 FE7 ﾌﾞﾗｯｸ -931101
				4ﾆﾝ ﾉﾘ
				-931101
				FD3S -202629
		F100-57-720B 00	2	内色 FE5 FE7 ﾌﾞﾗｯｸ 931101-
				4ﾆﾝ ﾉﾘ
				931101 -
				FD3S 202629-
57-900A	ﾌﾛﾝﾄ ｼｰﾄ ﾍﾞﾙﾄﾞA'(R)	F100-57-620C 02	1	内色 FE5 ﾌﾞﾗｯｸ -931101
				TYPE-R, TYPE-R2, TOUR-S, TOUR-X,
				ﾘｸﾗｲﾆﾝｸﾞ ｷｺｳ ﾂｷ ｼｰﾄ
				-931101
				FD3S -202629
		F100-57-620C 17	1	内色 FE7 ﾚｯﾄﾞ -931101
				TYPE-R, TYPE-R2, TOUR-S, TOUR-X,
				ﾘｸﾗｲﾆﾝｸﾞ ｷｺｳ ﾂｷ ｼｰﾄ
				-931101
				FD3S -202629
		F100-57-620D 02	1	内色 FE5 FE6 FE7 ﾌﾞﾗｯｸ 931101-
				TYPE-R, TYPE-R2, TOUR-S, TOUR-X,
				ﾘｸﾗｲﾆﾝｸﾞ ｷｺｳ ﾂｷ ｼｰﾄ
				931101 -
				FD3S 202629-
		F104-57-620B 02	1	内色 FE5 ﾌﾞﾗｯｸ -931101
				TYPE-RZ,
				ﾊﾞｹｯﾄ ｼｰﾄ ﾖｳ
				-931101
				FD3S -202629
		F104-57-620B 17	1	内色 FE7 ﾚｯﾄﾞ -931101
				TYPE-RZ,
				ﾊﾞｹｯﾄ ｼｰﾄ ﾖｳ
				-931101
				FD3S -202629
		F104-57-620C 02	1	内色 FE5 ﾌﾞﾗｯｸ 931101-
				TYPE-RZ,
				ﾊﾞｹｯﾄ ｼｰﾄ ﾖｳ
				931101 -
				FD3S 202629-
57-920A	ﾌﾛﾝﾄ ｼｰﾄ ﾍﾞﾙﾄﾞA'(L)	F100-57-680C 02	1	内色 FE5 ﾌﾞﾗｯｸ -931101
				TYPE-R, TYPE-R2, TOUR-S, TOUR-X,
				ﾘｸﾗｲﾆﾝｸﾞ ｷｺｳ ﾂｷ ｼｰﾄ
				-931101
				FD3S -202629
		F100-57-680C 17	1	内色 FE7 ﾚｯﾄﾞ -931101
				TYPE-R, TYPE-R2, TOUR-S, TOUR-X,
				ﾘｸﾗｲﾆﾝｸﾞ ｷｺｳ ﾂｷ ｼｰﾄ
				-931101
				FD3S -202629
		F100-57-680D 02	1	内色 FE5 FE6 FE7 ﾌﾞﾗｯｸ 931101-
				TYPE-R, TYPE-R2, TOUR-S, TOUR-X,
				ﾘｸﾗｲﾆﾝｸﾞ ｷｺｳ ﾂｷ ｼｰﾄ
				931101 -
				FD3S 202629-
		F104-57-680B 02	1	内色 FE5 ﾌﾞﾗｯｸ -931101
				TYPE-RZ,
				ﾊﾞｹｯﾄ ｼｰﾄ ﾖｳ
				-931101
				FD3S -202629
		F104-57-680B 17	1	内色 FE7 ﾚｯﾄﾞ -931101
				TYPE-RZ,
				ﾊﾞｹｯﾄ ｼｰﾄ ﾖｳ
				-931101
				FD3S -202629
		F104-57-680C 02	1	内色 FE5 ﾌﾞﾗｯｸ 931101-
				TYPE-RZ,
				ﾊﾞｹｯﾄ ｼｰﾄ ﾖｳ
				931101 -
				FD3S 202629-
57-985	ｼｰﾄ ﾍﾞﾙﾄ ﾌﾟﾚｰﾄ ｾｯﾄ	FD01-57-985A	2	
57-988	ﾘﾄﾗｸﾀｰ ｶﾊﾞｰ(R)	F100-57-988	1	ｲﾗｽﾄ NO.2
		FD01-57-988	1	ｲﾗｽﾄ NO.1
57-988Z	ﾘﾄﾗｸﾀｰ ｶﾊﾞｰ(L)	F100-57-989	1	ｲﾗｽﾄ NO.2
		FD01-57-989	1	ｲﾗｽﾄ NO.1
68-815A	ﾀｯｶｰ	1011-68-815	4	
78-200A	ﾘﾔｰｼｰﾄ ﾍﾞﾙﾄ(R)	F100-57-710C 00	1	内色 FE5 FE7 ﾌﾞﾗｯｸ -931101
				4ﾆﾝ ﾉﾘ
				-931101
				FD3S -202629
		F100-57-710D 00	1	内色 FE5 FE7 ﾌﾞﾗｯｸ 931101-

シートベルト 5790

品名コード	品名	部品番号	員数	適用記述
I型				
57-630	ﾌﾛﾝﾄ ｼｰﾄ ﾍﾞﾙﾄﾞB'	F100-57-630D 00	1	内色 FE2 ﾌﾞﾗｯｸ -921201
				_ - 921201
				FD3S -116112
		F100-57-630D 16	1	内色 FE4 ﾚｯﾄﾞ -920301
				_ - 921201
				FD3S -116112
		F100-57-630D 17	1	内色 FE4 ﾚｯﾄﾞ 920301-921201
				_ - 921201
				FD3S -116112
		F100-57-630E 00	1	内色 FE2 ﾌﾞﾗｯｸ 921201-
				_921201 -
				FD3S 116112-
		F100-57-630E 17	1	内色 FE4 ﾚｯﾄﾞ 921201-
				_921201 -
				FD3S 116112-
57-631	ｱﾝｶｰ ｶﾊﾞｰ	B466-57-631 02	2	内色 FE2 ﾌﾞﾗｯｸ
				4ﾆﾝ ﾉﾘ
		B466-57-631 17	2	内色 FE4 ﾚｯﾄﾞ
				4ﾆﾝ ﾉﾘ
57-680A	ﾌﾛﾝﾄ ｼｰﾄ ﾍﾞﾙﾄﾞB'(L)	F100-57-690D 00	1	内色 FE2 ﾌﾞﾗｯｸ -921201
				- 921201
				FD3S -116112
		F100-57-690D 16	1	内色 FE4 ﾚｯﾄﾞ -920301
				- 921201
				FD3S -116112
		F100-57-690D 17	1	内色 FE4 ﾚｯﾄﾞ 920301-921201
				- 921201
				FD3S -116112
		F100-57-690E 00	1	内色 FE2 ﾌﾞﾗｯｸ 921201-
				921201 -
				FD3S 116112-
		F100-57-690E 17	1	内色 FE4 ﾚｯﾄﾞ 921201-
				921201 -
				FD3S 116112-
57-720	ﾘﾔｰｼｰﾄ ﾍﾞﾙﾄﾞA'(R)	F100-57-720 00	1	内色 FE2 ﾌﾞﾗｯｸ -930301
I型				4ﾆﾝ ﾉﾘ
				- 930301
				FD3S -116691
		F100-57-720 16	1	内色 FE4 ﾚｯﾄﾞ -920301
				4ﾆﾝ ﾉﾘ
				- 930301
				FD3S -116691
		F100-57-720 17	1	内色 FE4 ﾚｯﾄﾞ 920301-930301
				4ﾆﾝ ﾉﾘ
				- 930301
				FD3S -116691
		F100-57-720A 00	2	内色 FE2 ﾌﾞﾗｯｸ 930301-
				4ﾆﾝ ﾉﾘ
				930301 -
				FD3S 116691-
		F100-57-720A 17	2	内色 FE4 ﾚｯﾄﾞ 930301-
				4ﾆﾝ ﾉﾘ
				930301 -
				FD3S 116691-
57-780A	ﾘﾔｰｼｰﾄ ﾍﾞﾙﾄﾞA'(L)	F101-57-780 02	1	内色 FE2 ﾌﾞﾗｯｸ -930301
				4ﾆﾝ ﾉﾘ
				- 930301
				FD3S -116691
		F101-57-780	16	内色 FE4 ﾚｯﾄﾞ -930301
				4ﾆﾝ ﾉﾘ
				- 930301
				FD3S -116691
57-900A	ﾌﾛﾝﾄ ｼｰﾄ ﾍﾞﾙﾄﾞA'(R)	F100-57-620A 02	1	内色 FE2 ﾌﾞﾗｯｸ -911205
				4ﾆﾝ ﾉﾘ
				- 911205
				FD3S -100230
		F100-57-620A 17	1	内色 FE4 ﾚｯﾄﾞ -911205
				4ﾆﾝ ﾉﾘ
				- 911205
				FD3S -100230
		F100-57-620B 02	1	内色 FE2 ﾌﾞﾗｯｸ 911205-920301
				4ﾆﾝ ﾉﾘ
				911205 - 920301
				FD3S 100230-104705
		F100-57-620B 17	1	内色 FE4 ﾚｯﾄﾞ 911205-920301
				4ﾆﾝ ﾉﾘ
				911205 - 920301
				FD3S 100230-104705
		F100-57-620C 02	1	内色 FE2 ﾌﾞﾗｯｸ 920301-
				_4-SEATER
				920301 -
				FD3S 104705-
		F100-57-620C 17	1	内色 FE4 ﾚｯﾄﾞ 920301-
				_4-SEATER
				920301 -
				FD3S 104705-
		F104-57-620B 02	1	内色 FE2 ﾌﾞﾗｯｸ
				_2-SEATER
		F104-57-620B 17	1	内色 FE4 ﾚｯﾄﾞ
				_2-SEATER
57-920A	ﾌﾛﾝﾄ ｼｰﾄ ﾍﾞﾙﾄﾞA'(L)	F100-57-680A 02	1	内色 FE2 ﾌﾞﾗｯｸ -911205
				4ﾆﾝ ﾉﾘ
				- 911205
				FD3S -100230
		F100-57-680A 17	1	内色 FE4 ﾚｯﾄﾞ -911205
				4ﾆﾝ ﾉﾘ
				- 911205
				FD3S -100230
		F100-57-680B 02	1	内色 FE2 ﾌﾞﾗｯｸ 911205-920301
				4ﾆﾝ ﾉﾘ
				911205 - 920301
				FD3S 100230-104705
		F100-57-680B 17	1	内色 FE4 ﾚｯﾄﾞ 911205-920301
				4ﾆﾝ ﾉﾘ
				911205 - 920301
				FD3S 100230-104705
		F100-57-680C 02	1	内色 FE2 ﾌﾞﾗｯｸ 920301-
				_4-SEATER
				920301 -
				FD3S 104705-
		F100-57-680C 17	1	内色 FE4 ﾚｯﾄﾞ 920301-
				_4-SEATER
				920301 -
				FD3S 104705-
		F104-57-680B 02	1	内色 FE2 ﾌﾞﾗｯｸ
				_2-SEATER
		F104-57-680B 17	1	内色 FE4 ﾚｯﾄﾞ
				_2-SEATER
57-985	ｼｰﾄ ﾍﾞﾙﾄ ﾌﾟﾚｰﾄ ｾｯﾄ	FD01-57-985A	2	
57-988	ﾘﾄﾗｸﾀｰ ｶﾊﾞｰ(R)	F100-57-988	1	
		FD01-57-988	1	
57-988Z	ﾘﾄﾗｸﾀｰ ｶﾊﾞｰ(L)	F100-57-989	1	
		FD01-57-989	1	
68-815A	ﾀｯｶｰ	1011-68-815	4	_2-SEATER
78-200A	ﾘﾔｰｼｰﾄ ﾍﾞﾙﾄ(R)	F100-57-710 00	1	内色 FE2 ﾌﾞﾗｯｸ -920401
				4ﾆﾝ ﾉﾘ
				- 920401
				FD3S -106810
		F100-57-710 16	1	内色 FE4 ﾚｯﾄﾞ -920301
				4ﾆﾝ ﾉﾘ
				- 920401
				FD3S -106810
		F100-57-710 17	1	内色 FE4 ﾚｯﾄﾞ 920301-
				4ﾆﾝ ﾉﾘ
				- 920401
				FD3S -106810
		F100-57-710A 00	1	内色 FE2 ﾌﾞﾗｯｸ 920401-921201
				4ﾆﾝ ﾉﾘ
				920401 - 921201
				FD3S 106810-116112
		F100-57-710A 17	1	内色 FE4 ﾚｯﾄﾞ 920401-921201
				4ﾆﾝ ﾉﾘ
				920401 - 921201
				FD3S 106810-116112
		F100-57-710B 00	1	内色 FE2 ﾌﾞﾗｯｸ 921201-930301
				4ﾆﾝ ﾉﾘ
				921201 - 930301
				FD3S 116112-116691
88-620	ﾘﾔｰ ｼｰﾄ ﾊﾞｯｸ ｽｸﾘｭｰ	EA01-88-612	4	
IV型				
57-040	ﾘﾔｰ ｼｰﾄ ﾊﾞｯｸ ﾛｯｸ(R)	F100-88-420A	1	
57-050A	ﾘﾔｰ ｼｰﾄ ﾊﾞｯｸ ﾛｯｸ(L)	F100-88-470A	1	
57-200	ﾘﾔｰ ｼｰﾄ ｸｯｼｮﾝ	F100-57-200D 02	1	内色 FE8 ﾌﾞﾗｯｸ -960801
				-960801
				FD3S -403559
		F100-57-200D 17	1	内色 FF0 ﾚｯﾄﾞ -960801
				-960801
				FD3S -403559
		F100-57-200E 02	1	内色 FE8 ﾌﾞﾗｯｸ 960801-
				960801 -
				FD3S 403559-
		F100-57-200E 17	1	内色 FF0 ﾚｯﾄﾞ 960801-
				960801 -
				FD3S 403559-
57-250	ﾘﾔｰ ｼｰﾄ ﾊﾞｯｸ	F100-57-350F 02	1	内色 FE8 ﾌﾞﾗｯｸ -960401
				-960401
				FD3S -402108
		F100-57-350F 17	1	内色 FF0 ﾚｯﾄﾞ -960401
				-960401
				FD3S -402108
		F100-57-350G 02	1	内色 FE8 ﾌﾞﾗｯｸ 960401-970501
				960401 - 970501
				FD3S 402108-406586
		F100-57-350G	17	内色 FF0 ﾚｯﾄﾞ 960401-970501
				960401 - 970501
				FD3S 402108-406586
		F100-57-350H 02	1	内色 FE8 ﾌﾞﾗｯｸ 970501-
				970501 -
				FD3S 406586-
		F100-57-350H 17	1	内色 FF0 ﾚｯﾄﾞ 970501-
				970501 -
				FD3S 406586-
57-510E	ﾘﾔｰ ﾊﾞｯｸ ｽﾄﾗｲｶｰ	F100-57-510A	2	
57-550	ﾘﾔｰ ﾊﾞｯｸ ﾋﾝｼﾞ(R)	F100-88-40Y	1	
57-560	ﾘﾔｰ ﾊﾞｯｸ ﾋﾝｼﾞ(L)	F100-88-45Y	1	
68-151E	ｸﾘｯﾌﾟ	B102-68-865 00	3	内色 FE8 FF0 ﾌﾞﾗｯｸ
88-201	ﾘﾔｰ ｼｰﾄ ｸｯｼｮﾝ ﾄﾘﾑ	F100-88-201A 02	1	内色 FE8 ﾌﾞﾗｯｸ -960801
				-960801
				FD3S -403559
		F100-88-201A 17	1	内色 FF0 ﾚｯﾄﾞ -960801
				-960801
				FD3S -403559
		F100-88-201B 02	1	内色 FE8 ﾌﾞﾗｯｸ 960801-
				960801 -
				FD3S 403559-
		F100-88-201B 17	1	内色 FF0 ﾚｯﾄﾞ 960801-
				960801 -
				FD3S 403559-
88-251	ﾘﾔｰ ｼｰﾄ ﾊﾞｯｸ ﾄﾘﾑ	F100-88-351B 02	1	内色 FE8 ﾌﾞﾗｯｸ -960401
				-960401
				FD3S -402108
		F100-88-351B 171		内色 FF0 ﾚｯﾄﾞ -960401
				-960401
				FD3S -402108
		F100-88-351C 02	1	内色 FE8 ﾌﾞﾗｯｸ 960401-970501
				960401 - 970501
				FD3S 402108-406586
		F100-88-351C 17	1	内色 FF0 ﾚｯﾄﾞ 960401-970501
				960401 - 970501
				FD3S 402108-406586
		F100-88-351D 02	1	内色 FE8 ﾌﾞﾗｯｸ 970501-
				970501 -
				FD3S 406586-
		F100-88-351D 17	1	内色 FF0 ﾚｯﾄﾞ 970501-
				970501 -
				FD3S 406586-
88-275P	ﾘﾔｰ ｼｰﾄ ﾊﾞｯｸ ﾉﾌﾞ	F100-88-4L8 02	2	内色 FE8 ﾌﾞﾗｯｸ
		F100-88-4L8 17	2	内色 FF0 ﾚｯﾄﾞ
88-408A	ﾋﾝｼﾞ ﾌﾞｯｼﾝｸﾞ	B458-88-408	2	
88-620	ﾘﾔｰ ｼｰﾄ ﾊﾞｯｸ ｽｸﾘｭｰ	EA01-88-612	4	
V型				
57-040	ﾘﾔｰ ｼｰﾄ ﾊﾞｯｸ ﾛｯｸ(R)	F100-88-420A	1	
57-050A	ﾘﾔｰ ｼｰﾄ ﾊﾞｯｸ ﾛｯｸ(L)	F100-88-470A	1	
57-200	ﾘﾔｰ ｼｰﾄ ｸｯｼｮﾝ	F100-57-200E 03	1	内色 FF1 ﾌﾞﾗｯｸ
57-250	ﾘﾔｰ ｼｰﾄ ﾊﾞｯｸ	F100-57-350H 03	1	内色 FF1 ﾌﾞﾗｯｸ
57-510E	ﾘﾔｰ ﾊﾞｯｸ ｽﾄﾗｲｶｰ	F100-57-510A	2	
57-550	ﾘﾔｰ ﾊﾞｯｸ ﾋﾝｼﾞ(R)	F100-88-40Y	1	
57-560	ﾘﾔｰ ﾊﾞｯｸ ﾋﾝｼﾞ(L)	F100-88-45Y	1	
68-151E	ｸﾘｯﾌﾟ	B102-68-865 00	3	内色 FF1 ﾌﾞﾗｯｸ
88-201	ﾘﾔｰ ｼｰﾄ ｸｯｼｮﾝ ﾄﾘﾑ	F100-88-201B 03	1	内色 FF1 ﾌﾞﾗｯｸ
88-251	ﾘﾔｰ ｼｰﾄ ﾊﾞｯｸ ﾄﾘﾑ	F100-88-351D 03	1	内色 FF1 ﾌﾞﾗｯｸ
88-275P	ﾘﾔｰ ｼｰﾄ ﾊﾞｯｸ ﾉﾌﾞ	F100-88-4L8 02	2	内色 FF1 ﾌﾞﾗｯｸ
88-408A	ﾋﾝｼﾞ ﾌﾞｯｼﾝｸﾞ	B458-88-408	2	
88-620	ﾘﾔｰ ｼｰﾄ ﾊﾞｯｸ ｽｸﾘｭｰ	EA01-88-612	4	
VI型				
57-040	ﾘﾔｰ ｼｰﾄ ﾊﾞｯｸ ﾛｯｸ(R)	F100-88-420A	1	
57-050A	ﾘﾔｰ ｼｰﾄ ﾊﾞｯｸ ﾛｯｸ(L)	F100-88-470A	1	
57-200	ﾘﾔｰ ｼｰﾄ ｸｯｼｮﾝ	F100-57-200E 03	1	内色 FF2 ﾌﾞﾗｯｸ
		F100-57-200E 19	1	内色 FF7 ﾚｯﾄﾞ
57-250	ﾘﾔｰ ｼｰﾄ ﾊﾞｯｸ	F100-57-350H 03	1	内色 FF2 ﾌﾞﾗｯｸ
		F100-57-350H 19	1	内色 FF7 ﾚｯﾄﾞ
57-510E	ﾘﾔｰ ﾊﾞｯｸ ｽﾄﾗｲｶｰ	F100-57-510A	2	
57-550	ﾘﾔｰ ﾊﾞｯｸ ﾋﾝｼﾞ(R)	F100-88-40Y	1	
57-560	ﾘﾔｰ ﾊﾞｯｸ ﾋﾝｼﾞ(L)	F100-88-45Y	1	
68-151E	ｸﾘｯﾌﾟ	B102-68-865 00	3	内色 FF2 FF7 ﾌﾞﾗｯｸ
88-201	ﾘﾔｰ ｼｰﾄ ｸｯｼｮﾝ ﾄﾘﾑ	F100-88-201B 03	1	内色 FF2 ﾌﾞﾗｯｸ
		F100-88-201B 17	1	内色 FF7 ﾚｯﾄﾞ
88-251	ﾘﾔｰ ｼｰﾄ ﾊﾞｯｸ ﾄﾘﾑ	F100-88-351D 03	1	内色 FF2 ﾌﾞﾗｯｸ
		F100-88-351D 17	1	内色 FF7 ﾚｯﾄﾞ
88-275P	ﾘﾔｰ ｼｰﾄ ﾊﾞｯｸ ﾉﾌﾞ	F100-88-4L8 02	2	内色 FF2 FF7 ﾌﾞﾗｯｸ
88-408A	ﾋﾝｼﾞ ﾌﾞｯｼﾝｸﾞ	B458-88-408	2	
88-620	ﾘﾔｰ ｼｰﾄ ﾊﾞｯｸ ｽｸﾘｭｰ	EA01-88-612	4	

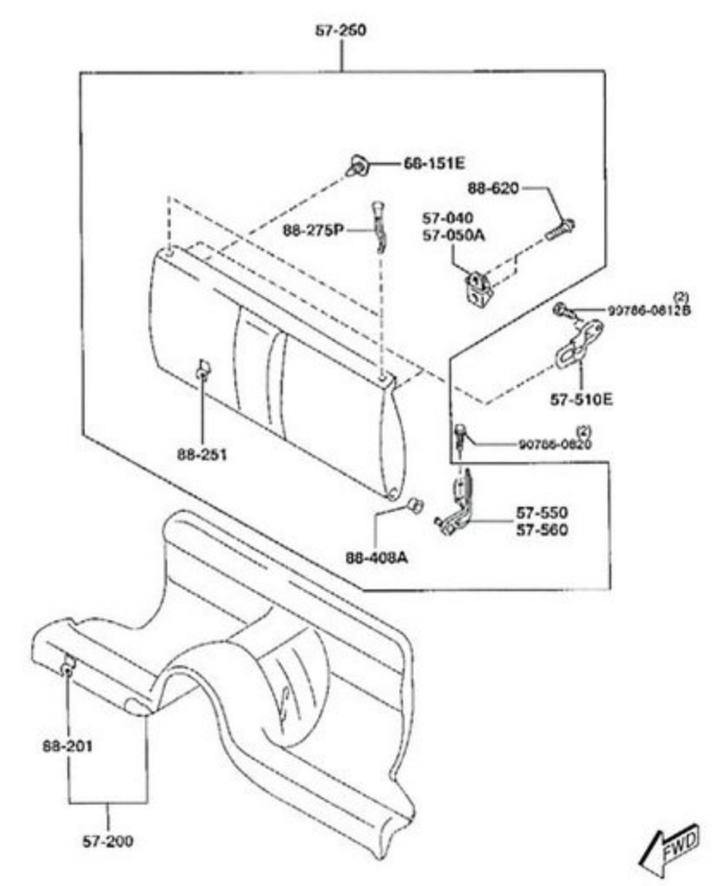

OV型

Body

		FD01-59-601A	1	911227 - 920424
				FD3S 100852-108352
		FD01-59-601B	1	920424 -
				FD3S 108352-
58-602	ｶﾞﾗｽ ｶﾞｲﾄﾞ'B'(R)	FD01-58-603	1	-911227
				FD3S -100852
		FD01-58-603A	1	911227 -
				FD3S 100852-
58-602Z	ｶﾞﾗｽ ｶﾞｲﾄﾞ'B'(L)	FD01-59-603	1	-911227
				FD3S -100852
		FD01-59-603A	1	911227 -
				FD3S 100852-
58-605	ｶﾞﾗｽ ﾁｬﾝﾈﾙ(R)	FD01-58-605B	1	-911118
				FD3S -100070
		FD01-58-605C	1	911118 - 920601
				FD3S 100070-110202
		FD01-58-605D	1	920601 - 930118
				FD3S 110202-116370
		FD01-58-605E	1	930118 -
				FD3S 116370-
58-605Z	ｶﾞﾗｽ ﾁｬﾝﾈﾙ(L)	FD01-59-605B	1	-911118
				FD3S -100070
		FD01-59-605C	1	911118 - 920601
				FD3S 100070-110202
		FD01-59-605D	1	920601 - 930118
				FD3S 110202-116370
		FD01-59-605E	1	930118 -
				FD3S 116370-
58-760	ﾄﾞｱ ｳｪｻﾞｰｽﾄﾘｯﾌﾟ(R)	FD01-58-760B	1	-920917
				FD3S -113978
		FD01-58-760D	1	920917 -
				FD3S 113978-
58-760Z	ﾄﾞｱ ｳｪｻﾞｰｽﾄﾘｯﾌﾟ(L)	FD01-59-760B	1	-920917
				FD3S -113978
		FD01-59-760D	1	920917 -
				FD3S 113978-
58-762	ﾌｧｽﾅｰ	G031-58-762	40	
		GA2A-58-762	14	
58-762A	ﾌｧｽﾅｰ	FD01-58-762	4	
58-76X	ﾌﾛﾝﾄﾄﾞｱ ｳｪｻﾞｰｽﾄﾘｯﾌﾟ	FD01-58-76XA	1	
58-76XY	ﾛｱｰ ｳｪｻﾞｰｽﾄﾘｯﾌﾟ(L)	FD01-59-76XA	1	
58-76Y	ｶﾞﾗｽ ｳｪｻﾞｰｽﾄﾘｯﾌﾟ(R)	FD01-58-76YB	1	-920903
				FD3S -113244
		FD01-58-76YC	1	920903 -
				FD3S 113244-
58-76YZ	ｶﾞﾗｽ ｳｪｻﾞｰｽﾄﾘｯﾌﾟ(L)	FD01-59-76YB	1	-920903
				FD3S -113244
		FD01-59-76YC	1	920903 -
				FD3S 113244-
58-772A	ﾌｧｽﾅｰ	1011-58-772	2	
68-901A	ｼｰﾐﾝｸﾞ ｳｪﾙﾄ(R)	FD01-68-911A 02	1	内色 FE2 FE3 FE4 ﾌﾞﾗｯｸ
68-901Y	ｼｰﾐﾝｸﾞ ｳｪﾙﾄ(L)	FD01-68-912A 02	1	内色 FE2 FE3 FE4 ﾌﾞﾗｯｸ
Ⅱ型				
58-010	ﾌﾛﾝﾄﾄﾞｱｰ ﾎﾞﾃﾞｰ(R)	FD15-58-020B	1	-930902
				FD3S -201166
		FD15-58-020C	1	930902 -
				FD3S 201166-
58-010Z	ﾌﾛﾝﾄﾄﾞｱｰ ﾎﾞﾃﾞｰ(L)	FD15-59-020B	1	-930902
				FD3S -201166
		FD15-59-020C	1	930902 -
				FD3S 201166-
58-020	F.ﾄﾞｱｰ ｱｳﾀｰ ﾊﾟﾈﾙ(R)	FD01-58-030B	1	
58-020Z	F.ﾄﾞｱｰ ｱｳﾀｰ ﾊﾟﾈﾙ(L)	FD01-59-030B	1	
58-210	UP ﾄﾞｱｰ ﾋﾝｼﾞ(R)	FD01-58-210A	1	
58-210Z	UP ﾄﾞｱｰ ﾋﾝｼﾞ(L)	FD01-59-210A	1	
58-225	ﾋﾝｼﾞﾛｱｰ ｾｯﾃｨﾝｸﾞ ﾎﾞﾙﾄ	B455-58-225	8	
58-226	ｾｯﾃｨﾝｸﾞ ﾜｯｼｬｰ	GJ21-58-226	4	
58-240	ﾄﾞｱｰﾛｱｰ ﾋﾝｼﾞ(R)	FD01-58-240B	1	
58-240Z	ﾄﾞｱｰﾛｱｰ ﾋﾝｼﾞ(L)	FD01-59-240B	1	
58-495	ｾｯﾄ ﾎﾞﾙﾄ	BA54-58-225	4	ｲﾗｽﾄ NO.1
		S085-58-225	4	ｲﾗｽﾄ NO.2
58-500	ﾌﾛﾝﾄ ﾄﾞｱ ｶﾞﾗｽ(R)	FD01-58-511A	1	ｸﾞﾚｰ
		FD15-58-511A	1	ﾌﾞﾙｰ
				940801 -
				FD3S 300211-

				4ﾆﾝ ﾉﾘ
V型				
57-630	ﾌﾛﾝﾄ ｼｰﾄ ﾍﾞﾙﾄ'B'	F135-57-630B 00	1	内色 FF1 ﾌﾞﾗｯｸ
57-631	ｱﾝｶｰ ｶﾊﾞｰ	B466-57-631 02	2	内色 FF1 ﾌﾞﾗｯｸ
57-680A	ﾌﾛﾝﾄ ｼｰﾄ ﾍﾞﾙﾄ'B'(L)	F132-57-690B 00	1	内色 FF1 ﾌﾞﾗｯｸ
57-720A	ﾘｱｰｼｰﾄ ﾍﾞﾙﾄ'A'	F100-57-720B 00	2	内色 FF1 ﾌﾞﾗｯｸ
57-900A	ﾌﾛﾝﾄ ｼｰﾄ ﾍﾞﾙﾄ'A'(R)	F100-57-620G 02	1	内色 FF1 ﾌﾞﾗｯｸ
57-911	ﾎﾞﾙﾄ	0604-57-911A	2	
57-920A	ﾌﾛﾝﾄ ｼｰﾄ ﾍﾞﾙﾄ'A'(L)	FD01-57-620D 02	1	内色 FF1 ﾌﾞﾗｯｸ
57-985	ｼｰﾄ ﾍﾞﾙﾄ ﾌﾟﾚｰﾄ ｾｯﾄ	FD01-57-985A	2	
57-988	ﾘﾄﾗｸﾀｰ ｶﾊﾞｰ(R)	F100-57-988	1	ﾘｱｰ ﾖｳ
		FD01-57-988	1	ﾌﾛﾝﾄ ﾖｳ
57-988Z	ﾘﾄﾗｸﾀｰ ｶﾊﾞｰ(L)	F100-57-989	1	ﾘｱｰ ﾖｳ
		FD01-57-989	1	ﾌﾛﾝﾄ ﾖｳ
78-200A	ﾘｱｰｼｰﾄ ﾍﾞﾙﾄ(R)	F100-57-710E 00	1	内色 FF1 ﾌﾞﾗｯｸ
78-200B	ﾘｱｰｼｰﾄ ﾍﾞﾙﾄ(L)	F100-57-770E 00	1	内色 FF1 ﾌﾞﾗｯｸ
Ⅵ型				
57-630A	ﾌﾛﾝﾄ ｼｰﾄ ﾍﾞﾙﾄ'B'(R)	F135-57-630B 00	1	内色 FF2 FF7 ﾌﾞﾗｯｸ
57-631	ｱﾝｶｰ ｶﾊﾞｰ	B466-57-631 02	2	内色 FF2 FF7 ﾌﾞﾗｯｸ
57-680A	ﾌﾛﾝﾄ ｼｰﾄ ﾍﾞﾙﾄ'B'(L)	F132-57-690B 00	1	内色 FF2 FF7 ﾌﾞﾗｯｸ
57-720A	ﾘｱｰｼｰﾄ ﾍﾞﾙﾄ'A'	F100-57-720B 00	2	内色 FF2 FF7 ﾌﾞﾗｯｸ
				4ﾆﾝ ﾉﾘ
57-900A	ﾌﾛﾝﾄ ｼｰﾄ ﾍﾞﾙﾄ'A'(R)	F100-57-620G 02	1	内色 FF2 FF7 ﾌﾞﾗｯｸ
				TYPE-RB, TYPE-RS, BATHUAST-R,
				BATHUAST, TYPE-R, ｽﾋﾟﾘｯﾄ-R,
				4ﾆﾝ ﾉﾘ
		F104-57-620D 02	1	内色 FF2 ﾌﾞﾗｯｸ
				ｽﾋﾟﾘｯﾄ-R, TYPE-RZ,
				2ﾆﾝ ﾉﾘ
57-920A	ﾌﾛﾝﾄ ｼｰﾄ ﾍﾞﾙﾄ'A'(L)	F104-57-680D 02	1	内色 FF2 ﾌﾞﾗｯｸ
				ｽﾋﾟﾘｯﾄ-R, TYPE-RZ,
				2ﾆﾝ ﾉﾘ
		FD01-57-620D 02	1	内色 FF2 FF7 ﾌﾞﾗｯｸ
				TYPE-RB, TYPE-RS, BATHUAST-R,
				BATHUAST, TYPE-R, ｽﾋﾟﾘｯﾄ-R,
				4ﾆﾝ ﾉﾘ
57-985	ｼｰﾄ ﾍﾞﾙﾄ ﾌﾟﾚｰﾄ ｾｯﾄ	FD01-57-985A	2	
57-988	ﾘﾄﾗｸﾀｰ ｶﾊﾞｰ(R)	F100-57-988	1	ｲﾗｽﾄ NO.2
		FD01-57-988	1	ｲﾗｽﾄ NO.1
57-988Z	ﾘﾄﾗｸﾀｰ ｶﾊﾞｰ(L)	F100-57-989	1	ｲﾗｽﾄ NO.2
		FD01-57-989	1	ｲﾗｽﾄ NO.1
68-815A	ﾀｯｶｰ	1011-68-815	4	ｽﾋﾟﾘｯﾄ-R, TYPE-RZ,
				2ﾆﾝ ﾉﾘ
78-200A	ﾘｱｰｼｰﾄ ﾍﾞﾙﾄ(R)	F100-57-710E 00	1	内色 FF2 FF7 ﾌﾞﾗｯｸ
				TYPE-RB, TYPE-RS, BATHUAST-R,
				BATHUAST, TYPE-R, ｽﾋﾟﾘｯﾄ-R,
				4ﾆﾝ ﾉﾘ
78-200B	ﾘｱｰｼｰﾄ ﾍﾞﾙﾄ(L)	F100-57-770E 00	1	内色 FF2 FF7 ﾌﾞﾗｯｸ
				TYPE-RB, TYPE-RS, BATHUAST-R,
				BATHUAST, TYPE-R, ｽﾋﾟﾘｯﾄ-R,
				4ﾆﾝ ﾉﾘ

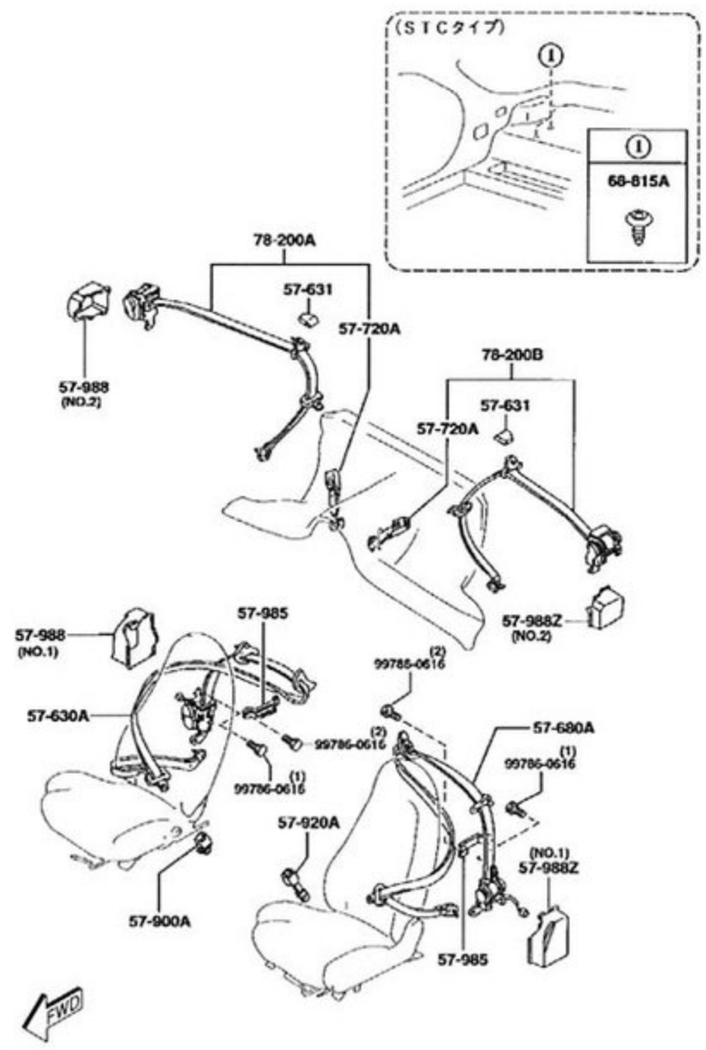

OVH型

フロントドアボディ&ガラス 5800

品名コード	品名	部品番号	員数	適用記述
Ⅰ型				
58-010	ﾌﾛﾝﾄﾄﾞｱｰ ﾎﾞﾃﾞｰ(R)	FD01-58-020F	1	-911118
				FD3S -100070
		FD01-58-020G	1	911118 - 930720
				FD3S 100070-118185
		FD01-58-020J	1	930720 -
				FD3S 118185-
58-010Z	ﾌﾛﾝﾄﾄﾞｱｰ ﾎﾞﾃﾞｰ(L)	FD01-59-020F	1	-911118
				FD3S -100070
		FD01-59-020G	1	911118 - 930720
				FD3S 100070-118185
		FD01-59-020J	1	930720 -
				FD3S 118185-
58-020	F.ﾄﾞｱｰ ｱｳﾀｰ ﾊﾟﾈﾙ(R)	FD01-58-030A	1	-911118
				FD3S -100070
		FD01-58-030B	1	911118 -
				FD3S 100070-
58-020Z	F.ﾄﾞｱｰ ｱｳﾀｰ ﾊﾟﾈﾙ(L)	FD01-59-030A	1	-911118
				FD3S -100070
		FD01-59-030B	1	911118 -
				FD3S 100070-
58-210	UP ﾄﾞｱｰ ﾋﾝｼﾞ(R)	FD01-58-210A	1	
58-210Z	UP ﾄﾞｱｰ ﾋﾝｼﾞ(L)	FD01-59-210A	1	
58-225	ﾋﾝｼﾞﾛｱｰ ｾｯﾃｨﾝｸﾞ ﾎﾞﾙﾄ	B455-58-225	8	
58-226	ｾｯﾃｨﾝｸﾞ ﾜｯｼｬｰ	GJ21-58-226	4	
58-240	ﾄﾞｱｰﾛｱｰ ﾋﾝｼﾞ(R)	FD01-58-240B	1	
58-240Z	ﾄﾞｱｰﾛｱｰ ﾋﾝｼﾞ(L)	FD01-59-240B	1	
58-495	ｾｯﾄ ﾎﾞﾙﾄ	BA54-58-225	4	
		S085-58-225	4	
58-500	ﾌﾛﾝﾄ ﾄﾞｱ ｶﾞﾗｽ(R)	FD01-58-511	1	
58-500Z	ﾌﾛﾝﾄ ﾄﾞｱ ｶﾞﾗｽ(L)	FD01-59-511	1	
58-502C	ｽｸﾘｭｰ ｸﾞﾛﾒｯﾄ	S084-58-502	4	
58-601	ｶﾞﾗｽ ｶﾞｲﾄﾞ'A'(R)	FD01-58-601	1	-911227
				FD3S -100852
		FD01-58-601A	1	911227 - 920424
				FD3S 100852-108352
		FD01-58-601B	1	920424 -
				FD3S 108352-
58-601Z	ｶﾞﾗｽ ｶﾞｲﾄﾞ'A'(L)	FD01-59-601	1	-911227
				FD3S -100852

				4ﾆﾝ ﾉﾘ
				931101 -
				FD3S 202629-
78-200B	ﾘｱｰｼｰﾄ ﾍﾞﾙﾄ(L)	F100-57-770C 00	1	内色 FE5 FE7 ﾌﾞﾗｯｸ -931101
				4ﾆﾝ ﾉﾘ
				-931101
				FD3S -202629
		F100-57-770D 00	1	内色 FE5 FE7 ﾌﾞﾗｯｸ 931101-
				4ﾆﾝ ﾉﾘ
				931101 -
				FD3S 202629-
Ⅱ型				
57-630A	ﾌﾛﾝﾄ ｼｰﾄ ﾍﾞﾙﾄ'B'(R)	F110-57-630B 00	1	内色 FE5 FE7 ﾌﾞﾗｯｸ -950201
				-950201
				FD3S -301905
		F110-57-630C 00	1	内色 FE5 FE7 ﾌﾞﾗｯｸ 950201-
				950201 -
				FD3S 301905-
57-631	ｱﾝｶｰ ｶﾊﾞｰ	B466-57-631 02	2	内色 FE5 FE6 FE7 ﾌﾞﾗｯｸ
				4ﾆﾝ ﾉﾘ
				(2ﾆﾝ ﾉﾘﾝｷﾝﾙｰﾌﾟﾌｷ)
57-680A	ﾌﾛﾝﾄ ｼｰﾄ ﾍﾞﾙﾄ'B'(L)	F110-57-690B 00	1	内色 FE5 FE7 ﾌﾞﾗｯｸ -950201
				-950201
				FD3S -301905
		F110-57-690C 00	1	内色 FE5 FE7 ﾌﾞﾗｯｸ 950201-
				950201 -
				FD3S 301905-
57-720A	ﾘｱｰｼｰﾄ ﾍﾞﾙﾄ'A'	F100-57-720B 00	2	内色 FE5 FE7 ﾌﾞﾗｯｸ
57-900A	ﾌﾛﾝﾄ ｼｰﾄ ﾍﾞﾙﾄ'A'(R)	F100-57-620D 02	1	内色 FE5 FE6 FE7 ﾌﾞﾗｯｸ
				TYPE-R, TRG-X, TYPE-RB, TYPE-RS, TYPE-R2, TRG-S,
				ﾘｸﾗｲﾆﾝｸﾞｼｰﾄ ﾌｷ
		F104-57-620C 02	1	内色 FE5 ﾌﾞﾗｯｸ
				TYPE-RZ,
				ﾊﾞｹｯﾄｼｰﾄ ﾌｷ
57-920A	ﾌﾛﾝﾄ ｼｰﾄ ﾍﾞﾙﾄ'A'(L)	F100-57-680D 02	1	内色 FE5 FE6 FE7 ﾌﾞﾗｯｸ
				TYPE-R, TRG-X, TYPE-RB, TYPE-RS, TYPE-R2, TRG-S,
				ﾘｸﾗｲﾆﾝｸﾞｼｰﾄ ﾌｷ
		F104-57-680C 02	1	内色 FE5 ﾌﾞﾗｯｸ
				TYPE-RZ,
				ﾊﾞｹｯﾄｼｰﾄ ﾌｷ
57-985	ｼｰﾄ ﾍﾞﾙﾄ ﾌﾟﾚｰﾄ ｾｯﾄ	FD01-57-985A	2	
57-988	ﾘﾄﾗｸﾀｰ ｶﾊﾞｰ(R)	F100-57-988	1	ﾘｱｰ ﾖｳ
		FD01-57-988	1	ﾌﾛﾝﾄ ﾖｳ
57-988Z	ﾘﾄﾗｸﾀｰ ｶﾊﾞｰ(L)	F100-57-989	1	ﾘｱｰ ﾖｳ
		FD01-57-989	1	ﾌﾛﾝﾄ ﾖｳ
68-815A	ﾀｯｶｰ	1011-68-815	4	2ﾆﾝ ﾉﾘ
78-200A	ﾘｱｰｼｰﾄ ﾍﾞﾙﾄ(R)	F100-57-710D 00	1	内色 FE5 FE7 ﾌﾞﾗｯｸ -950201
				-950201
				FD3S -301905
		F100-57-710E 001		内色 FE5 FE7 ﾌﾞﾗｯｸ 950201-
				950201 -
				FD3S 301905-
78-200B	ﾘｱｰｼｰﾄ ﾍﾞﾙﾄ(L)	F100-57-770D 00	1	内色 FE5 FE7 ﾌﾞﾗｯｸ -950201
				-950201
				FD3S -301905
		F100-57-770E 00	1	内色 FE5 FE7 ﾌﾞﾗｯｸ 950201-
				950201 -
				FD3S 301905-
Ⅳ型				
57-630	ﾌﾛﾝﾄ ｼｰﾄ ﾍﾞﾙﾄ'B'	F132-57-630A 00	1	内色 FE8 FF0 ﾌﾞﾗｯｸ -961201
				ｴｱｰﾊﾞｯｸﾞ ﾅｼ
				-961201
				FD3S -404681
		F132-57-630B 00	1	内色 FE8 FF0 ﾌﾞﾗｯｸ 961201-
				ｴｱｰﾊﾞｯｸﾞ ﾅｼ
				961201 -
				FD3S 404681-
		F135-57-630A 00	1	内色 FE8 FF0 ﾌﾞﾗｯｸ -961201
				ｴｱｰﾊﾞｯｸﾞ ﾌｷ
				-961201
				FD3S -404681
		F135-57-630B 00	1	内色 FE8 FF0 ﾌﾞﾗｯｸ 961201-
				ｴｱｰﾊﾞｯｸﾞ ﾌｷ
				961201 -
				FD3S 404681-
57-631	ｱﾝｶｰ ｶﾊﾞｰ	B466-57-631 02	2	内色 FE8 FF0 ﾌﾞﾗｯｸ
				4ﾆﾝ ﾉﾘ
57-680A	ﾌﾛﾝﾄ ｼｰﾄ ﾍﾞﾙﾄ'B'(L)	F132-57-690A 00	1	内色 FE8 FF0 ﾌﾞﾗｯｸ -961201
				-961201
				FD3S -404681
		F132-57-690B 00	1	内色 FE8 FF0 ﾌﾞﾗｯｸ 961201-
				961201 -
				FD3S 404681-
57-720A	ﾘｱｰｼｰﾄ ﾍﾞﾙﾄ'A'	F100-57-720B 00	2	内色 FE8 FF0 ﾌﾞﾗｯｸ
				4ﾆﾝ ﾉﾘ
57-900A	ﾌﾛﾝﾄ ｼｰﾄ ﾍﾞﾙﾄ'A'(R)	F100-57-620D 02	1	内色 FE8 FF0 ﾌﾞﾗｯｸ -961201
				BATHURST-X, TRG-X, TYPE-R,
				TYPE-RB, TYPE-RS-R, TYPE-RS,
				ﾚｶﾛ ｼｰﾄ ｵﾉｿﾞｸ
				-961201
				FD3S -404681
		F100-57-620E 02	1	内色 FE8 FF0 ﾌﾞﾗｯｸ 961201-980901
				BATHURST-X, TRG-X, TYPE-R,
				TYPE-RB, TYPE-RS-R, TYPE-RS,
				ﾚｶﾛ ｼｰﾄ ｵﾉｿﾞｸ
				961201 - 980901
				FD3S 404681-422036
		F100-57-620G 02	1	内色 FE8 FF0 ﾌﾞﾗｯｸ 980901-
				BATHURST-X, TRG-X, TYPE-R,
				TYPE-RB, TYPE-RS-R, TYPE-RS,
				ﾚｶﾛ ｼｰﾄ ｵﾉｿﾞｸ
				980901 -
				FD3S 422036-
		F104-57-620C 02	1	内色 FE8 FF0 ﾌﾞﾗｯｸ -961201
				TYPE-RZ,
				ﾚｶﾛ ｼｰﾄ
				-961201
				FD3S -404681
		F104-57-620D 02	1	内色 FE8 FF0 ﾌﾞﾗｯｸ 961201-
				TYPE-RZ,
				ﾚｶﾛ ｼｰﾄ
				961201 -
				FD3S 404681-
57-911	ﾎﾞﾙﾄ	0604-57-911A	1	
57-920A	ﾌﾛﾝﾄ ｼｰﾄ ﾍﾞﾙﾄ'A'(L)	F100-57-680D 02	1	内色 FE8 FF0 ﾌﾞﾗｯｸ -961201
				BATHURST-X, TRG-X, TYPE-R,
				TYPE-RB, TYPE-RS-R, TYPE-RS,
				ﾚｶﾛ ｼｰﾄ ｵﾉｿﾞｸ
				-961201
				FD3S -404681
		F104-57-680C 02	1	内色 FE8 FF0 ﾌﾞﾗｯｸ -961201
				TYPE-RZ,
				ﾚｶﾛ ｼｰﾄ
				-961201
				FD3S -404681
		F104-57-680D 02	1	内色 FE8 FF0 ﾌﾞﾗｯｸ 961201-
				TYPE-RZ,
				ﾚｶﾛ ｼｰﾄ
				961201 -
				FD3S 404681-
		FD01-57-620B 02	1	内色 FE8 FF0 ﾌﾞﾗｯｸ
				BATHURST-X, TRG-X, TYPE-R,
				TYPE-RB, TYPE-RS-R, TYPE-RS,
				ﾚｶﾛ ｼｰﾄ ｵﾉｿﾞｸ
				961201 - 980901
				FD3S 404681-422036
		FD01-57-620D 02	1	内色 FE8 FF0 ﾌﾞﾗｯｸ
				BATHURST-X, TRG-X, TYPE-R,
				TYPE-RB, TYPE-RS-R, TYPE-RS,
				ﾚｶﾛ ｼｰﾄ ｵﾉｿﾞｸ
				980901 -
				FD3S 422036-
57-985	ｼｰﾄ ﾍﾞﾙﾄ ﾌﾟﾚｰﾄ ｾｯﾄ	FD01-57-985A	2	
57-988	ﾘﾄﾗｸﾀｰ ｶﾊﾞｰ(R)	F100-57-988	1	ﾘｱｰ ﾖｳ
		FD01-57-988	1	ﾌﾛﾝﾄ ﾖｳ
57-988Z	ﾘﾄﾗｸﾀｰ ｶﾊﾞｰ(L)	F100-57-989	1	ﾘｱｰ ﾖｳ
		FD01-57-989	1	ﾌﾛﾝﾄ ﾖｳ
68-815A	ﾀｯｶｰ	1011-68-815	4	TYPE-RZ,
				ﾚｶﾛ ｼｰﾄ
78-200A	ﾘｱｰｼｰﾄ ﾍﾞﾙﾄ(R)	F100-57-710E 00	1	内色 FE8 FF0 ﾌﾞﾗｯｸ
				4ﾆﾝ ﾉﾘ
78-200B	ﾘｱｰｼｰﾄ ﾍﾞﾙﾄ(L)	F100-57-770E 00	1	内色 FE8 FF0 ﾌﾞﾗｯｸ

				FD3S 100245-103434
		F100-59-330C 00	1	内色 FE2 FE3 FE4 ﾌﾞﾗｯｸ 920212-
				920212 -
				FD3S 103434-
58-335Z	ｲﾝﾅｰ ﾊﾝﾄﾞﾙ ｸﾘｯﾌﾟ(L)	FB01-58-335	2	
58-420	ｱｳﾀｰ ﾊﾝﾄﾞﾙ(R)	F100-58-410	1	-920801
				FD3S -112682
		F100-58-410B	1	920801 -
				FD3S 112682-
58-420Z	ｱｳﾀｰ ﾊﾝﾄﾞﾙ(L)	F100-59-410	1	-920711
				FD3S -111833
		F100-59-410A	1	920711 -
				FD3S 111833-
58-495A	ﾛｯｸｼﾘﾝﾀﾞｰ ﾘﾃｰﾅｰ	J001-58-495	2	
58-4A9	ｱｳﾀｰ ﾊﾝﾄﾞﾙ ﾌﾟﾗｸﾞ	HG30-58-4A9	1	920711 -
				FD3S 111833-
58-502C	ｽｸﾘｭｰ ｸﾞﾛﾒｯﾄ	FD01-58-332	6	-920513
				FD3S -109053
		FD01-58-332	10	920513 -
				FD3S 109053-
58-505C	ｳｨﾝﾄﾞﾚｷﾞｭﾚｰﾀｰ ｽｸﾘｭｰ	B092-58-505	4	
58-560	ｳｨﾝﾄﾞ ﾚｷﾞｭﾚﾀｰ(R)	FD01-58-560A	1	-920901
				FD3S -113115
		FD01-58-560B	1	920901 -
				FD3S 113115-
58-560Z	ｳｨﾝﾄﾞ ﾚｷﾞｭﾚﾀｰ(L)	FD01-59-560A	1	-920901
				FD3S -113115
		FD01-59-560B	1	920901 -
				FD3S 113115-
58-565	ｽﾄｯﾊﾟｰ ﾗﾊﾞｰ	D062-58-565	2	920801 - 920901
				FD3S 112682-113115
		GA7C-58-565	2	920901 -
				FD3S 113115-
58-570A	ｽﾄﾗｲｶｰ	FD01-58-361	2	
58-666	ｼｰﾄ	B092-58-862	3	
58-861C	ﾌﾛﾝﾄ ﾄﾞｱ ｽｸﾘｰﾝ(R)	FD01-58-861A	1	
58-865B	ﾗﾊﾞｰ ｸｯｼｮﾝ	G067-58-873	2	
58-866	ｸﾘｯﾌﾟ	B038-58-866	2	
58-868P	ﾄﾞｱ ﾎﾞﾃﾞｰ ﾎｰﾙ ｶﾊﾞｰ	FD01-58-868	4	920401 -
				FD3S 106810-
59-315	ｸﾘｯﾌﾟ	G030-59-315	1	
59-861	ﾌﾛﾝﾄ ﾄﾞｱ ｽｸﾘｰﾝ(L)	FD01-59-861	1	
62-868A	ﾘﾌﾄ ｹﾞｰﾄ ﾎｰﾙ ｶﾊﾞｰ	B499-62-868	2	
68-805A	ｽｸﾘｭｰ ｸﾞﾛﾒｯﾄ	B216-68-755	4	-920513
				FD3S -109053
II型				
56-051F	ｴﾌﾟﾛﾝUP ﾄﾞﾚｰﾝ ﾌﾟﾗｸﾞ	B455-56-051A	1	
56-242	ﾄﾞﾚｰﾝ ﾌﾟﾗｸﾞ	0118-56-242B	2	
58-265	ﾁｪｯｶｰ ﾋﾟﾝ	BC1D-58-265	2	
58-270A	ﾄﾞｱ ﾁｪｯｶｰ	FD01-58-270A	2	-930801
				FD3S -200114
		FD01-58-270B	2	930801 -
				FD3S 200114-
58-302	ﾄﾞｱﾛｯｸ ﾀｯﾋﾟﾝｸﾞ ｽｸﾘｭｰ	GA5R-58-302A	6	
58-310	ﾄﾞｱｰ ﾛｯｸ(R)	F110-58-310	1	
58-310Z	ﾄﾞｱｰ ﾛｯｸ(L)	F110-59-310	1	
58-315D	ｸﾘｯﾌﾟ(R)	FD01-58-315	1	ｲﾗｽﾄ NO.1
		G030-58-315	1	ｲﾗｽﾄ NO.2
				ﾚﾌﾄ ﾖｳ
58-316A	ｸﾘｯﾌﾟ	B001-59-335	2	
58-321	ｲﾝﾅｰ ﾊﾝﾄﾞﾙ(R)	F100-58-330C 00	1	内色 FE5 FE6 FE7 ﾌﾞﾗｯｸ
58-321Z	ｲﾝﾅｰ ﾊﾝﾄﾞﾙ(L)	F100-59-330C 00	1	内色 FE5 FE6 FE7 ﾌﾞﾗｯｸ
58-335A	ｸﾘｯﾌﾟ	FB01-58-335	2	
58-420	ｱｳﾀｰ ﾊﾝﾄﾞﾙ(R)	F110-58-410B	1	-940110
				FD3S -203030
		F110-58-410C	1	940110 -
				FD3S 203030-
58-420Z	ｱｳﾀｰ ﾊﾝﾄﾞﾙ(L)	F100-59-410A	1	-940110
				FD3S -203030
		F100-59-410B	1	940110 -
				FD3S 203030-
58-495A	ﾛｯｸｼﾘﾝﾀﾞｰ ﾘﾃｰﾅｰ	J001-58-495	2	
58-4A9	ｱｳﾀｰ ﾊﾝﾄﾞﾙ ﾌﾟﾗｸﾞ	HG30-58-4A9	1	
58-502C	ｽｸﾘｭｰ ｸﾞﾛﾒｯﾄ	FD01-58-332	10	
58-505C	ｳｨﾝﾄﾞﾚｷﾞｭﾚｰﾀｰ ｽｸﾘｭｰ	B092-58-505	4	
58-560	ｳｨﾝﾄﾞ ﾚｷﾞｭﾚﾀｰ(R)	FD15-58-560B	1	
58-560Z	ｳｨﾝﾄﾞ ﾚｷﾞｭﾚﾀｰ(L)	FD15-59-560B	1	
58-565	ｽﾄｯﾊﾟｰ ﾗﾊﾞｰ	GA7C-58-565	2	
58-570A	ｽﾄﾗｲｶｰ	FD01-58-361	2	
58-666	ｼｰﾄ	B092-58-862	3	-930803
				FD3S -200190
		B092-58-862	5	930803 -
				FD3S 200190-
58-861C	ﾌﾛﾝﾄ ﾄﾞｱ ｽｸﾘｰﾝ(R)	F110-58-861	1	
58-865B	ﾗﾊﾞｰ ｸｯｼｮﾝ	G067-58-873	2	
58-866	ｸﾘｯﾌﾟ	B038-58-866	3	
58-868P	ﾄﾞｱ ﾎﾞﾃﾞｰ ﾎｰﾙ ｶﾊﾞｰ	FD01-58-868	4	
58-875B	ﾊﾟｯﾄﾞ	FD15-58-875B	2	-931102
				FD3S -300005
		FD15-58-875D	2	931102 - 940107
				FD3S 300005-203030
		FD15-58-875E	2	940107 -
				FD3S 203030-
59-315	ｸﾘｯﾌﾟ	G030-59-315	1	ﾗｲﾄ ﾖｳ
59-861	ﾌﾛﾝﾄ ﾄﾞｱ ｽｸﾘｰﾝ(L)	F110-59-861	1	
62-868A	ﾘﾌﾄ ｹﾞｰﾄ ﾎｰﾙ ｶﾊﾞｰ	B499-62-868	2	
III型				
56-051F	ｴﾌﾟﾛﾝUP ﾄﾞﾚｰﾝ ﾌﾟﾗｸﾞ	B455-56-051A	1	
56-242	ﾄﾞﾚｰﾝ ﾌﾟﾗｸﾞ	0118-56-242B	2	
58-265	ﾁｪｯｶｰ ﾋﾟﾝ	BC1D-58-265	2	
58-270A	ﾄﾞｱ ﾁｪｯｶｰ	FD01-58-270B	2	A (FD01-58-270C)
58-302	ﾄﾞｱﾛｯｸ ﾀｯﾋﾟﾝｸﾞ ｽｸﾘｭｰ	GA5R-58-302A	6	AN (GA5R-58-302B)
58-310	ﾄﾞｱｰ ﾛｯｸ(R)	F110-58-310	1	A (F110-58-310A)
				-941101
				FD3S -301317
		F123-58-310	1	A (F123-58-310A)
				941101 -
				FD3S 301317-
58-310Z	ﾄﾞｱｰ ﾛｯｸ(L)	F110-59-310	1	A (F110-59-310A)
58-315D	ｸﾘｯﾌﾟ(R)	FD01-58-315	1	
58-315E	ｸﾘｯﾌﾟ(L)	G030-58-315	1	
58-316A	ｸﾘｯﾌﾟ	B001-59-335	2	
58-321	ｲﾝﾅｰ ﾊﾝﾄﾞﾙ(R)	F100-58-330C 00	1	内色 FE5 FE6 FE7 ﾌﾞﾗｯｸ
58-321Z	ｲﾝﾅｰ ﾊﾝﾄﾞﾙ(L)	F100-59-330C 00	1	内色 FE5 FE6 FE7 ﾌﾞﾗｯｸ
58-335A	ｸﾘｯﾌﾟ	FB01-58-335	2	
58-420	ｱｳﾀｰ ﾊﾝﾄﾞﾙ(R)	F110-58-410C	1	A (F110-58-410D)
				-941101
				FD3S -301317
		FD14-58-410C	1	941101 -
				FD3S 301317-
58-420Z	ｱｳﾀｰ ﾊﾝﾄﾞﾙ(L)	F100-59-410B	1	A (F100-59-410C)
				-941101
				FD3S -301317
		F100-59-410C	1	941101 -
				FD3S 301317-
58-495A	ﾛｯｸｼﾘﾝﾀﾞｰ ﾘﾃｰﾅｰ	J001-58-495	2	
58-4A9	ｱｳﾀｰ ﾊﾝﾄﾞﾙ ﾌﾟﾗｸﾞ	HG30-58-4A9	2	
58-502C	ｽｸﾘｭｰ ｸﾞﾛﾒｯﾄ	FD01-58-332	10	
58-505C	ｳｨﾝﾄﾞﾚｷﾞｭﾚｰﾀｰ ｽｸﾘｭｰ	B092-58-505	4	
58-560	ｳｨﾝﾄﾞ ﾚｷﾞｭﾚﾀｰ(R)	FD15-58-560B	1	AN (FD15-58-560C)
				-950418
				FD3S -303984
		FD15-58-560C	1	A (FD15-58-560D)
				950418 -
				FD3S 303984-
58-560Z	ｳｨﾝﾄﾞ ﾚｷﾞｭﾚﾀｰ(L)	FD15-59-560B	1	AN (FD15-59-560C)
				-950417
				FD3S -303933
		FD15-59-560C	1	A (FD15-59-560D)
				950417 -
				FD3S 303933-
58-565	ｽﾄｯﾊﾟｰ ﾗﾊﾞｰ	GA7C-58-565	2	
58-570A	ｽﾄﾗｲｶｰ	FD01-58-361	2	
58-666	ｼｰﾄ	B092-58-862	2	
58-861C	ﾌﾛﾝﾄ ﾄﾞｱ ｽｸﾘｰﾝ(R)	F110-58-861B	1	
58-865B	ﾗﾊﾞｰ ｸｯｼｮﾝ	G067-58-873	2	
58-866	ｸﾘｯﾌﾟ	B038-58-866	3	
58-868P	ﾄﾞｱ ﾎﾞﾃﾞｰ ﾎｰﾙ ｶﾊﾞｰ	FD01-58-868	4	-941201
				FD3S -301568
58-875B	ﾊﾟｯﾄﾞ	FD15-58-875E	2	
59-315	ｸﾘｯﾌﾟ	G030-59-315	1	ﾗｲﾄ ﾖｳ
59-861	ﾌﾛﾝﾄ ﾄﾞｱ ｽｸﾘｰﾝ(L)	F110-59-861B	1	

				FD3S 500880-
58-772A	ﾌｧｽﾅｰ	1011-58-772	2	
68-901A	ｼｰﾐﾝｸﾞ ｳｪﾙﾄ(R)	FD01-68-911B 021		内色 FF1 ﾌﾞﾗｯｸ
68-901Y	ｼｰﾐﾝｸﾞ ｳｪﾙﾄ(L)	FD01-68-912B 021		内色 FF1 ﾌﾞﾗｯｸ
VI型				
50-8V1A	ﾜｯｼｭ ｽﾄﾗｲﾌﾟ(R)	F150-50-8V1 00	1	外色 17W ﾌﾞﾗｯｸ
50-8W1A	ﾜｯｼｭ ｽﾄﾗｲﾌﾟ(L)	F150-50-8W1 00	1	外色 17W ﾌﾞﾗｯｸ
58-010	ﾌﾛﾝﾄﾄﾞｱｰ ﾎﾞﾃﾞｰ(R)	F146-58-020B	1	
58-010Z	ﾌﾛﾝﾄﾄﾞｱｰ ﾎﾞﾃﾞｰ(L)	F146-59-020B	1	
58-020	F.ﾄﾞｱｰ ｱｳﾀｰ ﾊﾟﾈﾙ(R)	FD01-58-030B	1	
58-020Z	F.ﾄﾞｱｰ ｱｳﾀｰ ﾊﾟﾈﾙ(L)	FD01-59-030B	1	
58-210	UP ﾄﾞｱｰ ﾋﾝｼﾞ(R)	FD01-58-210C	1	
58-210Z	UP ﾄﾞｱｰ ﾋﾝｼﾞ(L)	FD01-59-210C	1	
58-225A	ｾｯﾃｨﾝｸﾞ ﾎﾞﾙﾄ	S085-58-225	4	
58-226	ｾｯﾃｨﾝｸﾞ ﾜｯｼｬｰ	GJ21-58-226	4	
58-240	ﾄﾞｱｰﾛｱｰ ﾋﾝｼﾞ(R)	FD01-58-240D	1	
58-240Z	ﾄﾞｱｰﾛｱｰ ﾋﾝｼﾞ(L)	FD01-59-240D	1	
58-495	ｾｯﾄ ﾎﾞﾙﾄ	BA54-58-225	4	
58-500	ﾌﾛﾝﾄ ﾄﾞｱ ｶﾞﾗｽ(R)	F132-58-511	1	
58-500Z	ﾌﾛﾝﾄ ﾄﾞｱ ｶﾞﾗｽ(L)	F132-59-511	1	
58-502C	ｽｸﾘｭｰ ｸﾞﾛﾒｯﾄ	S084-58-502	4	
58-505C	ｳｨﾝﾄﾞﾚｷﾞｭﾚｰﾀｰ ｽｸﾘｭｰ	B092-58-505	4	
58-601	ｶﾞﾗｽ ｶﾞｲﾄﾞ'A'(R)	FD01-58-601B	1	
58-601Z	ｶﾞﾗｽ ｶﾞｲﾄﾞ'A'(L)	FD01-59-601B	1	
58-602	ｶﾞﾗｽ ｶﾞｲﾄﾞ'B'(R)	FD01-58-603A	1	
58-602Z	ｶﾞﾗｽ ｶﾞｲﾄﾞ'B'(L)	FD01-59-603A	1	
58-605	ｶﾞﾗｽ ﾁｬﾝﾈﾙ(R)	FD01-58-605E	1	
58-605Z	ｶﾞﾗｽ ﾁｬﾝﾈﾙ(L)	FD01-59-605E	1	
58-760	ﾄﾞｱ ｳｪｻﾞｰｽﾄﾘｯﾌﾟ(R)	FD01-58-760E	1	
58-760Z	ﾄﾞｱ ｳｪｻﾞｰｽﾄﾘｯﾌﾟ(L)	FD01-59-760E	1	
58-762	ﾌｧｽﾅｰ	BC1D-58-762	52	
58-762A	ﾌｧｽﾅｰ	FD01-58-762	4	
58-76XA	ﾛｱｰ ｳｪｻﾞｰｽﾄﾘｯﾌﾟ(R)	FD01-58-76XA	1	
58-76XY	ﾛｱｰ ｳｪｻﾞｰｽﾄﾘｯﾌﾟ(L)	FD01-59-76XA	1	
58-76Y	ｶﾞﾗｽ ｳｪｻﾞｰｽﾄﾘｯﾌﾟ(R)	FD01-58-76YH	1	A (FD01-58-76YJ)
				-10115
				FD3S -600884
		FD01-58-76YJ	1	010115 -
				FD3S 600884-
58-76YZ	ｶﾞﾗｽ ｳｪｻﾞｰｽﾄﾘｯﾌﾟ(L)	FD01-59-76YH	1	A (FD01-59-76YJ)
				-10115
				FD3S -600884
		FD01-59-76YJ	1	010115 -
				FD3S 600884-
58-772A	ﾌｧｽﾅｰ	1011-58-772	2	
68-901A	ｼｰﾐﾝｸﾞ ｳｪﾙﾄ(R)	FD01-68-911B 02	1	内色 FF2 FF7 ﾌﾞﾗｯｸ
68-901Y	ｼｰﾐﾝｸﾞ ｳｪﾙﾄ(L)	FD01-68-912B 02	1	内色 FF2 FF7 ﾌﾞﾗｯｸ

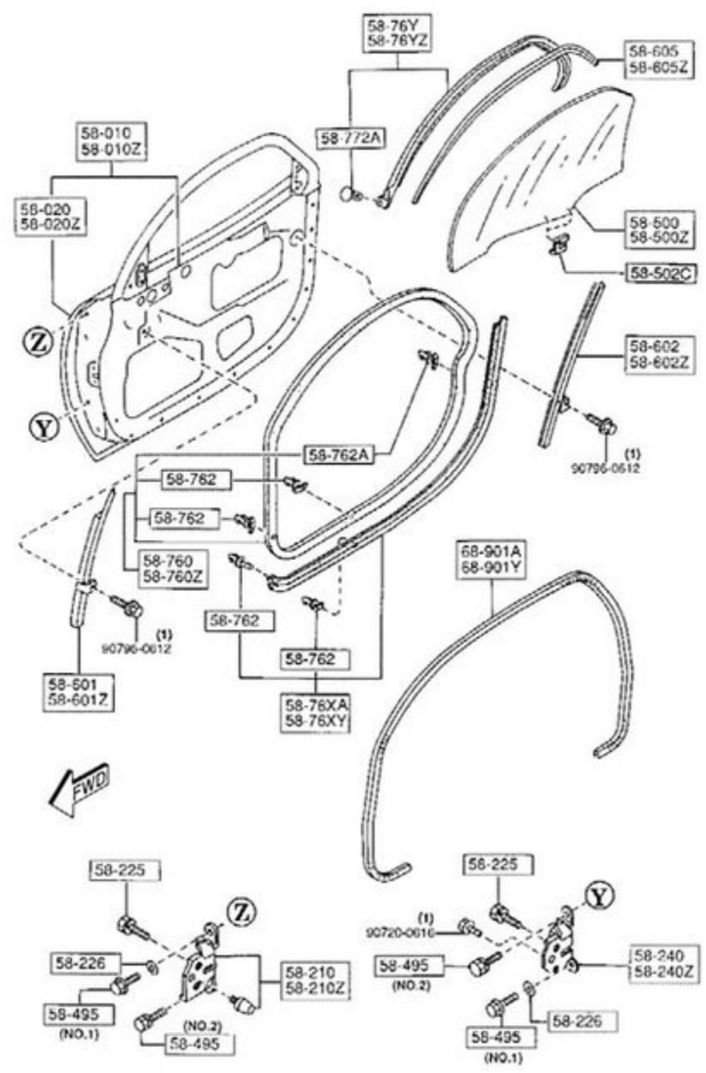

9図参

フロントドアロック&レギュレーター 5830

品名コード	品名	部品番号	員数	適用記述
I型				
51-146	ｽｸﾘｭｰ R.ｺﾝﾋﾞ. ｸﾞﾛﾒｯﾄ	FB01-51-141	4	-920401
				FD3S -106810
56-051F	ｴﾌﾟﾛﾝUP ﾄﾞﾚｰﾝ ﾌﾟﾗｸﾞ	B455-56-051A	1	
56-242	ﾄﾞﾚｰﾝ ﾌﾟﾗｸﾞ	0118-56-242B	2	
58-265	ﾁｪｯｶｰ ﾋﾟﾝ	BC1D-58-265	2	930201 -
				FD3S 116491-
58-265A	ﾁｪｯｶｰ ﾋﾟﾝ	H260-58-265C	2	-930201
				FD3S -116491
58-270A	ﾄﾞｱ ﾁｪｯｶｰ	FD01-58-270A	2	-930801
				FD3S -200114
		FD01-58-270B	2	930801 -
				FD3S 200114-
58-302	ﾄﾞｱﾛｯｸ ﾀｯﾋﾟﾝｸﾞ ｽｸﾘｭｰ	GA5R-58-302A	6	
58-310	ﾄﾞｱｰ ﾛｯｸ(R)	F100-58-310B	1	-911118
				FD3S -100070
		F100-58-310C	1	911118 - 930106
				FD3S 100070-116294
		F100-58-310E	1	930106 -
				FD3S 116294-
58-310Z	ﾄﾞｱｰ ﾛｯｸ(L)	F100-59-310B	1	-911118
				FD3S -100070
		F100-59-310C	1	911118 - 930106
				FD3S 100070-116294
		F100-59-310E	1	930106 -
				FD3S 116294-
58-315D	ｸﾘｯﾌﾟ(R)	FD01-58-315	1	
		G030-58-315	1	
58-316A	ｸﾘｯﾌﾟ	B001-59-335	2	
58-321	ｲﾝﾅｰ ﾊﾝﾄﾞﾙ(R)	F100-58-330A 00	1	内色 FE2 FE3 FE4 ﾌﾞﾗｯｸ -911209
				-911209
				FD3S -100245
		F100-58-330B 00	1	内色 FE2 FE3 FE4 ﾌﾞﾗｯｸ 911209-920212
				911209 - 920212
				FD3S 100245-103434
		F100-58-330C 00	1	内色 FE2 FE3 FE4 ﾌﾞﾗｯｸ 920212-
				920212 -
				FD3S 103434-
58-321Z	ｲﾝﾅｰ ﾊﾝﾄﾞﾙ(L)	F100-59-330A 00	1	内色 FE2 FE3 FE4 ﾌﾞﾗｯｸ -911209
				-911209
				FD3S -100245
		F100-59-330B 00	1	内色 FE2 FE3 FE4 ﾌﾞﾗｯｸ 911209-920212
				911209 - 920212

58-500Z	ﾌﾛﾝﾄ ﾄﾞｱ ｶﾞﾗｽ(L)	FD01-59-511A	1	ｸﾞﾚｰ
		FD15-59-511A	1	ﾌﾞﾙｰ
				940801 -
				FD3S 300211-
58-502C	ｽｸﾘｭｰ ｸﾞﾛﾒｯﾄ	S084-58-502	4	
58-601	ｶﾞﾗｽ ｶﾞｲﾄﾞ'A'(R)	FD01-58-601B	1	
58-601Z	ｶﾞﾗｽ ｶﾞｲﾄﾞ'A'(L)	FD01-59-601B	1	
58-602	ｶﾞﾗｽ ｶﾞｲﾄﾞ'B'(R)	FD01-58-603A	1	
58-602Z	ｶﾞﾗｽ ｶﾞｲﾄﾞ'B'(L)	FD01-59-603A	1	
58-605	ｶﾞﾗｽ ﾁｬﾝﾈﾙ(R)	FD01-58-605E	1	
58-605Z	ｶﾞﾗｽ ﾁｬﾝﾈﾙ(L)	FD01-59-605E	1	
58-760	ﾄﾞｱ ｳｪｻﾞｰｽﾄﾘｯﾌﾟ(R)	FD01-58-760D	1	AN (FD01-58-760E)
58-760Z	ﾄﾞｱ ｳｪｻﾞｰｽﾄﾘｯﾌﾟ(L)	FD01-59-760D	1	AN (FD01-59-760E)
58-762	ﾌｧｽﾅｰ	BC1D-58-762	52	
58-762A	ﾌｧｽﾅｰ	FD01-58-762	4	
58-76XA	ﾛｱｰ ｳｪｻﾞｰｽﾄﾘｯﾌﾟ(R)	FD01-58-76XA	1	
58-76XY	ﾛｱｰ ｳｪｻﾞｰｽﾄﾘｯﾌﾟ(L)	FD01-59-76XA	1	
58-76Y	ｶﾞﾗｽ ｳｪｻﾞｰｽﾄﾘｯﾌﾟ(R)	FD01-58-76YF	1	AN (FD01-58-76YG)
58-76YZ	ｶﾞﾗｽ ｳｪｻﾞｰｽﾄﾘｯﾌﾟ(L)	FD01-59-76YF	1	AN (FD01-59-76YG)
58-772A	ﾌｧｽﾅｰ	1011-58-772	2	
68-901A	ｼｰﾐﾝｸﾞ ｳｪﾙﾄ(R)	FD01-68-911A 02	1	内色 FE5 FE6 FE7 ﾌﾞﾗｯｸ
68-901Y	ｼｰﾐﾝｸﾞ ｳｪﾙﾄ(L)	FD01-68-912A 02	1	内色 FE5 FE6 FE7 ﾌﾞﾗｯｸ
IV型				
58-010	ﾌﾛﾝﾄﾄﾞｱｰ ﾎﾞﾃﾞｰ(R)	F132-58-020	1	AN (F132-58-020A)
				961201 - 980301
				FD3S 404681-421101
		F132-58-020A	1	AN (F132-58-020B)
				980301 -
				FD3S 421101-
		FD15-58-020D	1	-961201
				FD3S -404681
58-010Z	ﾌﾛﾝﾄﾄﾞｱｰ ﾎﾞﾃﾞｰ(L)	F132-59-020	1	AN (F132-59-020A)
				961201 - 980301
				FD3S 404681-421101
		F132-59-020A	1	AN (F132-59-020B)
				980301 -
				FD3S 421101-
		FD15-59-020D	1	-961201
				FD3S -404681
58-020	F.ﾄﾞｱｰ ｱｳﾀｰ ﾊﾟﾈﾙ(R)	FD01-58-030B	1	
58-020Z	F.ﾄﾞｱｰ ｱｳﾀｰ ﾊﾟﾈﾙ(L)	FD01-59-030B	1	
58-210	UP ﾄﾞｱｰ ﾋﾝｼﾞ(R)	FD01-58-210A	1	AN (FD01-58-210B)
				-970106
				FD3S -404731
		FD01-58-210B	1	AN (FD01-58-210C)
				970106 - 970401
				FD3S 404731-406299
		FD01-58-210C	1	970401 -
				FD3S 406299-
58-210Z	UP ﾄﾞｱｰ ﾋﾝｼﾞ(L)	FD01-59-210A	1	AN (FD01-59-210B)
				-970106
				FD3S -404731
		FD01-59-210B	1	AN (FD01-59-210C)
				970106 - 970401
				FD3S 404731-406299
		FD01-59-210C	1	970401 -
				FD3S 406299-
58-225	ﾋﾝｼﾞﾛｱｰ ｾｯﾃｨﾝｸﾞ ﾎﾞﾙﾄ	B455-58-225	8	
58-225A	ｾｯﾃｨﾝｸﾞ ﾎﾞﾙﾄ	S085-58-225	4	
58-226	ｾｯﾃｨﾝｸﾞ ﾜｯｼｬｰ	GJ21-58-226	4	
58-240	ﾄﾞｱｰﾛｱｰ ﾋﾝｼﾞ(R)	FD01-58-240B	1	AN (FD01-58-240C)
				-970106
				FD3S -404731
		FD01-58-240C	1	AN (FD01-58-240D)
				970106 - 970401
				FD3S 404731-406299
		FD01-58-240D	1	970401 -
				FD3S 406299-
58-240Z	ﾄﾞｱｰﾛｱｰ ﾋﾝｼﾞ(L)	FD01-59-240B	1	AN (FD01-59-240C)
				-970106
				FD3S -404731
		FD01-59-240C	1	AN (FD01-59-240D)
				970106 - 970401
				FD3S 404731-406299
		FD01-59-240D	1	970401 -
				FD3S 406299-
58-495	ｾｯﾄ ﾎﾞﾙﾄ	BA54-58-225	4	
58-500	ﾌﾛﾝﾄ ﾄﾞｱ ｶﾞﾗｽ(R)	F132-58-511	1	
58-500Z	ﾌﾛﾝﾄ ﾄﾞｱ ｶﾞﾗｽ(L)	F132-59-511	1	
58-502C	ｽｸﾘｭｰ ｸﾞﾛﾒｯﾄ	S084-58-502	4	
58-601	ｶﾞﾗｽ ｶﾞｲﾄﾞ'A'(R)	FD01-58-601B	1	
58-601Z	ｶﾞﾗｽ ｶﾞｲﾄﾞ'A'(L)	FD01-59-601B	1	
58-602	ｶﾞﾗｽ ｶﾞｲﾄﾞ'B'(R)	FD01-58-603A	1	
58-602Z	ｶﾞﾗｽ ｶﾞｲﾄﾞ'B'(L)	FD01-59-603A	1	
58-605	ｶﾞﾗｽ ﾁｬﾝﾈﾙ(R)	FD01-58-605E	1	
58-605Z	ｶﾞﾗｽ ﾁｬﾝﾈﾙ(L)	FD01-59-605E	1	
58-760	ﾄﾞｱ ｳｪｻﾞｰｽﾄﾘｯﾌﾟ(R)	FD01-58-760D	1	AN (FD01-58-760E)
				-970501
				FD3S -406586
		FD01-58-760E	1	970501 -
				FD3S 406586-
58-760Z	ﾄﾞｱ ｳｪｻﾞｰｽﾄﾘｯﾌﾟ(L)	FD01-59-760D	1	AN (FD01-59-760E)
				-970501
				FD3S -406586
		FD01-59-760E	1	970501 -
				FD3S 406586-
58-762	ﾌｧｽﾅｰ	BC1D-58-762	52	
58-762A	ﾌｧｽﾅｰ	FD01-58-762	4	
58-76XA	ﾛｱｰ ｳｪｻﾞｰｽﾄﾘｯﾌﾟ(R)	FD01-58-76XA	1	
58-76XY	ﾛｱｰ ｳｪｻﾞｰｽﾄﾘｯﾌﾟ(L)	FD01-59-76XA	1	
58-76Y	ｶﾞﾗｽ ｳｪｻﾞｰｽﾄﾘｯﾌﾟ(R)	FD01-58-76YF	1	AN (FD01-58-76YG)
				-990219
				FD3S -500880
		FD01-58-76YH	1	A (FD01-58-76YJ)
				990219 -
				FD3S 500880-
58-76YZ	ｶﾞﾗｽ ｳｪｻﾞｰｽﾄﾘｯﾌﾟ(L)	FD01-59-76YF	1	AN (FD01-59-76YG)
				-990219
				FD3S -500880
		FD01-59-76YH	1	A (FD01-59-76YJ)
				990219 -

Body

61-B15	ﾌﾞﾛｱｰ ﾕﾆｯﾄ ﾚｼﾞｽﾀｰ	F100-61-B15	1	ｻﾝﾙｰﾌﾅｼ
61-B20	ﾘｻｲｸﾙ & ﾌﾚｯｼｭ ﾘﾝｸ	J001-61-B20	1	
61-B60	ﾘｻｲｸﾙ&ﾌﾚｯｼｭ ｱｸﾁｭｴｰﾀｰ	J001-61-B60	1	
76-441A	ｽｸﾘｭｰ	HA16-76-441	4	
76-441B	ﾀｯﾋﾟﾝｸﾞ ｽｸﾘｭｰ	H002-76-441	3	
76-448A	ｸﾘｯﾌﾟ	G030-76-448	1	
V型				
61-140	ﾌﾞﾛｱｰ ﾕﾆｯﾄ	F100-61-140E	1	AN (F100-61-140F)
61-A09	ｸﾘｯﾌﾟ	J001-61-A09	3	
61-B01	ﾌﾞﾛｱｰ ﾕﾆｯﾄ ｹｰｽ'A'	F100-61-B01	1	AN (F100-61-B01A)
61-B02	ﾌﾞﾛｱｰ ﾕﾆｯﾄ ｹｰｽ'B'	F100-61-B02	1	
61-B10	ﾌﾞﾛｱｰ ﾕﾆｯﾄ ﾌｧﾝ ﾓｰﾀｰ	J001-61-B10	1	
61-B15	ﾌﾞﾛｱｰ ﾕﾆｯﾄ ﾚｼﾞｽﾀｰ	F100-61-B15	1	
61-B20	ﾘｻｲｸﾙ & ﾌﾚｯｼｭ ﾘﾝｸ	J001-61-B20	1	
61-B60	ﾘｻｲｸﾙ&ﾌﾚｯｼｭ ｱｸﾁｭｴｰﾀｰ	J001-61-B60	1	
76-441A	ｽｸﾘｭｰ	HA16-76-441	4	
76-441B	ﾀｯﾋﾟﾝｸﾞ ｽｸﾘｭｰ	H002-76-441	3	
76-448A	ｸﾘｯﾌﾟ	G030-76-448	1	
VI型				
61-140	ﾌﾞﾛｱｰ ﾕﾆｯﾄ	F100-61-140E	1	AN (F100-61-140F)
				-10201
				FD3S -601024
		F100-61-140F	1	010201 -
				FD3S 601024-
61-A09	ｸﾘｯﾌﾟ	J001-61-A09	3	
61-B01	ﾌﾞﾛｱｰ ﾕﾆｯﾄ ｹｰｽ'A'	F100-61-B01	1	AN (F100-61-B01A)
				-10201
				FD3S -601024
		F100-61-B01A	1	010201 -
				FD3S 601024-
61-B02	ﾌﾞﾛｱｰ ﾕﾆｯﾄ ｹｰｽ'B'	F100-61-B02	1	
61-B10	ﾌﾞﾛｱｰ ﾕﾆｯﾄ ﾌｧﾝ ﾓｰﾀｰ	J001-61-B10	1	
61-B15	ﾌﾞﾛｱｰ ﾕﾆｯﾄ ﾚｼﾞｽﾀｰ	F100-61-B15	1	
61-B20	ﾘｻｲｸﾙ & ﾌﾚｯｼｭ ﾘﾝｸ	J001-61-B20	1	
61-B60	ﾘｻｲｸﾙ&ﾌﾚｯｼｭ ｱｸﾁｭｴｰﾀｰ	J001-61-B60	1	
76-441A	ｽｸﾘｭｰ	HA16-76-441	4	
76-441B	ﾀｯﾋﾟﾝｸﾞ ｽｸﾘｭｰ	H002-76-441	3	
76-448A	ｸﾘｯﾌﾟ	G030-76-448	1	

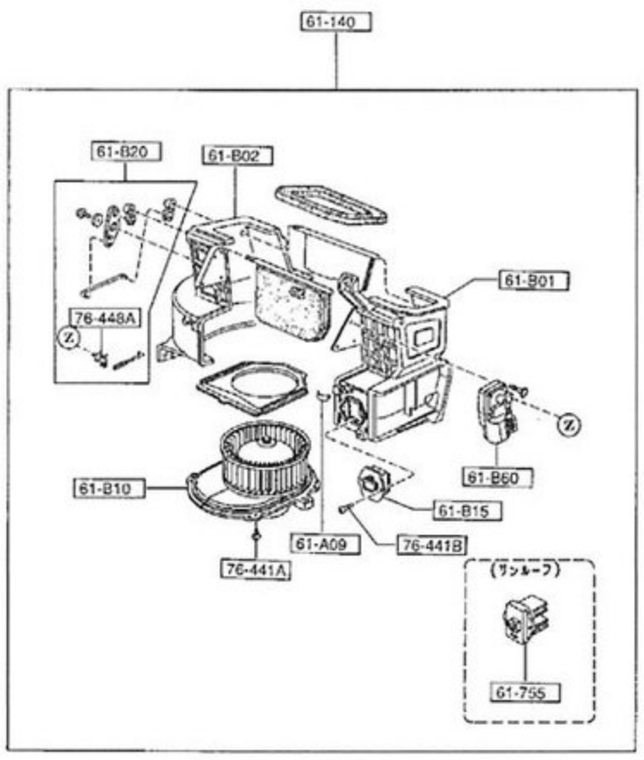

OI型

エアーコンディショナー 6130

品名コード	品名	部品番号	員数	適用記述
I型				
55-561	ｲﾝｽﾄﾙﾊﾟﾈﾙ ﾎﾞﾙﾄ	B455-55-561	3	ｻﾝﾙｰﾌﾅｼ
61-280A	ﾄﾞﾚｰﾝ ﾎｰｽ	F100-61-280	1	
61-390	ｴｱｰ ｺﾝﾃﾞｨｼｮﾅｰ	F100-61-410C	1	A (F100-61-410D)
				-930301
				FD3S -116691
		F100-61-410D	1	930301 -
				FD3S 116691-
61-461	ﾊｲ ﾌﾚｷｼﾌﾞﾙ ﾎｰｽ	FD04-61-461B	1	
61-462C	ﾛｰ ﾌﾚｷｼﾌﾞﾙ ﾎｰｽ	F100-61-462A	1	
61-463	ｸｰﾗｰ ﾊﾟｲﾌﾟ NO.1	F100-61-464A	1	
61-465	ｸｰﾗｰ ﾊﾟｲﾌﾟ NO.3	FD04-61-466A	1	
61-467	ｸｰﾗｰ ﾊﾟｲﾌﾟ NO.5	FD04-61-468A	1	
61-473	ﾊﾟｲﾌﾟ ｸﾘｯﾌﾟ	FD01-61-473	4	
61-476	ｸﾘｯﾌﾟ	F100-61-476A	1	-920317
				FD3S -105787
61-479	ｸﾞﾛﾒｯﾄ	FB01-61-478A	1	
61-479B	ｸﾘｯﾌﾟ	FD05-61-479	1	
61-480	ｺﾝﾃﾞﾝｻｰ	FD04-61-480	1	
61-481B	ｲﾝｼｭﾚｰﾀｰ ﾗﾊﾞｰ	FD04-61-481	1	ｻﾝﾙｰﾌﾅｼ
				930201 -
				FD3S 116491-
		FD04-61-481	2	ｻﾝﾙｰﾌﾅｼ
				930201 -
				FD3S 116491-
61-483A	ｺﾝﾃﾞﾝｻｰ ﾌﾞﾗｹｯﾄ	FD04-61-483A	1	
61-500	ﾘｷｯﾄﾞ ﾀﾝｸ	FD04-61-500	1	
		N001-61-501	1	
61-502	ﾀﾝｸ ﾌﾞﾗｹｯﾄ	FD04-61-502	1	
61-558	ｸｰﾘﾝｸﾞ ﾕﾆｯﾄ ｸﾞﾛﾒｯﾄ	LA01-61-558A	1	
61-731A	ｴｱｺﾝ ﾎﾞﾙﾄ	B111-61-731	4	-930201
				FD3S -116491
		FD05-61-731	4	930201 -
				FD3S 116491-
61-751	ｲﾝｶｰ ｾﾝｻｰ	F102-61-757	1	_W/SUN ROOF
61-756	ｴｱｰ ﾎｰｽ	F102-61-756	1	ｻﾝﾙｰﾌﾅｼ
61-780A	ｱﾝﾋﾞｴﾝﾄ ｾﾝｻｰ	F102-61-764	1	ｻﾝﾙｰﾌﾅｼ
61-790	ｵｰﾄ ｱﾝﾌﾟ	F102-61-790A	1	AN (F102-61-790B)
				ｻﾝﾙｰﾌﾅｼ
				-911118
				FD3S -100070
		F102-61-790B	1	AN (F102-61-790C)
				ｻﾝﾙｰﾌﾅｼ
				911118 - 911128
				FD3S 100070-100195
		F102-61-790C	1	_W/SUN ROOF
				911128 -
				FD3S 100195-
61-971A	ｲﾝｼｭﾚｰﾀｰ ﾗﾊﾞｰ	FB01-61-731	1	ｻﾝﾙｰﾌﾅｼ
				-930201
				FD3S -116491
		FB01-61-731	2	ｻﾝﾙｰﾌﾅｼ
				-930201
				FD3S -116491
67-7403	N.O. ﾘﾚｰ	H270-67-740	1	30A
78-834	ﾘﾌﾘｼﾞｬﾚｰﾀﾝﾄﾄﾞﾗﾑ	0208-78-834A	2	400G

58-590	ﾊﾟﾜｰｳｨﾝﾄﾞ ｱｰﾑ&ﾍﾞｰｽ(R)	FD15-58-590A	1	
58-590Z	ﾊﾟﾜｰｳｨﾝﾄﾞ ｱｰﾑ&ﾍﾞｰｽ(L)	FD15-59-590A	1	
58-666	ｼｰﾄ	B092-58-862	2	
58-861C	ﾌﾛﾝﾄ ﾄﾞｱ ｽｸﾘｰﾝ(R)	F132-58-861	1	
58-865B	ﾗﾊﾞｰ ｸｯｼｮﾝ	G067-58-873	2	
58-866	ｸﾘｯﾌﾟ	B038-58-866	1	
59-861	ﾌﾛﾝﾄ ﾄﾞｱ ｽｸﾘｰﾝ(L)	F132-59-861	1	
68-425A	ﾎｰﾙ ｶﾊﾞｰ	LA01-57-425A	4	

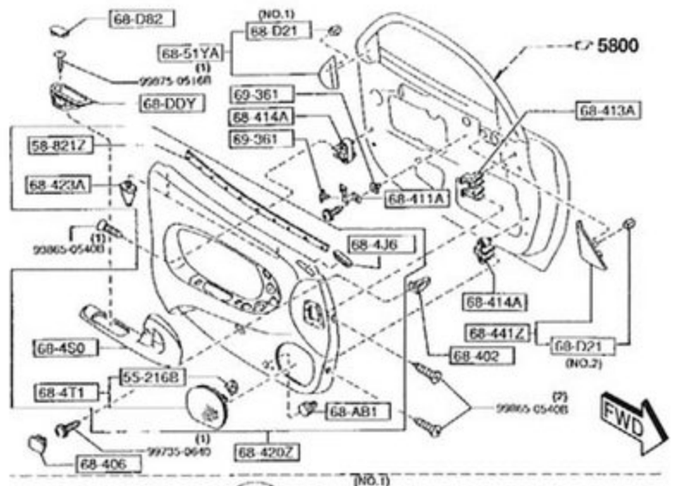

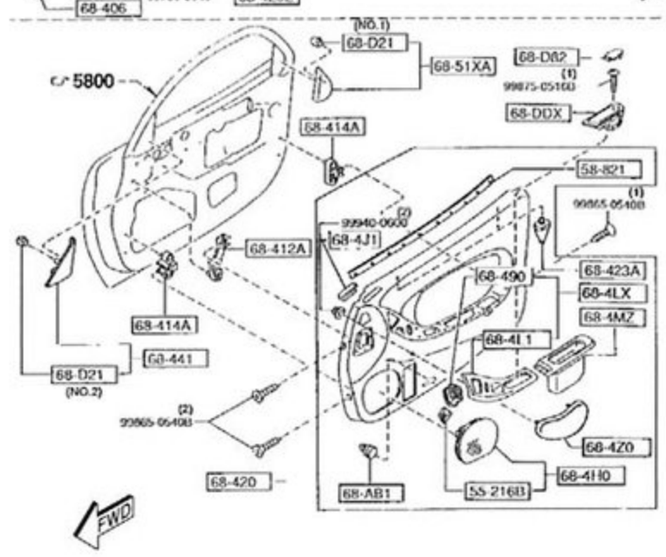

OIV型

ヒーターブロアーインナーパーツ 6120

品名コード	品名	部品番号	員数	適用記述
I型				
61-140	ﾌﾞﾛｱｰ ﾕﾆｯﾄ	F100-61-140B	1	ｻﾝﾙｰﾌﾅｼ
				-920101
				FD3S -100927
		F100-61-140C	1	ｻﾝﾙｰﾌﾅｼ
				920101 -
				FD3S 100927-
		F102-61-140B	1	ｻﾝﾙｰﾌﾂｷ
				-920101
				FD3S -100927
		F102-61-140C	1	ｻﾝﾙｰﾌﾂｷ
				920101 -
				FD3S 100927-
61-755	ﾊﾟﾜｰ ﾄﾗﾝｼﾞｽﾀｰ	J001-61-769	1	ｻﾝﾙｰﾌﾂｷ
61-A09	ｸﾘｯﾌﾟ	J001-61-A09	3	
61-B01	ﾌﾞﾛｱｰ ﾕﾆｯﾄ ｹｰｽ'A'	F100-61-B01	1	
61-B02	ﾌﾞﾛｱｰ ﾕﾆｯﾄ ｹｰｽ'B'	F100-61-B02	1	
61-B10	ﾌﾞﾛｱｰ ﾕﾆｯﾄ ﾌｧﾝ ﾓｰﾀｰ	J001-61-B10	1	ｻﾝﾙｰﾌﾅｼ
61-B15	ﾌﾞﾛｱｰ ﾕﾆｯﾄ ﾚｼﾞｽﾀｰ	F100-61-B15	1	ｻﾝﾙｰﾌﾅｼ
61-B20	ﾘｻｲｸﾙ & ﾌﾚｯｼｭ ﾘﾝｸ	J001-61-B20	1	ｻﾝﾙｰﾌﾅｼ
61-B60	ﾘｻｲｸﾙ&ﾌﾚｯｼｭ ｱｸﾁｭｴｰﾀｰ	J001-61-B60	1	ｻﾝﾙｰﾌﾅｼ
76-441A	ｽｸﾘｭｰ	HA16-76-441	4	ｻﾝﾙｰﾌﾅｼ
76-441B	ﾀｯﾋﾟﾝｸﾞ ｽｸﾘｭｰ	H002-76-441	3	
76-448A	ｸﾘｯﾌﾟ	G030-76-448	1	ｻﾝﾙｰﾌﾂｷ
II型				
61-140	ﾌﾞﾛｱｰ ﾕﾆｯﾄ	F100-61-140C	1	ｻﾝﾙｰﾌﾅｼ
		F102-61-140C	1	ｻﾝﾙｰﾌﾂｷ
61-755	ﾊﾟﾜｰ ﾄﾗﾝｼﾞｽﾀｰ	J001-61-769	1	ｻﾝﾙｰﾌﾂｷ
61-A09	ｸﾘｯﾌﾟ	J001-61-A09	3	
61-B01	ﾌﾞﾛｱｰ ﾕﾆｯﾄ ｹｰｽ'A'	F100-61-B01	1	
61-B02	ﾌﾞﾛｱｰ ﾕﾆｯﾄ ｹｰｽ'B'	F100-61-B02	1	
61-B10	ﾌﾞﾛｱｰ ﾕﾆｯﾄ ﾌｧﾝ ﾓｰﾀｰ	J001-61-B10	1	
61-B15	ﾌﾞﾛｱｰ ﾕﾆｯﾄ ﾚｼﾞｽﾀｰ	F100-61-B15	1	ｻﾝﾙｰﾌﾅｼ
61-B20	ﾘｻｲｸﾙ & ﾌﾚｯｼｭ ﾘﾝｸ	J001-61-B20	1	
61-B60	ﾘｻｲｸﾙ&ﾌﾚｯｼｭ ｱｸﾁｭｴｰﾀｰ	J001-61-B60	1	
76-441A	ｽｸﾘｭｰ	HA16-76-441	4	
76-441B	ﾀｯﾋﾟﾝｸﾞ ｽｸﾘｭｰ	H002-76-441	3	
76-448A	ｸﾘｯﾌﾟ	G030-76-448	1	
III型				
61-140	ﾌﾞﾛｱｰ ﾕﾆｯﾄ	F100-61-140C	1	AN (F100-61-140E)
				ｻﾝﾙｰﾌﾅｼ
		F102-61-140C	1	ｻﾝﾙｰﾌﾂｷ
61-755	ﾊﾟﾜｰ ﾄﾗﾝｼﾞｽﾀｰ	J001-61-769	1	ｻﾝﾙｰﾌﾂｷ
61-A09	ｸﾘｯﾌﾟ	J001-61-A09	3	
61-B01	ﾌﾞﾛｱｰ ﾕﾆｯﾄ ｹｰｽ'A'	F100-61-B01	1	AN (F100-61-B01A)
61-B02	ﾌﾞﾛｱｰ ﾕﾆｯﾄ ｹｰｽ'B'	F100-61-B02	1	
61-B10	ﾌﾞﾛｱｰ ﾕﾆｯﾄ ﾌｧﾝ ﾓｰﾀｰ	J001-61-B10	1	
61-B15	ﾌﾞﾛｱｰ ﾕﾆｯﾄ ﾚｼﾞｽﾀｰ	F100-61-B15	1	ｻﾝﾙｰﾌﾅｼ
61-B20	ﾘｻｲｸﾙ & ﾌﾚｯｼｭ ﾘﾝｸ	J001-61-B20	1	
61-B60	ﾘｻｲｸﾙ&ﾌﾚｯｼｭ ｱｸﾁｭｴｰﾀｰ	J001-61-B60	1	
76-441A	ｽｸﾘｭｰ	HA16-76-441	4	
76-441B	ﾀｯﾋﾟﾝｸﾞ ｽｸﾘｭｰ	H002-76-441	3	
76-448A	ｸﾘｯﾌﾟ	G030-76-448	1	
IV型				
61-140	ﾌﾞﾛｱｰ ﾕﾆｯﾄ	F100-61-140C	1	AN (F100-61-140E)
				ｻﾝﾙｰﾌﾅｼ
				-981015
				FD3S -422073
		F100-61-140E	1	AN (F100-61-140F)
				ｻﾝﾙｰﾌﾅｼ
				981015 -
				FD3S 422073-
		F102-61-140C	1	ｻﾝﾙｰﾌﾂｷ
61-755	ﾊﾟﾜｰ ﾄﾗﾝｼﾞｽﾀｰ	J001-61-769	1	ｻﾝﾙｰﾌﾂｷ
61-A09	ｸﾘｯﾌﾟ	J001-61-A09	3	
61-B01	ﾌﾞﾛｱｰ ﾕﾆｯﾄ ｹｰｽ'A'	F100-61-B01	1	AN (F100-61-B01A)
61-B02	ﾌﾞﾛｱｰ ﾕﾆｯﾄ ｹｰｽ'B'	F100-61-B02	1	
61-B10	ﾌﾞﾛｱｰ ﾕﾆｯﾄ ﾌｧﾝ ﾓｰﾀｰ	J001-61-B10	1	

62-868A	ﾘﾌﾄ ｹﾞｰﾄ ﾎｰﾙ ｶﾊﾞｰ	B499-62-868	2	-941201
				FD3S -301568
68-425A	ﾎｰﾙ ｶﾊﾞｰ	LA01-57-425A	4	941201 -
				FD3S 301568-
V型				
56-051F	ｴｱﾌﾛﾝUP ﾄﾞﾚｰﾝ ﾌﾟﾗｸﾞ	B455-56-051A	1	
56-242	ﾄﾞﾚｰﾝ ﾌﾟﾗｸﾞ	0118-56-242B	2	
58-265	ﾁｪｯｶｰ ﾋﾟﾝ	BC1D-58-265	2	
58-270A	ﾄﾞｱ ﾁｪｯｶｰ	FD01-58-270B	2	A (FD01-58-270C)
				-970301
				FD3S -405356
		FD01-58-270C	2	970301 -
				FD3S 405356-
58-302	ﾄﾞｱﾛｯｸ ﾀｯﾋﾟﾝｸﾞ ｽｸﾘｭｰ	GA5R-58-302A	6	AN (GA5R-58-302B)
				-980201
				FD3S -420852
		GA5R-58-302B	6	980201 -
				FD3S 420852-
58-310	ﾄﾞｱｰ ﾛｯｸ(R)	F123-58-310	1	A (F123-58-310A)
				-960517
				FD3S -402912
		F123-58-310A	1	AN (F123-58-310B)
				960517 - 960916
				FD3S 402912-404218
		F123-58-310B	1	A (F123-58-310C)
				960916 -
				FD3S 404218-
58-310Z	ﾄﾞｱｰ ﾛｯｸ(L)	F110-59-310	1	A (F110-59-310A)
				-960517
				FD3S -402912
		F110-59-310A	1	AN (F110-59-310B)
				960517 - 960916
				FD3S 402912-404218
		F110-59-310B	1	A (F110-59-310C)
				960916 -
				FD3S 404218-
58-315D	ｸﾘｯﾌﾟ(R)	FD01-58-315	1	
58-315F	ﾛｯｸ ｸﾘｯﾌﾟ(R)	G030-59-315	1	
58-315G	ﾛｯｸ ｸﾘｯﾌﾟ(L)	G030-58-315	1	
58-321	ｲﾝﾅｰ ﾊﾝﾄﾞﾙ(R)	F100-58-330C 00	1	内色 FE8 FE9 FF0 ﾌﾞﾗｯｸ
58-321Z	ｲﾝﾅｰ ﾊﾝﾄﾞﾙ(L)	F100-59-330C 00	1	内色 FE8 FE9 FF0 ﾌﾞﾗｯｸ
58-335	ｲﾝﾅｰ ﾊﾝﾄﾞﾙ ｸﾘｯﾌﾟ(R)	B001-59-335	2	
58-335Z	ｲﾝﾅｰ ﾊﾝﾄﾞﾙ ｸﾘｯﾌﾟ(L)	FB01-58-335	2	
58-420	ｱｳﾀｰ ﾊﾝﾄﾞﾙ(R)	FD14-58-410C	1	-960401
				FD3S -402108
		FD14-58-410D	1	960401 -
				FD3S 402108-
58-420Z	ｱｳﾀｰ ﾊﾝﾄﾞﾙ(L)	F100-59-410C	1	-960401
				FD3S -402108
		F100-59-410D	1	960401 -
				FD3S 402108-
58-495A	ﾛｯｸｼﾘﾝﾀﾞｰ ﾘﾃｰﾅｰ	J001-58-495	2	
58-4A9	ｱｳﾀｰ ﾊﾝﾄﾞﾙ ﾌﾟﾗｸﾞ	HG30-58-4A9	2	
58-502C	ｽｸﾘｭｰ ｸﾞﾛﾒｯﾄ	FD01-58-332	10	
58-505C	ｳｨﾝﾄﾞﾚｷﾞｭﾚｰﾀｰ ｽｸﾘｭｰ	B092-58-505	4	
58-565	ｽﾄｯﾊﾟｰ ﾗﾊﾞｰ	GA7C-58-565	2	
58-570A	ｽﾄﾗｲｶｰ	FD01-58-361	2	
58-580	ﾊﾟﾜｰｳｨﾝﾄﾞ ﾓｰﾀｰ(R)	FD15-58-58XA	1	
58-580Z	ﾊﾟﾜｰｳｨﾝﾄﾞ ﾓｰﾀｰ(L)	FD15-59-58XA	1	
58-590	ﾊﾟﾜｰｳｨﾝﾄﾞ ｱｰﾑ&ﾍﾞｰｽ(R)	FD15-58-590A	1	
58-590Z	ﾊﾟﾜｰｳｨﾝﾄﾞ ｱｰﾑ&ﾍﾞｰｽ(L)	FD15-59-590A	1	
58-666	ｼｰﾄ	B092-58-862	2	
58-861C	ﾌﾛﾝﾄ ﾄﾞｱ ｽｸﾘｰﾝ(R)	F110-58-861B	1	-961201
				FD3S -404681
		F132-58-861	1	961201 -
				FD3S 404681-
58-865B	ﾗﾊﾞｰ ｸｯｼｮﾝ	G067-58-873	2	
58-866	ｸﾘｯﾌﾟ	B038-58-866	3	
58-875B	ﾊﾟｯﾄﾞ	FD15-58-875E	2	-961201
				FD3S -404681
59-861	ﾌﾛﾝﾄ ﾄﾞｱ ｽｸﾘｰﾝ(L)	F110-59-861B	1	-961201
				FD3S -404681
		F132-59-861	1	961201 -
				FD3S 404681-
68-425A	ﾎｰﾙ ｶﾊﾞｰ	LA01-57-425A	4	
V型				
56-051F	ｴｱﾌﾛﾝUP ﾄﾞﾚｰﾝ ﾌﾟﾗｸﾞ	B455-56-051A	1	
56-242	ﾄﾞﾚｰﾝ ﾌﾟﾗｸﾞ	0118-56-242B	2	
58-265	ﾁｪｯｶｰ ﾋﾟﾝ	BC1D-58-265	2	
58-270A	ﾄﾞｱ ﾁｪｯｶｰ	FD01-58-270C	2	
58-302	ﾄﾞｱﾛｯｸ ﾀｯﾋﾟﾝｸﾞ ｽｸﾘｭｰ	GA5R-58-302B	6	-990301
				FD3S -501074
		GA5R-58-302C	6	990301 -
				FD3S 501074-
58-310	ﾄﾞｱｰ ﾛｯｸ(R)	F123-58-310B	1	A (F123-58-310C)
				-701
				FD3S -505562
		F123-58-310C	1	000701 -
				FD3S 505562-
58-310Z	ﾄﾞｱｰ ﾛｯｸ(L)	F110-59-310B	1	A (F110-59-310C)
				-701
				FD3S -505562
		F110-59-310C	1	000701 -
				FD3S 505562-
58-315D	ｸﾘｯﾌﾟ(R)	FD01-58-315	1	
58-315F	ﾛｯｸ ｸﾘｯﾌﾟ(R)	G030-59-315	1	
58-315G	ﾛｯｸ ｸﾘｯﾌﾟ(L)	G030-58-315	1	
58-321	ｲﾝﾅｰ ﾊﾝﾄﾞﾙ(R)	F100-58-330C 00	1	内色 FF1 ﾌﾞﾗｯｸ
58-321Z	ｲﾝﾅｰ ﾊﾝﾄﾞﾙ(L)	F100-59-330C 00	1	内色 FF1 ﾌﾞﾗｯｸ
58-335	ｲﾝﾅｰ ﾊﾝﾄﾞﾙ ｸﾘｯﾌﾟ(R)	B001-59-335	2	
58-335Z	ｲﾝﾅｰ ﾊﾝﾄﾞﾙ ｸﾘｯﾌﾟ(L)	FB01-58-335	2	
58-420	ｱｳﾀｰ ﾊﾝﾄﾞﾙ(R)	FD14-58-410E	1	A (FD14-58-410F)
				-901
				FD3S -505958
		FD14-58-410F	1	000901 -
				FD3S 505958-
58-420Z	ｱｳﾀｰ ﾊﾝﾄﾞﾙ(L)	F100-59-410E	1	A (F100-59-410F)
				-901
				FD3S -505958
		F100-59-410F	1	000901 -
				FD3S 505958-
58-495A	ﾛｯｸｼﾘﾝﾀﾞｰ ﾘﾃｰﾅｰ	J001-58-495	2	
58-4A9	ｱｳﾀｰ ﾊﾝﾄﾞﾙ ﾌﾟﾗｸﾞ	HG30-58-4A9	2	
58-502C	ｽｸﾘｭｰ ｸﾞﾛﾒｯﾄ	FD01-58-332	10	
58-505C	ｳｨﾝﾄﾞﾚｷﾞｭﾚｰﾀｰ ｽｸﾘｭｰ	B092-58-505	4	
58-565	ｽﾄｯﾊﾟｰ ﾗﾊﾞｰ	GA7C-58-565	2	
58-570A	ｽﾄﾗｲｶｰ	FD01-58-361	2	
58-580	ﾊﾟﾜｰｳｨﾝﾄﾞ ﾓｰﾀｰ(R)	FD15-58-58XA	1	
58-580Z	ﾊﾟﾜｰｳｨﾝﾄﾞ ﾓｰﾀｰ(L)	FD15-59-58XA	1	
58-590	ﾊﾟﾜｰｳｨﾝﾄﾞ ｱｰﾑ&ﾍﾞｰｽ(R)	FD15-58-590A	1	
58-590Z	ﾊﾟﾜｰｳｨﾝﾄﾞ ｱｰﾑ&ﾍﾞｰｽ(L)	FD15-59-590A	1	
58-666	ｼｰﾄ	B092-58-862	2	
58-861C	ﾌﾛﾝﾄ ﾄﾞｱ ｽｸﾘｰﾝ(R)	F132-58-861	1	
58-865B	ﾗﾊﾞｰ ｸｯｼｮﾝ	G067-58-873	2	
58-866	ｸﾘｯﾌﾟ	B038-58-866	3	
59-861	ﾌﾛﾝﾄ ﾄﾞｱ ｽｸﾘｰﾝ(L)	F132-59-861	1	
68-425A	ﾎｰﾙ ｶﾊﾞｰ	LA01-57-425A	4	
VI型				
56-051F	ｴｱﾌﾛﾝUP ﾄﾞﾚｰﾝ ﾌﾟﾗｸﾞ	B455-56-051A	1	
56-242	ﾄﾞﾚｰﾝ ﾌﾟﾗｸﾞ	0118-56-242B	2	
58-265	ﾁｪｯｶｰ ﾋﾟﾝ	BC1D-58-265	2	
58-270A	ﾄﾞｱ ﾁｪｯｶｰ	FD01-58-270C	2	
58-302	ﾄﾞｱﾛｯｸ ﾀｯﾋﾟﾝｸﾞ ｽｸﾘｭｰ	GA5R-58-302C	6	
58-310	ﾄﾞｱｰ ﾛｯｸ(R)	F123-58-310C	1	
58-310Z	ﾄﾞｱｰ ﾛｯｸ(L)	F110-59-310C	1	
58-315D	ｸﾘｯﾌﾟ(R)	FD01-58-315	1	
58-315F	ﾛｯｸ ｸﾘｯﾌﾟ(R)	G030-59-315	1	
58-315G	ﾛｯｸ ｸﾘｯﾌﾟ(L)	G030-58-315	1	
58-321	ｲﾝﾅｰ ﾊﾝﾄﾞﾙ(R)	F100-58-330C 00	1	内色 FF2 FF7 ﾌﾞﾗｯｸ
58-321Z	ｲﾝﾅｰ ﾊﾝﾄﾞﾙ(L)	F100-59-330C 00	1	内色 FF2 FF7 ﾌﾞﾗｯｸ
58-335	ｲﾝﾅｰ ﾊﾝﾄﾞﾙ ｸﾘｯﾌﾟ(R)	B001-59-335	2	
58-335Z	ｲﾝﾅｰ ﾊﾝﾄﾞﾙ ｸﾘｯﾌﾟ(L)	FB01-58-335	2	
58-420	ｱｳﾀｰ ﾊﾝﾄﾞﾙ(R)	FD14-58-410F	1	
58-420Z	ｱｳﾀｰ ﾊﾝﾄﾞﾙ(L)	F100-59-410F	1	
58-495A	ﾛｯｸｼﾘﾝﾀﾞｰ ﾘﾃｰﾅｰ	J001-58-495	2	
58-4A9	ｱｳﾀｰ ﾊﾝﾄﾞﾙ ﾌﾟﾗｸﾞ	HG30-58-4A9	2	
58-502C	ｽｸﾘｭｰ ｸﾞﾛﾒｯﾄ	FD01-58-332	10	
58-505C	ｳｨﾝﾄﾞﾚｷﾞｭﾚｰﾀｰ ｽｸﾘｭｰ	B092-58-505	4	
58-565	ｽﾄｯﾊﾟｰ ﾗﾊﾞｰ	GA7C-58-565	2	
58-570A	ｽﾄﾗｲｶｰ	FD01-58-361	2	
58-580	ﾊﾟﾜｰｳｨﾝﾄﾞ ﾓｰﾀｰ(R)	FD15-58-58XA	1	
58-580Z	ﾊﾟﾜｰｳｨﾝﾄﾞ ﾓｰﾀｰ(L)	FD15-59-58XA	1	

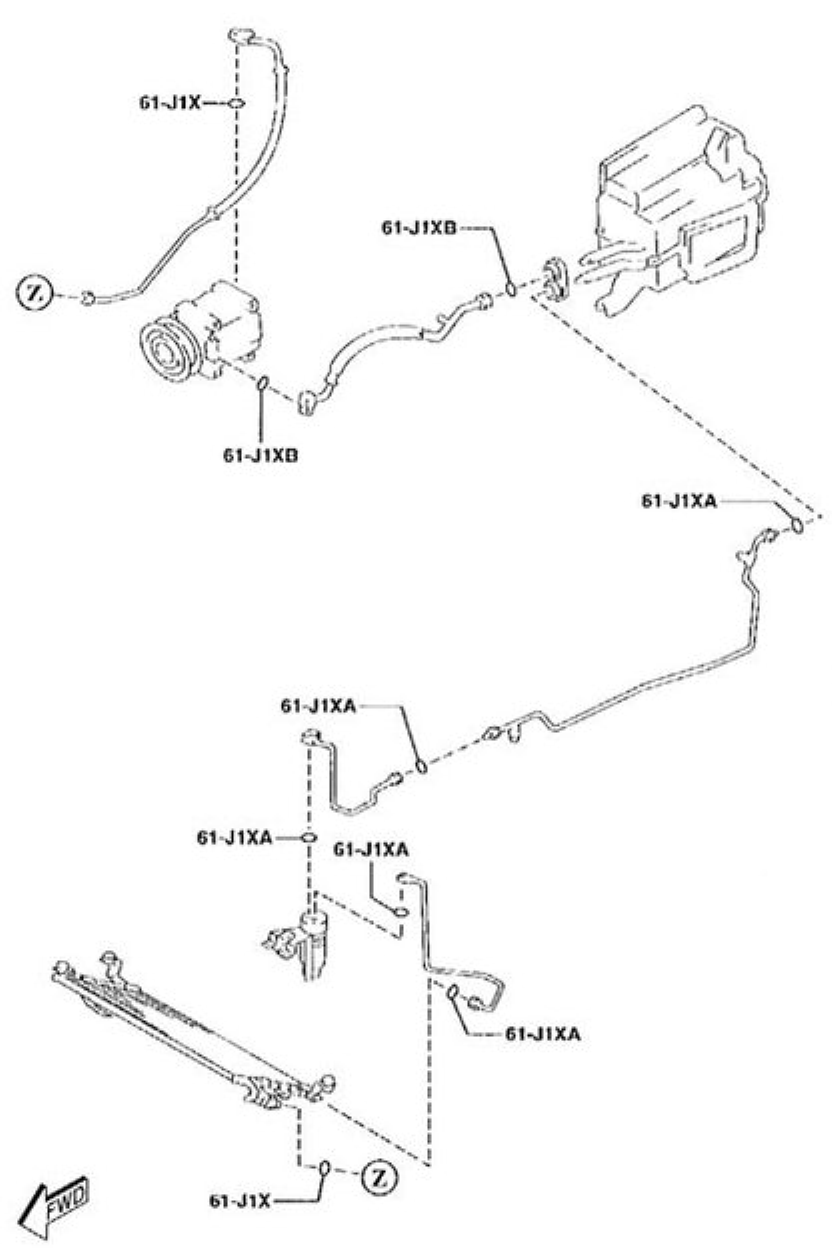

○Ⅵ型

コンプレッサーインナーパーツ（エアコン） 6140

品名コード	品名	部品番号	員数	適用記述
Ⅰ型				
61-450	ｺﾝﾌﾟﾚｯｻｰ	FD01-61-450	1	-920801
				FD3S -112682
		FD05-61-450	1	920801 - 930301
				FD3S 112682-116691
		FD05-61-450A	1	930301 -
				FD3S 116691-
61-K00	ｴｱｺﾝ ｺﾝﾌﾟﾚｯｻｰ	FD01-61-K00	1	-920801
				FD3S -112682
		FD05-61-K00	1	920801 - 930301
				FD3S 112682-116691
		FD05-61-K00A	1	930301 -
				FD3S 116691-
61-K10	ｺﾝﾌﾟﾚｯｻｰ ｼﾘﾝﾀﾞｰ ｼｬﾌﾄ	FD01-61-K10	1	-920801
				FD3S -112682
		FD05-61-K10	1	920801 - 930301
				FD3S 112682-116691
		FD05-61-K10A	1	930301 -
				FD3S 116691-
61-K11	ｺﾝﾌﾟﾚｯｻｰ ｼﾘﾝﾀﾞｰ ﾍｯﾄﾞ	FD05-61-K11	1	920801 -
				FD3S 112682-
		NA02-61-K11	1	-920801
				FD3S -112682
61-K12	ｺﾝﾌﾟﾚｯｻｰ ｼﾘﾝﾀﾞｰ ﾍｯﾄﾞ	FD01-61-K12	1	-920801
				FD3S -112682
		FD05-61-K12	1	920801 -
				FD3S 112682-
61-K19	ｺﾝﾌﾟﾚｯｻｰ ｼｬﾌﾄ ｼｰﾙ	F065-61-K19	1	-930301
				FD3S -116691
		FD05-61-K19	1	930301 -
				FD3S 116691-
61-K1X	ﾚﾘｰﾌ ﾊﾞﾙﾌﾞ	FD01-61-K1X	1	-920801
				FD3S -112682
		FD05-61-K1X	1	920801 -
				FD3S 112682-
61-K20	ｺﾝﾌﾟﾚｯｻｰ ｶﾞｽｹｯﾄ ｷｯﾄ	FD05-61-K2X	1	920801 -
				FD3S 112682-
		NA02-61-K2X	1	-920801
				FD3S -112682
61-K23	ｺﾝﾌﾟﾚｯｻｰ ﾌﾟﾗｸﾞ	FD05-61-K23	1	920801 -
				FD3S 112682-
		NA02-61-K23	1	-920801
				FD3S -112682
61-K24	ｺﾝﾌﾟﾚｯｻｰ ｶﾞｽｹｯﾄ	FD05-61-K24	1	920801 -
				FD3S 112682-
		NA02-61-K24	1	-920801
				FD3S -112682
61-K25	ｴｱｺﾝ ｺﾝﾌﾟﾚｯｻｰ ﾎﾞﾙﾄ	F065-61-K25	5	
61-K31	ｺﾝﾌﾟﾚｯｻｰ ﾎﾞﾙﾄ	F065-61-K31	2	
61-K39	ｺﾝﾌﾟﾚｯｻｰ ｵｲﾙ	FD05-61-K39	1	920801 -
				FD3S 112682-
		NA02-61-K39	1	-920801
				FD3S -112682
61-L10	ﾏｸﾞﾈｯﾄ ｸﾗｯﾁ	FD01-61-L10	1	-920801
				FD3S -112682
		FD05-61-L10	1	920801 -
				FD3S 112682-
61-L11	ﾏｸﾞﾈｯﾄ ｸﾗｯﾁ ｱﾏﾁｭｱ	F065-61-L11	1	
61-L12	ﾏｸﾞﾈｯﾄ ｸﾗｯﾁ ﾌﾟｰﾘｰ	FD01-61-L12	1	-920801
				FD3S -112682
		FD05-61-L12	1	920801 -
				FD3S 112682-
61-L13	ｸﾗｯﾁ ﾌｨｰﾙﾄﾞ ｺｲﾙ	F065-61-L13	1	
61-L14	ﾏｸﾞﾈｯﾄ ｸﾗｯﾁ ﾎﾞﾙﾄ	F065-61-L14	1	
61-L16	ﾏｸﾞﾈｯﾄ ｽﾅｯﾌﾟ ﾘﾝｸﾞ	F065-61-L16	1	
76-833B	ﾜｯｼｬｰ	B001-76-734	1	
76-877A	ｽﾅｯﾌﾟ ﾘﾝｸﾞ	B001-76-725	1	
Ⅱ,Ⅲ型				
61-450	ｺﾝﾌﾟﾚｯｻｰ	FD15-61-450	1	AN (FD15-61-450A)
61-K00	ｴｱｺﾝ ｺﾝﾌﾟﾚｯｻｰ	FD15-61-K00	1	AN (FD15-61-K00A)
61-K10	ｺﾝﾌﾟﾚｯｻｰ ｼﾘﾝﾀﾞｰ ｼｬﾌﾄ	FD15-61-K10	1	
61-K11	ｺﾝﾌﾟﾚｯｻｰ ｼﾘﾝﾀﾞｰ ﾍｯﾄﾞ	FD15-61-K11	1	
61-K12	ｺﾝﾌﾟﾚｯｻｰ ｼﾘﾝﾀﾞｰ ﾍｯﾄﾞ	FD15-61-K12	1	
61-K19	ｺﾝﾌﾟﾚｯｻｰ ｼｬﾌﾄ ｼｰﾙ	FD15-61-K19	1	
61-K1X	ﾚﾘｰﾌ ﾊﾞﾙﾌﾞ	FD15-61-K1X	1	AN (FD15-61-K1XA)
61-K20	ｺﾝﾌﾟﾚｯｻｰ ｶﾞｽｹｯﾄ ｷｯﾄ	FD15-61-K2X	1	
61-K23	ｺﾝﾌﾟﾚｯｻｰ ﾌﾟﾗｸﾞ	FD15-61-K23	1	
61-K24	ｺﾝﾌﾟﾚｯｻｰ ｶﾞｽｹｯﾄ	FD05-61-K24	1	
61-K25	ｴｱｺﾝ ｺﾝﾌﾟﾚｯｻｰ ﾎﾞﾙﾄ	F065-61-K25	5	
61-K31	ｺﾝﾌﾟﾚｯｻｰ ﾎﾞﾙﾄ	F065-61-K31	2	
61-K39	ｺﾝﾌﾟﾚｯｻｰ ｵｲﾙ	FD15-61-K39	1	
61-L10	ﾏｸﾞﾈｯﾄ ｸﾗｯﾁ	FD15-61-L10	1	
61-L11	ﾏｸﾞﾈｯﾄ ｸﾗｯﾁ ｱﾏﾁｭｱ	FD15-61-L11	1	
61-L12	ﾏｸﾞﾈｯﾄ ｸﾗｯﾁ ﾌﾟｰﾘｰ	FD15-61-L12	1	
61-L13	ｸﾗｯﾁ ﾌｨｰﾙﾄﾞ ｺｲﾙ	FD15-61-L13	1	
61-L14	ﾏｸﾞﾈｯﾄ ｸﾗｯﾁ ﾎﾞﾙﾄ	F065-61-L14	1	
61-L16	ﾏｸﾞﾈｯﾄ ｽﾅｯﾌﾟ ﾘﾝｸﾞ	F065-61-L16	1	
76-833B	ﾜｯｼｬｰ	B001-76-734	1	

（パイプ ＆ コンデンサー）

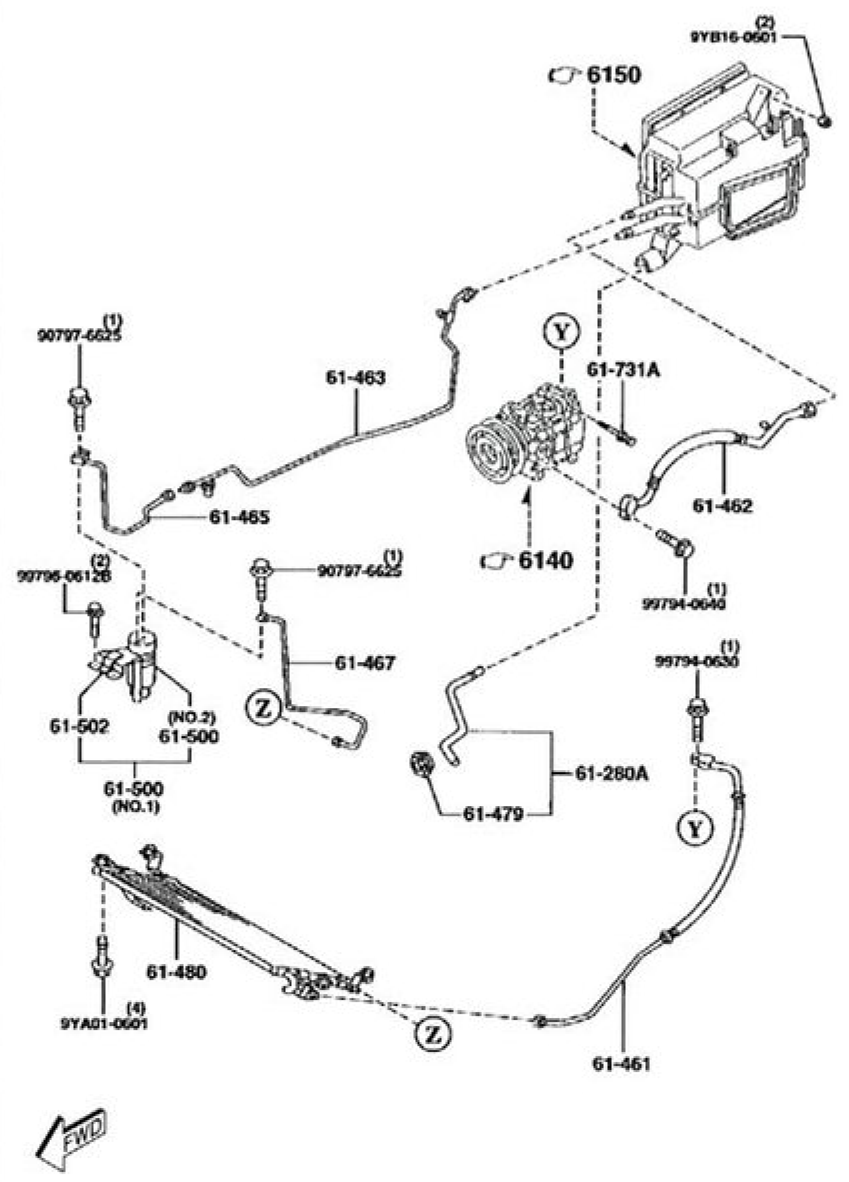

（ブラケット ＆ クリップ）

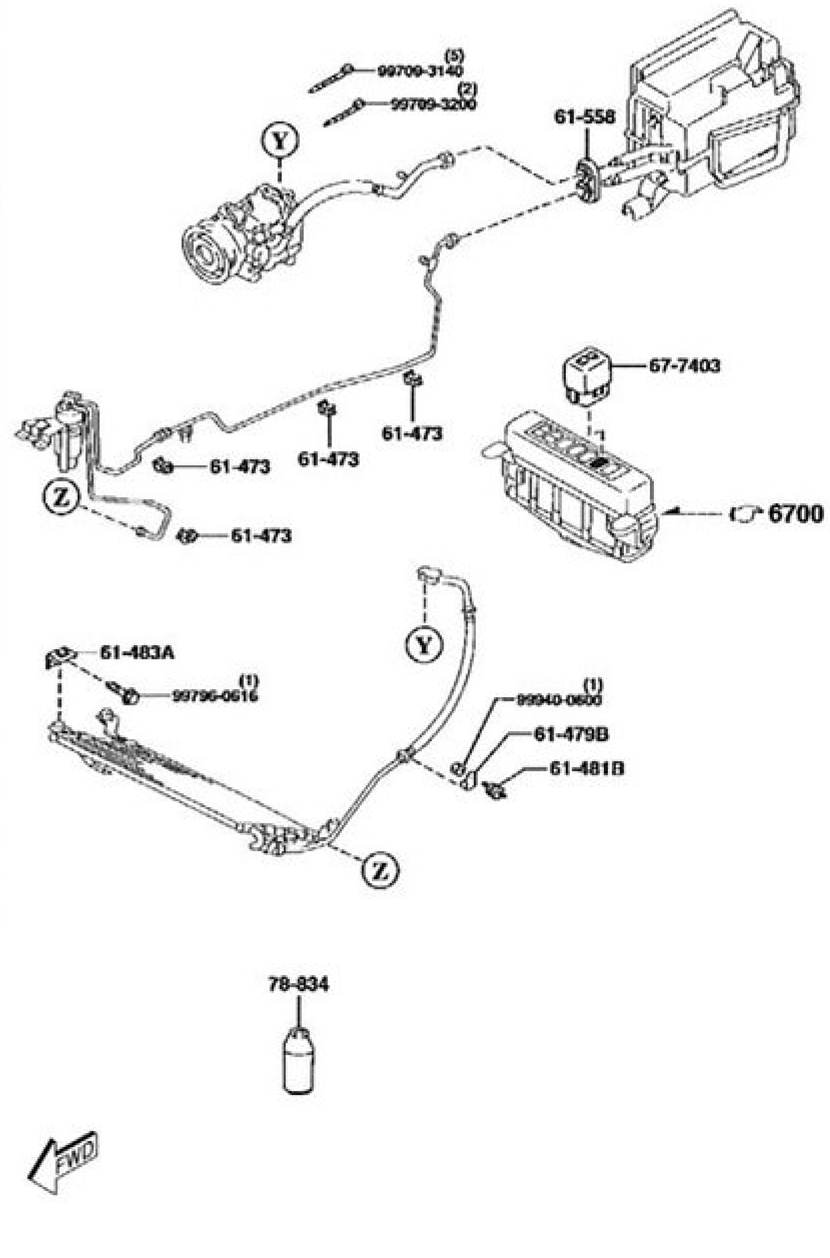

○Ⅴ型

エアコンディショナー・クーリングパイプOリングセット 6135

品名コード	品名	部品番号	員数	適用記述
Ⅰ型				
61-J1X	NO.1 'O' ﾘﾝｸﾞ	FCY0-61-J17	5	
61-J1XA	NO.2 'O' ﾘﾝｸﾞ	FCY6-61-J17	2	
61-J1XB	NO.3 'O' ﾘﾝｸﾞ	FCY1-61-J17	2	
Ⅱ,Ⅲ,Ⅳ,Ⅴ型				
61-J1X	NO.1 'O' ﾘﾝｸﾞ	W257-61-J17	2	ｲﾗｽﾄ NO.1
		W326-61-J17	5	ｲﾗｽﾄ NO.2
		W329-61-J17	2	ｲﾗｽﾄ NO.3
Ⅵ型				
61-J1X	NO.1 'O' ﾘﾝｸﾞ	W257-61-J17	2	
61-J1XA	NO.2 'O' ﾘﾝｸﾞ	W326-61-J17	5	
61-J1XB	NO.3 'O' ﾘﾝｸﾞ	W329-61-J17	2	

				-911101
				FD3S -100070
		FC05-61-R12	1	250G
				911101 -
				FD3S 100070-
		H030-61-834	1	300G
				911101 -
				FD3S 100070-
Ⅱ型				
55-561	ｲﾝｽﾄ.ﾊﾟﾈﾙ ﾎﾞﾙﾄ	B455-55-561	2	
61-280A	ﾄﾞﾚｰﾝ ﾎｰｽ	F100-61-280	1	
61-390	ｴｱｰ ｺﾝﾃﾞｨｼｮﾅｰ	F110-61-410	1	ｻﾝﾙｰﾌ ﾅｼ
		F114-61-410	1	ｻﾝﾙｰﾌ ﾂｷ
61-461	ﾊｲ ﾌﾚｷｼﾌﾞﾙ ﾎｰｽ	FD15-61-461	1	
61-462	ﾛｰ ﾌﾚｷｼﾌﾞﾙ ﾎｰｽ	F110-61-462	1	
61-463	ｸｰﾗｰ ﾊﾟｲﾌﾟ NO.1	F110-61-464	1	
61-465	ｸｰﾗｰ ﾊﾟｲﾌﾟ NO.3	FD15-61-466	1	
61-467	ｸｰﾗｰ ﾊﾟｲﾌﾟ NO.5	FD15-61-468	1	
61-473	ﾊﾟｲﾌﾟ ｸﾘｯﾌﾟ	FD01-61-473	4	
61-479	ｸﾞﾛﾒｯﾄ	FB01-61-478A	1	
61-479B	ｸﾘｯﾌﾟ	FD05-61-479	1	
61-480	ｺﾝﾃﾞﾝｻｰ	F110-61-480	1	ｻﾝﾙｰﾌ ﾅｼ
				931102 -
				FD3S 202629-
		FD15-61-480	1	ｻﾝﾙｰﾌ ﾂｷ
		FD15-61-480	1	ｻﾝﾙｰﾌ ﾅｼ
				-931102
				FD3S -202629
61-481B	ｲﾝｼｭﾚｰﾀｰ ﾗﾊﾞｰ	FD04-61-481	1	ｻﾝﾙｰﾌ ﾂｷ
		FD04-61-481	2	ｻﾝﾙｰﾌ ﾅｼ
61-483A	ｺﾝﾃﾞﾝｻｰ ﾌﾞﾗｹｯﾄ	FD04-61-483A	1	
61-500	ﾘｷｯﾄﾞ ﾀﾝｸ	FD15-61-500	1	ｲﾗｽﾄ NO.1
		N026-61-501	1	ｲﾗｽﾄ NO.2
				931018 -
				FD3S 202348-
61-502	ﾀﾝｸ ﾌﾞﾗｹｯﾄ	FD04-61-502	1	931018 -
				FD3S 202348-
61-558	ｸｰﾘﾝｸﾞ ﾕﾆｯﾄ ｸﾞﾛﾒｯﾄ	LA01-61-558A	1	
61-731A	ｴｱｺﾝ ﾎﾞﾙﾄ	FD05-61-731	4	
61-756	ｴｱｰ ﾎｰｽ	F102-61-756	1	ｻﾝﾙｰﾌ ﾂｷ
61-780A	ｱﾝﾋﾞｴﾝﾄ ｾﾝｻｰ	F102-61-764	1	ｻﾝﾙｰﾌ ﾂｷ
61-790	ｵｰﾄ ｱﾝﾌﾟ	F102-61-790C	1	ｻﾝﾙｰﾌ ﾂｷ
67-7403	N.O. ﾘﾚｰ	H270-67-740	1	30A
78-834	ﾘﾌﾘｼﾞｬﾗﾝﾄ ﾄﾞﾗﾑ	W257-61-R13	1	200G
		W323-61-R13	1	300G
Ⅲ型				
55-561	ｲﾝｽﾄ.ﾊﾟﾈﾙ ﾎﾞﾙﾄ	B455-55-561	1	ｻﾝﾙｰﾌ ﾂｷ
61-280A	ﾄﾞﾚｰﾝ ﾎｰｽ	F100-61-280	1	
61-390	ｴｱｰ ｺﾝﾃﾞｨｼｮﾅｰ	F110-61-410	1	AN (F110-61-410A)
				TYPE-R, TRG-S, TYPE-RB, TYPE-RM, TYPE-RS, TYPE-R2,
				ﾏﾆｭｱﾙ ｴｱｰｺﾝ ﾂｷ
		F114-61-410	1	TRG-X,
				ﾌﾙｵｰﾄ ｴｱｰｺﾝ ﾂｷ
61-461	ﾊｲ ﾌﾚｷｼﾌﾞﾙ ﾎｰｽ	FD15-61-461	1	
61-462	ﾛｰ ﾌﾚｷｼﾌﾞﾙ ﾎｰｽ	F110-61-462	1	
61-463	ｸｰﾗｰ ﾊﾟｲﾌﾟ NO.1	F110-61-464	1	
61-465	ｸｰﾗｰ ﾊﾟｲﾌﾟ NO.3	FD15-61-466	1	
61-467	ｸｰﾗｰ ﾊﾟｲﾌﾟ NO.5	FD15-61-468	1	
61-473	ﾊﾟｲﾌﾟ ｸﾘｯﾌﾟ	FD01-61-473	4	
61-479	ｸﾞﾛﾒｯﾄ	FB01-61-478A	1	
61-479B	ｸﾘｯﾌﾟ	FD05-61-479	1	
61-480	ｺﾝﾃﾞﾝｻｰ	F110-61-480	1	TYPE-R, TRG-S, TYPE-RB, TYPE-RM, TYPE-RS, TYPE-R2,
				ﾏﾆｭｱﾙ ｴｱｰｺﾝ ﾂｷ
		FD15-61-480	1	TRG-X,
				ﾌﾙｵｰﾄ ｴｱｰｺﾝ ﾂｷ
61-481B	ｲﾝｼｭﾚｰﾀｰ ﾗﾊﾞｰ	FD04-61-481	1	
61-483A	ｺﾝﾃﾞﾝｻｰ ﾌﾞﾗｹｯﾄ	FD04-61-483A	1	
61-500	ﾘｷｯﾄﾞ ﾀﾝｸ	FD15-61-500	1	
61-502	ﾀﾝｸ ﾌﾞﾗｹｯﾄ	FD04-61-502	1	
61-558	ｸｰﾘﾝｸﾞ ﾕﾆｯﾄ ｸﾞﾛﾒｯﾄ	LA01-61-558A	1	
61-731A	ｴｱｺﾝ ﾎﾞﾙﾄ	FD05-61-731	4	
61-756	ｴｱｰ ﾎｰｽ	F102-61-756	1	TRG-X,
				ﾌﾙｵｰﾄ ｴｱｰｺﾝ ﾂｷ
61-780A	ｱﾝﾋﾞｴﾝﾄ ｾﾝｻｰ	F102-61-764	1	TRG-X,
				ﾌﾙｵｰﾄ ｴｱｰｺﾝ ﾂｷ
61-790	ｵｰﾄ ｱﾝﾌﾟ	F102-61-790C	1	TRG-X,
				ｻﾝﾙｰﾌ ﾂｷ
				ﾌﾙｵｰﾄ ｴｱｰｺﾝ ﾂｷ
67-7403	N.O. ﾘﾚｰ	H270-67-740	1	30A
78-834	ﾘﾌﾘｼﾞｬﾗﾝﾄ ﾄﾞﾗﾑ	W257-61-R13	1	200G
		W323-61-R13	1	300G
Ⅳ型				
61-280A	ﾄﾞﾚｰﾝ ﾎｰｽ	F100-61-280	1	
61-390	ｴｱｰ ｺﾝﾃﾞｨｼｮﾅｰ	F124-61-410	1	AN (F124-61-410A)
				ｵﾌﾟｼｮﾝ
				(ｻﾝﾙｰﾌ ﾅｼ>2ﾆﾝ ﾉﾘ)
61-461	ﾊｲ ﾌﾚｷｼﾌﾞﾙ ﾎｰｽ	FD15-61-461	1	
61-462	ﾛｰ ﾌﾚｷｼﾌﾞﾙ ﾎｰｽ	F110-61-462	1	
61-463	ｸｰﾗｰ ﾊﾟｲﾌﾟ NO.1	F110-61-464	1	
61-465	ｸｰﾗｰ ﾊﾟｲﾌﾟ NO.3	FD15-61-466	1	
61-467	ｸｰﾗｰ ﾊﾟｲﾌﾟ NO.5	FD15-61-468	1	
61-473	ﾊﾟｲﾌﾟ ｸﾘｯﾌﾟ	FD01-61-473	4	
61-479	ｸﾞﾛﾒｯﾄ	FB01-61-478A	1	
61-479B	ｸﾘｯﾌﾟ	FD05-61-479	1	
61-480	ｺﾝﾃﾞﾝｻｰ	F110-61-480	1	ｻﾝﾙｰﾌ ﾅｼ
		FD15-61-480	1	ｻﾝﾙｰﾌ ﾂｷ
61-481B	ｲﾝｼｭﾚｰﾀｰ ﾗﾊﾞｰ	FD04-61-481	1	ｻﾝﾙｰﾌ ﾂｷ
61-483A	ｺﾝﾃﾞﾝｻｰ ﾌﾞﾗｹｯﾄ	FD04-61-483A	1	
61-500	ﾘｷｯﾄﾞ ﾀﾝｸ	FD15-61-500	1	ｲﾗｽﾄ NO.1
		N026-61-501	1	ｲﾗｽﾄ NO.2
61-502	ﾀﾝｸ ﾌﾞﾗｹｯﾄ	FD04-61-502	1	
61-558	ｸｰﾘﾝｸﾞ ﾕﾆｯﾄ ｸﾞﾛﾒｯﾄ	LA01-61-558A	1	
61-731A	ｴｱｺﾝ ﾎﾞﾙﾄ	FD05-61-731	4	
61-756	ｴｱｰ ﾎｰｽ	F102-61-756	1	ｻﾝﾙｰﾌ ﾂｷ
61-780A	ｱﾝﾋﾞｴﾝﾄ ｾﾝｻｰ	F102-61-764	1	ｻﾝﾙｰﾌ ﾂｷ
67-7403	N.O. ﾘﾚｰ	H270-67-740	1	30A
78-834	ﾘﾌﾘｼﾞｬﾗﾝﾄ ﾄﾞﾗﾑ	W257-61-R13	1	200G
		W323-61-R13	1	300G
Ⅴ型				
61-280A	ﾄﾞﾚｰﾝ ﾎｰｽ	F100-61-280	1	
61-461	ﾊｲ ﾌﾚｷｼﾌﾞﾙ ﾎｰｽ	FD15-61-461	1	
61-462	ﾛｰ ﾌﾚｷｼﾌﾞﾙ ﾎｰｽ	F110-61-462	1	
61-463	ｸｰﾗｰ ﾊﾟｲﾌﾟ NO.1	F110-61-464	1	
61-465	ｸｰﾗｰ ﾊﾟｲﾌﾟ NO.3	FD15-61-466	1	
61-467	ｸｰﾗｰ ﾊﾟｲﾌﾟ NO.5	FD15-61-468	1	
61-473	ﾊﾟｲﾌﾟ ｸﾘｯﾌﾟ	FD01-61-473	4	
61-479	ｸﾞﾛﾒｯﾄ	FB01-61-478A	1	
61-479B	ｸﾘｯﾌﾟ	FD05-61-479	1	
61-480	ｺﾝﾃﾞﾝｻｰ	F110-61-480	1	
61-481B	ｲﾝｼｭﾚｰﾀｰ ﾗﾊﾞｰ	FD04-61-481	2	
61-483A	ｺﾝﾃﾞﾝｻｰ ﾌﾞﾗｹｯﾄ	FD04-61-483A	1	
61-500	ﾘｷｯﾄﾞ ﾀﾝｸ	FD15-61-500	1	ｲﾗｽﾄ NO.1
		N026-61-501	1	ｲﾗｽﾄ NO.2
61-502	ﾀﾝｸ ﾌﾞﾗｹｯﾄ	FD04-61-502	1	
61-558	ｸｰﾘﾝｸﾞ ﾕﾆｯﾄ ｸﾞﾛﾒｯﾄ	F138-61-558	1	990310 -
				FD3S 501323-
		LB45-61-558B	1	-990310
				FD3S -501323
61-731A	ｴｱｺﾝ ﾎﾞﾙﾄ	FD05-61-731	4	
67-7403	N.O. ﾘﾚｰ	H270-67-740	1	30A
78-834	ﾘﾌﾘｼﾞｬﾗﾝﾄ ﾄﾞﾗﾑ	W257-61-R13	1	200G
		W323-61-R13	1	300G
Ⅵ型				
61-280A	ﾄﾞﾚｰﾝ ﾎｰｽ	F100-61-280	1	
61-461	ﾊｲ ﾌﾚｷｼﾌﾞﾙ ﾎｰｽ	FD15-61-461	1	
61-462	ﾛｰ ﾌﾚｷｼﾌﾞﾙ ﾎｰｽ	F110-61-462	1	
61-463	ｸｰﾗｰ ﾊﾟｲﾌﾟ NO.1	F110-61-464	1	
61-465	ｸｰﾗｰ ﾊﾟｲﾌﾟ NO.3	FD15-61-466	1	
61-467	ｸｰﾗｰ ﾊﾟｲﾌﾟ NO.5	FD15-61-468	1	
61-473	ﾊﾟｲﾌﾟ ｸﾘｯﾌﾟ	FD01-61-473	4	
61-479	ｸﾞﾛﾒｯﾄ	FB01-61-478A	1	
61-479B	ｸﾘｯﾌﾟ	FD05-61-479	1	
61-480	ｺﾝﾃﾞﾝｻｰ	F110-61-480	1	
61-481B	ｲﾝｼｭﾚｰﾀｰ ﾗﾊﾞｰ	FD04-61-481	1	
61-483A	ｺﾝﾃﾞﾝｻｰ ﾌﾞﾗｹｯﾄ	FD04-61-483A	1	
61-500	ﾘｷｯﾄﾞ ﾀﾝｸ	FD15-61-500	1	
61-502	ﾀﾝｸ ﾌﾞﾗｹｯﾄ	FD04-61-502	1	
61-558	ｸｰﾘﾝｸﾞ ﾕﾆｯﾄ ｸﾞﾛﾒｯﾄ	F138-61-558	1	
61-731A	ｴｱｺﾝ ﾎﾞﾙﾄ	FD05-61-731	4	
67-7403	N.O. ﾘﾚｰ	H270-67-740	1	30A
78-834	ﾘﾌﾘｼﾞｬﾗﾝﾄ ﾄﾞﾗﾑ	W257-61-R13	1	200G
		W323-61-R13	1	300G

				FD3S 117801-
63-901	ｳｨﾝﾄﾞｼｰﾙﾄﾞ ｶﾞﾗｽ	FD01-63-900	1	
63-902	ﾌﾛﾝﾄｳｨﾝﾄﾞｶﾞﾗｽ ﾀﾞﾑ	8545-63-902	1	L=3850MM
		B481-50-894	1	L=3120MM
				-920123
				FD3S -102099
		FD01-50-894	1	L=3120MM
				920123 -
				FD3S 102099-
63-931	ﾊﾞｯｸ ｳｨﾝﾄﾞ ｶﾞﾗｽ	F100-63-930	1	-920716
				FD3S -112000
		F100-63-930A	1	920716 -
				FD3S 112000-
63-959	ﾊﾞｯｸｳｨﾝﾄﾞｶﾞﾗｽ ﾀｰﾐﾅﾙ	FB01-63-959	3	
69-231B	ｽｸﾘｭｰ	HG30-69-119	2	
69-240A	ｲﾝﾃﾘｱ ﾐﾗｰ ﾍﾞｰｽ	HG31-69-240	1	
Ⅱ型				
50-604A	ｳｪｻﾞｰｽﾄﾘｯﾌﾟ ﾀﾞﾑ	GA7B-50-899	2	L=3960MM L=3960MM
50-891A	ｳｨﾝﾄﾞ ｽﾍﾟｰｻｰ	EA01-50-891	2	ﾎﾜｲﾄ ﾎﾜｲﾄ
				-940401
				FD3S -204782
		EA01-50-891A	2	ﾎﾜｲﾄ
				940401 -
				FD3S 204782-
63-901	ｳｨﾝﾄﾞｼｰﾙﾄﾞ ｶﾞﾗｽ	FD01-63-900	1	ｸﾞﾚｰ
		FD15-63-900	1	ﾌﾞﾙｰ
				940117 -
				FD3S 203030-
63-902	ﾌﾛﾝﾄｳｨﾝﾄﾞｶﾞﾗｽ ﾀﾞﾑ	8545-63-902	1	L=3850MM
				ｲﾗｽﾄ NO.2
		FD01-50-894	1	L=3120MM
				ｲﾗｽﾄ NO.1
63-931	ﾊﾞｯｸ ｳｨﾝﾄﾞ ｶﾞﾗｽ	F100-63-930A	1	ｸﾞﾚｰ
		F110-63-930	1	ﾌﾞﾙｰ
				940117 -
				FD3S 203030-
63-959	ﾊﾞｯｸｳｨﾝﾄﾞｶﾞﾗｽ ﾀｰﾐﾅﾙ	FB01-63-959	3	
69-231B	ｽｸﾘｭｰ	HG30-69-119	2	
69-240A	ｲﾝﾃﾘｱ ﾐﾗｰ ﾍﾞｰｽ	HG31-69-240	1	
Ⅲ型				
50-891A	ｳｨﾝﾄﾞ ｽﾍﾟｰｻｰ	EA01-50-891A	2	ﾎﾜｲﾄ
63-901	ｳｨﾝﾄﾞｼｰﾙﾄﾞ ｶﾞﾗｽ	F123-63-900	1	ｸﾞﾚｰ
		F124-63-900	1	ﾌﾞﾙｰ
				940801 -
				FD3S 300211-
63-902	ﾌﾛﾝﾄｳｨﾝﾄﾞｶﾞﾗｽ ﾀﾞﾑ	8545-63-902	1	L=3850MM
				ｲﾗｽﾄ NO.2
		FD01-50-894	1	L=3120MM
				ｲﾗｽﾄ NO.1
63-931	ﾊﾞｯｸ ｳｨﾝﾄﾞ ｶﾞﾗｽ	F100-63-930A	1	ｸﾞﾚｰ
		F110-63-930	1	ﾌﾞﾙｰ
				940801 -
				FD3S 300211-
63-959	ﾊﾞｯｸｳｨﾝﾄﾞｶﾞﾗｽ ﾀｰﾐﾅﾙ	FB01-63-959	3	
69-240A	ｲﾝﾃﾘｱ ﾐﾗｰ ﾍﾞｰｽ	B01W-69-240B	1	
Ⅳ型				
50-891A	ｳｨﾝﾄﾞ ｽﾍﾟｰｻｰ	E040-50-891	2	ﾎﾜｲﾄ
				960901 -
				FD3S 403831-
		EA01-50-891A	2	ﾎﾜｲﾄ
				-960901
				FD3S -403831
50-899	ｳｨﾝﾄﾞ ﾘﾔｰ ﾀﾞﾑ	8545-63-902	1	L=3850MM
		GA7B-50-899	1	L=3960MM
63-901	ｳｨﾝﾄﾞｼｰﾙﾄﾞ ｶﾞﾗｽ	F132-63-900	1	AN (F132-63-900A)
				-971209
				FD3S -420588
		F132-63-900A	1	971209 -
				FD3S 420588-
63-902	ﾌﾛﾝﾄｳｨﾝﾄﾞｶﾞﾗｽ ﾀﾞﾑ	FD01-50-894	1	L=3120MM
		GA7B-50-899	1	L=3960MM
63-931	ﾊﾞｯｸ ｳｨﾝﾄﾞ ｶﾞﾗｽ	F132-63-930	1	
63-959	ﾊﾞｯｸｳｨﾝﾄﾞｶﾞﾗｽ ﾀｰﾐﾅﾙ	FB01-63-959	3	
69-240A	ｲﾝﾃﾘｱ ﾐﾗｰ ﾍﾞｰｽ	B01W-69-240B	1	
Ⅴ型				
50-891A	ｳｨﾝﾄﾞ ｽﾍﾟｰｻｰ	E040-50-891	2	ﾎﾜｲﾄ
63-901	ｳｨﾝﾄﾞｼｰﾙﾄﾞ ｶﾞﾗｽ	F132-63-900A	1	
63-902	ﾌﾛﾝﾄｳｨﾝﾄﾞｶﾞﾗｽ ﾀﾞﾑ	8545-63-902	1	L=3850MM
				ｲﾗｽﾄ NO.2
		FD01-50-894	1	L=3120MM
				ｲﾗｽﾄ NO.1
63-931	ﾊﾞｯｸ ｳｨﾝﾄﾞ ｶﾞﾗｽ	F132-63-930	1	255HP
				265HP
		F140-63-930A	1	280HP
63-959	ﾊﾞｯｸｳｨﾝﾄﾞｶﾞﾗｽ ﾀｰﾐﾅﾙ	FB01-63-959	3	
69-240A	ｲﾝﾃﾘｱ ﾐﾗｰ ﾍﾞｰｽ	B01W-69-240B	1	
90-906	ﾌﾗﾝｼﾞ ﾅｯﾄ	99940-0503		
Ⅵ型				
50-604A	ｳｪｻﾞｰｽﾄﾘｯﾌﾟ ﾀﾞﾑ	GA7B-50-899	2	L=3960MM
50-891A	ｳｨﾝﾄﾞ ｽﾍﾟｰｻｰ	E040-50-891	2	ﾎﾜｲﾄ
63-901	ｳｨﾝﾄﾞｼｰﾙﾄﾞ ｶﾞﾗｽ	F132-63-900A	1	
63-902	ﾌﾛﾝﾄｳｨﾝﾄﾞｶﾞﾗｽ ﾀﾞﾑ	8545-63-902	1	L=3850MM
				ｲﾗｽﾄ NO.2
		FD01-50-894	1	L=3120MM
				ｲﾗｽﾄ NO.1
63-931	ﾊﾞｯｸ ｳｨﾝﾄﾞ ｶﾞﾗｽ	F132-63-930	1	265HP
				(255HP>ｽﾋﾟﾘｯﾄ R ヲ ﾉｿﾞｸ)
		F140-63-930A	1	280HP
				(255HP>ｽﾋﾟﾘｯﾄ R)
63-959	ﾊﾞｯｸｳｨﾝﾄﾞｶﾞﾗｽ ﾀｰﾐﾅﾙ	FB01-63-959	3	
69-240A	ｲﾝﾃﾘｱ ﾐﾗｰ ﾍﾞｰｽ	B01W-69-240B	1	
90-906	ﾌﾗﾝｼﾞ ﾅｯﾄ	99940-0503		

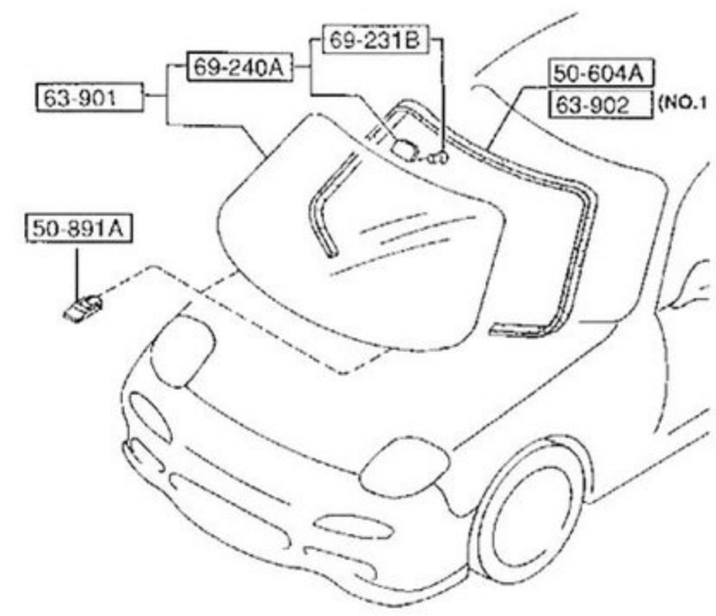

Ⅲ型

ウインドウガラス 6300

品名コード	品名	部品番号	員数	適用記述
Ⅰ型				
50-891A	ｳｨﾝﾄﾞ ｽﾍﾟｰｻｰ	B455-50-891	2	ﾌﾞﾗｯｸ ﾌﾞﾗｯｸ
				-930621
				FD3S -117801
		EA01-50-891	2	ﾎﾜｲﾄ ﾎﾜｲﾄ
				930621 -
				ｻﾝﾙｰﾌ ﾅｼ
Ⅱ型				
61-520	ｸｰﾘﾝｸﾞ ﾕﾆｯﾄ	F110-61-520	1	ｻﾝﾙｰﾌ ﾅｼ
		F114-61-520	1	ｻﾝﾙｰﾌ ﾂｷ
61-J01	ｸｰﾘﾝｸﾞ ﾕﾆｯﾄ ｹｰｽ'A'	F100-61-J01	1	ｻﾝﾙｰﾌ ﾅｼ
		F102-61-J01	1	ｻﾝﾙｰﾌ ﾂｷ
61-J02	ｸｰﾘﾝｸﾞ ﾕﾆｯﾄ ｹｰｽ'B'	F100-61-J02	1	
61-J10	ｴﾊﾞﾎﾟﾚｰﾀｰ	F110-61-J10	1	
61-J14	ｴｸｽﾊﾟﾝｼｮﾝ ﾊﾞﾙﾌﾞ	FD15-61-J14	1	
61-J15	ｸｰﾘﾝｸﾞ ﾕﾆｯﾄ ﾊﾟｲﾌﾟ	F110-61-J15	1	
61-J18B	ｸｰﾘﾝｸﾞ ﾕﾆｯﾄ ﾊｰﾈｽ	F100-61-J43	1	ｻﾝﾙｰﾌ ﾅｼ
61-J26	ｻｰﾐｽﾀｰ	F102-61-J26	1	ｻﾝﾙｰﾌ ﾂｷ
61-J70	ｱｽﾋﾟﾚｰﾀｰ	F102-61-J70	1	ｻﾝﾙｰﾌ ﾂｷ
61-P20	ｸｰﾘﾝｸﾞ ﾕﾆｯﾄ ｻｰﾓｽﾀｯﾄ	LA05-61-P20	1	ｻﾝﾙｰﾌ ﾅｼ
Ⅲ型				
61-520	ｸｰﾘﾝｸﾞ ﾕﾆｯﾄ	F110-61-520	1	AN (F110-61-520A)
				TYPE-R, TRG-S, TYPE-RB,
				TYPE-RM, TYPE-RS, TYPE-R2,
				ﾏﾆｭｱﾙ ｴｱｰｺﾝ ﾂｷ
		F114-61-520	1	TRG-X,
				ﾌﾙｵｰﾄ ｴｱｰｺﾝ ﾂｷ
61-J01	ｸｰﾘﾝｸﾞ ﾕﾆｯﾄ ｹｰｽ'A'	F100-61-J01	1	TYPE-R, TRG-S, TYPE-RB,
				TYPE-RM, TYPE-RS, TYPE-R2,
				ﾏﾆｭｱﾙ ｴｱｰｺﾝ ﾂｷ
		F102-61-J01	1	TRG-X,
				ﾌﾙｵｰﾄ ｴｱｰｺﾝ ﾂｷ
61-J02	ｸｰﾘﾝｸﾞ ﾕﾆｯﾄ ｹｰｽ'B'	F100-61-J02	1	
61-J10	ｴﾊﾞﾎﾟﾚｰﾀｰ	F110-61-J10	1	
61-J14	ｴｸｽﾊﾟﾝｼｮﾝ ﾊﾞﾙﾌﾞ	FD15-61-J14	1	
61-J15	ｸｰﾘﾝｸﾞ ﾕﾆｯﾄ ﾊﾟｲﾌﾟ	F110-61-J15	1	
61-J18B	ｸｰﾘﾝｸﾞ ﾕﾆｯﾄ ﾊｰﾈｽ	F100-61-J43	1	TYPE-R, TRG-S, TYPE-RB,
				TYPE-RM, TYPE-RS, TYPE-R2,
				ﾏﾆｭｱﾙ ｴｱｰｺﾝ ﾂｷ
61-J1X	NO.1 'O' ﾘﾝｸﾞ	W326-61-J17	1	ｲﾗｽﾄ NO.1
		W329-61-J17	1	ｲﾗｽﾄ NO.2
61-J26	ｻｰﾐｽﾀｰ	F102-61-J26	1	TRG-X,
				ﾌﾙｵｰﾄ ｴｱｰｺﾝ ﾂｷ
61-J70	ｱｽﾋﾟﾚｰﾀｰ	F102-61-J70	1	TRG-X,
				ﾌﾙｵｰﾄ ｴｱｰｺﾝ ﾂｷ
61-P20	ｸｰﾘﾝｸﾞ ﾕﾆｯﾄ ｻｰﾓｽﾀｯﾄ	LA05-61-P20	1	AN (LA05-61-P20A)
				TYPE-R, TRG-S, TYPE-RB,
				TYPE-RM, TYPE-RS, TYPE-R2,
				ﾏﾆｭｱﾙ ｴｱｰｺﾝ ﾂｷ
Ⅳ型				
61-520	ｸｰﾘﾝｸﾞ ﾕﾆｯﾄ	F110-61-520	1	AN (F110-61-520A)
				ｻﾝﾙｰﾌ ﾅｼ
		F114-61-520	1	ｻﾝﾙｰﾌ ﾂｷ
61-J01	ｸｰﾘﾝｸﾞ ﾕﾆｯﾄ ｹｰｽ'A'	F100-61-J01	1	ｻﾝﾙｰﾌ ﾅｼ
		F102-61-J01	1	ｻﾝﾙｰﾌ ﾂｷ
61-J02	ｸｰﾘﾝｸﾞ ﾕﾆｯﾄ ｹｰｽ'B'	F100-61-J02	1	
61-J10	ｴﾊﾞﾎﾟﾚｰﾀｰ	F110-61-J10	1	
61-J14	ｴｸｽﾊﾟﾝｼｮﾝ ﾊﾞﾙﾌﾞ	FD15-61-J14	1	
61-J15	ｸｰﾘﾝｸﾞ ﾕﾆｯﾄ ﾊﾟｲﾌﾟ	F110-61-J15	1	
61-J18B	ｸｰﾘﾝｸﾞ ﾕﾆｯﾄ ﾊｰﾈｽ	F100-61-J43	1	ｻﾝﾙｰﾌ ﾅｼ
61-J26	ｻｰﾐｽﾀｰ	F102-61-J26	1	ｻﾝﾙｰﾌ ﾂｷ
61-J70	ｱｽﾋﾟﾚｰﾀｰ	F102-61-J70	1	ｻﾝﾙｰﾌ ﾂｷ
61-P20	ｸｰﾘﾝｸﾞ ﾕﾆｯﾄ ｻｰﾓｽﾀｯﾄ	LA05-61-P20	1	AN (LA05-61-P20A)
				ｻﾝﾙｰﾌ ﾅｼ
Ⅴ型				
61-520	ｸｰﾘﾝｸﾞ ﾕﾆｯﾄ	F110-61-520C	1	A (F110-61-520D)
61-J01	ｸｰﾘﾝｸﾞ ﾕﾆｯﾄ ｹｰｽ'A'	F100-61-J01	1	
61-J02	ｸｰﾘﾝｸﾞ ﾕﾆｯﾄ ｹｰｽ'B'	F100-61-J02	1	
61-J10	ｴﾊﾞﾎﾟﾚｰﾀｰ	F110-61-J10	1	
61-J14	ｴｸｽﾊﾟﾝｼｮﾝ ﾊﾞﾙﾌﾞ	FD15-61-J14	1	
61-J15	ｸｰﾘﾝｸﾞ ﾕﾆｯﾄ ﾊﾟｲﾌﾟ	F110-61-J15	1	
61-J18B	ｸｰﾘﾝｸﾞ ﾕﾆｯﾄ ﾊｰﾈｽ	F100-61-J43	1	
61-P20	ｸｰﾘﾝｸﾞ ﾕﾆｯﾄ ｻｰﾓｽﾀｯﾄ	LA05-61-P20	1	AN (LA05-61-P20A)
Ⅵ型				
61-520	ｸｰﾘﾝｸﾞ ﾕﾆｯﾄ	F110-61-520C	1	A (F110-61-520D)
				-10501
				FD3S -601867
		F110-61-520D	1	010501 -
				FD3S 601867-
61-J01	ｸｰﾘﾝｸﾞ ﾕﾆｯﾄ ｹｰｽ'A'	F100-61-J01	1	
61-J02	ｸｰﾘﾝｸﾞ ﾕﾆｯﾄ ｹｰｽ'B'	F100-61-J02	1	
61-J10	ｴﾊﾞﾎﾟﾚｰﾀｰ	F110-61-J10	1	
61-J14	ｴｸｽﾊﾟﾝｼｮﾝ ﾊﾞﾙﾌﾞ	FD15-61-J14	1	
61-J15	ｸｰﾘﾝｸﾞ ﾕﾆｯﾄ ﾊﾟｲﾌﾟ	F110-61-J15	1	
61-J18B	ｸｰﾘﾝｸﾞ ﾕﾆｯﾄ ﾊｰﾈｽ	F100-61-J43	1	
61-P20	ｸｰﾘﾝｸﾞ ﾕﾆｯﾄ ｻｰﾓｽﾀｯﾄ	LA05-61-P20	1	AN (LA05-61-P20A)
				-10501
				FD3S -601867
		LA05-61-P20A	1	010501 -
				FD3S 601867-

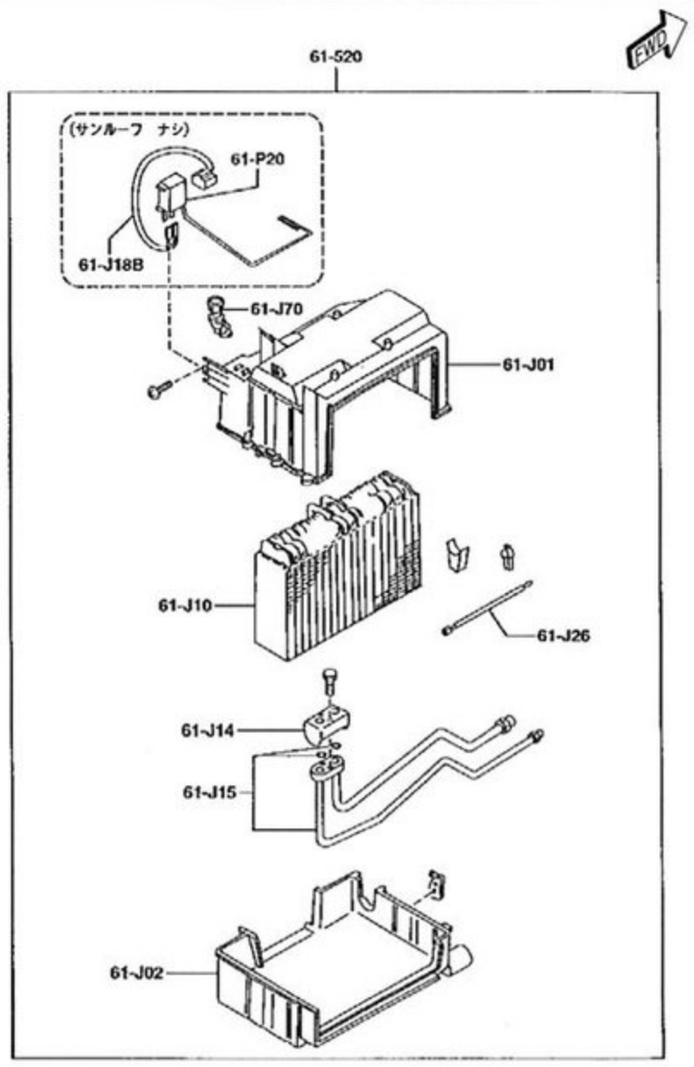

Ⅳ型

クーリングユニット（エアコン） 6150

品名コード	品名	部品番号	員数	適用記述
Ⅰ型				
61-520	ｸｰﾘﾝｸﾞ ﾕﾆｯﾄ	F100-61-520A	1	ｻﾝﾙｰﾌ ﾅｼ
		F102-61-520A	1	ｻﾝﾙｰﾌ ﾂｷ
61-J01	ｸｰﾘﾝｸﾞ ﾕﾆｯﾄ ｹｰｽ'A'	F100-61-J01	1	ｻﾝﾙｰﾌ ﾅｼ
		F102-61-J01	1	ｻﾝﾙｰﾌ ﾂｷ
61-J02	ｸｰﾘﾝｸﾞ ﾕﾆｯﾄ ｹｰｽ'B'	F100-61-J02	1	
61-J10	ｴﾊﾞﾎﾟﾚｰﾀｰ	F100-61-J10	1	
61-J14	ｴｸｽﾊﾟﾝｼｮﾝ ﾊﾞﾙﾌﾞ	F100-61-J14	1	ｲﾗｽﾄ NO.1
		FD04-61-J14	1	ｲﾗｽﾄ NO.2
61-J15	ｸｰﾘﾝｸﾞ ﾕﾆｯﾄ ﾊﾟｲﾌﾟ	F100-61-J15	1	
61-J18B	ｸｰﾘﾝｸﾞ ﾕﾆｯﾄ ﾊｰﾈｽ	F100-61-J43	1	
61-J26	ｻｰﾐｽﾀｰ	F102-61-J26	1	ｻﾝﾙｰﾌ ﾂｷ
61-J70	ｱｽﾋﾟﾚｰﾀｰ	F102-61-J70	1	ｻﾝﾙｰﾌ ﾂｷ
61-P20	ｸｰﾘﾝｸﾞ ﾕﾆｯﾄ ｻｰﾓｽﾀｯﾄ	LA05-61-P20	1	AN (LA05-61-P20A)
76-877A	ｽﾅｯﾌﾟ ﾘﾝｸﾞ	B001-76-725	1	
Ⅳ型				
61-450	ｺﾝﾌﾟﾚｯｻｰ	FD15-61-450	1	AN (FD15-61-450A)
				-971101
				FD3S -420350
		FD15-61-450A	1	971101 -
				FD3S 420350-
61-K00	ｴｱｺﾝ ｺﾝﾌﾟﾚｯｻｰ	FD15-61-K00	1	AN (FD15-61-K00A)
				-971101
				FD3S -420350
		FD15-61-K00A	1	971101 -
				FD3S 420350-
61-K10	ｺﾝﾌﾟﾚｯｻｰ ｼﾘﾝﾀﾞｰ ｼｬﾌﾄ	FD15-61-K10	1	
61-K11	ｺﾝﾌﾟﾚｯｻｰ ｼﾘﾝﾀﾞｰ ﾍｯﾄﾞ	FD15-61-K11	1	
61-K12	ｺﾝﾌﾟﾚｯｻｰ ｼﾘﾝﾀﾞｰ ﾍｯﾄﾞ	FD15-61-K12	1	
61-K19	ｺﾝﾌﾟﾚｯｻｰ ｼｬﾌﾄ ｼｰﾙ	FD15-61-K19	1	
61-K1X	ﾚﾘｰﾌﾞﾊﾞﾙﾌﾞ	FD15-61-K1X	1	AN (FD15-61-K1XA)
				-971101
				FD3S -420350
		FD15-61-K1XA	1	971101 -
				FD3S 420350-
61-K20	ｺﾝﾌﾟﾚｯｻｰ ｶﾞｽｹｯﾄ ｷｯﾄ	FD15-61-K2X	1	
61-K23	ｺﾝﾌﾟﾚｯｻｰ ﾌﾟﾗｸﾞ	FD15-61-K23	1	
61-K24	ｺﾝﾌﾟﾚｯｻｰ ｶﾞｽｹｯﾄ	FD05-61-K24	1	
61-K25	ｴｱｺﾝ ｺﾝﾌﾟﾚｯｻｰ ﾎﾞﾙﾄ	F065-61-K25	5	
61-K31	ｺﾝﾌﾟﾚｯｻｰ ﾎﾞﾙﾄ	F065-61-K31	2	
61-K39	ｺﾝﾌﾟﾚｯｻｰ ｵｲﾙ	FD15-61-K39	1	
61-L10	ﾏｸﾞﾈｯﾄ ｸﾗｯﾁ	FD15-61-L10	1	
61-L11	ﾏｸﾞﾈｯﾄ ｸﾗｯﾁ ｱﾏﾁｭｱ	FD15-61-L11	1	
61-L12	ﾏｸﾞﾈｯﾄ ｸﾗｯﾁ ﾌﾟｰﾘｰ	FD15-61-L12	1	
61-L13	ｸﾗｯﾁ ﾌｨｰﾙﾄﾞ ｺｲﾙ	FD15-61-L13	1	
61-L14	ﾏｸﾞﾈｯﾄ ｸﾗｯﾁ ﾎﾞﾙﾄ	F065-61-L14	1	
61-L16	ﾏｸﾞﾈｯﾄ ｽﾅｯﾌﾟ ﾘﾝｸﾞ	F065-61-L16	1	
76-833B	ﾜｯｼｬｰ	B001-76-734	1	
76-877A	ｽﾅｯﾌﾟ ﾘﾝｸﾞ	B001-76-725	1	
Ⅴ型				
61-450	ｺﾝﾌﾟﾚｯｻｰ	FD15-61-450A	1	
61-K00	ｴｱｺﾝ ｺﾝﾌﾟﾚｯｻｰ	FD15-61-K00A	1	
61-K10	ｺﾝﾌﾟﾚｯｻｰ ｼﾘﾝﾀﾞｰ ｼｬﾌﾄ	FD15-61-K10	1	
61-K11	ｺﾝﾌﾟﾚｯｻｰ ｼﾘﾝﾀﾞｰ ﾍｯﾄﾞ	FD15-61-K11	1	
61-K12	ｺﾝﾌﾟﾚｯｻｰ ｼﾘﾝﾀﾞｰ ﾍｯﾄﾞ	FD15-61-K12	1	
61-K19	ｺﾝﾌﾟﾚｯｻｰ ｼｬﾌﾄ ｼｰﾙ	FD15-61-K19	1	
61-K1X	ﾚﾘｰﾌﾞﾊﾞﾙﾌﾞ	FD15-61-K1XA	1	
61-K20	ｺﾝﾌﾟﾚｯｻｰ ｶﾞｽｹｯﾄ ｷｯﾄ	FD15-61-K2X	1	
61-K23	ｺﾝﾌﾟﾚｯｻｰ ﾌﾟﾗｸﾞ	FD15-61-K23	1	
61-K24	ｺﾝﾌﾟﾚｯｻｰ ｶﾞｽｹｯﾄ	FD05-61-K24	1	
61-K25	ｴｱｺﾝ ｺﾝﾌﾟﾚｯｻｰ ﾎﾞﾙﾄ	F065-61-K25	5	
61-K31	ｺﾝﾌﾟﾚｯｻｰ ﾎﾞﾙﾄ	F065-61-K31	2	
61-K39	ｺﾝﾌﾟﾚｯｻｰ ｵｲﾙ	FD15-61-K39	1	
61-L10	ﾏｸﾞﾈｯﾄ ｸﾗｯﾁ	FD15-61-L10	1	
61-L11	ﾏｸﾞﾈｯﾄ ｸﾗｯﾁ ｱﾏﾁｭｱ	FD15-61-L11	1	
61-L12	ﾏｸﾞﾈｯﾄ ｸﾗｯﾁ ﾌﾟｰﾘｰ	FD15-61-L12	1	
61-L13	ｸﾗｯﾁ ﾌｨｰﾙﾄﾞ ｺｲﾙ	FD15-61-L13	1	
61-L14	ﾏｸﾞﾈｯﾄ ｸﾗｯﾁ ﾎﾞﾙﾄ	F065-61-L14	1	
61-L16	ﾏｸﾞﾈｯﾄ ｽﾅｯﾌﾟ ﾘﾝｸﾞ	F065-61-L16	1	
76-833B	ﾜｯｼｬｰ	B001-76-734	1	
76-877A	ｽﾅｯﾌﾟ ﾘﾝｸﾞ	B001-76-725	1	
Ⅵ型				
61-K00	ｴｱｺﾝ ｺﾝﾌﾟﾚｯｻｰ	FD15-61-K00A	1	
61-K10	ｺﾝﾌﾟﾚｯｻｰ ｼﾘﾝﾀﾞｰ ｼｬﾌﾄ	FD15-61-K10	1	
61-K11	ｺﾝﾌﾟﾚｯｻｰ ｼﾘﾝﾀﾞｰ ﾍｯﾄﾞ	FD15-61-K11	1	
61-K12	ｺﾝﾌﾟﾚｯｻｰ ｼﾘﾝﾀﾞｰ ﾍｯﾄﾞ	FD15-61-K12	1	
61-K19	ｺﾝﾌﾟﾚｯｻｰ ｼｬﾌﾄ ｼｰﾙ	FD15-61-K19	1	
61-K1X	ﾚﾘｰﾌﾞﾊﾞﾙﾌﾞ	FD15-61-K1XA	1	
61-K20	ｺﾝﾌﾟﾚｯｻｰ ｶﾞｽｹｯﾄ ｷｯﾄ	FD15-61-K2X	1	
61-K23	ｺﾝﾌﾟﾚｯｻｰ ﾌﾟﾗｸﾞ	FD15-61-K23	1	
61-K24	ｺﾝﾌﾟﾚｯｻｰ ｶﾞｽｹｯﾄ	FD05-61-K24	1	
61-K25	ｴｱｺﾝ ｺﾝﾌﾟﾚｯｻｰ ﾎﾞﾙﾄ	F065-61-K25	5	
61-K31	ｺﾝﾌﾟﾚｯｻｰ ﾎﾞﾙﾄ	F065-61-K31	2	
61-K39	ｺﾝﾌﾟﾚｯｻｰ ｵｲﾙ	FD15-61-K39	1	
61-L10	ﾏｸﾞﾈｯﾄ ｸﾗｯﾁ	FD15-61-L10	1	
61-L11	ﾏｸﾞﾈｯﾄ ｸﾗｯﾁ ｱﾏﾁｭｱ	FD15-61-L11	1	
61-L12	ﾏｸﾞﾈｯﾄ ｸﾗｯﾁ ﾌﾟｰﾘｰ	FD15-61-L12	1	
61-L13	ｸﾗｯﾁ ﾌｨｰﾙﾄﾞ ｺｲﾙ	FD15-61-L13	1	
61-L14	ﾏｸﾞﾈｯﾄ ｸﾗｯﾁ ﾎﾞﾙﾄ	F065-61-L14	1	
61-L16	ﾏｸﾞﾈｯﾄ ｽﾅｯﾌﾟ ﾘﾝｸﾞ	F065-61-L16	1	
76-833B	ﾜｯｼｬｰ	B001-76-734	1	
76-877A	ｽﾅｯﾌﾟ ﾘﾝｸﾞ	B001-76-725	1	

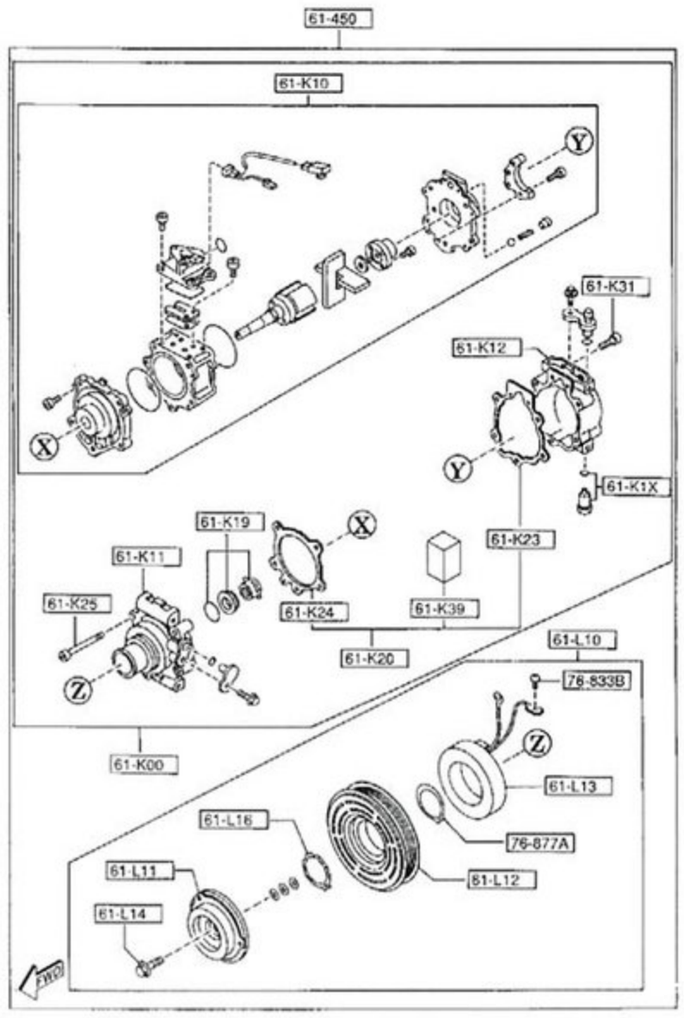

Ⅲ型

				FD3S 112757-113052
		N3A8-18-881C	1	AT
				920828 -
				FD3S 113052-
18-882	ｺﾝﾄﾛｰﾙ ﾕﾆｯﾄ ﾌﾞﾗｹｯﾄ	N3A7-18-882A	1	
18-883	ｺﾝﾄﾛｰﾙ ﾕﾆｯﾄ ﾌﾞﾗｹｯﾄ	N3A7-18-883	1	
18-920A	ﾉｯｸ ｾﾝｻｰ	N3A1-18-921	1	A (N3A1-18-921A)
18-9E0	PT ｺﾝﾄﾛｰﾙ ﾓｼﾞｭｰﾙ(AT)	N3A8-18-9E1A	1	A (N3A8-18-9E1B)
				AT
				-911220
				FD3S -100567
		N3A8-18-9E1B	1	A (N3A8-18-9E1C)
				AT
				911220 - 920506
				FD3S 100567-108606
		N3A8-18-9E1C	1	AT
				920506 -
				FD3S 108606-
18-T41	ｳｫｰﾀｰｻｰﾓ SW 'O' ﾘﾝｸﾞ	F8B5-18-T41	1	MT
		F8B5-18-T41	2	AT
19-444	ｲﾝﾋﾋﾞﾀｰ ｽｲｯﾁ	BV65-19-444	1	A (BV65-19-444A)
				AT
				-930301
				FD3S -116691
		BV65-19-444A	1	AT
				930301 -
				FD3S 116691-
19-838	ﾎﾞﾙﾄ	BV11-19-429	3	AT
21-571B	ﾀｰﾋﾞﾝ ｾﾝｻｰ	BV65-21-5H1	1	AT
21-5H2	ﾚﾎﾞﾙｰｼｮﾝ ｾﾝｻｰ	BV65-21-5H2	1	AT
II型				
10-416	ﾛｯｷﾝｸﾞ ﾌﾟﾚｰﾄ	N3A1-10-416	1	
10-7301	ｵｲﾙﾚﾍﾞﾙ ｾﾝｻｰ	N3A1-10-470	1	
10-T11	ｵｲﾙ ｾﾝｻｰ 'O' ﾘﾝｸﾞ	N326-10-T11	1	
13-356A	ﾘﾍﾞｯﾄ	N304-13-356B	1	
14-8201	ｵｲﾙﾌﾟﾚｯｼｬｰ ｹﾞｰｼﾞﾕﾆｯﾄ	N3A1-14-820	1	
17-400	ﾄﾞﾘﾌﾞﾝ ｷﾞﾔｰ ｾｯﾄ	BV65-17-400	1	AT
17-442J	O' ﾘﾝｸﾞ	1011-17-443	1	AT
17-630	ｽｲｯﾁ	R506-17-640	1	MT
17-640A	ﾆｭｰﾄﾗﾙ ｽｲｯﾁ	R507-17-640	1	MT
17-640B	ﾊﾞｯｸ ｱｯﾌﾟﾗﾝﾌﾟ ｽｲｯﾁ	R508-17-640	1	MT
18-211C	ﾌﾞｰｽﾄ ｾﾝｻｰ	N3A1-18-211	1	
18-222A	ｾﾝｻｰ ﾌﾟﾚｰﾄ	N3A1-18-222	1	
18-230	ｸﾗﾝｸ ｱﾝｸﾞﾙ ｾﾝｻｰ	N3A1-18-221	2	
18-270A	ﾌｭｰｴﾙ ﾎﾟﾝﾌﾟ ﾘﾚｰ	NF01-18-821	1	
18-510	ﾋｰﾄ ｹﾞｰｼﾞ ﾕﾆｯﾄ	JE15-18-51X	1	ﾏﾂｼﾀ
		KL01-18-51X	1	ﾆﾎﾝ ｻｰﾓｽﾀﾂﾄ
18-701	ｺﾝﾄﾛｰﾙ ﾕﾆｯﾄ	N3A7-18-701	1	
18-811	ﾒｰﾝ ﾘﾚｰ	JE16-18-811	1	ﾃﾞﾝｿｰ
18-821	ｻｰｷｯﾄ ｵｰﾌﾟﾝ ﾘﾚｰ	NF02-18-821A	1	
18-831	ﾚｼﾞｽﾀｰ	N3A1-18-831	1	ｲﾗｽﾄ NO.1
		N3A2-18-831A	1	ｲﾗｽﾄ NO.2
				AT
18-835E	ﾌﾞｰｽﾄ ｾﾝｻｰ ﾌﾞﾗｹｯﾄ	N3A1-18-835	2	
18-840C	ｳｫｰﾀｰ ﾃﾝﾌﾟ. ｾﾝｻｰ	F202-18-840A	1	ﾃﾞﾝｿｰ(ﾌｧﾝ SW. 108°C)
				ｲﾗｽﾄ NO.1
		N370-18-840	1	ｲﾗｽﾄ NO.3
				AT
		NF02-18-840	1	ｲﾗｽﾄ NO.2
18-845	ｴｱｰ ﾃﾝﾌﾟ. ｾﾝｻｰ	N3A1-18-845	1	
18-861B	O2 ｾﾝｻｰ	N3A1-18-861A	1	
18-866	ｸﾘｯﾌﾟ	E5A1-18-867	2	
18-880A	ﾊﾟﾜｰﾄﾚｲﾝ ｺﾝﾄﾛｰﾙ ﾓｼﾞｭｰﾙ	N3A7-18-881C	1	MT
		N3A8-18-881C	1	AT
18-882	ｺﾝﾄﾛｰﾙ ﾕﾆｯﾄ ﾌﾞﾗｹｯﾄ	N3A7-18-882A	1	
18-883	ｺﾝﾄﾛｰﾙ ﾕﾆｯﾄ ﾌﾞﾗｹｯﾄ	N3A7-18-883	1	
18-920A	ﾉｯｸ ｾﾝｻｰ	N3A1-18-921	1	
18-9E0	PT ｺﾝﾄﾛｰﾙ ﾓｼﾞｭｰﾙ(AT)	N3A8-18-9E1C	1	AT
18-T41	ｳｫｰﾀｰｻｰﾓ SW 'O' ﾘﾝｸﾞ	F8B5-18-T41	1	MT
		F8B5-18-T41	2	AT
19-444	ｲﾝﾋﾋﾞﾀｰ ｽｲｯﾁ	BV65-19-444A	1	AT
19-838	ﾎﾞﾙﾄ	BV11-19-429	3	AT
21-571B	ﾀｰﾋﾞﾝ ｾﾝｻｰ	BV65-21-5H1	1	AT
21-5H2	ﾚﾎﾞﾙｰｼｮﾝ ｾﾝｻｰ	BV65-21-5H2	1	AT
III型				
10-416	ﾛｯｷﾝｸﾞ ﾌﾟﾚｰﾄ	N3A1-10-416	1	-941201
				FD3S -301568
10-7301	ｵｲﾙﾚﾍﾞﾙ ｾﾝｻｰ	N3A1-10-470	1	A (N3A1-10-470A)
				-941201
				FD3S -301568
		N3A1-10-470A	1	941201 -
				FD3S 301568-
10-T11	ｵｲﾙ ｾﾝｻｰ 'O' ﾘﾝｸﾞ	N326-10-T11	1	
13-356A	ﾘﾍﾞｯﾄ	N304-13-356B	1	
14-8201	ｵｲﾙﾌﾟﾚｯｼｬｰ ｹﾞｰｼﾞﾕﾆｯﾄ	N3A1-14-820	1	
17-400	ﾄﾞﾘﾌﾞﾝ ｷﾞﾔｰ ｾｯﾄ	BV65-17-400	1	AT
17-442J	O' ﾘﾝｸﾞ	1011-17-443	1	AT
17-630	ｽｲｯﾁ	R506-17-640	1	1ST & 2ND ｽｲｯﾁ
				MT
17-640A	ﾆｭｰﾄﾗﾙ ｽｲｯﾁ	R507-17-640	1	MT
17-640B	ﾊﾞｯｸ ｱｯﾌﾟﾗﾝﾌﾟ ｽｲｯﾁ	R508-17-640	1	MT
18-211C	ﾌﾞｰｽﾄ ｾﾝｻｰ	N3A1-18-211	1	
18-222A	ｾﾝｻｰ ﾌﾟﾚｰﾄ	N3A1-18-222	1	
18-230	ｸﾗﾝｸ ｱﾝｸﾞﾙ ｾﾝｻｰ	N3A1-18-221	2	AN (N3A1-18-221A)
18-270A	ﾌｭｰｴﾙ ﾎﾟﾝﾌﾟ ﾘﾚｰ	NF01-18-821	1	
18-510	ﾋｰﾄ ｹﾞｰｼﾞ ﾕﾆｯﾄ	JE15-18-51X	1	ﾏﾂｼﾀ
		KL01-18-51X	1	ﾆﾎﾝ ｻｰﾓｽﾀﾂﾄ
18-701	ｺﾝﾄﾛｰﾙ ﾕﾆｯﾄ	N3A7-18-701	1	
18-811	ﾒｰﾝ ﾘﾚｰ	JE16-18-811	1	ﾃﾞﾝｿｰ
18-821	ｻｰｷｯﾄ ｵｰﾌﾟﾝ ﾘﾚｰ	NF02-18-821A	1	
18-831	ﾚｼﾞｽﾀｰ	N3A1-18-831	1	AN (N3A1-18-83Z)
				ｲﾗｽﾄ NO.1
		N3A2-18-831A	1	ｲﾗｽﾄ NO.2
				AT
18-835E	ﾌﾞｰｽﾄ ｾﾝｻｰ ﾌﾞﾗｹｯﾄ	N3A1-18-835	2	
18-840C	ｳｫｰﾀｰ ﾃﾝﾌﾟ. ｾﾝｻｰ	F202-18-840A	1	ﾃﾞﾝｿｰ(ﾌｧﾝ SW. 108°C)
				ｲﾗｽﾄ NO.1
		N370-18-840	1	ｲﾗｽﾄ NO.3
				AT
		NF02-18-840	1	ｲﾗｽﾄ NO.2
18-845	ｴｱｰ ﾃﾝﾌﾟ. ｾﾝｻｰ	N3A1-18-845	1	
18-861B	O2 ｾﾝｻｰ	N3A1-18-861A	1	
18-866	ｸﾘｯﾌﾟ	E5A1-18-867	2	
18-867	ｸﾘｯﾌﾟ	BPE8-18-867A	1	941201 -
				FD3S 301568-
18-880A	ﾊﾟﾜｰﾄﾚｲﾝ ｺﾝﾄﾛｰﾙ ﾓｼﾞｭｰﾙ	N3A7-18-881C	1	MT
		N3A8-18-881C	1	AT
18-882	ｺﾝﾄﾛｰﾙ ﾕﾆｯﾄ ﾌﾞﾗｹｯﾄ	N3A7-18-882A	1	
18-883	ｺﾝﾄﾛｰﾙ ﾕﾆｯﾄ ﾌﾞﾗｹｯﾄ	N3A7-18-883	1	
18-920A	ﾉｯｸ ｾﾝｻｰ	N3A1-18-921	1	A (N3A1-18-921A)
18-9E0	PT ｺﾝﾄﾛｰﾙ ﾓｼﾞｭｰﾙ(AT)	N3A8-18-9E1C	1	AT
18-T41	ｳｫｰﾀｰｻｰﾓ SW 'O' ﾘﾝｸﾞ	F8B5-18-T41	1	MT
		F8B5-18-T41	2	AT
19-444	ｲﾝﾋﾋﾞﾀｰ ｽｲｯﾁ	BV65-19-444A	1	AT
19-838	ﾎﾞﾙﾄ	BV11-19-429	3	AT
21-571B	ﾀｰﾋﾞﾝ ｾﾝｻｰ	BV65-21-5H1	1	AT
21-5H2	ﾚﾎﾞﾙｰｼｮﾝ ｾﾝｻｰ	BV65-21-5H2	1	AT
IV型				
10-7301	ｵｲﾙﾚﾍﾞﾙ ｾﾝｻｰ	N3A1-10-470A	1	
10-T11	ｵｲﾙ ｾﾝｻｰ 'O' ﾘﾝｸﾞ	N326-10-T11	1	
13-356A	ﾘﾍﾞｯﾄ	N304-13-356B	1	-960601
				FD3S -403157
		N304-13-356C	1	960601 -
				FD3S 403157-
14-8201	ｵｲﾙﾌﾟﾚｯｼｬｰ ｹﾞｰｼﾞﾕﾆｯﾄ	N3A1-14-820	1	
17-400	ﾄﾞﾘﾌﾞﾝ ｷﾞﾔｰ ｾｯﾄ	BV65-17-400	1	AT
17-442J	O' ﾘﾝｸﾞ	1011-17-443	1	AT
17-640A	ﾆｭｰﾄﾗﾙ ｽｲｯﾁ	R507-17-640	1	MT
17-640B	ﾊﾞｯｸ ｱｯﾌﾟﾗﾝﾌﾟ ｽｲｯﾁ	R508-17-640	1	MT
18-211D	ﾌﾞｰｽﾄ ｾﾝｻｰ	N3F1-18-211	1	
18-222A	ｾﾝｻｰ ﾌﾟﾚｰﾄ	N3A1-18-222	1	
18-230	ｸﾗﾝｸ ｱﾝｸﾞﾙ ｾﾝｻｰ	N3A1-18-221	2	AN (N3A1-18-221A)
				-970601
				FD3S -406736
		N3A1-18-221A	2	970601 -
				FD3S 406736-
18-270A	ﾌｭｰｴﾙ ﾎﾟﾝﾌﾟ ﾘﾚｰ	NF01-18-821	1	
18-510	ﾋｰﾄ ｹﾞｰｼﾞ ﾕﾆｯﾄ	JE15-18-51X	1	ﾏﾂｼﾀ
		KL01-18-51X	1	ﾆﾎﾝ ｻｰﾓｽﾀﾂﾄ
18-701	ｺﾝﾄﾛｰﾙ ﾕﾆｯﾄ	N3A7-18-701	1	-980801
				FD3S -421955
18-811	ﾒｰﾝ ﾘﾚｰ	JE16-18-811	1	ﾃﾞﾝｿｰ

		0222-66-971	4	ｻﾝﾙｰﾌ ﾅｼ
67-051M	ｸﾘｯﾌﾟ	B455-67-C31	2	ｲﾗｽﾄ NO.1
		GA2A-67-C33	1	ｲﾗｽﾄ NO.2
67-740P	ｽﾗｲﾄﾞ ﾙｰﾌ ﾘﾚｰ	EA05-69-873	1	
68-911	ｼｰﾐﾝｸﾞ ｳｪﾙﾄ	FD01-69-981A 02	1	内色 FE5 FE6 FE7 ﾌﾞﾗｯｸ
69-810A	ｽﾗｲﾃﾞｨﾝｸﾞﾙｰﾌ ﾊﾟﾈﾙ	F114-69-810B	1	
69-832	ｶﾞｲﾄﾞ ﾚｰﾙ(R)	FD01-69-851	1	
69-832Z	ｶﾞｲﾄﾞ ﾚｰﾙ(L)	FD01-69-852	1	
69-840A	ｽﾗｲﾃﾞｨﾝｸﾞﾙｰﾌ ﾌﾚｰﾑ	FD01-69-840	1	
69-842	ﾘﾔｰ ｶﾞｲﾄﾞ(R)	FD01-69-864	1	
69-842Z	ﾘﾔｰ ｶﾞｲﾄﾞ(L)	FD01-69-865	1	
69-844	ﾄﾞﾗｲﾌﾞ ﾕﾆｯﾄ	FD01-69-861	1	
69-845B	ｽﾗｲﾄﾞ ﾙｰﾌ ｼｰﾙ ﾃｰﾌﾟ	FD01-69-845	1	
69-846A	ｽﾗｲﾄﾞﾙｰﾌ ﾌﾚｰﾑ ｶﾊﾞｰ'A'	FD01-69-846	1	
69-846B	ｽﾗｲﾄﾞﾙｰﾌ ﾌﾚｰﾑ ｶﾊﾞｰ'B'	FD02-69-846	1	
69-848	ｽﾗｲﾃﾞｨﾝｸﾞ ﾙｰﾌ ﾓｰﾀｰ	EA05-69-871	1	
69-853B	ｻﾝﾙｰﾌ ﾎﾟｼﾞｼｮﾝﾌﾟﾚｰﾄ(R)	FD01-69-858	1	
69-854B	ｻﾝﾙｰﾌ ﾎﾟｼﾞｼｮﾝﾌﾟﾚｰﾄ(L)	FD01-69-859	1	
69-858A	ｽﾗｲﾃﾞｨﾝｸﾞ ﾙｰﾌ ﾊｰﾈｽ	EA05-69-872	1	
69-861B	ﾃﾞｺﾚｰｼｮﾝ ｶﾊﾞｰ(R)	F114-69-983	1	
69-861X	ﾃﾞｺﾚｰｼｮﾝ ｶﾊﾞｰ(L)	F114-69-984	1	
69-863	ﾛｱｰﾊﾟﾈﾙ ｶﾊﾞｰ	F114-69-893	1	
69-865A	ｽﾗｲﾄﾞ ﾙｰﾌ ｼｬｯﾃｨﾝｸﾞ(R)	FD01-69-9H1	1	
69-866A	ｽﾗｲﾄﾞ ﾙｰﾌ ｼｬｯﾃｨﾝｸﾞ(L)	FD01-69-9H2	1	
69-881B	ｶﾞｲﾄﾞ ﾌﾟﾚｰﾄ(R)	FD01-69-9H3	1	
69-882A	ｶﾞｲﾄﾞ ﾌﾟﾚｰﾄ(L)	FD01-69-9H4	1	
69-891A	ﾄﾞﾚｰﾝ-ﾌﾛﾝﾄ ﾎｰｽ	FD01-69-921	2	
69-895	S/ﾙｰﾌ ｳｪｻﾞｰｽﾄﾘｯﾌﾟ	F114-69-825	1	
69-896C	ﾛｱｰﾊﾟﾈﾙ ﾌﾛﾝﾄ ｼﾑ	FB03-69-896A	4	
69-897A	ｸﾘｯﾌﾟ	G034-69-897	2	
69-911	ｻﾝ ｼｪｰﾄﾞ	F114-69-890A	1	
69-923	ﾄﾞﾚｰﾝ ﾎｰｽ-ﾌﾛﾝﾄ ｸﾘｯﾌﾟ	FD01-69-929	2	
69-923A	ﾘﾔｰ ﾄﾞﾚｰﾝ ﾎｰｽ ｸﾘｯﾌﾟ	FD01-69-923	6	
69-926	ﾘﾔｰ ﾄﾞﾚｰﾝﾎｰｽ ｼﾞｮｲﾝﾄ	F100-69-926A	2	ｲﾗｽﾄ NO.2
		FD01-69-926	2	ｲﾗｽﾄ NO.1
69-927	ｽﾗｲﾄﾞ ﾙｰﾌ ｱｼﾞｬｽﾄ ﾅｯﾄ	GA2B-69-927	4	
69-95YA	ﾌﾛﾝﾄ ｻﾝﾙｰﾌ ﾌﾞﾗｹｯﾄ	FD01-69-842	4	
74-030L	ﾘﾔｰ ﾄﾞﾚｰﾝ ﾎｰｽ	FD01-69-922	2	

※V型以降、サンルーフ廃止。

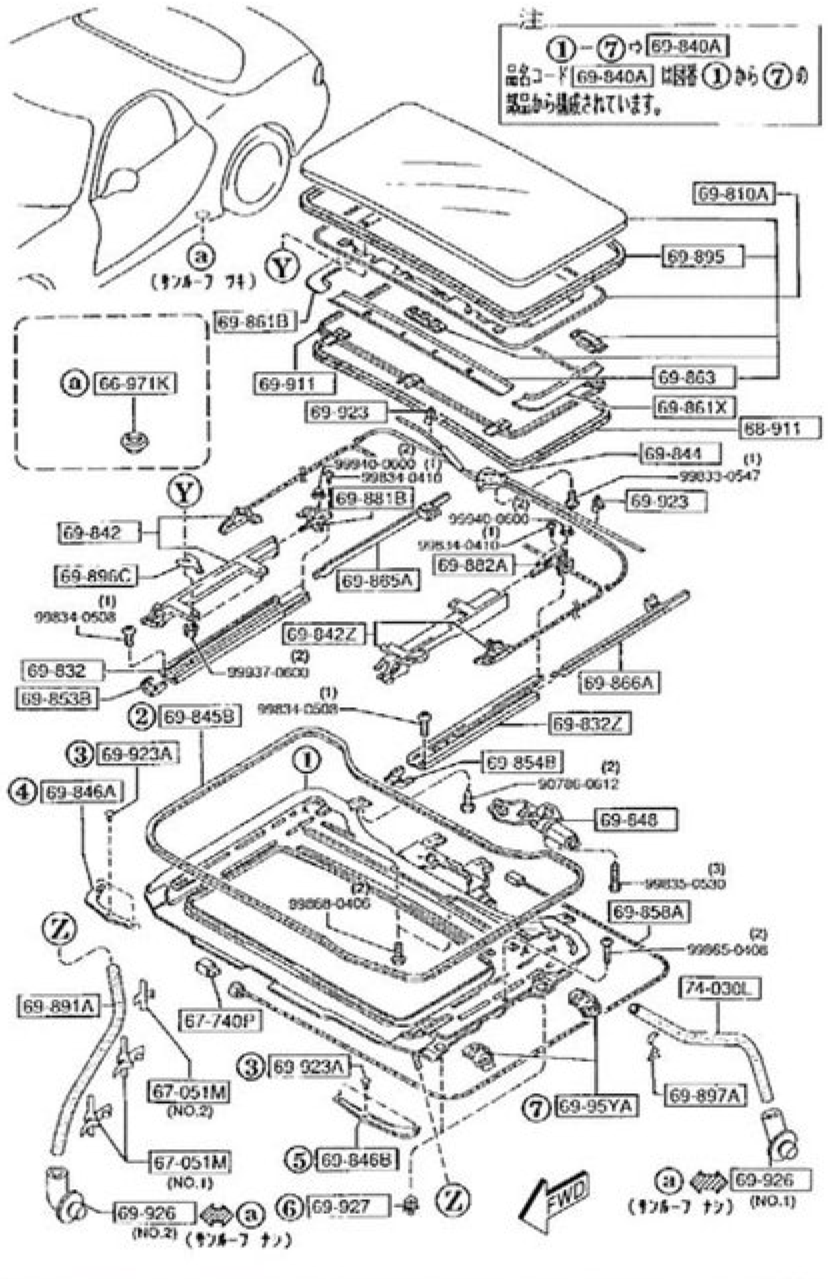

Ⅲ型

スイッチ&リレー（エンジン） 6600

品名コード	品名	部品番号	員数	適用記述
I型				
10-416	ﾛｯｷﾝｸﾞ ﾌﾟﾚｰﾄ	N3A1-10-416	1	
10-7301	ｵｲﾙﾚﾍﾞﾙ ｾﾝｻｰ	N3A1-10-470	1	A (N3A1-10-470A)
10-T11	ｵｲﾙ ｾﾝｻｰ 'O' ﾘﾝｸﾞ	N326-10-T11	1	
13-356A	ﾘﾍﾞｯﾄ	N304-13-356B	1	
14-8201	ｵｲﾙﾌﾟﾚｯｼｬｰ ｹﾞｰｼﾞﾕﾆｯﾄ	N3A1-14-820	1	
17-400	ﾄﾞﾘﾌﾞﾝ ｷﾞﾔｰ ｾｯﾄ	BV65-17-400	1	
17-442J	O' ﾘﾝｸﾞ	1011-17-443	1	
17-630	ｽｲｯﾁ	R506-17-640	1	1ST & 2ND ｽｲｯﾁ
				MT
17-640A	ﾆｭｰﾄﾗﾙ ｽｲｯﾁ	R507-17-640	1	MT
17-640B	ﾊﾞｯｸ ｱｯﾌﾟﾗﾝﾌﾟ ｽｲｯﾁ	R508-17-640	1	MT
18-211C	ﾌﾞｰｽﾄ ｾﾝｻｰ	N3A1-18-211	1	
18-222A	ｾﾝｻｰ ﾌﾟﾚｰﾄ	N3A1-18-222	1	
18-230	ｸﾗﾝｸ ｱﾝｸﾞﾙ ｾﾝｻｰ	N3A1-18-221	2	AN (N3A1-18-221A)
18-270A	ﾌｭｰｴﾙ ﾎﾟﾝﾌﾟ ﾘﾚｰ	NF01-18-821	1	
18-510	ﾋｰﾄ ｹﾞｰｼﾞ ﾕﾆｯﾄ	JE15-18-51X	1	ﾏﾂｼﾀ
		KL01-18-51X	1	ﾆﾎﾝ ｻｰﾓｽﾀﾂﾄ
				930401 -
				FD3S 117200-
18-701	ｺﾝﾄﾛｰﾙ ﾕﾆｯﾄ	N3A7-18-701	1	
18-811	ﾒｰﾝ ﾘﾚｰ	JE16-18-811	1	ﾃﾞﾝｿｰ
18-821	ｻｰｷｯﾄ ｵｰﾌﾟﾝ ﾘﾚｰ	NF02-18-821A	1	
18-831	ﾚｼﾞｽﾀｰ	N3A1-18-831	1	AN (N3A1-18-83Z)
		N3A2-18-831A	1	AT
18-835E	ﾌﾞｰｽﾄ ｾﾝｻｰ ﾌﾞﾗｹｯﾄ	N3A1-18-835	2	
18-840C	ｳｫｰﾀｰ ﾃﾝﾌﾟ. ｾﾝｻｰ	F202-18-840A	1	ﾃﾞﾝｿｰ(ﾌｧﾝ SW. 108°C)
		N370-18-840	1	AT
		NF02-18-840	1	
18-845	ｴｱｰ ﾃﾝﾌﾟ. ｾﾝｻｰ	N3A1-18-845	1	
18-861B	O2 ｾﾝｻｰ	N3A1-18-861A	1	
18-866	ｸﾘｯﾌﾟ	E5A1-18-867	2	
18-880A	ﾊﾟﾜｰﾄﾚｲﾝ ｺﾝﾄﾛｰﾙ ﾓｼﾞｭｰﾙ	N3A7-18-881A	1	A (N3A7-18-881B)
				MT
				-920805
				FD3S -112757
		N3A7-18-881B	1	A (N3A7-18-881C)
				MT
				920805 - 920824
				FD3S 112757-112937
		N3A7-18-881C	1	MT
				920824 -
				FD3S 112937-
		N3A8-18-881A	1	A (N3A8-18-881B)
				AT
				-920805
				FD3S -112757
		N3A8-18-881B	1	A (N3A8-18-881C)
				AT
				920805 - 920828

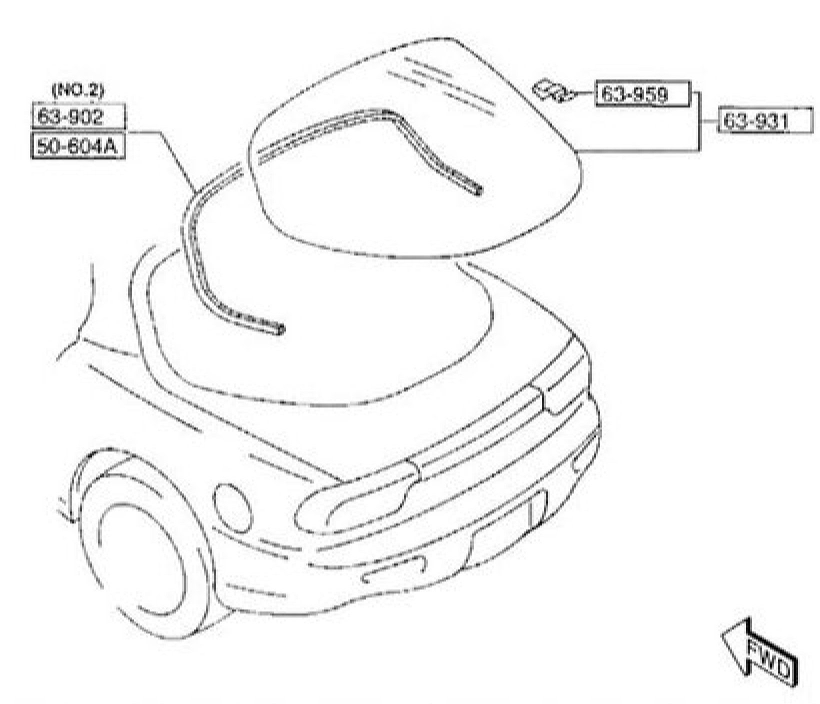

II型

サンルーフ 6330

品名コード	品名	部品番号	員数	適用記述
I型				
66-971K	ｸﾞﾛﾒｯﾄ	0222-66-971	2	ｻﾝﾙｰﾌ ﾂｷ
		0222-66-971	4	ｻﾝﾙｰﾌ ﾅｼ
67-051M	ｸﾘｯﾌﾟ	B455-67-C31	2	
		GA2A-67-C33	1	
67-740P	ｽﾗｲﾄﾞ ﾙｰﾌ ﾘﾚｰ	EA05-69-873	1	
68-911	ｼｰﾐﾝｸﾞ ｳｪﾙﾄ	FD01-69-981 02	1	内色 FE2 ﾌﾞﾗｯｸ -920518
				-920518
				FD3S -109351
		FD01-69-981 17	1	内色 FE4 ﾚｯﾄﾞ -920518
				-920518
				FD3S -109351
		FD01-69-981A 02	1	内色 FE2 ﾌﾞﾗｯｸ 920518-
				920518 -
				FD3S 109351-
		FD01-69-981A 17	1	内色 FE4 ﾚｯﾄﾞ 920518-
				920518 -
				FD3S 109351-
69-810A	ｽﾗｲﾃﾞｨﾝｸﾞﾙｰﾌ ﾊﾟﾈﾙ	FD01-69-810A	1	-921001
				FD3S -114651
		FD01-69-810B	1	921001 -
				FD3S 114651-
69-832	ｶﾞｲﾄﾞ ﾚｰﾙ(R)	FD01-69-851	1	
69-832Z	ｶﾞｲﾄﾞ ﾚｰﾙ(L)	FD01-69-852	1	
69-840A	ｽﾗｲﾃﾞｨﾝｸﾞﾙｰﾌ ﾌﾚｰﾑ	FD01-69-840	1	
69-842	ﾘﾔｰ ｶﾞｲﾄﾞ(R)	FD01-69-864	1	
69-842Z	ﾘﾔｰ ｶﾞｲﾄﾞ(L)	FD01-69-865	1	
69-844	ﾄﾞﾗｲﾌﾞ ﾕﾆｯﾄ	FD01-69-861	1	
69-845B	ｽﾗｲﾄﾞ ﾙｰﾌ ｼｰﾙ ﾃｰﾌﾟ	FD01-69-845	1	
69-846A	ｽﾗｲﾄﾞﾙｰﾌ ﾌﾚｰﾑ ｶﾊﾞｰ'A'	FD01-69-846	1	
69-846B	ｽﾗｲﾄﾞﾙｰﾌ ﾌﾚｰﾑ ｶﾊﾞｰ'B'	FD02-69-846	1	
69-848	ｽﾗｲﾃﾞｨﾝｸﾞ ﾙｰﾌ ﾓｰﾀｰ	EA05-69-871	1	
69-853B	ｻﾝﾙｰﾌ ﾎﾟｼﾞｼｮﾝﾌﾟﾚｰﾄ(R)	FD01-69-858	1	
69-854B	ｻﾝﾙｰﾌ ﾎﾟｼﾞｼｮﾝﾌﾟﾚｰﾄ(L)	FD01-69-859	1	
69-855	ｽﾗｲﾃﾞｨﾝｸﾞﾙｰﾌ ﾊﾝﾄﾞﾙ	EA05-69-924	1	
69-858A	ｽﾗｲﾃﾞｨﾝｸﾞ ﾙｰﾌ ﾊｰﾈｽ	EA05-69-872	1	
69-860	ｽﾗｲﾃﾞｨﾝｸﾞ ﾙｰﾌ ﾄﾘﾑ	FD01-69-960 02	1	内色 FE2 ﾌﾞﾗｯｸ -920101
				-920101
				FD3S -100927
		FD01-69-960 17	1	内色 FE4 ﾚｯﾄﾞ -920101
				-920101
				FD3S -100927
		FD01-69-960A 02	1	内色 FE2 ﾌﾞﾗｯｸ 920101-
				920101 -
				FD3S 100927-
		FD01-69-960A 17	1	内色 FE4 ﾚｯﾄﾞ 920101-
				920101 -
				FD3S 100927-
69-865A	ｽﾗｲﾄﾞ ﾙｰﾌ ｼｬｯﾃｨﾝｸﾞ(R)	FD01-69-9H1	1	
69-866A	ｽﾗｲﾄﾞ ﾙｰﾌ ｼｬｯﾃｨﾝｸﾞ(L)	FD01-69-9H2	1	
69-881B	ｶﾞｲﾄﾞ ﾌﾟﾚｰﾄ(R)	FD01-69-9H3	1	
69-882A	ｶﾞｲﾄﾞ ﾌﾟﾚｰﾄ(L)	FD01-69-9H4	1	
69-891A	ﾄﾞﾚｰﾝ-ﾌﾛﾝﾄ ﾎｰｽ	FD01-69-921	2	
69-895	S/ﾙｰﾌ ｳｪｻﾞｰｽﾄﾘｯﾌﾟ	FD01-69-825A	1	
69-896C	ﾛｱｰﾊﾟﾈﾙ ﾌﾛﾝﾄ ｼﾑ	FB03-69-896A	4	
69-897A	ｸﾘｯﾌﾟ	G034-69-897	2	
69-897B	ｽﾗｲﾄﾞ ﾙｰﾌ ﾄﾘﾑ ﾌｧｽﾅｰ	FB03-69-897	7	-920101
				FD3S -100927
		GA2B-69-897	7	920101 -
				FD3S 100927-
69-923	ﾄﾞﾚｰﾝ ﾎｰｽ-ﾌﾛﾝﾄ ｸﾘｯﾌﾟ	FD01-69-929	2	
69-923A	ﾘﾔｰ ﾄﾞﾚｰﾝ ﾎｰｽ ｸﾘｯﾌﾟ	FD01-69-923	6	
69-926	ﾘﾔｰ ﾄﾞﾚｰﾝﾎｰｽ ｼﾞｮｲﾝﾄ	F100-69-926	2	920701 - 930401
				FD3S 111378-117200
		F100-69-926A	2	930401 -
				FD3S 117200-
		FD01-69-926	2	
		KA02-69-926	2	-920701
				FD3S -111378
69-927	ｽﾗｲﾄﾞ ﾙｰﾌ ｱｼﾞｬｽﾄ ﾅｯﾄ	GA2B-69-927	4	
69-95YA	ﾌﾛﾝﾄ ｻﾝﾙｰﾌ ﾌﾞﾗｹｯﾄ	FD01-69-842	4	
74-030L	ﾘﾔｰ ﾄﾞﾚｰﾝ ﾎｰｽ	FD01-69-922	2	
II型				
66-971K	ｸﾞﾛﾒｯﾄ	0222-66-971	4	ｻﾝﾙｰﾌ ﾅｼ
67-051M	ｸﾘｯﾌﾟ	B455-67-C31	2	ｲﾗｽﾄ NO.1
		GA2A-67-C33	1	ｲﾗｽﾄ NO.2
67-740P	ｽﾗｲﾄﾞ ﾙｰﾌ ﾘﾚｰ	EA05-69-873	1	
68-911	ｼｰﾐﾝｸﾞ ｳｪﾙﾄ	FD01-69-981A 02	1	内色 FE5 FE6 FE7 ﾌﾞﾗｯｸ
69-810A	ｽﾗｲﾃﾞｨﾝｸﾞﾙｰﾌ ﾊﾟﾈﾙ	F114-69-810B	1	
69-832	ｶﾞｲﾄﾞ ﾚｰﾙ(R)	FD01-69-851	1	
69-832Z	ｶﾞｲﾄﾞ ﾚｰﾙ(L)	FD01-69-852	1	
69-840A	ｽﾗｲﾃﾞｨﾝｸﾞﾙｰﾌ ﾌﾚｰﾑ	FD01-69-840	1	
69-842	ﾘﾔｰ ｶﾞｲﾄﾞ(R)	FD01-69-864	1	
69-842Z	ﾘﾔｰ ｶﾞｲﾄﾞ(L)	FD01-69-865	1	
69-844	ﾄﾞﾗｲﾌﾞ ﾕﾆｯﾄ	FD01-69-861	1	
69-845B	ｽﾗｲﾄﾞ ﾙｰﾌ ｼｰﾙ ﾃｰﾌﾟ	FD01-69-845	1	
69-846A	ｽﾗｲﾄﾞﾙｰﾌ ﾌﾚｰﾑ ｶﾊﾞｰ'A'	FD01-69-846	1	
69-846B	ｽﾗｲﾄﾞﾙｰﾌ ﾌﾚｰﾑ ｶﾊﾞｰ'B'	FD02-69-846	1	
69-848	ｽﾗｲﾃﾞｨﾝｸﾞ ﾙｰﾌ ﾓｰﾀｰ	EA05-69-871	1	
69-853B	ｻﾝﾙｰﾌ ﾎﾟｼﾞｼｮﾝﾌﾟﾚｰﾄ(R)	FD01-69-858	1	
69-854B	ｻﾝﾙｰﾌ ﾎﾟｼﾞｼｮﾝﾌﾟﾚｰﾄ(L)	FD01-69-859	1	
69-855	ｽﾗｲﾃﾞｨﾝｸﾞﾙｰﾌ ﾊﾝﾄﾞﾙ	EA05-69-924	1	-931201
				FD3S -202929
69-858A	ｽﾗｲﾃﾞｨﾝｸﾞ ﾙｰﾌ ﾊｰﾈｽ	EA05-69-872	1	
69-861B	ﾃﾞｺﾚｰｼｮﾝ ｶﾊﾞｰ(R)	F114-69-983	1	
69-861X	ﾃﾞｺﾚｰｼｮﾝ ｶﾊﾞｰ(L)	F114-69-984	1	
69-863	ﾛｱｰﾊﾟﾈﾙ ｶﾊﾞｰ	F114-69-893	1	
69-865A	ｽﾗｲﾄﾞ ﾙｰﾌ ｼｬｯﾃｨﾝｸﾞ(R)	FD01-69-9H1	1	
69-866A	ｽﾗｲﾄﾞ ﾙｰﾌ ｼｬｯﾃｨﾝｸﾞ(L)	FD01-69-9H2	1	
69-881B	ｶﾞｲﾄﾞ ﾌﾟﾚｰﾄ(R)	FD01-69-9H3	1	
69-882A	ｶﾞｲﾄﾞ ﾌﾟﾚｰﾄ(L)	FD01-69-9H4	1	
69-891A	ﾄﾞﾚｰﾝ-ﾌﾛﾝﾄ ﾎｰｽ	FD01-69-921	2	
69-895	S/ﾙｰﾌ ｳｪｻﾞｰｽﾄﾘｯﾌﾟ	F114-69-825	1	
69-896C	ﾛｱｰﾊﾟﾈﾙ ﾌﾛﾝﾄ ｼﾑ	FB03-69-896A	4	
69-897A	ｸﾘｯﾌﾟ	G034-69-897	2	
69-911	ｻﾝ ｼｪｰﾄﾞ	F114-69-890A	1	
69-923	ﾄﾞﾚｰﾝ ﾎｰｽ-ﾌﾛﾝﾄ ｸﾘｯﾌﾟ	FD01-69-929	2	
69-923A	ﾘﾔｰ ﾄﾞﾚｰﾝ ﾎｰｽ ｸﾘｯﾌﾟ	FD01-69-923	6	
69-926	ﾘﾔｰ ﾄﾞﾚｰﾝﾎｰｽ ｼﾞｮｲﾝﾄ	F100-69-926A	2	ｲﾗｽﾄ NO.2
		FD01-69-926	2	ｲﾗｽﾄ NO.1
69-927	ｽﾗｲﾄﾞ ﾙｰﾌ ｱｼﾞｬｽﾄ ﾅｯﾄ	GA2B-69-927	4	
69-95YA	ﾌﾛﾝﾄ ｻﾝﾙｰﾌ ﾌﾞﾗｹｯﾄ	FD01-69-842	4	
74-030L	ﾘﾔｰ ﾄﾞﾚｰﾝ ﾎｰｽ	FD01-69-922	2	
III.IV型				
66-971K	ｸﾞﾛﾒｯﾄ	0222-66-971	2	ｻﾝﾙｰﾌ ﾂｷ

66-251	ﾘﾝｸﾞ	S09A-66-251	1	950921 -
				FD3S 305994-
		UB40-66-251	1	-950921
				FD3S -305994
66-290A	ｺﾝｾﾝﾄ	F104-66-290	1	
66-298	ｺﾝｾﾝﾄ ｷｬｯﾌﾟ	F104-66-298	1	
66-340	ﾒｰﾝ ｽｲｯﾁ	F102-66-340	1	AT
66-600A	ﾘﾓｰﾄｺﾝﾄﾛｰﾙ ﾐﾗｰ ｽｲｯﾁ	F100-66-600A	1	
66-670	ﾘﾄﾗｸﾀｰ ｽｲｯﾁ	F100-66-670A	1	
Ⅳ型				
55-225B	ﾎｰﾙ ｶﾊﾞｰ	F100-55-225 00	1	内色 FE8 FF0 ﾌﾞﾗｯｸ
				ｲﾗｽﾄ NO.1
		F135-55-225A	1	ｲﾗｽﾄ NO.2
66-241	ﾌﾟﾛﾃｸﾀｰ	F100-66-241	1	
66-251	ﾘﾝｸﾞ	S09A-66-251	1	
66-290A	ｺﾝｾﾝﾄ	F104-66-290	1	
66-298	ｺﾝｾﾝﾄ ｷｬｯﾌﾟ	F104-66-298	1	
66-600A	ﾘﾓｰﾄｺﾝﾄﾛｰﾙ ﾐﾗｰ ｽｲｯﾁ	F100-66-600A	1	
66-670	ﾘﾄﾗｸﾀｰ ｽｲｯﾁ	F132-66-670	1	
Ⅴ型				
55-225B	ﾎｰﾙ ｶﾊﾞｰ	F100-55-225	1	
66-241	ﾌﾟﾛﾃｸﾀｰ	F100-66-241	1	
66-250	ｼｶﾞｰ ﾗｲﾀｰ	G13H-66-250	1	280HP
66-251	ﾘﾝｸﾞ	B001-66-251	1	280HP
		S09A-66-251	1	255HP
				265HP
66-290A	ｺﾝｾﾝﾄ	F104-66-290	1	255HP
				265HP
66-298	ｺﾝｾﾝﾄ ｷｬｯﾌﾟ	F104-66-298	1	255HP
				265HP
66-600A	ﾘﾓｰﾄｺﾝﾄﾛｰﾙ ﾐﾗｰ ｽｲｯﾁ	F100-66-600A	1	
66-670	ﾘﾄﾗｸﾀｰ ｽｲｯﾁ	F132-66-670	1	
Ⅵ型				
55-225B	ﾎｰﾙ ｶﾊﾞｰ	F100-55-225 00	1	内色 ﾌﾞﾗｯｸ
66-241	ﾌﾟﾛﾃｸﾀｰ	F100-66-241	1	
66-250	ｼｶﾞｰ ﾗｲﾀｰ	F146-66-250	1	280HP
66-251	ﾘﾝｸﾞ	N066-66-251	1	280HP
		S09A-66-251	1	255HP
				265HP
66-290A	ｺﾝｾﾝﾄ	F104-66-290	1	255HP
				265HP
66-297	ｺﾝｾﾝﾄ ｿｹｯﾄ	UH80-66-297	1	
66-298	ｺﾝｾﾝﾄ ｷｬｯﾌﾟ	F104-66-298	1	255HP
				265HP
66-600A	ﾘﾓｰﾄｺﾝﾄﾛｰﾙ ﾐﾗｰ ｽｲｯﾁ	F100-66-600A	1	
66-670	ﾘﾄﾗｸﾀｰ ｽｲｯﾁ	F146-66-670	1	

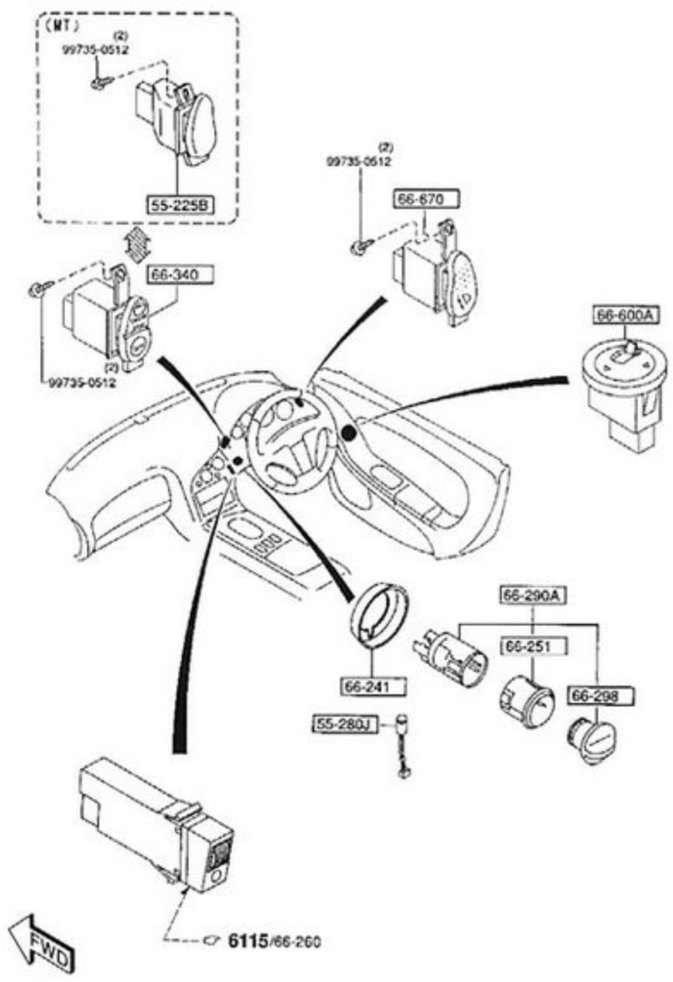

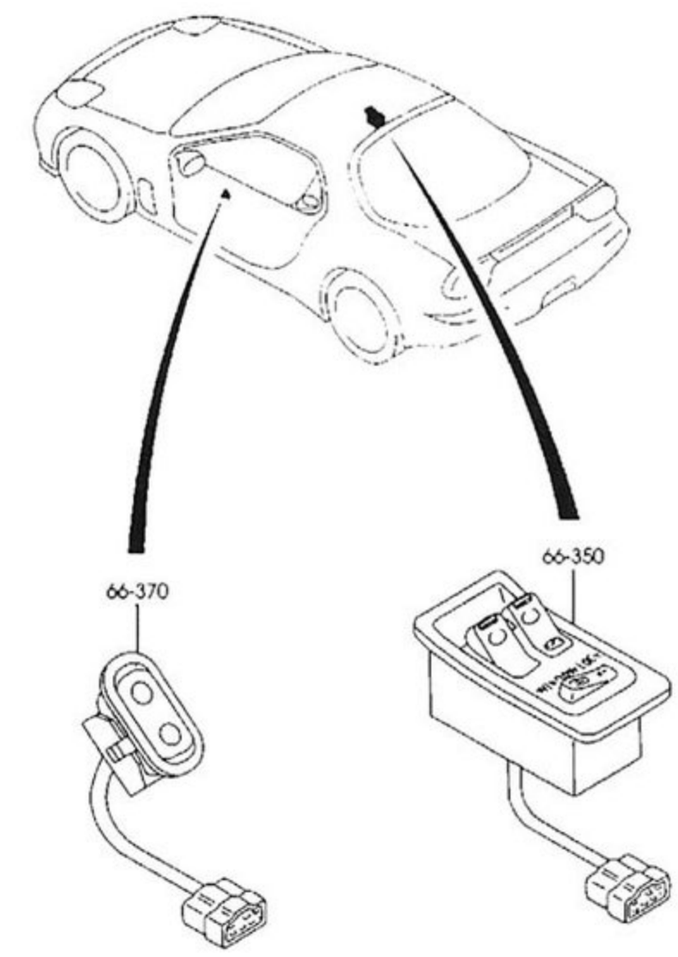

○Ⅲ型

19-838	ﾎﾞﾙﾄ	BV11-19-429	3	AT
21-035	ｱｷｭｰﾑﾚｰﾀｰ 'O' ﾘﾝｸﾞ	BV11-21-035	1	AT
21-571B	ﾀｰﾋﾞﾝ ｾﾝｻｰ	BV65-21-5H1	1	AT
21-5H2	ﾚｿﾞﾙｰｼｮﾝ ｾﾝｻｰ	BV65-21-5H2	1	AT

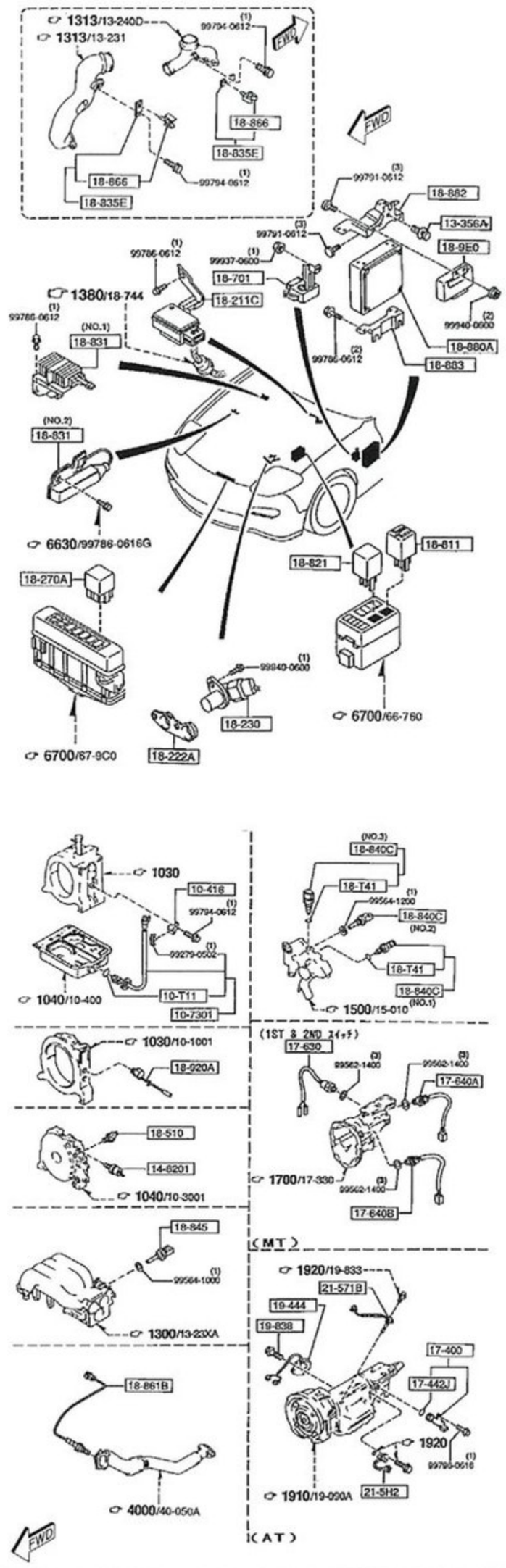

○Ⅱ型

ダッシュボードスイッチ 6610

品名コード	品名	部品番号	員数	適用記述
Ⅰ型				
55-225B	ﾎｰﾙ ｶﾊﾞｰ	F100-55-225 00	1	内色 FE2 FE3 FE4 ﾌﾞﾗｯｸ
				ｻﾝﾙｰﾌﾌﾅｼ
55-280J	ﾊﾞﾙﾌﾞ	B456-60-223	1	14V 1.4W
66-241	ﾌﾟﾛﾃｸﾀｰ	F100-66-241	1	
66-250	ｼｶﾞｰ ﾗｲﾀｰ	UB40-66-250	1	
66-251	ﾘﾝｸﾞ	UB40-66-251	2	
66-290A	ｺﾝｾﾝﾄ	F104-66-290	1	2ﾆﾝ ﾉﾘ
66-298	ｺﾝｾﾝﾄ ｷｬｯﾌﾟ	F104-66-298	1	2ﾆﾝ ﾉﾘ
66-340	ﾒｰﾝ ｽｲｯﾁ	F102-66-340	1	ｻﾝﾙｰﾌﾌﾂｷ
66-600A	ﾘﾓｰﾄｺﾝﾄﾛｰﾙ ﾐﾗｰ ｽｲｯﾁ	F100-66-600A	1	
66-670	ﾘﾄﾗｸﾀｰ ｽｲｯﾁ	F100-66-670	1	-920501
				FD3S -108606
		F100-66-670A	1	920501 -
				FD3S 108606-
Ⅱ型				
55-225B	ﾎｰﾙ ｶﾊﾞｰ	F100-55-225 00	1	内色 FE5 FE6 FE7 ﾌﾞﾗｯｸ
				MT
55-280J	ﾊﾞﾙﾌﾞ	B456-60-223	1	14V 1.4W
66-241	ﾌﾟﾛﾃｸﾀｰ	F100-66-241	1	
66-251	ﾘﾝｸﾞ	UB40-66-251	1	
66-290A	ｺﾝｾﾝﾄ	F104-66-290	1	
66-298	ｺﾝｾﾝﾄ ｷｬｯﾌﾟ	F104-66-298	1	
66-340	ﾒｰﾝ ｽｲｯﾁ	F102-66-340	1	AT
66-600A	ﾘﾓｰﾄｺﾝﾄﾛｰﾙ ﾐﾗｰ ｽｲｯﾁ	F100-66-600A	1	
66-670	ﾘﾄﾗｸﾀｰ ｽｲｯﾁ	F100-66-670A	1	
Ⅲ型				
55-225B	ﾎｰﾙ ｶﾊﾞｰ	F100-55-225	1	MT
55-280J	ﾊﾞﾙﾌﾞ	B456-60-223	1	14V 1.4W
66-241	ﾌﾟﾛﾃｸﾀｰ	F100-66-241	1	

18-821	ｻｰｷｯﾄﾞ ｵｰﾌﾟﾝ ﾘﾚｰ	NF02-18-821A	1	
18-831	ﾚｼﾞｽﾀｰ	N3A1-18-831	1	AN (N3A1-18-83Z)
				ｲﾗｽﾄ NO.1
		N3A2-18-831A	1	ｲﾗｽﾄ NO.2
				AT
18-835E	ﾌﾞｰｽﾄ ｾﾝｻｰ ﾌﾞﾗｹｯﾄ	N3A1-18-835	2	
18-840C	ｳｫｰﾀｰ ﾃﾝﾌﾟ. ｾﾝｻｰ	B593-18-840A	1	ﾃﾞﾝｿｰ 2-ｷｮｸｶﾌﾟﾗｰ
18-845	ｴｱｰ ﾃﾝﾌﾟ. ｾﾝｻｰ	N3A1-18-845	1	
18-861B	O2 ｾﾝｻｰ	N3A1-18-861A	1	
18-866	ｸﾘｯﾌﾟ	E5A1-18-867	2	
18-867	ｸﾘｯﾌﾟ	BPE8-18-867A	1	
18-880A	ﾊﾟﾜｰﾄﾚｲﾝ ｺﾝﾄﾛｰﾙ ﾓｼﾞｭｰﾙ	N3F1-18-881A	1	MT
				-980801
				FD3S -421955
		N3F1-18-881B	1	A (N3F1-18-881C)
				MT
				980801 - 980922
				FD3S 421955-422056
		N3F1-18-881C	1	MT
				980922 -
				FD3S 422056-
		N3F2-18-881A	1	AT
				-980801
				FD3S -421955
		N3F2-18-881B	1	A (N3F2-18-881C)
				AT
				980801 - 980922
				FD3S 421955-422056
		N3F2-18-881C	1	AT
				980922 -
				FD3S 422056-
18-882	ｺﾝﾄﾛｰﾙ ﾕﾆｯﾄ ﾌﾞﾗｹｯﾄ	N3F1-18-882	1	MT
		N3F2-18-882	1	AT
18-883	ｺﾝﾄﾛｰﾙ ﾕﾆｯﾄ ﾌﾞﾗｹｯﾄ	N3F1-18-883	1	
18-920A	ﾉｯｸ ｾﾝｻｰ	N3A1-18-921A	1	
18-9E0	PT ｺﾝﾄﾛｰﾙ ﾓｼﾞｭｰﾙ(AT)	N3A8-18-9E1C	1	AT
				-960120
				FD3S -400323
		N3F2-18-9E1	1	AT
				960120 -
				FD3S 400323-
19-397A	ﾎﾞﾙﾄ	0338-19-397	1	AT
19-444	ｲﾝﾋﾋﾞﾀｰ ｽｲｯﾁ	BV65-19-444A	1	AT
19-833	ｺﾝﾄﾛｰﾙﾊﾞﾙﾌﾞ ﾎﾞﾙﾄ	BV56-19-833	2	AT
19-838	ﾎﾞﾙﾄ	BV11-19-429	3	AT
21-035	ｱｷｭｰﾑﾚｰﾀｰ 'O' ﾘﾝｸﾞ	BV11-21-035	1	AT
21-571B	ﾀｰﾋﾞﾝ ｾﾝｻｰ	BV65-21-5H1	1	AT
21-5H2	ﾚｿﾞﾙｰｼｮﾝ ｾﾝｻｰ	BV65-21-5H2	1	AT
Ⅴ型				
10-7301	ｵｲﾙﾚﾍﾞﾙ ｾﾝｻｰ	N3A1-10-470A	1	
10-T11	ｵｲﾙ ｾﾝｻｰ 'O' ﾘﾝｸﾞ	N326-10-T11	1	
13-356A	ﾘﾍﾞｯﾄ	N304-13-356C	1	
17-400	ﾄﾞﾘﾌﾞﾝ ｷﾞﾔｰ ｾｯﾄ	BV65-17-400	1	AT
17-442J	O' ﾘﾝｸﾞ	1011-17-443	1	AT
17-640A	ﾆｭｰﾄﾗﾙ ｽｲｯﾁ	R507-17-640	1	MT
17-640B	ﾊﾞｯｸ ｱｯﾌﾟﾗﾝﾌﾟ ｽｲｯﾁ	R508-17-640	1	MT
18-211D	ﾌﾞｰｽﾄ ｾﾝｻｰ	N3F1-18-211	1	
18-222A	ｾﾝｻｰ ﾌﾟﾚｰﾄ	N3A1-18-222	1	
18-230	ｸﾗﾝｸ ｱﾝｸﾞﾙ ｾﾝｻｰ	N3A1-18-221A	2	
18-270A	ﾌｭｰｴﾙ ﾎﾟﾝﾌﾟ ﾘﾚｰ	NF01-18-821	1	
18-510	ﾋｰﾄ ｹﾞｰｼﾞ ﾕﾆｯﾄ	JE15-18-51X	1	ﾏﾂｼﾀ
				ﾒｰｶｰ ｾﾝﾀｸ
		KL01-18-51X	1	ﾆﾎﾝ ｻｰﾓｽﾀｯﾄ
				ﾒｰｶｰ ｾﾝﾀｸ
18-811	ﾒｰﾝ ﾘﾚｰ	JE16-18-811	1	ﾃﾞﾝｿｰ
18-821	ｻｰｷｯﾄﾞ ｵｰﾌﾟﾝ ﾘﾚｰ	NF02-18-821A	1	
18-831	ﾚｼﾞｽﾀｰ	N3A1-18-831	1	AN (N3A1-18-83Z)
				ｲﾗｽﾄ NO.1
		N3A2-18-831A	1	ｲﾗｽﾄ NO.2
				AT
18-835E	ﾌﾞｰｽﾄ ｾﾝｻｰ ﾌﾞﾗｹｯﾄ	N3A1-18-835	2	
18-840C	ｳｫｰﾀｰ ﾃﾝﾌﾟ. ｾﾝｻｰ	B593-18-840A	1	ﾃﾞﾝｿｰ 2-ｷｮｸｶﾌﾟﾗｰ
18-845	ｴｱｰ ﾃﾝﾌﾟ. ｾﾝｻｰ	N3A1-18-845	1	
18-861B	O2 ｾﾝｻｰ	N3A1-18-861A	1	
18-866	ｸﾘｯﾌﾟ	E5A1-18-867	2	
18-867	ｸﾘｯﾌﾟ	BPE8-18-867A	1	
18-880A	ﾊﾟﾜｰﾄﾚｲﾝ ｺﾝﾄﾛｰﾙ ﾓｼﾞｭｰﾙ	N3G1-18-881B	1	A (N3G1-18-881C)
				280HP
				-901
				FD3S -505958
		N3G1-18-881C	1	280HP
				000901 -
				FD3S 505958-
		N3G2-18-881A	1	A (N3G2-18-881B)
				265HP
				-901
				FD3S -505958
		N3G2-18-881B	1	265HP
				000901 -
				FD3S 505958-
		N3G3-18-881A	1	A (N3G3-18-881B)
				255HP
				-901
				FD3S -505958
		N3G3-18-881B	1	255HP
				000901 -
				FD3S 505958-
18-882	ｺﾝﾄﾛｰﾙ ﾕﾆｯﾄ ﾌﾞﾗｹｯﾄ	N3F1-18-882	1	280HP
				265HP
		N3F2-18-882	1	255HP
18-883	ｺﾝﾄﾛｰﾙ ﾕﾆｯﾄ ﾌﾞﾗｹｯﾄ	N3F1-18-883	1	
18-920A	ﾉｯｸ ｾﾝｻｰ	N3A1-18-921A	1	
18-9E0	PT ｺﾝﾄﾛｰﾙ ﾓｼﾞｭｰﾙ(AT)	N3F2-18-9E1	1	AT
19-397A	ﾎﾞﾙﾄ	0338-19-397	1	AT
19-444	ｲﾝﾋﾋﾞﾀｰ ｽｲｯﾁ	BV65-19-444A	1	AT
19-833	ｺﾝﾄﾛｰﾙﾊﾞﾙﾌﾞ ﾎﾞﾙﾄ	BV56-19-833	2	AT
19-838	ﾎﾞﾙﾄ	BV11-19-429	3	AT
21-035	ｱｷｭｰﾑﾚｰﾀｰ 'O' ﾘﾝｸﾞ	BV11-21-035	1	AT
21-571B	ﾀｰﾋﾞﾝ ｾﾝｻｰ	BV65-21-5H1	1	AT
21-5H2	ﾚｿﾞﾙｰｼｮﾝ ｾﾝｻｰ	BV65-21-5H2	1	AT
Ⅵ型				
10-7301	ｵｲﾙﾚﾍﾞﾙ ｾﾝｻｰ	N3A1-10-470A	1	
10-T11	ｵｲﾙ ｾﾝｻｰ 'O' ﾘﾝｸﾞ	N326-10-T11	1	
13-356A	ﾘﾍﾞｯﾄ	N304-13-356C	1	
17-400	ﾄﾞﾘﾌﾞﾝ ｷﾞﾔｰ ｾｯﾄ	BV65-17-400	1	AT
17-442J	O' ﾘﾝｸﾞ	1011-17-443	1	AT
17-640A	ﾆｭｰﾄﾗﾙ ｽｲｯﾁ	R507-17-640	1	MT
17-640B	ﾊﾞｯｸ ｱｯﾌﾟﾗﾝﾌﾟ ｽｲｯﾁ	R508-17-640	1	MT
18-211D	ﾌﾞｰｽﾄ ｾﾝｻｰ	N3F1-18-211	1	
18-222A	ｾﾝｻｰ ﾌﾟﾚｰﾄ	N3A1-18-222	1	
18-230	ｸﾗﾝｸ ｱﾝｸﾞﾙ ｾﾝｻｰ	N3A1-18-221A	2	
18-270A	ﾌｭｰｴﾙ ﾎﾟﾝﾌﾟ ﾘﾚｰ	NF01-18-821	1	
18-510	ﾋｰﾄ ｹﾞｰｼﾞ ﾕﾆｯﾄ	JE15-18-51X	1	ﾏﾂｼﾀ
				ﾒｰｶｰ ｾﾝﾀｸ
		KL01-18-51X	1	ﾆﾎﾝ ｻｰﾓｽﾀｯﾄ
				ﾒｰｶｰ ｾﾝﾀｸ
18-626	ﾚｼﾞｽﾀｰ	N3A2-18-831A	1	
18-811	ﾒｰﾝ ﾘﾚｰ	JE16-18-811	1	ﾃﾞﾝｿｰ
18-821	ｻｰｷｯﾄﾞ ｵｰﾌﾟﾝ ﾘﾚｰ	NF02-18-821A	1	
18-831	ﾚｼﾞｽﾀｰ	N3A1-18-831	1	AN (N3A1-18-83Z)
				-20301
				FD3S -603954
		N3A1-18-831A	1	020301 -
				FD3S 603954-
18-831B	ﾌｧﾝ ｿﾚﾉｲﾄﾞ ﾚｼﾞｽﾀｰ	N3A1-18-83Z	1	
18-835E	ﾌﾞｰｽﾄ ｾﾝｻｰ ﾌﾞﾗｹｯﾄ	N3A1-18-835	2	
18-840C	ｳｫｰﾀｰ ﾃﾝﾌﾟ. ｾﾝｻｰ	B593-18-840A	1	ﾃﾞﾝｿｰ 2-ｷｮｸｶﾌﾟﾗｰ
18-845	ｴｱｰ ﾃﾝﾌﾟ. ｾﾝｻｰ	N3A1-18-845	1	
18-861B	O2 ｾﾝｻｰ	N3A1-18-861A	1	
18-866	ｸﾘｯﾌﾟ	E5A1-18-867	2	
18-867	ｸﾘｯﾌﾟ	BPE8-18-867A	1	
18-880A	ﾊﾟﾜｰﾄﾚｲﾝ ｺﾝﾄﾛｰﾙ ﾓｼﾞｭｰﾙ	N3G1-18-881C	1	280HP
		N3G2-18-881B	1	265HP
		N3G3-18-881B	1	255HP
18-882	ｺﾝﾄﾛｰﾙ ﾕﾆｯﾄ ﾌﾞﾗｹｯﾄ	N3F1-18-882	1	MT
		N3F2-18-882	1	AT
18-883	ｺﾝﾄﾛｰﾙ ﾕﾆｯﾄ ﾌﾞﾗｹｯﾄ	N3F1-18-883	1	
18-920A	ﾉｯｸ ｾﾝｻｰ	N3A1-18-921A	1	
18-9E0	PT ｺﾝﾄﾛｰﾙ ﾓｼﾞｭｰﾙ(AT)	N3F2-18-9E1	1	AT
19-397A	ﾎﾞﾙﾄ	0338-19-397	1	AT
19-444	ｲﾝﾋﾋﾞﾀｰ ｽｲｯﾁ	BV65-19-444A	1	AT
19-833	ｺﾝﾄﾛｰﾙﾊﾞﾙﾌﾞ ﾎﾞﾙﾄ	BV56-19-833	2	AT

				ｲﾗｽﾄ NO.2
				AM/FM,C.D.ﾂｷ
66-901A	ﾁｭｰﾅｰ ﾌﾞﾗｹｯﾄ(R)	FD04-66-AW1	2	PANASONIC
				OPT,
				AM/FM,C.D.ﾂｷ
66-904	ﾘﾔｰ ﾌﾞﾗｹｯﾄ	FD04-66-AW6	1	OPT,
				AM/FM,C.D.ﾂｷ
66-911B	ﾎｰﾙ ｶﾊﾞｰ	FD01-66-BC4	2	ｲﾗｽﾄ NO.1
				AM/FM
		FD04-66-BC4	2	OPT,
				ｲﾗｽﾄ NO.2
				AM/FM,C.D.ﾂｷ
66-920E	ﾌﾛﾝﾄ ﾊﾟﾜｰ ｱﾝﾌﾟ	FD01-66-920A	1	AM/FM,C.D.ﾅｼ
				ｵｰﾃﾞｨｵ ﾅｼ,ﾘﾔｰﾊﾟﾌﾗｰｼﾞ ﾄﾘﾑ ﾅｼ
		FD01-66-920A	1	ｵｰﾃﾞｨｵ ﾅｼ,ﾘﾔｰﾊﾟﾌﾗｰｼﾞ ﾄﾘﾑ ﾂｷ
				2ﾆﾝ ﾉﾘ
		FD04-66-920A	1	OPT,
				AM/FM,C.D.ﾂｷ
		FD04-66-920A	1	4ﾆﾝ ﾉﾘ
				ｵｰﾃﾞｨｵ ﾅｼ,ﾘﾔｰﾊﾟﾌｹｰｼﾞ ﾄﾘﾑ ﾂｷ
66-981A	ｼｮｰﾄ ｺﾈｸﾀｰ	FD01-66-BC9	1	AM/FM
66-997C	ﾗｼﾞｵ ｱｰｽ ｺｰﾄﾞ	FD02-66-997A	1	
66-AC9	ET/EDｺﾝﾋﾞ ﾘﾔｰ ﾗﾊﾞｰ	FD01-66-AC9	1	AM/FM
66-AG0	ｺﾝﾊﾟｸﾄ ﾃﾞｨｽｸ ﾌﾟﾚｰﾔｰ	FD04-66-9G0B	1	OPT,
				AM/FM,C.D.ﾂｷ
66-BC2	ﾁｭｰﾅ&ﾃﾞｯｷ ﾎﾞﾘｭｰﾑ ﾉﾌﾞ	FD01-66-BC1	1	AM/FM
66-BC2A	ﾊﾞｽ/ﾄﾚﾌﾞﾙ ﾉﾌﾞ	FD01-66-BC2	2	AM/FM
66-DS0	CD ｿﾌﾄ	F105-66-DS0	1	OPT,
				AM/FM,C.D.ﾂｷ
Ⅲ型				
55-231	ｽﾃﾚｵ ｵｰﾅﾒﾝﾄ	F104-66-9M0	1	AM/FM,C.D.ﾅｼ
		F104-66-9M0	2	ｵｰﾃﾞｨｵ ﾅｼ
66-870J	ｵｰﾃﾞｨｵ ｾｯﾄ	F100-66-9C0B	1	ｲﾗｽﾄ NO.1
				AM/FM,C.D.ﾅｼ
		F105-66-9C0B	1	OPT,
				ｲﾗｽﾄ NO.2
				AM/FM,C.D.ﾂｷ
66-903	ﾁｭｰﾅｰ ﾌﾞﾗｹｯﾄ	FD04-66-AW1	2	PANASONIC
				OPT,
				AM/FM,C.D.ﾂｷ
66-904	ﾘﾔｰ ﾌﾞﾗｹｯﾄ	FD04-66-AW6	1	OPT,
				AM/FM,C.D.ﾂｷ
66-911B	ﾎｰﾙ ｶﾊﾞｰ	FD01-66-BC4	2	ｲﾗｽﾄ NO.1
				AM/FM
		FD04-66-BC4	2	OPT,
				ｲﾗｽﾄ NO.2
				AM/FM,C.D.ﾂｷ
66-920E	ﾌﾛﾝﾄ ﾊﾟﾜｰ ｱﾝﾌﾟ	FD01-66-920A	1	AM/FM,C.D.ﾅｼ
				ｵｰﾃﾞｨｵ ﾅｼ
		FD04-66-920A	1	OPT,
				AM/FM,C.D.ﾂｷ
66-981A	ｼｮｰﾄ ｺﾈｸﾀｰ	FD01-66-BC9	1	AM/FM
66-997C	ﾗｼﾞｵ ｱｰｽ ｺｰﾄﾞ	FD02-66-997A	1	
66-AC9	ET/EDｺﾝﾋﾞ ﾘﾔｰ ﾗﾊﾞｰ	FD01-66-AC9	1	AM/FM
66-AG0	ｺﾝﾊﾟｸﾄ ﾃﾞｨｽｸ ﾌﾟﾚｰﾔｰ	FD04-66-9G0B	1	OPT,
				AM/FM,C.D.ﾂｷ
66-BC2	ﾁｭｰﾅ&ﾃﾞｯｷ ﾎﾞﾘｭｰﾑ ﾉﾌﾞ	FD01-66-BC1	1	AM/FM
66-BC2A	ﾊﾞｽ/ﾄﾚﾌﾞﾙ ﾉﾌﾞ	FD01-66-BC2	2	AM/FM
66-DS0	CD ｿﾌﾄ	F105-66-DS0	1	OPT,
				AM/FM,C.D.ﾂｷ
Ⅳ型				
55-231	ｽﾃﾚｵ ｵｰﾅﾒﾝﾄ	B02A-66-9M0A	1	BATHURST-X, TYPE-R, TYPE-
				RB, TYPE-RS-R, TYPE-RZ,
				ｲﾗｽﾄ NO.1
				ｵｰﾃﾞｨｵ ﾅｼ
		B03A-66-9M0	1	TRG-X, TYPE-R, TYPE-RS,
				BATHURST-X, TYPE-RB,
				TYPE-RS-R, TYPE-RZ,
				ｲﾗｽﾄ NO.2
				AM/FM,C.D. ﾅｼ,5-ｽﾋﾟｰｶｰ
				ｵｰﾃﾞｨｵ ﾅｼ
66-870J	ｵｰﾃﾞｨｵ ｾｯﾄ	F133-66-9C0	1	TRG-X-OPT, TYPE-RS-OPT,
				ｲﾗｽﾄ NO.1
				AM/FM,C.D. ﾂｷ,4-ｽﾋﾟｰｶｰ
		H430-66-9C0A	1	TRG-X, TYPE-R, TYPE-RS,
				ｲﾗｽﾄ NO.2
				AM/FM,C.D. ﾅｼ,5-ｽﾋﾟｰｶｰ
66-903	ﾁｭｰﾅｰ ﾌﾞﾗｹｯﾄ	FD04-66-AW1	2	PANASONIC
				TRG-X, TYPE-R, TYPE-RS,
				AM/FM
66-904	ﾘﾔｰ ﾌﾞﾗｹｯﾄ	FD04-66-AW6	1	TRG-X-OPT, TYPE-RS-OPT,
				AM/FM,C.D. ﾂｷ,4-ｽﾋﾟｰｶｰ
66-911B	ﾎｰﾙ ｶﾊﾞｰ	FD01-66-BC4	2	TRG-X-OPT, TYPE-RS-OPT,
				ｲﾗｽﾄ NO.1
				AM/FM,C.D. ﾂｷ,4-ｽﾋﾟｰｶｰ
		FD04-66-BC4	2	TRG-X-OPT, TYPE-RS-OPT,
				ｲﾗｽﾄ NO.2
				AM/FM,C.D. ﾂｷ,4-ｽﾋﾟｰｶｰ
		NB40-66-BC4	2	PANASONIC
				TRG-X, TYPE-R, TYPE-RS,
				ｲﾗｽﾄ NO.3
				AM/FM,C.D. ﾅｼ,5-ｽﾋﾟｰｶｰ
66-920E	ﾌﾛﾝﾄ ﾊﾟﾜｰ ｱﾝﾌﾟ	FD04-66-920A	1	TRG-X-OPT, TYPE-RS-OPT,
				AM/FM,C.D. ﾂｷ,4-ｽﾋﾟｰｶｰ
66-981A	ｼｮｰﾄ ｺﾈｸﾀｰ	FD01-66-BC9	1	TRG-X-OPT, TYPE-RS-OPT,
				AM/FM,C.D. ﾂｷ,4-ｽﾋﾟｰｶｰ
66-997C	ﾗｼﾞｵ ｱｰｽ ｺｰﾄﾞ	FD02-66-997A	1	
66-AC9	ET/EDｺﾝﾋﾞ ﾘﾔｰ ﾗﾊﾞｰ	FD01-66-AC9	1	TRG-X-OPT, TYPE-RS-OPT,
				AM/FM,C.D. ﾂｷ,4-ｽﾋﾟｰｶｰ
		LB84-66-AC9	1	PANASONIC
				TRG-X, TYPE-R, TYPE-RS,
				AM/FM,C.D. ﾅｼ,5-ｽﾋﾟｰｶｰ
66-AG0	ｺﾝﾊﾟｸﾄ ﾃﾞｨｽｸ ﾌﾟﾚｰﾔｰ	F133-66-9G0	1	TRG-X-OPT, TYPE-RS-OPT,
				AM/FM,C.D. ﾂｷ,4-ｽﾋﾟｰｶｰ
66-BC2	ﾁｭｰﾅ&ﾃﾞｯｷ ﾎﾞﾘｭｰﾑ ﾉﾌﾞ	FD01-66-BC1	1	TRG-X-OPT, TYPE-RS-OPT,
				AM/FM,C.D. ﾂｷ,4-ｽﾋﾟｰｶｰ
		NB40-66-BC1	1	AN (TB48-66-BC1)
				TRG-X, TYPE-R, TYPE-RS,
				AM/FM,C.D. ﾅｼ,5-ｽﾋﾟｰｶｰ
				-961101
				FD3S -404652
		TB48-66-BC1	1	TRG-X, TYPE-R, TYPE-RS,
				AM/FM,C.D. ﾅｼ,5-ｽﾋﾟｰｶｰ
				961101 -
				FD3S 404652-
66-BC2A	ﾊﾞｽ/ﾄﾚﾌﾞﾙ ﾉﾌﾞ	FD01-66-BC2	2	TRG-X-OPT, TYPE-RS-OPT,
				AM/FM,C.D. ﾂｷ,4-ｽﾋﾟｰｶｰ
66-DS0	CD ｿﾌﾄ	F105-66-DS0	1	TRG-X-OPT, TYPE-RS-OPT,
				AM/FM,C.D. ﾂｷ,4-ｽﾋﾟｰｶｰ
Ⅴ型				
55-231	ｽﾃﾚｵ ｵｰﾅﾒﾝﾄ	B02A-66-9M0A	1	ｲﾗｽﾄ NO.1
				CD ﾅｼ
				ｵｰﾃﾞｨｵ ﾅｼ
		B03A-66-9M0	1	ｲﾗｽﾄ NO.2
				ｵｰﾃﾞｨｵ ﾅｼ
66-870J	ｵｰﾃﾞｨｵ ｾｯﾄ	F133-66-9C0	1	TYPE-R-OPT, TYPE-RS-OPT,
				ｲﾗｽﾄ NO.1
				AM/FM,C.D. ﾂｷ,4-ｽﾋﾟｰｶｰ
		H430-66-9C0A	1	TYPE-RB-MT-OPT,
				ｲﾗｽﾄ NO.2
				AM/FM,C.D. ﾅｼ,5-ｽﾋﾟｰｶｰ
66-903	ﾁｭｰﾅｰ ﾌﾞﾗｹｯﾄ	FD04-66-AW1	2	PANASONIC
				TYPE-RB-MT-OPT, TYPE-R-OPT,
				TYPE-RS-OPT,
				AM/FM,C.D. ﾅｼ,5-ｽﾋﾟｰｶｰ
				AM/FM,C.D. ﾂｷ,4-ｽﾋﾟｰｶｰ
66-904	ﾘﾔｰ ﾌﾞﾗｹｯﾄ	FD04-66-AW6	1	TYPE-R-OPT, TYPE-RS-OPT,
				AM/FM,C.D. ﾂｷ,4-ｽﾋﾟｰｶｰ
66-911B	ﾎｰﾙ ｶﾊﾞｰ	FD01-66-BC4	2	TYPE-R-OPT, TYPE-RS-OPT,
				ｲﾗｽﾄ NO.1
				AM/FM,C.D. ﾂｷ,4-ｽﾋﾟｰｶｰ
		FD04-66-BC4	2	TYPE-R-OPT, TYPE-RS-OPT,
				ｲﾗｽﾄ NO.2
				AM/FM,C.D. ﾂｷ,4-ｽﾋﾟｰｶｰ
		NB40-66-BC4	2	PANASONIC
				TYPE-RB-MT-OPT,
				ｲﾗｽﾄ NO.3
				AM/FM,C.D. ﾅｼ,5-ｽﾋﾟｰｶｰ
66-920E	ﾌﾛﾝﾄ ﾊﾟﾜｰ ｱﾝﾌﾟ	FD04-66-920A	1	TYPE-R-OPT, TYPE-RS-OPT,
				AM/FM,C.D. ﾂｷ,4-ｽﾋﾟｰｶｰ
66-981A	ｼｮｰﾄ ｺﾈｸﾀｰ	FD01-66-BC9	1	TYPE-R-OPT, TYPE-RS-OPT,
				AM/FM,C.D. ﾂｷ,4-ｽﾋﾟｰｶｰ

Ⅱ型				
13-087	ｽﾌﾟﾘﾝｸﾞ	8871-13-087A	1	
55-561	ｲﾝｽﾄﾙﾊﾟﾈﾙ ﾎﾞﾙﾄ	B455-55-561	3	
66-310B	A.C.C. ｱｸﾁｭｴｰﾀｰ	F102-66-310E	1	
66-311	A.C.C. ﾜｲﾔｰ	F102-66-311E	1	
66-314A	A.C.C. ﾌﾞﾗｹｯﾄ	F102-66-3AXD	1	
66-319A	ｱｸﾁｭｴｰﾀｰ ｶﾊﾞｰ	GN55-66-319D	1	
66-320A	A.C. ｺﾝﾄﾛｰﾙ ﾕﾆｯﾄ	F102-66-320A	1	
66-330B	A.C.C.ﾎﾞｯｸｽ ﾌﾞﾗｹｯﾄ	F102-66-3CXB	1	
66-3A4	ｱｸﾁｭｰﾀ ｸﾞﾛﾒｯﾄ ﾌﾞﾗｹｯﾄ	UE54-66-3A4	3	
66-3A5	ｱｸﾁｭｴｰﾀｰ ｽﾍﾟｰｻｰ	UE54-66-3A5	3	
Ⅲ型				
13-087	ｽﾌﾟﾘﾝｸﾞ	8871-13-087A	1	
55-561	ｲﾝｽﾄﾙﾊﾟﾈﾙ ﾎﾞﾙﾄ	B455-55-561	3	
66-310B	A.C.C. ｱｸﾁｭｴｰﾀｰ	F102-66-310E	1	
66-311	A.C.C. ﾜｲﾔｰ	F102-66-311E	1	
66-314A	A.C.C. ﾌﾞﾗｹｯﾄ	F102-66-3AXD	1	
66-319A	ｱｸﾁｭｴｰﾀｰ ｶﾊﾞｰ	GN55-66-319D	1	
66-320A	A.C. ｺﾝﾄﾛｰﾙ ﾕﾆｯﾄ	F102-66-320A	1	
66-330B	A.C.C.ﾎﾞｯｸｽ ﾌﾞﾗｹｯﾄ	F102-66-3CXB	1	
66-3A5	ｱｸﾁｭｴｰﾀｰ ｽﾍﾟｰｻｰ	UE54-66-3A5	3	
66-772	ｸﾞﾛﾒｯﾄ	UE54-66-3A4	3	

※Ⅳ型以降、A.C.C.廃止。

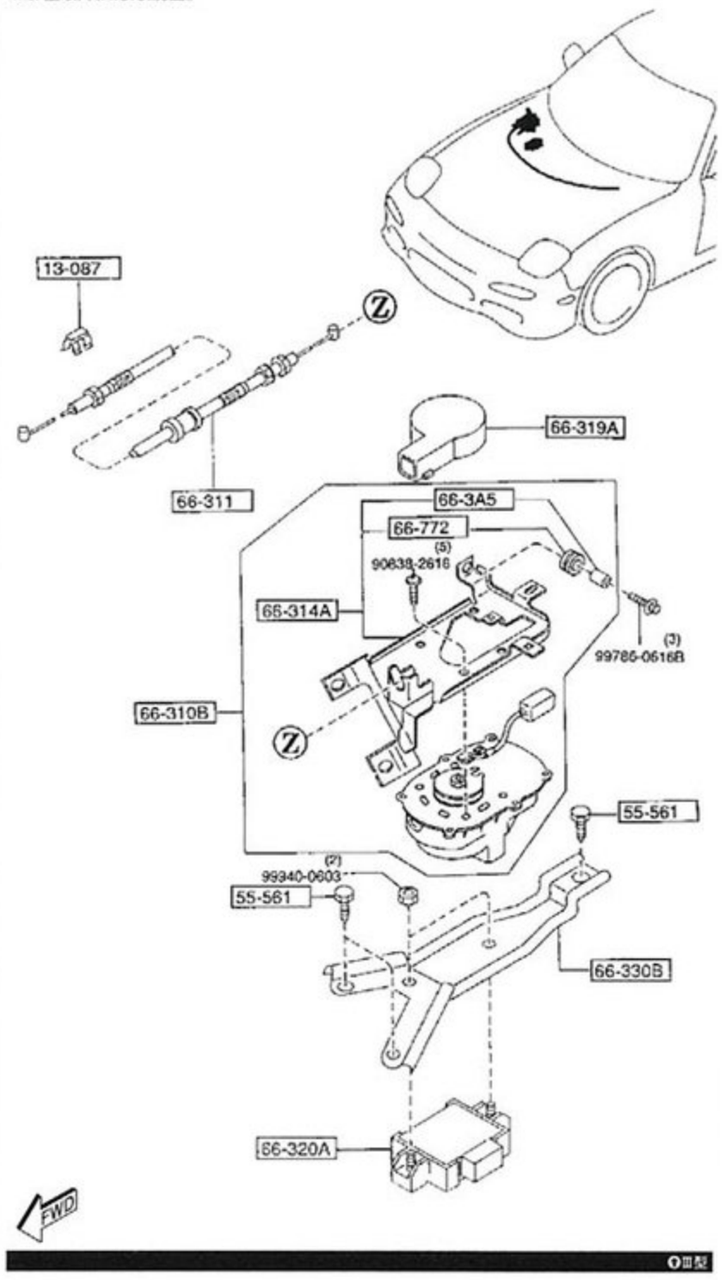

Ⅲ型

オーディオシステム 6680

品名コード	品名	部品番号	員数	適用記述
Ⅰ型				
55-231	ｽﾃﾚｵ ｵｰﾅﾒﾝﾄ	F104-66-9M0	1	RZ,
				ﾗｼﾞｵ ﾅｼ
		FD01-66-9M0B	1	R, RZ, S, X,
				CD ﾅｼ
				-911205
				FD3S -100230
		FD01-66-9M0C	1	R, RZ, S, X,
				CD ﾅｼ
				911205 - 920128
				FD3S 100230-102379
		FD01-66-9M0D	1	R, RZ, S, X,
				CD ﾅｼ
				920128 -
				FD3S 102379-
66-870J	ｵｰﾃﾞｨｵ ｾｯﾄ	F100-66-9C0B	1	S, R, X,
				AM/FM,C.D.ﾅｼ
		F105-66-9C0B	1	X,
				AM/FM,C.D.ﾂｷ
66-901A	ﾁｭｰﾅｰ ﾌﾞﾗｹｯﾄ(R)	FD04-66-AW1	2	PANASONIC
				X,
				AM/FM,C.D.ﾂｷ
66-904	ﾘﾔｰ ﾌﾞﾗｹｯﾄ	FD04-66-AW6	1	X,
				AM/FM,C.D.ﾂｷ
66-911B	ﾎｰﾙ ｶﾊﾞｰ	FD01-66-BC4	2	R, S, X,
				AM/FM
		FD04-66-BC4	2	X,
				AM/FM,C.D.ﾂｷ
66-920E	ﾌﾛﾝﾄ ﾊﾟﾜｰ ｱﾝﾌﾟ	FD01-66-920A	1	S, R, X,
				AM/FM,C.D.ﾅｼ
		FD01-66-920A	1	RZ,
				ﾗｼﾞｵ ﾅｼ
				2ﾆﾝ ﾉﾘ
		FD04-66-920A	1	X,
				AM/FM,C.D.ﾂｷ
		FD04-66-920A	1	4ﾆﾝ ﾉﾘ
				ﾗｼﾞｵ ﾅｼ
66-981A	ｼｮｰﾄ ｺﾈｸﾀｰ	FD01-66-BC9	1	R, S, X,
				AM/FM
66-997C	ﾗｼﾞｵ ｱｰｽ ｺｰﾄﾞ	FD02-66-997A	1	
66-AC5	ｵｰﾃﾞｨｵ ｽﾌﾟﾘﾝｸﾞ	E016-66-AC5	2	R, RZ, S, X,
				CD ﾅｼ
				920128 -
				FD3S 102379-
66-AG0	ｺﾝﾊﾟｸﾄ ﾃﾞｨｽｸ ﾌﾟﾚｰﾔｰ	FD04-66-9G0B	1	X,
				AM/FM,C.D.ﾂｷ
66-AC9	ET/EDｺﾝﾋﾞ ﾘﾔｰ ﾗﾊﾞｰ	FD01-66-AC9	1	R, S, X,
				AM/FM
66-BC2	ﾁｭｰﾅ&ﾃﾞｯｷ ﾎﾞﾘｭｰﾑ ﾉﾌﾞ	FD01-66-BC1	1	R, S, X,
				AM/FM
66-BC2A	ﾊﾞｽ/ﾄﾚﾌﾞﾙ ﾉﾌﾞ	FD01-66-BC2	2	R, S, X,
				AM/FM
66-DS0	CD ｿﾌﾄ	F105-66-DS0	1	X,
				AM/FM,C.D.ﾂｷ
Ⅱ型				
55-231	ｽﾃﾚｵ ｵｰﾅﾒﾝﾄ	F104-66-9M0	1	AM/FM,C.D.ﾅｼ
		F104-66-9M0	2	ｵｰﾃﾞｨｵ ﾅｼ
66-870J	ｵｰﾃﾞｨｵ ｾｯﾄ	F100-66-9C0B	1	ｲﾗｽﾄ NO.1
				AM/FM,C.D.ﾅｼ
		F105-66-9C0B	1	OPT,

ドアスイッチ&ホーン 6635

品名コード	品名	部品番号	員数	適用記述
Ⅰ型				
58-871	ﾄﾞｱｰ ｽｲｯﾁ ﾌﾟﾛﾃｸﾀｰ	EA01-66-547	2	-920311
				FD3S -105390
		EA01-66-547A	2	920311 - 930707
				FD3S 105390-117981
66-546	ﾄﾞｱ ｽｲｯﾁ ｽｸﾘｭｰ	LA01-66-546	2	
66-780A	ﾊｲﾄｰﾝ ﾎｰﾝ	F100-66-780A	1	
66-790	ﾛｰﾄｰﾝ ﾎｰﾝ	FD01-66-790A	1	
66-820	ﾄﾞｱ ｽｲｯﾁ	B455-66-540	2	
Ⅱ型				
66-546	ﾄﾞｱ ｽｲｯﾁ ｽｸﾘｭｰ	LA01-66-546	2	
66-780A	ﾊｲﾄｰﾝ ﾎｰﾝ	F100-66-780A	1	
66-790	ﾛｰﾄｰﾝ ﾎｰﾝ	FD01-66-790A	1	
66-820	ﾄﾞｱ ｽｲｯﾁ	B455-66-540	2	
Ⅲ型				
66-546	ﾄﾞｱ ｽｲｯﾁ ｽｸﾘｭｰ	LA01-66-546	2	
66-780A	ﾊｲﾄｰﾝ ﾎｰﾝ	F100-66-780A	1	A (F100-66-780B)
				-941001
				FD3S -301061
		F100-66-780B	1	AN (SA59-66-780A)
				941001 -
				FD3S 301061-
66-790	ﾛｰﾄｰﾝ ﾎｰﾝ	FD01-66-790A	1	A (FD01-66-790B)
				-941001
				FD3S -301061
		FD01-66-790B	1	941001 -
				FD3S 301061-
66-820	ﾄﾞｱ ｽｲｯﾁ	B455-66-540	2	
Ⅳ型				
66-546	ﾄﾞｱ ｽｲｯﾁ ｽｸﾘｭｰ	LA01-66-546	2	
66-780A	ﾊｲﾄｰﾝ ﾎｰﾝ	F100-66-780B	1	AN (SA59-66-780A)
				-960801
				FD3S -403559
		SA59-66-780A	1	960801 -
				FD3S 403559-
66-790	ﾛｰﾄｰﾝ ﾎｰﾝ	FD01-66-790B	1	
66-820	ﾄﾞｱ ｽｲｯﾁ	B455-66-540	2	
Ⅴ型				
66-546	ﾄﾞｱ ｽｲｯﾁ ｽｸﾘｭｰ	LA01-66-546	2	
66-780A	ﾊｲﾄｰﾝ ﾎｰﾝ	N053-66-780	1	990401 -
				FD3S 501874-
		SA59-66-780A	1	-990401
				FD3S -501874
66-790	ﾛｰﾄｰﾝ ﾎｰﾝ	GE4T-66-790	1	
66-820	ﾄﾞｱ ｽｲｯﾁ	B455-66-540	2	
67-901A	ﾎｰﾝ ﾌﾞﾗｹｯﾄ	F138-66-7B1	2	
Ⅵ型				
66-546	ﾄﾞｱ ｽｲｯﾁ ｽｸﾘｭｰ	LA01-66-546	2	
66-780A	ﾊｲﾄｰﾝ ﾎｰﾝ	N053-66-780	1	
66-790	ﾛｰﾄｰﾝ ﾎｰﾝ	GE4T-66-790	1	
66-820	ﾄﾞｱ ｽｲｯﾁ	B455-66-540	2	
67-568	ﾀｯﾋﾟﾝｸﾞ ｽｸﾘｭｰ	E120-67-5D7	2	011201 -
				FD3S 603152-
67-901A	ﾎｰﾝ ﾌﾞﾗｹｯﾄ	F138-66-7B1	2	

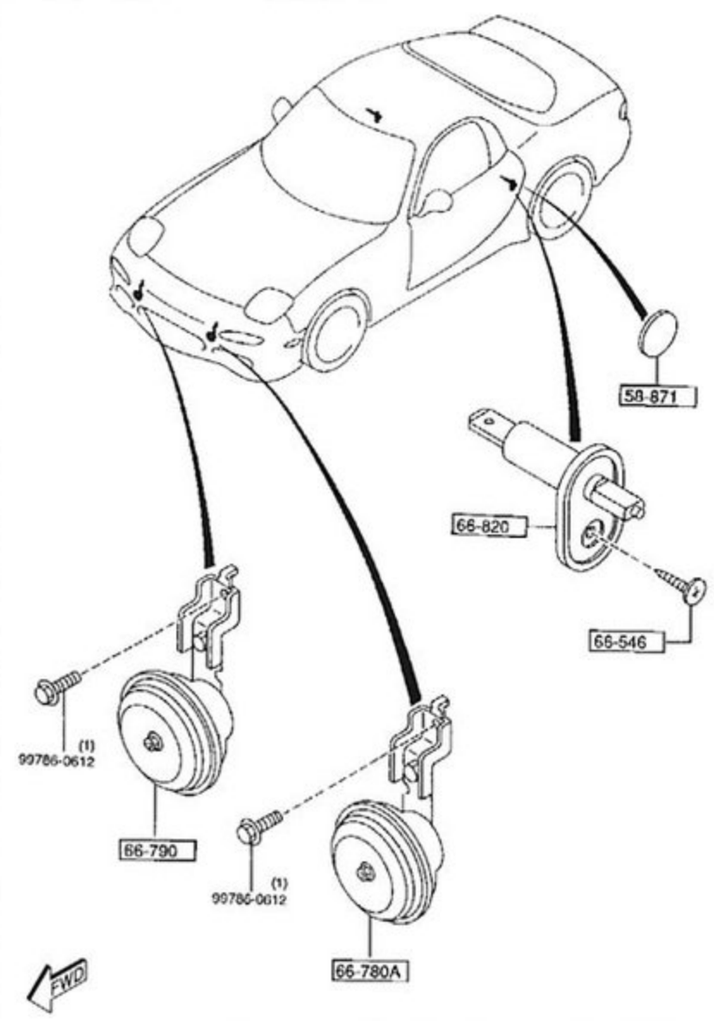

Ⅰ型

オートスピードコントロールシステム 6640

品名コード	品名	部品番号	員数	適用記述
Ⅰ型				
13-087	ｽﾌﾟﾘﾝｸﾞ	8871-13-087A	1	ｻﾝﾙｰﾌﾌｷ
55-561	ｲﾝｽﾄﾙﾊﾟﾈﾙ ﾎﾞﾙﾄ	B455-55-561	3	ｻﾝﾙｰﾌﾌｷ
66-310B	A.C.C. ｱｸﾁｭｴｰﾀｰ	F102-66-310D	1	ｻﾝﾙｰﾌﾌｷ
				-911118
				FD3S -100070
		F102-66-310E	1	ｻﾝﾙｰﾌﾌｷ
				911118 -
				FD3S 100070-
66-311	A.C.C. ﾜｲﾔｰ	F100-66-311	1	ｻﾝﾙｰﾌﾌｷ
				920113 - 920501
				FD3S 101376-108606
		F102-66-311B	1	ｻﾝﾙｰﾌﾌｷ
				-911118
				FD3S -100070
		F102-66-311C	1	ｻﾝﾙｰﾌﾌｷ
				911118 - 920113
				FD3S 100070-101376
		F102-66-311E	1	ｻﾝﾙｰﾌﾌｷ
				920501 -
				FD3S 108606-
66-314A	A.C.C. ﾌﾞﾗｹｯﾄ	F102-66-3AXC	1	ｻﾝﾙｰﾌﾌｷ
				-920101
				FD3S -100927
		F102-66-3AXD	1	ｻﾝﾙｰﾌﾌｷ
				920101 -
				FD3S 100927-
66-319A	ｱｸﾁｭｴｰﾀｰ ｶﾊﾞｰ	GN55-66-319C	1	ｻﾝﾙｰﾌﾌｷ
				-920701
				FD3S -111378
		GN55-66-319D	1	ｻﾝﾙｰﾌﾌｷ
				920701 -
				FD3S 111378-
66-320A	A.C. ｺﾝﾄﾛｰﾙ ﾕﾆｯﾄ	F102-66-320A	1	ｻﾝﾙｰﾌﾌｷ
66-330B	A.C.C.ﾎﾞｯｸｽ ﾌﾞﾗｹｯﾄ	F102-66-3CXB	1	ｻﾝﾙｰﾌﾌｷ
66-3A4	ｱｸﾁｭｰﾀ ｸﾞﾛﾒｯﾄ ﾌﾞﾗｹｯﾄ	UE54-66-3A4	3	ｻﾝﾙｰﾌﾌｷ
66-3A5	ｱｸﾁｭｴｰﾀｰ ｽﾍﾟｰｻｰ	UE54-66-3A5	3	ｻﾝﾙｰﾌﾌｷ

		FD02-66-96YC	1	S, R, X, AM/FM,C.D.ﾅｼ -920222 FD3S -104209
		FD02-66-96YD	1	S, R, X, AM/FM,C.D.ﾅｼ 920222 - FD3S 104209-
		FD08-66-960A	1	X, AM/FM,C.D.ﾂｷ -921001 FD3S -114651
		FD08-66-960C	1	X, AM/FM,C.D.ﾂｷ 921001 - FD3S 114651-
66-960K	ﾗｳﾝﾄﾞｰﾘﾔｰ ｽﾋﾟｰｶｰ(R)	FD06-66-96X	1	S, R, X, AM/FM,C.D.ﾅｼ
66-960N	ﾘﾔｰ ｽﾋﾟｰｶｰ(L)	FD06-66-96Y	1	S, R, X, AM/FM,C.D.ﾅｼ
66-970F	ｱｰｽ ｺｰﾄﾞ	FD01-66-997A	1	
66-A30	ｱﾝﾃﾅ ﾏｳﾝﾃｨﾝｸﾞ ﾅｯﾄ	FD01-66-A9Y	1	
66-A3Y	ﾓｰﾀｰｱﾝﾃﾅ ｱｰｽ ﾌﾟﾚｰﾄ	FD01-66-A3Z	1	
66-A64	ﾀﾞｸﾄ ｽﾋﾟｰｶｰ ﾌﾞﾗｹｯﾄ	FD10-66-A64A	1	X, AM/FM,C.D.ﾂｷ
66-A66	ｽﾋﾟｰｶｰ ﾜｯｼｬｰ	FD09-66-A66	1	X, AM/FM,C.D.ﾂｷ 920801 - FD3S 109507-
		FD09-66-A66	3	X, AM/FM,C.D.ﾂｷ 911118 - 920601 FD3S 100070-110202
66-A66A	ﾀﾞｸﾄ ｽﾋﾟｰｶｰ ﾌﾞﾗｹｯﾄ	FD10-66-A66	1	X, AM/FM,C.D.ﾂｷ
66-A94	ｱﾝﾃﾅ ﾄﾞﾚｰﾝ ﾊﾟｲﾌﾟ	FD01-66-A90	1	
66-A9Z	ｱﾝﾃﾅ ﾛｯﾄﾞ ｲﾝｼｭﾚｰﾀｰ	FD01-66-A9Z	1	
66-E60	ﾘﾔｰ ｽﾋﾟｰｶｰ	FD10-66-960B	1	X, AM/FM,C.D.ﾂｷ
66-E6X	ｽﾋﾟｰｶｰ ﾘﾔ ﾀﾞｸﾄA'	FD10-66-E6XB	1	X, AM/FM,C.D.ﾂｷ -911118 FD3S -100070
		FD10-66-E6XC	1	X, AM/FM,C.D.ﾂｷ 911118 - FD3S 100070-
66-E6Y	ﾘﾔｰｽﾋﾟｰｶｰ ﾀﾞｸﾄB'	FD10-66-E6ZB	1	X, AM/FM,C.D.ﾂｷ -920601 FD3S -110202
		FD10-66-E6ZC	1	X, AM/FM,C.D.ﾂｷ 920601 - FD3S 110202-
66-E6YA	ﾘﾔｰｽﾋﾟｰｶｰ ﾀﾞｸﾄC'	FD10-66-E6YB	1	X, AM/FM,C.D.ﾂｷ -920601 FD3S -110202
		FD10-66-E6YC	1	X, AM/FM,C.D.ﾂｷ 920601 - FD3S 110202-
67-021	ｸﾘｯﾌﾟ	B455-67-C21	1	
67-051G	ｸﾘｯﾌﾟ	B093-67-051	1	
67-191A	ｸﾘｯﾌﾟ	B467-67-CE1	2	
68-615B	ｷｬｯﾌﾟ ﾌﾗﾝｼﾞ ﾅｯﾄ	B100-68-615	1	920201 - FD3S 102703-
76-809	ﾌｪﾙﾄ	FD08-66-EG5	1	X, AM/FM,C.D.ﾂｷ -911118 FD3S -100070
		FD08-66-EG5A	1	X, AM/FM,C.D.ﾂｷ 911118 - FD3S 100070-
87-137	ﾌｪﾙﾄ	FD11-66-EG5	2	X, AM/FM,C.D.ﾂｷ 911118 - FD3S 100070-
II型				
51-034	ｷｬｯﾌﾟ	H380-51-013	5	OPT, AM/FM,C.D.ﾂｷ
		H380-51-013	8	C.D.ﾅｼ
66-080	ｺｰﾄﾞ	FD01-66-D10	1	
66-930	ﾗｼﾞｵ ｱﾝﾃﾅ	FD01-66-930B	1	
66-935	ｱﾝﾃﾅ ﾌｨｰﾀﾞｰ	FD01-66-940B	1	ｲﾗｽﾄ NO.1
		FD02-66-940C	1	ｲﾗｽﾄ NO.2
66-936A	ﾓｰﾀｰ ｱﾝﾃﾅ ﾌﾞﾗｹｯﾄ	FD01-66-A9X	1	
66-941	ｱﾝﾃﾅ ﾎﾟｰﾙ	FD01-66-A3X	1	
66-950A	ｽﾋﾟｰｶｰ ﾌﾞﾗｹｯﾄ(L)	FD10-66-A65A	1	OPT, AM/FM,C.D.ﾂｷ
66-950C	ﾗｳﾝﾄﾞ ｽﾋﾟｰｶｰ ﾌﾞﾗｹｯﾄ	NA01-66-9B0A	2	ｵｰﾃﾞｨｵ ﾅｼ -940401 FD3S -204782
66-960C	ﾌﾛﾝﾄ ｽﾋﾟｰｶｰ	FD01-66-960A	1	C.D.ﾅｼ
		FD04-66-960A	1	OPT, C.D.ﾂｷ
66-960H	ﾗｳﾝﾄﾞｰﾄﾞｱ ｽﾋﾟｰｶｰ(R)	FD02-66-96XD	1	AM/FM,C.D.ﾅｼ
		FD09-66-960C	1	OPT, AM/FM,C.D.ﾂｷ
66-960J	ﾗｳﾝﾄﾞｰﾄﾞｱ ｽﾋﾟｰｶｰ(L)	FD02-66-96YD	1	AM/FM,C.D.ﾅｼ
		FD08-66-960C	1	OPT, AM/FM,C.D.ﾂｷ
66-960K	ﾗｳﾝﾄﾞｰﾘﾔｰ ｽﾋﾟｰｶｰ(R)	FD06-66-96X	1	AM/FM,C.D.ﾅｼ
66-960N	ﾘﾔｰ ｽﾋﾟｰｶｰ(L)	FD06-66-96Y	1	AM/FM,C.D.ﾅｼ
66-970F	ｱｰｽ ｺｰﾄﾞ	FD01-66-997A	1	
66-A30	ｱﾝﾃﾅ ﾏｳﾝﾃｨﾝｸﾞ ﾅｯﾄ	FD01-66-A9Y	1	
66-A3Y	ﾓｰﾀｰｱﾝﾃﾅ ｱｰｽ ﾌﾟﾚｰﾄ	FD01-66-A3Z	1	
66-A64	ﾀﾞｸﾄ ｽﾋﾟｰｶｰ ﾌﾞﾗｹｯﾄ	FD10-66-A64A	1	OPT, AM/FM,C.D.ﾂｷ
66-A66	ｽﾋﾟｰｶｰ ﾜｯｼｬｰ	FD09-66-A66	1	OPT, AM/FM,C.D.ﾂｷ
66-A66A	ﾀﾞｸﾄ ｽﾋﾟｰｶｰ ﾌﾞﾗｹｯﾄ	FD10-66-A66	1	OPT, AM/FM,C.D.ﾂｷ
66-A94	ｱﾝﾃﾅ ﾄﾞﾚｰﾝ ﾊﾟｲﾌﾟ	FD01-66-A90	1	
66-A9Z	ｱﾝﾃﾅ ﾛｯﾄﾞ ｲﾝｼｭﾚｰﾀｰ	FD01-66-A9Z	1	
66-E60	ﾘﾔｰ ｽﾋﾟｰｶｰ	FD10-66-960B	1	OPT, AM/FM,C.D.ﾂｷ
66-E6X	ｽﾋﾟｰｶｰ ﾘﾔ ﾀﾞｸﾄA'	FD10-66-E6XC	1	OPT, AM/FM,C.D.ﾂｷ
66-E6Y	ﾘﾔｰｽﾋﾟｰｶｰ ﾀﾞｸﾄB'	FD10-66-E6ZC	1	OPT, AM/FM,C.D.ﾂｷ
66-E6YA	ﾘﾔｰｽﾋﾟｰｶｰ ﾀﾞｸﾄC'	FD10-66-E6YC	1	OPT, AM/FM,C.D.ﾂｷ
67-021	ｸﾘｯﾌﾟ	B455-67-C21	1	
67-051G	ｸﾘｯﾌﾟ	B093-67-051	1	
67-191A	ｸﾘｯﾌﾟ	B467-67-CE1	2	
68-615B	ｷｬｯﾌﾟ ﾌﾗﾝｼﾞ ﾅｯﾄ	B100-68-615	1	
68-84X	ｽﾋﾟｰｶｰ ｶﾊﾞｰ(R)	F101-66-96XD	1	ｵｰﾃﾞｨｵ ﾅｼ
68-84XZ	ｽﾋﾟｰｶｰ ｶﾊﾞｰ(L)	F101-66-96YD	1	ｵｰﾃﾞｨｵ ﾅｼ
76-809	ﾌｪﾙﾄ	FD08-66-EG5A	1	OPT, AM/FM,C.D.ﾂｷ
87-137	ﾌｪﾙﾄ	FD11-66-EG5	2	OPT, AM/FM,C.D.ﾂｷ
III型				
51-034	ｷｬｯﾌﾟ	H380-51-013	5	OPT, C.D.ﾂｷ
		H380-51-013	8	C.D.ﾅｼ
66-080	ｺｰﾄﾞ	FD01-66-D10	1	
66-930	ﾗｼﾞｵ ｱﾝﾃﾅ	FD01-66-930B	1	
66-935	ｱﾝﾃﾅ ﾌｨｰﾀﾞｰ	FD01-66-940B	1	ｲﾗｽﾄ NO.1
		FD02-66-940C	1	A (FD02-66-940D) ｲﾗｽﾄ NO.2
66-936A	ﾓｰﾀｰ ｱﾝﾃﾅ ﾌﾞﾗｹｯﾄ	FD01-66-A9X	1	
66-941	ｱﾝﾃﾅ ﾎﾟｰﾙ	FD01-66-A3X	1	AN (B05A-66-A30)
66-950A	ｽﾋﾟｰｶｰ ﾌﾞﾗｹｯﾄ(L)	FD10-66-A65A	1	OPT, AM/FM,C.D.ﾂｷ
66-960C	ﾌﾛﾝﾄ ｽﾋﾟｰｶｰ	FD01-66-960A	1	AM/FM,C.D.ﾅｼ ｵｰﾃﾞｨｵ ﾅｼ
		FD04-66-960A	1	OPT, AM/FM,C.D.ﾂｷ

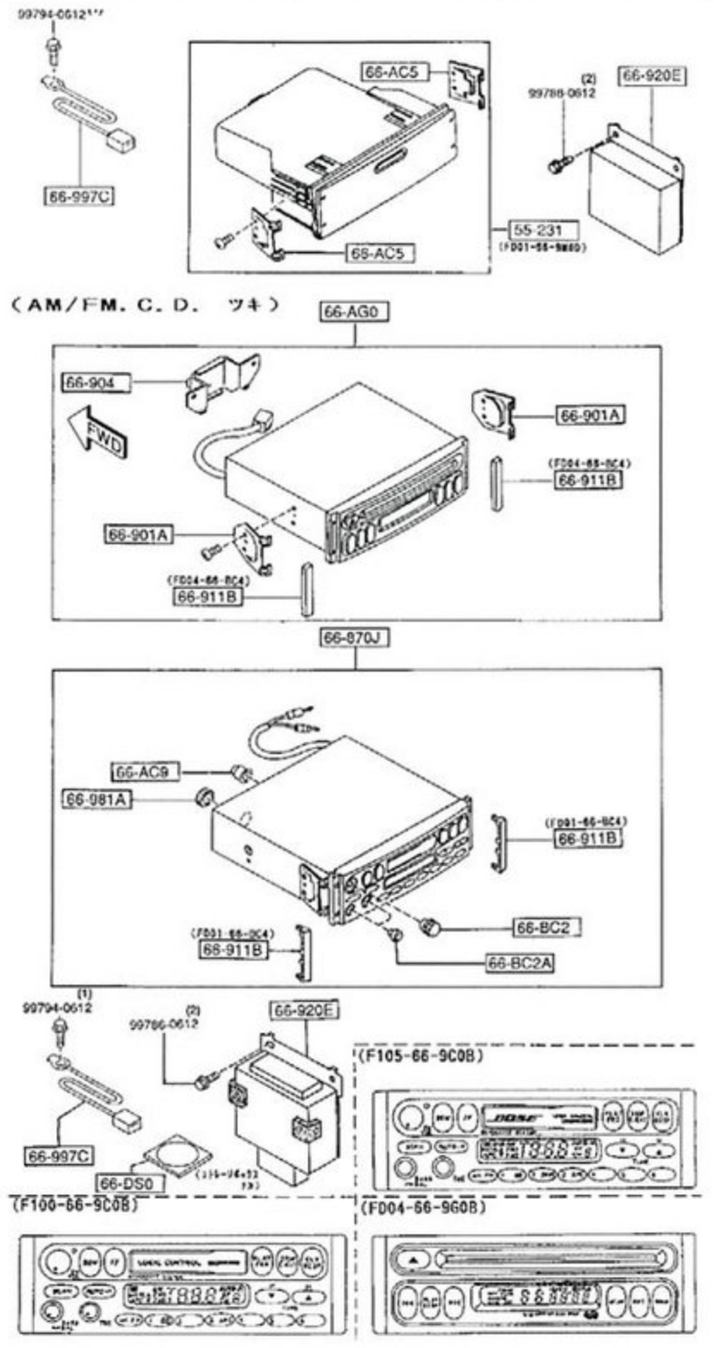

01型

アンテナ&スピーカー 6682

品名コード	品名	部品番号	員数	適用記述
I型				
51-034	ｷｬｯﾌﾟ	H380-51-013	5	X, AM/FM,C.D.ﾂｷ 920801 - FD3S 109507-
		H380-51-013	6	X, AM/FM,C.D.ﾂｷ 920128 - 920801 FD3S 102379-109507
		H380-51-013	8	R, RZ, S, X, CD ﾅｼ 920128 - FD3S 102379-
66-080	ｺｰﾄﾞ	FD01-66-D10	1	
66-911B	ﾎｰﾙ ｶﾊﾞｰ	FD01-66-FE4	8	-920128 FD3S -102379
66-930	ﾗｼﾞｵ ｱﾝﾃﾅ	FD01-66-930A	1	-911118 FD3S -100070
		FD01-66-930B	1	911118 - FD3S 100070-
66-935	ｱﾝﾃﾅ ﾌｨｰﾀﾞｰ	FD01-66-940B	1	
		FD02-66-940B	1	-911118 FD3S -100070
		FD02-66-940C	1	911118 - FD3S 100070-
66-936A	ﾓｰﾀｰ ｱﾝﾃﾅ ﾌﾞﾗｹｯﾄ	FD01-66-A9X	1	
66-941	ｱﾝﾃﾅ ﾎﾟｰﾙ	FD01-66-A3X	1	911118 - FD3S 100070-
66-950A	ｽﾋﾟｰｶｰ ﾌﾞﾗｹｯﾄ(L)	FD10-66-A65A	1	X, AM/FM,C.D.ﾂｷ
66-950C	ﾗｳﾝﾄﾞ ｽﾋﾟｰｶｰ ﾌﾞﾗｹｯﾄ	NA01-66-9B0A	2	RZ, ﾗｼﾞｵ ﾅｼ
66-960C	ﾌﾛﾝﾄ ｽﾋﾟｰｶｰ	FD01-66-960A	1	S, R, X, AM/FM,C.D.ﾅｼ
		FD01-66-960A	1	RZ, ﾗｼﾞｵ ﾅｼ 930412 - FD3S 117266-
		FD04-66-960A	1	X, AM/FM,C.D.ﾂｷ
		FD04-66-960A	1	RZ, ﾗｼﾞｵ ﾅｼ -930412 FD3S -117266
66-960H	ﾗｳﾝﾄﾞｰﾄﾞｱ ｽﾋﾟｰｶｰ(R)	F101-66-96XC	1	RZ, ﾗｼﾞｵ ﾅｼ -920301 FD3S -104705
		F101-66-96XD	1	RZ, ﾗｼﾞｵ ﾅｼ 920301 - FD3S 104705-
		FD02-66-96XC	1	S, R, X, AM/FM,C.D.ﾅｼ -920222 FD3S -104209
		FD02-66-96XD	1	S, R, X, AM/FM,C.D.ﾅｼ 920222 - FD3S 104209-
		FD09-66-960A	1	X, AM/FM,C.D.ﾂｷ -921001 FD3S -114651
		FD09-66-960C	1	X, AM/FM,C.D.ﾂｷ 921001 - FD3S 114651-
66-960J	ﾗｳﾝﾄﾞｰﾄﾞｱ ｽﾋﾟｰｶｰ(L)	F101-66-96YC	1	RZ, ﾗｼﾞｵ ﾅｼ -920301 FD3S -104705
		F101-66-96YD	1	RZ, ﾗｼﾞｵ ﾅｼ 920301 - FD3S 104705-
66-997C	ﾗｼﾞｵ ｱｰｽ ｺｰﾄﾞ	FD02-66-997A	1	
66-AC9	ET/EDｺﾝﾋﾞ ﾘﾔｰ ﾗﾊﾞｰ	FD01-66-AC9	1	TYPE-R-OPT, TYPE-RS-OPT, AM/FM,C.D. ﾂｷ,4-ｽﾋﾟｰｶｰ
		LB84-66-AC9	1	PANASONIC TYPE-RB-MT-OPT, AM/FM,C.D. ﾅｼ,5-ｽﾋﾟｰｶｰ
66-AG0	ｺﾝﾊﾟｸﾄ ﾃﾞｨｽｸ ﾌﾟﾚｰﾔｰ	F133-66-9G0	1	TYPE-R-OPT, TYPE-RS-OPT, AM/FM,C.D. ﾂｷ,4-ｽﾋﾟｰｶｰ
66-BC2	ﾁｭｰﾅ&ﾃﾞｯｷ ﾎﾞﾘｭｰﾑ ﾉﾌﾞ	FD01-66-BC1	1	TYPE-R-OPT, TYPE-RS-OPT, AM/FM,C.D. ﾂｷ,4-ｽﾋﾟｰｶｰ
		TB48-66-BC1	1	TYPE-RB-MT-OPT, AM/FM,C.D. ﾅｼ,5-ｽﾋﾟｰｶｰ
66-BC2A	ﾊﾞｽ/ﾄﾚﾌﾞﾙ ﾉﾌﾞ	FD01-66-BC2	2	TYPE-R-OPT, TYPE-RS-OPT, AM/FM,C.D. ﾂｷ,4-ｽﾋﾟｰｶｰ
VI型				
66-095	ｽｸﾘｭｰ	TC86-66-B31	4	TYPE-RB-AT, TYPE-RB-MT-OPT, TYPE-RS, TYPE-RS-OPT, ｽﾋﾟﾘｯﾄ-R, BATHUAST-R, BATHUAST, TYPE-R, TYPE-RB-MT, TYPE-RZ,
66-600	ﾎｰﾙ ｶﾊﾞｰ	F147-66-BC4	1	
66-600B	ﾎｰﾙ ｶﾊﾞｰ	B30E-66-BG4	1	ｽﾋﾟﾘｯﾄ-R, BATHUAST-R, BATHUAST, TYPE-R, TYPE-RB-MT, TYPE-RZ, C.D. ﾅｼ
		B30K-66-BG4	1	TYPE-RB-AT, TYPE-RB-MT-OPT, TYPE-RS-OPT, TYPE-RS, C.D. ﾂｷ
66-B70J	ｵｰﾃﾞｨｵ ｾｯﾄ	F147-66-9R0	1	TYPE-RB-AT, TYPE-RB-MT-OPT, TYPE-RS, C.D. ﾂｷ,ﾐﾆﾃﾞｨｽｸ ﾅｼ
		F148-66-9T0	1	TYPE-RS-OPT, C.D. ﾂｷ,ﾐﾆﾃﾞｨｽｸ ﾂｷ
66-900	ﾁｭｰﾅｰ	F146-66-AS0	1	TYPE-RB-AT, TYPE-RB-MT-OPT, TYPE-RS, TYPE-RS-OPT, ｽﾋﾟﾘｯﾄ-R, BATHUAST-R, BATHUAST, TYPE-R, TYPE-RB-MT, TYPE-RZ, C.D. ﾂｷ,ﾐﾆﾃﾞｨｽｸ ﾅｼ
				C.D. ﾂｷ,ﾐﾆﾃﾞｨｽｸ ﾂｷ C.D. ﾅｼ
66-901C	ｱﾝﾌﾟﾌﾞﾗｹｯﾄ	B30E-66-9B1	1	ｽﾋﾟﾘｯﾄ-R, BATHUAST-R, BATHUAST, TYPE-R, TYPE-RB-MT, TYPE-RZ, C.D. ﾅｼ
66-911B	ﾎｰﾙ ｶﾊﾞｰ	F146-66-BC4	1	TYPE-RB-AT, TYPE-RB-MT-OPT, TYPE-RS, TYPE-RS-OPT, ｽﾋﾟﾘｯﾄ-R, BATHUAST-R, BATHUAST, TYPE-R, TYPE-RB-MT, TYPE-RZ,
66-992A	ﾎｰﾙ ｶﾊﾞｰ	B30E-66-BR4	1	TYPE-RB-AT, TYPE-RB-MT-OPT, TYPE-RS, ｽﾋﾟﾘｯﾄ-R, ATHUAST-R, BATHUAST, TYPE-R, TYPE-RB-MT, TYPE-RZ, C.D. ﾂｷ,ﾐﾆﾃﾞｨｽｸ ﾅｼ C.D. ﾅｼ -10701 FD3S -602068
		B30E-66-BR4	2	ｽﾋﾟﾘｯﾄ-R, BATHUAST-R, BATHUAST, TYPE-R, TYPE-RB-MT, TYPE-RZ, C.D. ﾅｼ -10701 FD3S -602068
		B30E-66-BR4	1	ｽﾋﾟﾘｯﾄ-R, BATHUAST-R, BATHUAST, TYPE-R, TYPE-RB-MT, TYPE-RZ, C.D. ﾅｼ 010701 - 020401 FD3S 602068-604409
66-9S0	ｵｰﾄ ﾗｼﾞｵ ｾｯﾄ	F146-66-9S0	1	ｽﾋﾟﾘｯﾄ-R, BATHUAST-R, BATHUAST, TYPE-R, TYPE-RB-MT, TYPE-RZ, C.D. ﾅｼ
66-A92	ｱﾝﾃﾅ ｽｸﾘｭｰ	T060-66-A92	2	ｽﾋﾟﾘｯﾄ-R, BATHUAST-R, BATHUAST, TYPE-R, TYPE-RB-MT, TYPE-RZ, C.D. ﾅｼ
		T060-66-A92	4	TYPE-RB-AT, TYPE-RB-MT-OPT, TYPE-RS, C.D. ﾂｷ,ﾐﾆﾃﾞｨｽｸ ﾅｼ
		T060-66-A92	8	TYPE-RS-OPT, C.D. ﾂｷ,ﾐﾆﾃﾞｨｽｸ ﾂｷ
66-AC5	ｵｰﾃﾞｨｵ ｽﾌﾟﾘﾝｸﾞ	TC86-66-AC5	2	TYPE-RB-AT, TYPE-RB-MT-OPT, TYPE-RS, TYPE-RS-OPT, ｽﾋﾟﾘｯﾄ-R, BATHUAST-R, BATHUAST, TYPE-R, TYPE-RB-MT, TYPE-RZ,
66-AC9	ET/EDｺﾝﾋﾞ ﾘﾔｰ ﾗﾊﾞｰ	LD50-66-AC9	1	TYPE-RB-AT, TYPE-RB-MT-OPT, TYPE-RS, TYPE-RS-OPT, ｽﾋﾟﾘｯﾄ-R, BATHUAST-R, BATHUAST, TYPE-R, TYPE-RB-MT, TYPE-RZ, 020701 - FD3S 605954-
		TC86-66-AC9	1	-20701 FD3S -605954
66-AP0	MD ﾌﾟﾚｲﾔｰ	F148-66-AP0	1	TYPE-RS-OPT, C.D. ﾂｷ,ﾐﾆﾃﾞｨｽｸ ﾂｷ
66-BC0	ｴｽｶｯｼｮﾝ ﾊﾟﾈﾙ	B30E-66-BC0	1	ｽﾋﾟﾘｯﾄ-R, BATHUAST-R, BATHUAST, TYPE-R, TYPE-RB-MT, TYPE-RZ, TYPE-RB-AT, TYPE-RB-MT-OPT, TYPE-RS, C.D. ﾅｼ C.D. ﾂｷ,ﾐﾆﾃﾞｨｽｸ ﾅｼ
66-BC2	ﾁｭｰﾅ&ﾃﾞｯｷ ﾎﾞﾘｭｰﾑ ﾉﾌﾞ	F146-66-BC1	2	TYPE-RB-AT, TYPE-RB-MT-OPT, TYPE-RS, TYPE-RS-OPT, ｽﾋﾟﾘｯﾄ-R, BATHUAST-R, BATHUAST, TYPE-R, TYPE-RB-MT, TYPE-R

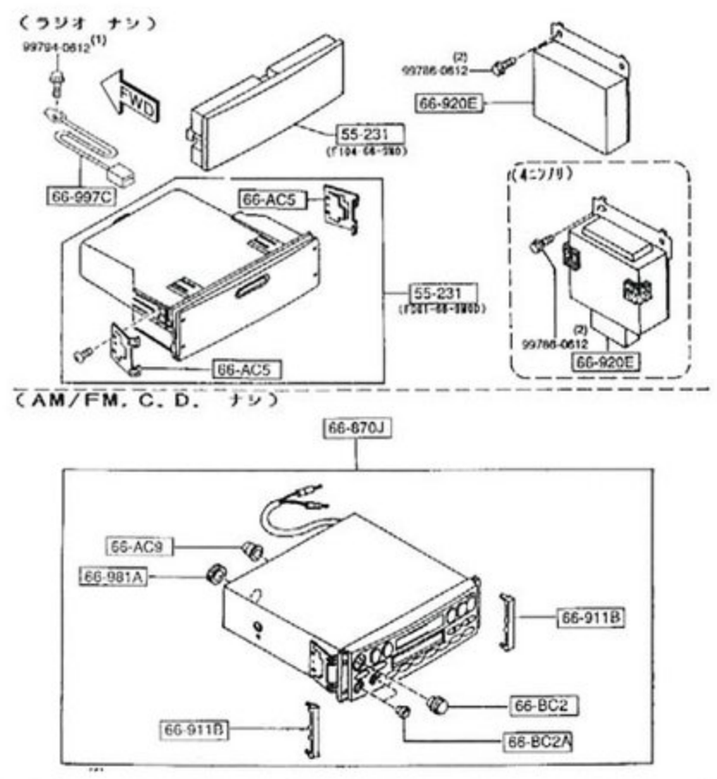

スクリーンウォッシャー 6720

品名コード	品名	部品番号	員数	適用記述
I型				
56-775A	ｳｫｯｼｬｰ ﾎｰｽ ｸﾘｯﾌﾟ	D061-67-505	1	
		LA01-67-505B	2	
67-013A	ｸﾘｯﾌﾟ	H045-67-013	1	
67-480	ﾌﾛﾝﾄ ｳｫｯｼｬｰ ﾀﾝｸ	F100-67-480A	1	
67-500C	ｽｸﾘｰﾝ ｳｵｯｼｬｰ ﾊﾟｲﾌﾟ	FD05-67-501	1	
67-500J	ｽｸﾘｰﾝ ｳｵｯｼｬｰ ﾊﾟｲﾌﾟ	F100-67-501A	1	
		FD03-67-501	1	
67-501D	ｳｵｯｼｬｰﾌﾛﾝﾄﾜｲﾊﾟ ﾊﾟｲﾌﾟ	FD01-67-501	1	
		FD02-67-501	1	
67-502A	ﾎｰｽ ｼﾞｮｲﾝﾄ	FD01-67-502	2	
67-508	ﾁｪｯｸ ﾊﾞﾙﾌﾞ	FA54-67-508	2	-911205
				FD3S -100230
		FD01-67-508	2	911205 -
				FD3S 100230-
67-509B	ｺﾙｹﾞｰﾄ ﾁｭｰﾌﾞ	FD01-67-509	1	
		FD02-67-509	1	
67-510C	ｳｵｯｼｬｰ ﾉｽﾞﾙ(R)	F101-67-510 03	1	外色 2A 3L 4G GU M8 PX PZ SX UC ﾌﾞﾗｯｸ
				ﾗｲﾄ ﾖｳ
		F101-67-510 J9	1	外色 J9 ｺﾝﾍﾟﾃｨｼｮﾝ ｲｴﾛｰ
				ﾗｲﾄ ﾖｳ
		F101-67-510 NU	1	外色 NT NU ﾋﾞﾝﾃｰｼﾞ ﾚｯﾄﾞ
				ﾗｲﾄ ﾖｳ
67-510D	ｳｵｯｼｬｰ ﾉｽﾞﾙ(L)	F100-67-510 03	1	外色 2A 3L 4G GU M8 PX PZ SX UC ﾌﾞﾗｯｸ
				ﾚﾌﾄ ﾖｳ
		F100-67-510 J9	1	外色 J9 ｺﾝﾍﾟﾃｨｼｮﾝ ｲｴﾛｰ
				ﾚﾌﾄ ﾖｳ
		F100-67-510 NU	1	外色 NT NU ﾋﾞﾝﾃｰｼﾞ ﾚｯﾄﾞ
				ﾚﾌﾄ ﾖｳ
76-671A	ﾘﾔｰ ｳｫｯｼｬｰ ﾀﾝｸ	FD01-67-481A	1	
76-672A	ﾀﾝｸ ｷｬｯﾌﾟ	FD01-67-483	1	
76-672B	ｳｫｯｼｬｰ ﾎﾟﾝﾌﾟ	FD01-67-482	1	
76-677A	ｳｫｯｼｬｰ ﾀﾝｸ ｸﾞﾛﾒｯﾄ	S084-76-677	1	
II型				
56-775A	ｳｫｯｼｬｰ ﾎｰｽ ｸﾘｯﾌﾟ	D061-67-505	1	ｲﾗｽﾄ NO.1
		LA01-67-505B	2	ｲﾗｽﾄ NO.2
				-931001
				FD3S -202152
		M020-67-505	2	ｲﾗｽﾄ NO.2
				931001 -
				FD3S 202152-
67-013A	ｸﾘｯﾌﾟ	H045-67-013	1	
67-480	ﾌﾛﾝﾄ ｳｫｯｼｬｰ ﾀﾝｸ	F100-67-480A	1	
67-500C	ｽｸﾘｰﾝ ｳｵｯｼｬｰ ﾊﾟｲﾌﾟ	FD05-67-501	1	
67-500J	ｽｸﾘｰﾝ ｳｵｯｼｬｰ ﾊﾟｲﾌﾟ	F100-67-501A	1	ｲﾗｽﾄ NO.2
		FD03-67-501	1	ｲﾗｽﾄ NO.1
67-501D	ｳｵｯｼｬｰﾌﾛﾝﾄﾜｲﾊﾟ ﾊﾟｲﾌﾟ	FD01-67-501	1	ｲﾗｽﾄ NO.1
		FD02-67-501	1	ｲﾗｽﾄ NO.2
67-502A	ﾎｰｽ ｼﾞｮｲﾝﾄ	FD01-67-502	2	
67-508	ﾁｪｯｸ ﾊﾞﾙﾌﾞ	FD01-67-508	2	
67-509B	ｺﾙｹﾞｰﾄ ﾁｭｰﾌﾞ	FD01-67-509	1	ｲﾗｽﾄ NO.1
		FD02-67-509	1	ｲﾗｽﾄ NO.2
67-510C	ｳｵｯｼｬｰ ﾉｽﾞﾙ(R)	F101-67-510 3	1	外色 2A 3L 4G M8 N6 PX PZ ﾌﾞﾗｯｸ
				ﾗｲﾄ ﾖｳ
		F101-67-510 NU	1	外色 NT NU ﾋﾞﾝﾃｰｼﾞ ﾚｯﾄﾞ
				ﾗｲﾄ ﾖｳ
		F101-67-510 PT	1	外色 PT VX ｼｪｽﾄ ﾎﾜｲﾄ
				ﾗｲﾄ ﾖｳ
67-510D	ｳｵｯｼｬｰ ﾉｽﾞﾙ(L)	F100-67-510 03	1	外色 2A 3L 4G M8 N6 PX PZ ﾌﾞﾗｯｸ
				ﾚﾌﾄ ﾖｳ
		F100-67-510 NU	1	外色 NT NU ﾋﾞﾝﾃｰｼﾞ ﾚｯﾄﾞ
				ﾚﾌﾄ ﾖｳ
		F100-67-510 PT	1	外色 PT VX ｼｪｽﾄ ﾎﾜｲﾄ
				ﾚﾌﾄ ﾖｳ
76-671A	ﾘﾔｰ ｳｫｯｼｬｰ ﾀﾝｸ	FD01-67-481A	1	
76-672A	ﾀﾝｸ ｷｬｯﾌﾟ	FD01-67-483	1	
76-672B	ｳｫｯｼｬｰ ﾎﾟﾝﾌﾟ	FD01-67-482	1	
76-677A	ｳｫｯｼｬｰ ﾀﾝｸ ｸﾞﾛﾒｯﾄ	S084-76-677	1	
III型				
56-775A	ｳｫｯｼｬｰ ﾎｰｽ ｸﾘｯﾌﾟ	D061-67-505	1	ｲﾗｽﾄ NO.1
		M020-67-505	2	ｲﾗｽﾄ NO.2
67-013A	ｸﾘｯﾌﾟ	H045-67-013	1	
67-480	ﾌﾛﾝﾄ ｳｫｯｼｬｰ ﾀﾝｸ	F100-67-480A	1	A (F100-67-480B)
67-500C	ｽｸﾘｰﾝ ｳｵｯｼｬｰ ﾊﾟｲﾌﾟ	FD05-67-501	1	
67-500J	ｽｸﾘｰﾝ ｳｵｯｼｬｰ ﾊﾟｲﾌﾟ	F100-67-501A	1	ｲﾗｽﾄ NO.2
		FD03-67-501	1	ｲﾗｽﾄ NO.1
67-501D	ｳｵｯｼｬｰﾌﾛﾝﾄﾜｲﾊﾟ ﾊﾟｲﾌﾟ	FD01-67-501	1	ｲﾗｽﾄ NO.1
		FD02-67-501	1	ｲﾗｽﾄ NO.2
67-502A	ﾎｰｽ ｼﾞｮｲﾝﾄ	FD01-67-502	2	
67-508	ﾁｪｯｸ ﾊﾞﾙﾌﾞ	FD01-67-508	2	
67-509B	ｺﾙｹﾞｰﾄ ﾁｭｰﾌﾞ	FD01-67-509	1	ｲﾗｽﾄ NO.1
		FD02-67-509	1	ｲﾗｽﾄ NO.2
67-510C	ｳｵｯｼｬｰ ﾉｽﾞﾙ(R)	F101-67-510 03	1	外色 2A 3L 4G M8 N6 PX PZ ﾌﾞﾗｯｸ
		F101-67-510 NU	1	外色 NT NU ﾋﾞﾝﾃｰｼﾞ ﾚｯﾄﾞ
		F101-67-510 PT	1	外色 PT VX ｼｪｽﾄ ﾎﾜｲﾄ
67-510D	ｳｵｯｼｬｰ ﾉｽﾞﾙ(L)	F100-67-510 03	1	外色 2A 3L 4G M8 N6 PX PZ ﾌﾞﾗｯｸ
		F100-67-510 NU	1	外色 NT NU ﾋﾞﾝﾃｰｼﾞ ﾚｯﾄﾞ
		F100-67-510 PT	1	外色 PT VX ｼｪｽﾄ ﾎﾜｲﾄ
76-671A	ﾘﾔｰ ｳｫｯｼｬｰ ﾀﾝｸ	FD01-67-481A	1	
76-672A	ﾀﾝｸ ｷｬｯﾌﾟ	FD01-67-483	1	
76-672B	ｳｫｯｼｬｰ ﾎﾟﾝﾌﾟ	FD01-67-482	1	
76-677A	ｳｫｯｼｬｰ ﾀﾝｸ ｸﾞﾛﾒｯﾄ	S084-76-677	1	
IV型				
56-775A	ｳｫｯｼｬｰ ﾎｰｽ ｸﾘｯﾌﾟ	D061-67-505	1	ｲﾗｽﾄ NO.1
		M020-67-505	2	ｲﾗｽﾄ NO.2
67-013A	ｸﾘｯﾌﾟ	H045-67-013	1	
67-061H	ｸﾘｯﾌﾟ	B092-67-061	2	
67-480	ﾌﾛﾝﾄ ｳｫｯｼｬｰ ﾀﾝｸ	F100-67-480A	1	A (F100-67-480B)
67-500C	ｽｸﾘｰﾝ ｳｵｯｼｬｰ ﾊﾟｲﾌﾟ	FD05-67-501	1	
67-500J	ｽｸﾘｰﾝ ｳｵｯｼｬｰ ﾊﾟｲﾌﾟ	F100-67-501A	1	ｲﾗｽﾄ NO.2
		FD03-67-501	1	ｲﾗｽﾄ NO.1
67-501D	ｳｵｯｼｬｰﾌﾛﾝﾄﾜｲﾊﾟ ﾊﾟｲﾌﾟ	FD01-67-501	1	ｲﾗｽﾄ NO.1
		FD02-67-501	1	ｲﾗｽﾄ NO.2
67-502A	ﾎｰｽ ｼﾞｮｲﾝﾄ	FD01-67-502	2	
67-508	ﾁｪｯｸ ﾊﾞﾙﾌﾞ	FD01-67-508	2	
67-509B	ｺﾙｹﾞｰﾄ ﾁｭｰﾌﾞ	FD01-67-509	1	ｲﾗｽﾄ NO.1
		FD02-67-509	1	ｲﾗｽﾄ NO.2
67-510C	ｳｵｯｼｬｰ ﾉｽﾞﾙ(R)	F101-67-510 03	1	外色 3L A3F M8 PZ ﾌﾞﾗｯｸ
		F101-67-510 HZ	1	外色 HZ ｻﾝﾊﾞｰｽﾄ ｲｴﾛｰ
		F101-67-510 NU	1	外色 NU ﾋﾞﾝﾃｰｼﾞ ﾚｯﾄﾞ
		F101-67-510 PT	1	外色 PT ｼｪｽﾄ ﾎﾜｲﾄ
67-510D	ｳｵｯｼｬｰ ﾉｽﾞﾙ(L)	F100-67-510 03	1	外色 3L A3F M8 PZ ﾌﾞﾗｯｸ
		F100-67-510 HZ	1	外色 HZ ｻﾝﾊﾞｰｽﾄ ｲｴﾛｰ
		F100-67-510 NU	1	外色 NU ﾋﾞﾝﾃｰｼﾞ ﾚｯﾄﾞ
		F100-67-510 PT	1	外色 PT ｼｪｽﾄ ﾎﾜｲﾄ
76-671A	ﾘﾔｰ ｳｫｯｼｬｰ ﾀﾝｸ	FD01-67-481A	1	
76-672A	ﾀﾝｸ ｷｬｯﾌﾟ	FD01-67-483	1	
76-672B	ｳｫｯｼｬｰ ﾎﾟﾝﾌﾟ	FD01-67-482	1	
76-677A	ｳｫｯｼｬｰ ﾀﾝｸ ｸﾞﾛﾒｯﾄ	S084-76-677	1	
V型				
56-775A	ｳｫｯｼｬｰ ﾎｰｽ ｸﾘｯﾌﾟ	D061-67-505	1	ｲﾗｽﾄ NO.1
		M020-67-505	2	ｲﾗｽﾄ NO.2
67-013A	ｸﾘｯﾌﾟ	H045-67-013	1	
67-061H	ｸﾘｯﾌﾟ	B092-67-061	2	
67-480	ﾌﾛﾝﾄ ｳｫｯｼｬｰ ﾀﾝｸ	F100-67-480A	1	A (F100-67-480B)
67-500C	ｽｸﾘｰﾝ ｳｵｯｼｬｰ ﾊﾟｲﾌﾟ	FD05-67-501	1	
67-500J	ｽｸﾘｰﾝ ｳｵｯｼｬｰ ﾊﾟｲﾌﾟ	F100-67-501A	1	ｲﾗｽﾄ NO.2
		FD03-67-501	1	ｲﾗｽﾄ NO.1
67-501D	ｳｵｯｼｬｰﾌﾛﾝﾄﾜｲﾊﾟ ﾊﾟｲﾌﾟ	FD01-67-501	1	ｲﾗｽﾄ NO.1
		FD02-67-501	1	ｲﾗｽﾄ NO.2
67-502A	ﾎｰｽ ｼﾞｮｲﾝﾄ	FD01-67-502	2	
67-508	ﾁｪｯｸ ﾊﾞﾙﾌﾞ	FD01-67-508	2	
67-509B	ｺﾙｹﾞｰﾄ ﾁｭｰﾌﾞ	FD01-67-509	1	ｲﾗｽﾄ NO.1
		FD02-67-509	1	ｲﾗｽﾄ NO.2
67-510C	ｳｵｯｼｬｰ ﾉｽﾞﾙ(R)	F101-67-510 03	1	外色 18G 20P A3F ﾌﾞﾗｯｸ
		F101-67-510 NU	1	外色 NU ﾋﾞﾝﾃｰｼﾞ ﾚｯﾄﾞ
		F101-67-510 PT	1	外色 PT ｼｪｽﾄ ﾎﾜｲﾄ
67-510D	ｳｵｯｼｬｰ ﾉｽﾞﾙ(L)	F100-67-510 03	1	外色 18G 20P A3F ﾌﾞﾗｯｸ
		F100-67-510 NU	1	外色 NU ﾋﾞﾝﾃｰｼﾞ ﾚｯﾄﾞ
		F100-67-510 PT	1	外色 PT ｼｪｽﾄ ﾎﾜｲﾄ
76-671A	ﾘﾔｰ ｳｫｯｼｬｰ ﾀﾝｸ	FD01-67-481A	1	
76-672A	ﾀﾝｸ ｷｬｯﾌﾟ	FD01-67-483	1	
76-672B	ｳｫｯｼｬｰ ﾎﾟﾝﾌﾟ	FD01-67-482	1	
76-677A	ｳｫｯｼｬｰ ﾀﾝｸ ｸﾞﾛﾒｯﾄ	S084-76-677	1	
VI型				
56-775A	ｳｫｯｼｬｰ ﾎｰｽ ｸﾘｯﾌﾟ	D061-67-505	1	ｲﾗｽﾄ NO.1
		M020-67-505	2	ｲﾗｽﾄ NO.2
67-013A	ｸﾘｯﾌﾟ	H045-67-013	1	
67-061H	ｸﾘｯﾌﾟ	B092-67-061	2	

				TYPE-RS-R, TYPE-RZ,
				ｵｰﾃﾞｨｵ ﾅｼ
76-809	ﾌｪﾙﾄ	FD08-66-EG5A	1	TRG-X-OPT, TYPE-RS-OPT,
				AM/FM,C.D. ﾂｷ,4-ｽﾋﾟｰｶｰ
87-137	ﾌｪﾙﾄ	FD11-66-EG5	2	TRG-X-OPT, TYPE-RS-OPT,
				AM/FM,C.D. ﾂｷ,4-ｽﾋﾟｰｶｰ
V型				
51-034	ｷｬｯﾌﾟ	H380-51-013	5	CD ﾂｷ
		H380-51-013	8	CD ﾅｼ
66-080	ｺｰﾄﾞ	F133-66-970	1	
66-930	ﾗｼﾞｵ ｱﾝﾃﾅ	F133-66-930	1	
66-935	ｱﾝﾃﾅ ﾌｨｰﾀﾞｰ	F132-66-940	1	TYPE-RB-MT-OPT,
				ｲﾗｽﾄ NO.3
				AM/FM,C.D. ﾅｼ,5-ｽﾋﾟｰｶｰ
				255HP
				265HP
		FD01-66-940B	1	ｲﾗｽﾄ NO.1
		FD02-66-940E	1	ｲﾗｽﾄ NO.2
66-936A	ﾓｰﾀｰ ｱﾝﾃﾅ ﾌﾞﾗｹｯﾄ	F133-66-A9X	1	
66-941	ｱﾝﾃﾅ ﾎﾟｰﾙ	B05A-66-A30	1	
66-950A	ｽﾋﾟｰｶｰ ﾌﾞﾗｹｯﾄ(L)	FD10-66-A65A	1	TYPE-R-OPT, TYPE-RS-OPT,
				AM/FM,C.D. ﾂｷ,4-ｽﾋﾟｰｶｰ
66-960C	ﾌﾛﾝﾄ ｽﾋﾟｰｶｰ	FD04-66-960A	1	TYPE-R-OPT, TYPE-RS-OPT,
				AM/FM,C.D. ﾂｷ,4-ｽﾋﾟｰｶｰ
		S05C-66-960	1	CD ﾅｼ
66-960H	ﾗｳﾄﾞｰﾄﾞｱ ｽﾋﾟｰｶｰ(R)	FD02-66-96XF	1	TYPE-RB-MT-OPT,
				AM/FM,C.D. ﾅｼ,5-ｽﾋﾟｰｶｰ
		FD09-66-960C	1	TYPE-R-OPT, TYPE-RS-OPT,
				AM/FM,C.D. ﾂｷ,4-ｽﾋﾟｰｶｰ
66-960J	ﾗｳﾄﾞｰﾄﾞｱ ｽﾋﾟｰｶｰ(L)	FD02-66-96YF	1	TYPE-RB-MT-OPT,
				AM/FM,C.D. ﾅｼ,5-ｽﾋﾟｰｶｰ
		FD08-66-960C	1	TYPE-R-OPT, TYPE-RS-OPT,
				AM/FM,C.D. ﾂｷ,4-ｽﾋﾟｰｶｰ
66-960K	ﾗｳﾄﾞｰﾘﾔｰ ｽﾋﾟｰｶｰ(R)	FD06-66-96XA	1	TYPE-RB-MT-OPT, TYPE-R, TYPE-RB, TYPE-RS,
				AM/FM,C.D. ﾅｼ,5-ｽﾋﾟｰｶｰ
				ｵｰﾃﾞｨｵ ﾅｼ,3-ｽﾋﾟｰｶｰ
66-960N	ﾘﾔｰ ｽﾋﾟｰｶｰ(L)	FD06-66-96YA	1	TYPE-RB-MT-OPT, TYPE-R, TYPE-RB, TYPE-RS,
				AM/FM,C.D. ﾅｼ,5-ｽﾋﾟｰｶｰ
				ｵｰﾃﾞｨｵ ﾅｼ,3-ｽﾋﾟｰｶｰ
66-970F	ｱｰｽ ｺｰﾄﾞ	FD01-66-997B	1	AN (FD01-66-997C)
				-990111
				FD3S -500066
		FD01-66-997C	1	990111 -
				FD3S 500066-
66-A30	ｱﾝﾃﾅ ﾏｳﾝﾃｨﾝｸﾞ ﾅｯﾄ	FD02-66-A9Y	1	ｲﾗｽﾄ NO.2
		M001-66-A31	1	ｲﾗｽﾄ NO.1
66-A32	ﾏｳﾝﾃｨﾝｸﾞ ｱﾝﾃﾅ ﾘﾝｸﾞ''O'	FD02-66-A32	1	
66-A3Y	ﾓｰﾀｰｱﾝﾃﾅ ｱｰｽ ﾌﾟﾚｰﾄ	FD01-66-A3Z	1	
66-A64	ﾀﾞｸﾄ ｽﾋﾟｰｶｰ ﾌﾞﾗｹｯﾄ	FD10-66-A64A	1	TYPE-R-OPT, TYPE-RS-OPT,
				AM/FM,C.D. ﾂｷ,4-ｽﾋﾟｰｶｰ
66-A66	ｽﾋﾟｰｶｰ ﾜｯｼｬｰ	FD09-66-A66	1	TYPE-R-OPT, TYPE-RS-OPT,
				AM/FM,C.D. ﾂｷ,4-ｽﾋﾟｰｶｰ
66-A66A	ﾀﾞｸﾄ ｽﾋﾟｰｶｰ ﾌﾞﾗｹｯﾄ	FD10-66-A66	1	TYPE-R-OPT, TYPE-RS-OPT,
				AM/FM,C.D. ﾂｷ,4-ｽﾋﾟｰｶｰ
66-A94	ｱﾝﾃﾅ ﾄﾞﾚｰﾝ ﾊﾟｲﾌﾟ	FD01-66-A90	1	
66-A9Z	ｱﾝﾃﾅ ﾛｯﾄﾞ ｲﾝｼｭﾚｰﾀｰ	FD01-66-A9Z	1	
66-E60	ﾘﾔｰ ｽﾋﾟｰｶｰ	FD10-66-960B	1	TYPE-R-OPT, TYPE-RS-OPT,
				AM/FM,C.D. ﾂｷ,4-ｽﾋﾟｰｶｰ
66-E6X	ｽﾋﾟｰｶｰ ﾘﾔ ﾀﾞｸﾄ'A'	FD10-66-E6XC	1	TYPE-R-OPT, TYPE-RS-OPT,
				AM/FM,C.D. ﾂｷ,4-ｽﾋﾟｰｶｰ
66-E6Y	ﾘﾔｰｽﾋﾟｰｶｰ ﾀﾞｸﾄ'B'	FD10-66-E6ZC	1	TYPE-R-OPT, TYPE-RS-OPT,
				AM/FM,C.D. ﾂｷ,4-ｽﾋﾟｰｶｰ
66-E6YA	ﾘﾔｰｽﾋﾟｰｶｰ ﾀﾞｸﾄ'C'	FD10-66-E6YC	1	TYPE-R-OPT, TYPE-RS-OPT,
				AM/FM,C.D. ﾂｷ,4-ｽﾋﾟｰｶｰ
67-021	ｸﾘｯﾌﾟ	B455-67-C21	1	
67-051G	ｸﾘｯﾌﾟ	B093-67-051	1	
67-061H	ｸﾘｯﾌﾟ	B092-67-061	2	
67-191A	ｸﾘｯﾌﾟ	B467-67-CE1	2	
68-615B	ｷｬｯﾌﾟ ﾌﾗﾝｼﾞ ﾅｯﾄ	B100-68-615	1	
68-84X	ｽﾋﾟｰｶｰ ｶﾊﾞｰ(R)	F101-66-96XD	1	TYPE-R, TYPE-RB, TYPE-RS,
				ｵｰﾃﾞｨｵ ﾅｼ,1-ｽﾋﾟｰｶｰ
				ｵｰﾃﾞｨｵ ﾅｼ,3-ｽﾋﾟｰｶｰ
68-84XZ	ｽﾋﾟｰｶｰ ｶﾊﾞｰ(L)	F101-66-96YD	1	TYPE-R, TYPE-RB, TYPE-RS,
				ｵｰﾃﾞｨｵ ﾅｼ,1-ｽﾋﾟｰｶｰ
				ｵｰﾃﾞｨｵ ﾅｼ,3-ｽﾋﾟｰｶｰ
76-809	ﾌｪﾙﾄ	FD08-66-EG5A	1	TYPE-R-OPT, TYPE-RS-OPT,
				AM/FM,C.D. ﾂｷ,4-ｽﾋﾟｰｶｰ
87-137	ﾌｪﾙﾄ	FD11-66-EG5	2	TYPE-R-OPT, TYPE-RS-OPT,
				AM/FM,C.D. ﾂｷ,4-ｽﾋﾟｰｶｰ
VI型				
51-034	ｷｬｯﾌﾟ	H380-51-013	8	
66-080	ｺｰﾄﾞ	F133-66-970	1	
66-930	ﾗｼﾞｵ ｱﾝﾃﾅ	F133-66-930	1	
66-935	ｱﾝﾃﾅ ﾌｨｰﾀﾞｰ	F146-66-940A	1	ｲﾗｽﾄ NO.3
		FD01-66-940B	1	ｲﾗｽﾄ NO.1
		FD02-66-940E	1	ｲﾗｽﾄ NO.2
66-936A	ﾓｰﾀｰ ｱﾝﾃﾅ ﾌﾞﾗｹｯﾄ	F133-66-A9X	1	
66-941	ｱﾝﾃﾅ ﾎﾟｰﾙ	B05A-66-A30	1	
66-960C	ﾌﾛﾝﾄ ｽﾋﾟｰｶｰ	S05C-66-960	1	
66-960H	ﾗｳﾄﾞｰﾄﾞｱ ｽﾋﾟｰｶｰ(R)	FD02-66-96XF	1	
66-960J	ﾗｳﾄﾞｰﾄﾞｱ ｽﾋﾟｰｶｰ(L)	FD02-66-96YF	1	
66-960K	ﾗｳﾄﾞｰﾘﾔｰ ｽﾋﾟｰｶｰ(R)	FD06-66-96XA	1	
66-960N	ﾘﾔｰ ｽﾋﾟｰｶｰ(L)	FD06-66-96YA	1	
66-970F	ｱｰｽ ｺｰﾄﾞ	FD01-66-997C	1	
66-A30	ｱﾝﾃﾅ ﾏｳﾝﾃｨﾝｸﾞ ﾅｯﾄ	FD02-66-A9Y	1	ｲﾗｽﾄ NO.2
		M001-66-A31	1	ｲﾗｽﾄ NO.1
66-A32	ﾏｳﾝﾃｨﾝｸﾞ ｱﾝﾃﾅ ﾘﾝｸﾞ''O'	FD02-66-A32	1	
66-A3Y	ﾓｰﾀｰｱﾝﾃﾅ ｱｰｽ ﾌﾟﾚｰﾄ	FD01-66-A3Z	1	
66-A94	ｱﾝﾃﾅ ﾄﾞﾚｰﾝ ﾊﾟｲﾌﾟ	FD01-66-A90	1	
66-A9Z	ｱﾝﾃﾅ ﾛｯﾄﾞ ｲﾝｼｭﾚｰﾀｰ	FD01-66-A9Z	1	
67-021	ｸﾘｯﾌﾟ	B455-67-C21	1	ｽﾋﾟﾘｯﾄ-R, BATHUAST-R, BATHUAST,
				TYPE-R, TYPE-RB-AT, TYPE-RB-MT-OPT, TYPE-RS,
				TYPE-RZ, TYPE-RB-MT,
67-051G	ｸﾘｯﾌﾟ	B093-67-051	1	
67-061H	ｸﾘｯﾌﾟ	B092-67-061	2	
67-191A	ｸﾘｯﾌﾟ	B467-67-CE1	2	ｽﾋﾟﾘｯﾄ-R, BATHUAST-R, BATHUAST,
				TYPE-R, TYPE-RB-AT, TYPE-RB-MT-OPT, TYPE-RS,
				TYPE-RZ, TYPE-RB-MT,
68-615B	ｷｬｯﾌﾟ ﾌﾗﾝｼﾞ ﾅｯﾄ	B100-68-615	1	

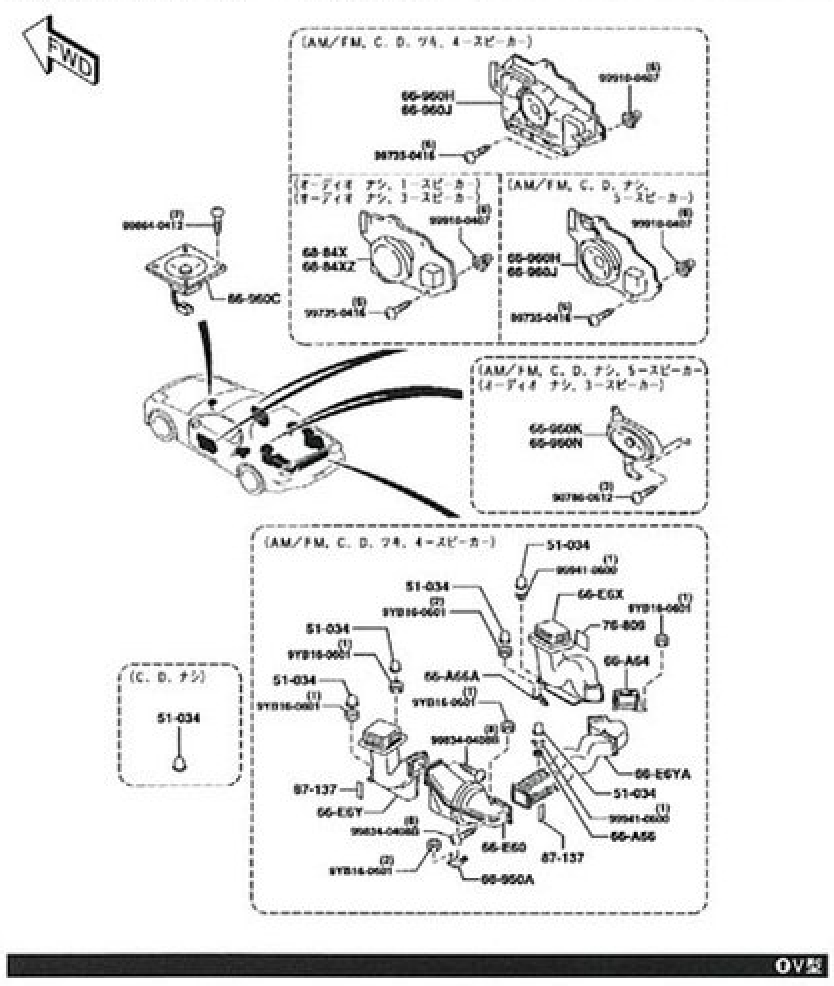

OV型

66-960H	ﾗｳﾄﾞｰﾄﾞｱ ｽﾋﾟｰｶｰ(R)	FD02-66-96XD	1	AN (FD02-66-96XE)
				AM/FM,C.D.ﾅｼ
				-950501
				FD3S -304171
		FD02-66-96XF	1	AM/FM,C.D.ﾅｼ
				950501 -
				FD3S 304171-
		FD09-66-960C	1	OPT,
				AM/FM,C.D.ﾂｷ
66-960J	ﾗｳﾄﾞｰﾄﾞｱ ｽﾋﾟｰｶｰ(L)	FD02-66-96YD	1	AN (FD02-66-96YE)
				AM/FM,C.D.ﾅｼ
				-950501
				FD3S -304171
		FD02-66-96YF	1	AM/FM,C.D.ﾅｼ
				950501 -
				FD3S 304171-
		FD08-66-960C	1	OPT,
				AM/FM,C.D.ﾂｷ
66-960K	ﾗｳﾄﾞｰﾘﾔｰ ｽﾋﾟｰｶｰ(R)	FD06-66-96X	1	AN (FD06-66-96XA)
				AM/FM,C.D.ﾅｼ
				-950301
				FD3S -302521
		FD06-66-96XA	1	AM/FM,C.D.ﾅｼ
				950301 -
				FD3S 302521-
66-960N	ﾘﾔｰ ｽﾋﾟｰｶｰ(L)	FD06-66-96Y	1	AN (FD06-66-96YA)
				AM/FM,C.D.ﾅｼ
				-950301
				FD3S -302521
		FD06-66-96YA	1	AM/FM,C.D.ﾅｼ
				950301 -
				FD3S 302521-
66-970F	ｱｰｽ ｺｰﾄﾞ	FD01-66-997A	1	AN (FD01-66-997B)
66-A30	ｱﾝﾃﾅ ﾏｳﾝﾃｨﾝｸﾞ ﾅｯﾄ	FD01-66-A9Y	1	ｲﾗｽﾄ NO.1
				-950206
				FD3S -301980
		FD02-66-A9Y	1	ｲﾗｽﾄ NO.1
				950206 -
				FD3S 301980-
		M001-66-A31	1	ｲﾗｽﾄ NO.2
				950206 -
				FD3S 301980-
66-A32	ﾏｳﾝﾃｨﾝｸﾞ ｱﾝﾃﾅ ﾘﾝｸﾞ''O'	FD02-66-A32	1	950206 -
				FD3S 301980-
66-A3Y	ﾓｰﾀｰｱﾝﾃﾅ ｱｰｽ ﾌﾟﾚｰﾄ	FD01-66-A3Z	1	
66-A64	ﾀﾞｸﾄ ｽﾋﾟｰｶｰ ﾌﾞﾗｹｯﾄ	FD10-66-A64A	1	OPT,
				AM/FM,C.D.ﾂｷ
66-A66	ｽﾋﾟｰｶｰ ﾜｯｼｬｰ	FD09-66-A66	1	OPT,
				AM/FM,C.D.ﾂｷ
66-A66A	ﾀﾞｸﾄ ｽﾋﾟｰｶｰ ﾌﾞﾗｹｯﾄ	FD10-66-A66	1	OPT,
				AM/FM,C.D.ﾂｷ
66-A94	ｱﾝﾃﾅ ﾄﾞﾚｰﾝ ﾊﾟｲﾌﾟ	FD01-66-A90	1	
66-A9Z	ｱﾝﾃﾅ ﾛｯﾄﾞ ｲﾝｼｭﾚｰﾀｰ	FD01-66-A9Z	1	
66-E60	ﾘﾔｰ ｽﾋﾟｰｶｰ	FD10-66-960B	1	OPT,
				AM/FM,C.D.ﾂｷ
66-E6X	ｽﾋﾟｰｶｰ ﾘﾔ ﾀﾞｸﾄ'A'	FD10-66-E6XC	1	OPT,
				AM/FM,C.D.ﾂｷ
66-E6Y	ﾘﾔｰｽﾋﾟｰｶｰ ﾀﾞｸﾄ'B'	FD10-66-E6ZC	1	OPT,
				AM/FM,C.D.ﾂｷ
66-E6YA	ﾘﾔｰｽﾋﾟｰｶｰ ﾀﾞｸﾄ'C'	FD10-66-E6YC	1	OPT,
				AM/FM,C.D.ﾂｷ
67-021	ｸﾘｯﾌﾟ	B455-67-C21	1	
67-051G	ｸﾘｯﾌﾟ	B093-67-051	1	
67-191A	ｸﾘｯﾌﾟ	B467-67-CE1	2	
68-615B	ｷｬｯﾌﾟ ﾌﾗﾝｼﾞ ﾅｯﾄ	B100-68-615	1	
68-84X	ｽﾋﾟｰｶｰ ｶﾊﾞｰ(R)	F101-66-96XD	1	ｵｰﾃﾞｨｵ ﾅｼ
68-84XZ	ｽﾋﾟｰｶｰ ｶﾊﾞｰ(L)	F101-66-96YD	1	ｵｰﾃﾞｨｵ ﾅｼ
76-809	ﾌｪﾙﾄ	FD08-66-EG5A	1	OPT,
				AM/FM,C.D.ﾂｷ
87-137	ﾌｪﾙﾄ	FD11-66-EG5	2	OPT,
				AM/FM,C.D.ﾂｷ
IV型				
51-034	ｷｬｯﾌﾟ	H380-51-013	5	OPT,
				C.D. ﾂｷ
		H380-51-013	8	C.D. ﾅｼ
66-080	ｺｰﾄﾞ	F133-66-970	1	970301 -
				FD3S 405356-
		FD01-66-D10	1	-970301
				FD3S -405356
66-930	ﾗｼﾞｵ ｱﾝﾃﾅ	F133-66-930	1	970301 -
				FD3S 405356-
		FD01-66-930B	1	-970301
				FD3S -405356
66-935	ｱﾝﾃﾅ ﾌｨｰﾀﾞｰ	F132-66-940	1	TRG-X, TYPE-R, TYPE-RS,
				ｲﾗｽﾄ NO.3
				AM/FM,C.D. ﾅｼ,5-ｽﾋﾟｰｶｰ
		FD01-66-940B	1	ｲﾗｽﾄ NO.1
		FD02-66-940D	1	AN (FD02-66-940E)
				ｲﾗｽﾄ NO.2
				-981001
				FD3S -422066
		FD02-66-940E	1	ｲﾗｽﾄ NO.2
				981001 -
				FD3S 422066-
66-936A	ﾓｰﾀｰ ｱﾝﾃﾅ ﾌﾞﾗｹｯﾄ	F133-66-A9X	1	970301 -
				FD3S 405356-
		FD01-66-A9X	1	-970301
				FD3S -405356
66-941	ｱﾝﾃﾅ ﾎﾟｰﾙ	B05A-66-A30	1	970301 -
				FD3S 405356-
		FD01-66-A3X	1	AN (B05A-66-A30)
				-970301
				FD3S -405356
66-950A	ｽﾋﾟｰｶｰ ﾌﾞﾗｹｯﾄ(L)	FD10-66-A65A	1	TRG-X-OPT, TYPE-RS-OPT,
				AM/FM,C.D. ﾂｷ,4-ｽﾋﾟｰｶｰ
66-960C	ﾌﾛﾝﾄ ｽﾋﾟｰｶｰ	FD04-66-960A	1	TRG-X-OPT, TYPE-RS-OPT,
				AM/FM,C.D. ﾂｷ,4-ｽﾋﾟｰｶｰ
		S05C-66-960	1	TRG-X, TYPE-R, TYPE-RS, BATHURST-X,
				TYPE-RB, TYPE-RS-R, TYPE-RZ,
				AM/FM,C.D. ﾅｼ,5-ｽﾋﾟｰｶｰ
				ｵｰﾃﾞｨｵ ﾅｼ
66-960H	ﾗｳﾄﾞｰﾄﾞｱ ｽﾋﾟｰｶｰ(R)	FD02-66-96XF	1	TRG-X, TYPE-R, TYPE-RS,
				AM/FM,C.D. ﾅｼ,5-ｽﾋﾟｰｶｰ
		FD09-66-960C	1	TRG-X-OPT, TYPE-RS-OPT,
				AM/FM,C.D. ﾂｷ,4-ｽﾋﾟｰｶｰ
66-960J	ﾗｳﾄﾞｰﾄﾞｱ ｽﾋﾟｰｶｰ(L)	FD02-66-96YF	1	TRG-X, TYPE-R, TYPE-RS,
				AM/FM,C.D. ﾅｼ,5-ｽﾋﾟｰｶｰ
		FD08-66-960C	1	TRG-X-OPT, TYPE-RS-OPT,
				AM/FM,C.D. ﾂｷ,4-ｽﾋﾟｰｶｰ
66-960K	ﾗｳﾄﾞｰﾘﾔｰ ｽﾋﾟｰｶｰ(R)	FD06-66-96XA	1	TRG-X, TYPE-R, TYPE-RS,
				AM/FM,C.D. ﾅｼ,5-ｽﾋﾟｰｶｰ
66-960N	ﾘﾔｰ ｽﾋﾟｰｶｰ(L)	FD06-66-96YA	1	TRG-X, TYPE-R, TYPE-RS,
				AM/FM,C.D. ﾅｼ,5-ｽﾋﾟｰｶｰ
66-970F	ｱｰｽ ｺｰﾄﾞ	FD01-66-997A	1	AN (FD01-66-997B)
66-A30	ｱﾝﾃﾅ ﾏｳﾝﾃｨﾝｸﾞ ﾅｯﾄ	FD02-66-A9Y	1	ｲﾗｽﾄ NO.2
		M001-66-A31	1	ｲﾗｽﾄ NO.1
66-A32	ﾏｳﾝﾃｨﾝｸﾞ ｱﾝﾃﾅ ﾘﾝｸﾞ''O'	FD02-66-A32	1	
66-A3Y	ﾓｰﾀｰｱﾝﾃﾅ ｱｰｽ ﾌﾟﾚｰﾄ	FD01-66-A3Z	1	
66-A64	ﾀﾞｸﾄ ｽﾋﾟｰｶｰ ﾌﾞﾗｹｯﾄ	FD10-66-A64A	1	TRG-X-OPT, TYPE-RS-OPT,
				AM/FM,C.D. ﾂｷ,4-ｽﾋﾟｰｶｰ
66-A66	ｽﾋﾟｰｶｰ ﾜｯｼｬｰ	FD09-66-A66	1	TRG-X-OPT, TYPE-RS-OPT,
				AM/FM,C.D. ﾂｷ,4-ｽﾋﾟｰｶｰ
66-A66A	ﾀﾞｸﾄ ｽﾋﾟｰｶｰ ﾌﾞﾗｹｯﾄ	FD10-66-A66	1	TRG-X-OPT, TYPE-RS-OPT,
				AM/FM,C.D. ﾂｷ,4-ｽﾋﾟｰｶｰ
66-A94	ｱﾝﾃﾅ ﾄﾞﾚｰﾝ ﾊﾟｲﾌﾟ	FD01-66-A90	1	
66-A9Z	ｱﾝﾃﾅ ﾛｯﾄﾞ ｲﾝｼｭﾚｰﾀｰ	FD01-66-A9Z	1	
66-E60	ﾘﾔｰ ｽﾋﾟｰｶｰ	FD10-66-960B	1	TRG-X-OPT, TYPE-RS-OPT,
				AM/FM,C.D. ﾂｷ,4-ｽﾋﾟｰｶｰ
66-E6X	ｽﾋﾟｰｶｰ ﾘﾔ ﾀﾞｸﾄ'A'	FD10-66-E6XC	1	TRG-X-OPT, TYPE-RS-OPT,
				AM/FM,C.D. ﾂｷ,4-ｽﾋﾟｰｶｰ
66-E6Y	ﾘﾔｰｽﾋﾟｰｶｰ ﾀﾞｸﾄ'B'	FD10-66-E6ZC	1	TRG-X-OPT, TYPE-RS-OPT,
				AM/FM,C.D. ﾂｷ,4-ｽﾋﾟｰｶｰ
66-E6YA	ﾘﾔｰｽﾋﾟｰｶｰ ﾀﾞｸﾄ'C'	FD10-66-E6YC	1	TRG-X-OPT, TYPE-RS-OPT,
				AM/FM,C.D. ﾂｷ,4-ｽﾋﾟｰｶｰ
67-021	ｸﾘｯﾌﾟ	B455-67-C21	1	
67-051G	ｸﾘｯﾌﾟ	B093-67-051	1	
67-191A	ｸﾘｯﾌﾟ	B467-67-CE1	2	
68-615B	ｷｬｯﾌﾟ ﾌﾗﾝｼﾞ ﾅｯﾄ	B100-68-615	1	
68-84X	ｽﾋﾟｰｶｰ ｶﾊﾞｰ(R)	F101-66-96XD	1	BATHURST-X, TYPE-R, TYPE-RB,
				TYPE-RS-R, TYPE-RZ,
				ｵｰﾃﾞｨｵ ﾅｼ
68-84XZ	ｽﾋﾟｰｶｰ ｶﾊﾞｰ(L)	F101-66-96YD	1	BATHURST-X, TYPE-R, TYPE-RB,

76-658	ﾄﾞﾗｲﾌﾞ NO.2 ｼｬﾌﾄ	F100-67-364	1	
76-659	ﾘﾝｸ ｱｰﾑ NO.1	F100-67-361	1	
76-659A	ﾘﾝｸ ｱｰﾑ NO.2	F100-67-362	1	
76-661	ｼｬﾌﾄ ｷﾞﾔｰ	J001-67-354	1	
76-662	ﾜｯｼｬｰ	B094-76-662	1	
76-663	ﾌﾟｰｽ ﾜｯｼｬｰ	B094-76-663	1	
Ⅵ型				
67-306	ﾜｲﾊﾟｰ ﾘﾝｸ ﾅｯﾄ	GJ21-67-306	5	
67-321C	ｳﾝﾃﾝｾｷ ｶﾞﾗｽ ﾜｲﾊﾟｰｱｰﾑ	F100-67-321	1	
67-321D	ｼﾞｮｼｭｾｷ ｶﾞﾗｽ ﾜｲﾊﾟｰｱｰﾑ	F101-67-321	1	
67-330C	ﾌﾛﾝﾄ ﾜｲﾊﾟｰ ﾌﾞﾚｰﾄﾞ(R)	F100-67-330A	1	
67-330D	ﾌﾛﾝﾄ ﾜｲﾊﾟｰ ﾌﾞﾚｰﾄﾞ(L)	D061-67-330A	1	
67-332A	ﾊﾞｯｷﾝｸﾞ ﾌﾟﾚｰﾄ	H272-67-332	2	
67-350	ﾜｲﾊﾟｰ ﾓｰﾀｰ	F100-67-340	1	ｶﾝﾚｲﾁ ｵ ﾉｿﾞｸ
		F101-67-340	1	ｶﾝﾚｲﾁ
76-601	ﾜｲﾊﾟｰ ﾘﾝｸ	F100-67-360	1	
76-641	ﾌﾛﾝﾄ ﾜｲﾊﾟｰｱｰﾑ ｶﾊﾞｰ	LA01-67-395C	2	
76-657	ﾄﾞﾗｲﾌﾞ NO.1 ｼｬﾌﾄ	F100-67-363	1	
76-658	ﾄﾞﾗｲﾌﾞ NO.2 ｼｬﾌﾄ	F100-67-364	1	
76-659	ﾘﾝｸ ｱｰﾑ NO.1	F100-67-361	1	
76-659A	ﾘﾝｸ ｱｰﾑ NO.2	F100-67-362	1	
Ⅴ型				
67-306	ﾜｲﾊﾟｰ ﾘﾝｸ ﾅｯﾄ	GJ21-67-306	5	
67-321C	ｳﾝﾃﾝｾｷ ｶﾞﾗｽ ﾜｲﾊﾟｰｱｰﾑ	F100-67-321	1	
67-321D	ｼﾞｮｼｭｾｷ ｶﾞﾗｽ ﾜｲﾊﾟｰｱｰﾑ	F101-67-321	1	
67-330C	ﾌﾛﾝﾄ ﾜｲﾊﾟｰ ﾌﾞﾚｰﾄﾞ(R)	F100-67-330A	1	
67-330D	ﾌﾛﾝﾄ ﾜｲﾊﾟｰ ﾌﾞﾚｰﾄﾞ(L)	D061-67-330A	1	
67-332A	ﾊﾞｯｷﾝｸﾞ ﾌﾟﾚｰﾄ	H272-67-332	2	
67-350	ﾜｲﾊﾟｰ ﾓｰﾀｰ	F100-67-340	1	ｶﾝﾚｲﾁ ｵ ﾉｿﾞｸ
		F101-67-340	1	ｶﾝﾚｲﾁ
76-601	ﾜｲﾊﾟｰ ﾘﾝｸ	F100-67-360	1	
76-612	ﾌﾞﾗｼ ﾎﾙﾀﾞｰ ﾌﾟﾚｰﾄ	F100-67-351	1	
76-619	ﾊﾟｰﾂ ｾｯﾄ	H043-76-619A	1	
76-631	ﾌﾛﾝﾄ ﾌﾞﾚｰﾄﾞ ﾗﾊﾞｰ	DB09-67-333	2	
		1UT4-67-333	2	ｼﾞｪﾈﾘｯｸ部品(DB09-67-333)
				ﾉｰﾏﾙﾗﾊﾞｰ ﾋｮｳｼﾞｭﾝｸｲﾝﾚｰﾙﾀｲﾌﾟ
				(6mm) L=500mm
		1UT4-67-33H	2	ｼﾞｪﾈﾘｯｸ部品(DB09-67-333)
				ﾊｯｽｲｺｰﾄﾀｲｵｳﾗﾊﾞｰ ﾋｮｳｼﾞｭﾝｸｲﾝﾚｰﾙﾀｲﾌﾟ
				(6mm) L=500mm
76-641	ﾌﾛﾝﾄ ﾜｲﾊﾟｰｱｰﾑ ｶﾊﾞｰ	LA01-67-395C	2	
76-657	ﾄﾞﾗｲﾌﾞ NO.1 ｼｬﾌﾄ	F100-67-363	1	
76-658	ﾄﾞﾗｲﾌﾞ NO.2 ｼｬﾌﾄ	F100-67-364	1	
76-659	ﾘﾝｸ ｱｰﾑ NO.1	F100-67-361	1	
76-659A	ﾘﾝｸ ｱｰﾑ NO.2	F100-67-362	1	
Ⅳ型				
67-306	ﾜｲﾊﾟｰ ﾘﾝｸ ﾅｯﾄ	GJ21-67-306	5	
67-321C	ｳﾝﾃﾝｾｷ ｶﾞﾗｽ ﾜｲﾊﾟｰｱｰﾑ	F100-67-321	1	
67-321D	ｼﾞｮｼｭｾｷ ｶﾞﾗｽ ﾜｲﾊﾟｰｱｰﾑ	F101-67-321	1	
67-330C	ﾌﾛﾝﾄ ﾜｲﾊﾟｰ ﾌﾞﾚｰﾄﾞ(R)	F100-67-330	1	AN (F100-67-330A)
				-950201
				FD3S -301905
		F100-67-330A	1	950201 -
				FD3S 301905-
67-330D	ﾌﾛﾝﾄ ﾜｲﾊﾟｰ ﾌﾞﾚｰﾄﾞ(L)	D061-67-330A	1	950201 -
				FD3S 301905-
		T002-67-330	1	A (D061-67-330A)
				-950201
				FD3S -301905
67-331	ﾌﾛﾝﾄ ﾌﾞﾚｰﾄﾞ ﾗﾊﾞｰ	H272-67-331B	1	G (DB09-67-333)
				950201 -
				FD3S 301905-
		1UT4-67-333	1	ｼﾞｪﾈﾘｯｸ部品(H272-67-331B)
				ﾉｰﾏﾙﾗﾊﾞｰ ﾋｮｳｼﾞｭﾝｸｲﾝﾚｰﾙﾀｲﾌﾟ
				(6mm) L=500mm
		1UT4-67-33H	1	ｼﾞｪﾈﾘｯｸ部品(H272-67-331B)
				ﾊｯｽｲｺｰﾄﾀｲｵｳﾗﾊﾞｰ ﾋｮｳｼﾞｭﾝｸｲﾝﾚｰﾙﾀｲﾌﾟ
				(6mm) L=500mm
67-331Z	ﾌﾛﾝﾄ ﾌﾞﾚｰﾄﾞ ﾗﾊﾞｰ	D061-67-331	1	AN (D061-67-331A)
				-950201
				FD3S -301905
		1UT4-67-333	1	ｼﾞｪﾈﾘｯｸ部品(D061-67-331)
				ﾉｰﾏﾙﾗﾊﾞｰ ﾋｮｳｼﾞｭﾝｸｲﾝﾚｰﾙﾀｲﾌﾟ
				(6mm) L=500mm
		1UT4-67-33H	1	ｼﾞｪﾈﾘｯｸ部品(D061-67-331)
				ﾊｯｽｲｺｰﾄﾀｲｵｳﾗﾊﾞｰ ﾋｮｳｼﾞｭﾝｸｲﾝﾚｰﾙﾀｲﾌﾟ
				(6mm) L=500mm
		D061-67-331A	1	G (DB09-67-333)
				950201 -
				FD3S 301905-
		1UT4-67-333	1	ｼﾞｪﾈﾘｯｸ部品(D061-67-331A)
				ﾉｰﾏﾙﾗﾊﾞｰ ﾋｮｳｼﾞｭﾝｸｲﾝﾚｰﾙﾀｲﾌﾟ
				(6mm) L=500mm
		1UT4-67-33H	1	ｼﾞｪﾈﾘｯｸ部品(D061-67-331A)
				ﾊｯｽｲｺｰﾄﾀｲｵｳﾗﾊﾞｰ ﾋｮｳｼﾞｭﾝｸｲﾝﾚｰﾙﾀｲﾌﾟ
				(6mm) L=500mm
67-350	ﾜｲﾊﾟｰ ﾓｰﾀｰ	F100-67-340	1	ｶﾝﾚｲﾁ ｵ ﾉｿﾞｸ
		F101-67-340	1	ｶﾝﾚｲﾁ
76-601	ﾜｲﾊﾟｰ ﾘﾝｸ	F100-67-360	1	
76-641	ﾌﾛﾝﾄ ﾜｲﾊﾟｰｱｰﾑ ｶﾊﾞｰ	LA01-67-395A	2	AN (LA01-67-395B)
76-657	ﾄﾞﾗｲﾌﾞ NO.1 ｼｬﾌﾄ	F100-67-363	1	
76-658	ﾄﾞﾗｲﾌﾞ NO.2 ｼｬﾌﾄ	F100-67-364	1	
76-659	ﾘﾝｸ ｱｰﾑ NO.1	F100-67-361	1	
76-659A	ﾘﾝｸ ｱｰﾑ NO.2	F100-67-362	1	
Ⅳ型				
67-306	ﾜｲﾊﾟｰ ﾘﾝｸ ﾅｯﾄ	GJ21-67-306	5	
67-321C	ｳﾝﾃﾝｾｷ ｶﾞﾗｽ ﾜｲﾊﾟｰｱｰﾑ	F100-67-321	1	
67-321D	ｼﾞｮｼｭｾｷ ｶﾞﾗｽ ﾜｲﾊﾟｰｱｰﾑ	F101-67-321	1	
67-330C	ﾌﾛﾝﾄ ﾜｲﾊﾟｰ ﾌﾞﾚｰﾄﾞ(R)	F100-67-330A	1	
67-330D	ﾌﾛﾝﾄ ﾜｲﾊﾟｰ ﾌﾞﾚｰﾄﾞ(L)	D061-67-330A	1	
67-331Z	ﾌﾛﾝﾄ ﾌﾞﾚｰﾄﾞ ﾗﾊﾞｰ	D061-67-331A	1	G (DB09-67-333)
				-970601
				FD3S -406736
		1UT4-67-333	1	ｼﾞｪﾈﾘｯｸ部品(D061-67-331A)
				ﾉｰﾏﾙﾗﾊﾞｰ ﾋｮｳｼﾞｭﾝｸｲﾝﾚｰﾙﾀｲﾌﾟ
				(6mm) L=500mm
		1UT4-67-33H	1	ｼﾞｪﾈﾘｯｸ部品(D061-67-331A)
				ﾊｯｽｲｺｰﾄﾀｲｵｳﾗﾊﾞｰ ﾋｮｳｼﾞｭﾝｸｲﾝﾚｰﾙﾀｲﾌﾟ
				(6mm) L=500mm
		DB09-67-333	1	970601 -
				FD3S 406736-
		1UT4-67-333	1	ｼﾞｪﾈﾘｯｸ部品(DB09-67-333)
				ﾉｰﾏﾙﾗﾊﾞｰ ﾋｮｳｼﾞｭﾝｸｲﾝﾚｰﾙﾀｲﾌﾟ
				(6mm) L=500mm
		1UT4-67-33H	1	ｼﾞｪﾈﾘｯｸ部品(DB09-67-333)
				ﾊｯｽｲｺｰﾄﾀｲｵｳﾗﾊﾞｰ ﾋｮｳｼﾞｭﾝｸｲﾝﾚｰﾙﾀｲﾌﾟ
				(6mm) L=500mm
67-332A	ﾊﾞｯｷﾝｸﾞ ﾌﾟﾚｰﾄ	H272-67-332	2	970601 -
				FD3S 406736-
67-350	ﾜｲﾊﾟｰ ﾓｰﾀｰ	F100-67-340	1	ｶﾝﾚｲﾁ ｵ ﾉｿﾞｸ
		F101-67-340	1	ｶﾝﾚｲﾁ
76-601	ﾜｲﾊﾟｰ ﾘﾝｸ	F100-67-360	1	
76-631	ﾌﾛﾝﾄ ﾌﾞﾚｰﾄﾞ ﾗﾊﾞｰ	DB09-67-333	1	970601 -
				FD3S 406736-
		1UT4-67-333	1	ｼﾞｪﾈﾘｯｸ部品(DB09-67-333)
				ﾉｰﾏﾙﾗﾊﾞｰ ﾋｮｳｼﾞｭﾝｸｲﾝﾚｰﾙﾀｲﾌﾟ
				(6mm) L=500mm
		1UT4-67-33H	1	ｼﾞｪﾈﾘｯｸ部品(DB09-67-333)
				ﾊｯｽｲｺｰﾄﾀｲｵｳﾗﾊﾞｰ ﾋｮｳｼﾞｭﾝｸｲﾝﾚｰﾙﾀｲﾌﾟ
				(6mm) L=500mm
		H272-67-331B	1	G (DB09-67-333)
				-970601
				FD3S -406736
		1UT4-67-333	1	ｼﾞｪﾈﾘｯｸ部品(H272-67-331B)
				ﾉｰﾏﾙﾗﾊﾞｰ ﾋｮｳｼﾞｭﾝｸｲﾝﾚｰﾙﾀｲﾌﾟ
				(6mm) L=500mm
		1UT4-67-33H	1	ｼﾞｪﾈﾘｯｸ部品(H272-67-331B)
				ﾊｯｽｲｺｰﾄﾀｲｵｳﾗﾊﾞｰ ﾋｮｳｼﾞｭﾝｸｲﾝﾚｰﾙﾀｲﾌﾟ
				(6mm) L=500mm
76-641	ﾌﾛﾝﾄ ﾜｲﾊﾟｰｱｰﾑ ｶﾊﾞｰ	LA01-67-395A	2	AN (LA01-67-395B)
				-960901
				FD3S -403831
		LA01-67-395C	2	960901 -
				FD3S 403831-
76-657	ﾄﾞﾗｲﾌﾞ NO.1 ｼｬﾌﾄ	F100-67-363	1	
76-658	ﾄﾞﾗｲﾌﾞ NO.2 ｼｬﾌﾄ	F100-67-364	1	
76-659	ﾘﾝｸ ｱｰﾑ NO.1	F100-67-361	1	
76-659A	ﾘﾝｸ ｱｰﾑ NO.2	F100-67-362	1	
Ⅴ型				
67-306	ﾜｲﾊﾟｰ ﾘﾝｸ ﾅｯﾄ	GJ21-67-306	5	
67-321C	ｳﾝﾃﾝｾｷ ｶﾞﾗｽ ﾜｲﾊﾟｰｱｰﾑ	F100-67-321	1	
67-321D	ｼﾞｮｼｭｾｷ ｶﾞﾗｽ ﾜｲﾊﾟｰｱｰﾑ	F101-67-321	1	
67-330C	ﾌﾛﾝﾄ ﾜｲﾊﾟｰ ﾌﾞﾚｰﾄﾞ(R)	F100-67-330A	1	
67-330D	ﾌﾛﾝﾄ ﾜｲﾊﾟｰ ﾌﾞﾚｰﾄﾞ(L)	D061-67-330A	1	
67-332A	ﾊﾞｯｷﾝｸﾞ ﾌﾟﾚｰﾄ	H272-67-332	2	
67-350	ﾜｲﾊﾟｰ ﾓｰﾀｰ	F100-67-340	1	ｶﾝﾚｲﾁ ｵ ﾉｿﾞｸ
		F101-67-340	1	ｶﾝﾚｲﾁ
76-601	ﾜｲﾊﾟｰ ﾘﾝｸ	F100-67-360	1	
76-612	ﾌﾞﾗｼ ﾎﾙﾀﾞｰ ﾌﾟﾚｰﾄ	F100-67-351	1	
76-619	ﾊﾟｰﾂ ｾｯﾄ	H043-76-619A	1	
76-631	ﾌﾛﾝﾄ ﾌﾞﾚｰﾄﾞ ﾗﾊﾞｰ	DB09-67-333	2	
		1UT4-67-333	2	ｼﾞｪﾈﾘｯｸ部品(DB09-67-333)
				ﾉｰﾏﾙﾗﾊﾞｰ ﾋｮｳｼﾞｭﾝｸｲﾝﾚｰﾙﾀｲﾌﾟ
				(6mm) L=500mm
		1UT4-67-33H	2	ｼﾞｪﾈﾘｯｸ部品(DB09-67-333)
				ﾊｯｽｲｺｰﾄﾀｲｵｳﾗﾊﾞｰ ﾋｮｳｼﾞｭﾝｸｲﾝﾚｰﾙﾀｲﾌﾟ
				(6mm) L=500mm
76-641	ﾌﾛﾝﾄ ﾜｲﾊﾟｰｱｰﾑ ｶﾊﾞｰ	LA01-67-395C	2	
76-657	ﾄﾞﾗｲﾌﾞ NO.1 ｼｬﾌﾄ	F100-67-363	1	

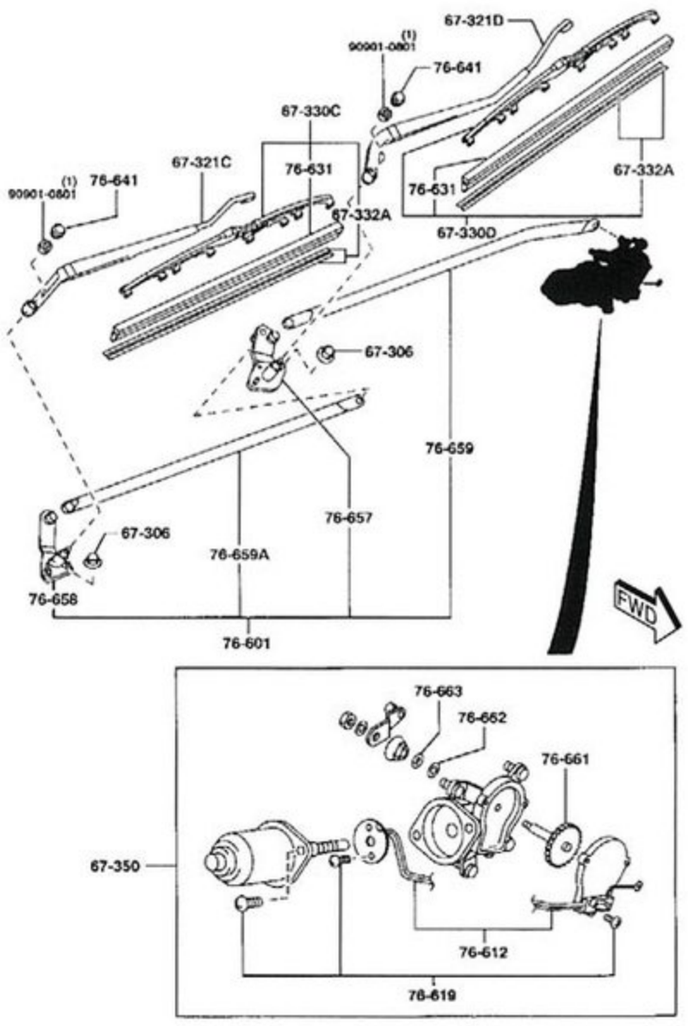

Ⅴ型

フロントワイパーモーターインナーパーツ 6740

品名コード	品名	部品番号	員数	適用記述
Ⅰ、Ⅱ、Ⅲ型				
76-612	ﾌﾞﾗｼ ﾎﾙﾀﾞｰ ﾌﾟﾚｰﾄ	F100-67-351	1	
76-619	ﾊﾟｰﾂ ｾｯﾄ	H043-76-619A	1	
76-661	ｼｬﾌﾄ ｷﾞﾔｰ	J001-67-354	1	
76-662	ﾜｯｼｬｰ	B094-76-662	1	
76-663	ﾌﾟｰｽ ﾜｯｼｬｰ	B094-76-663	1	

※Ⅳ型以降はウインドウシールドワイパー6730に含む。

F100-67-340
F101-67-340 ノ インナーパーツ

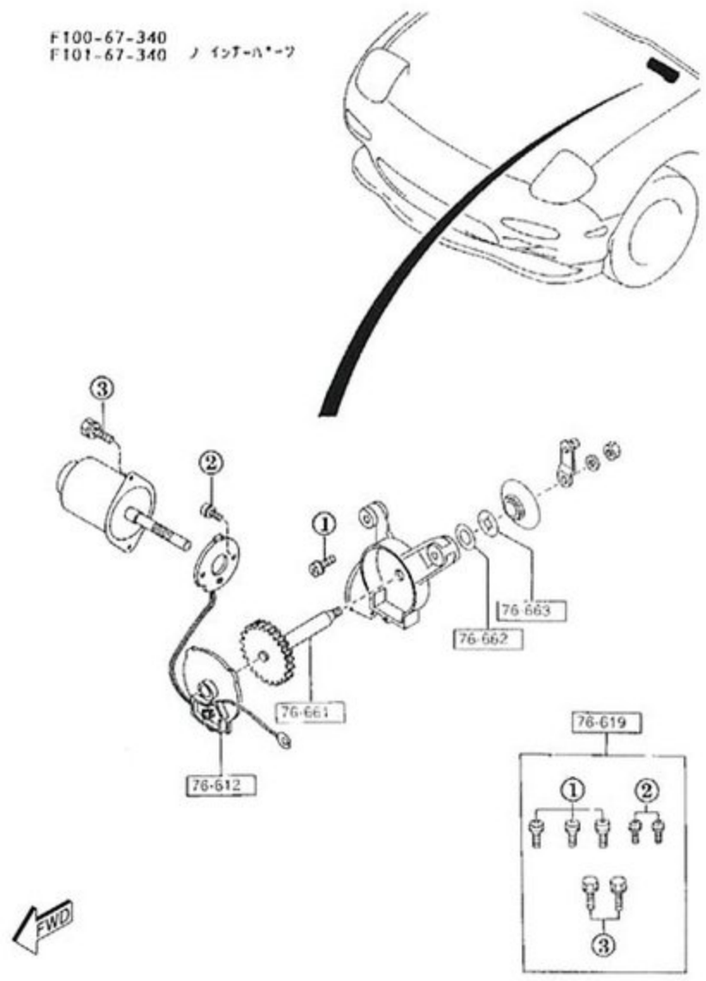

Ⅲ型

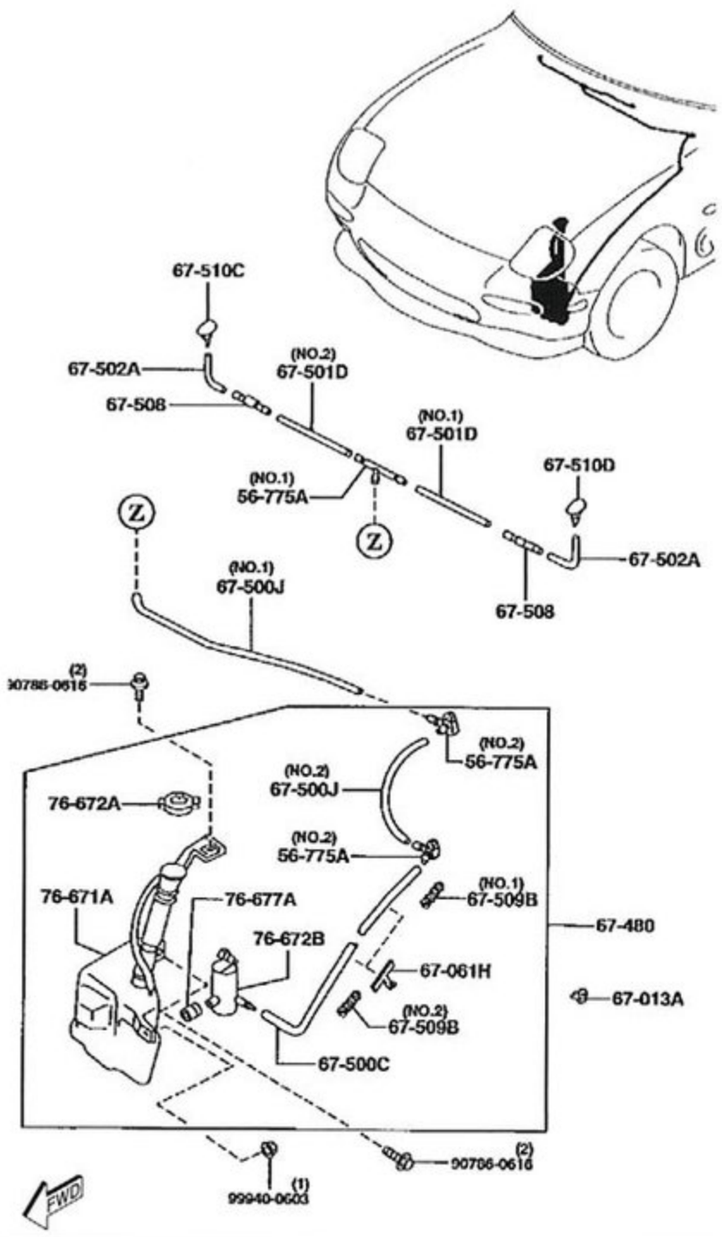

Ⅵ型

ウインドウシールドワイパー 6730

品名コード	品名	部品番号	員数	適用記述
Ⅰ型				
67-306	ﾜｲﾊﾟｰ ﾘﾝｸ ﾅｯﾄ	GJ21-67-306	5	
67-321C	ｳﾝﾃﾝｾｷ ｶﾞﾗｽ ﾜｲﾊﾟｰｱｰﾑ	F100-67-321	1	
67-321D	ｼﾞｮｼｭｾｷ ｶﾞﾗｽ ﾜｲﾊﾟｰｱｰﾑ	F101-67-321	1	
67-330C	ﾌﾛﾝﾄ ﾜｲﾊﾟｰ ﾌﾞﾚｰﾄﾞ(R)	F100-67-330	1	
67-330D	ﾌﾛﾝﾄ ﾜｲﾊﾟｰ ﾌﾞﾚｰﾄﾞ(L)	H381-67-330	1	
67-331	ﾌﾛﾝﾄ ﾌﾞﾚｰﾄﾞ ﾗﾊﾞｰ	H381-67-331	1	ﾚﾌﾄ ﾖｳ
		1UT4-67-333	1	ｼﾞｪﾈﾘｯｸ部品(H381-67-331)
				ﾉｰﾏﾙﾗﾊﾞｰ ﾋｮｳｼﾞｭﾝｸｲﾝﾚｰﾙﾀｲﾌﾟ
				(6mm) L=500mm
		1UT4-67-33H	1	ｼﾞｪﾈﾘｯｸ部品(H381-67-331)
				ﾊｯｽｲｺｰﾄﾀｲｵｳﾗﾊﾞｰ ﾋｮｳｼﾞｭﾝｸｲﾝﾚｰﾙﾀｲﾌﾟ
				(6mm) L=500mm
		J001-67-331	1	ﾗｲﾄ ﾖｳ
		1UT4-67-333	1	ｼﾞｪﾈﾘｯｸ部品(J001-67-331)
				ﾉｰﾏﾙﾗﾊﾞｰ ﾋｮｳｼﾞｭﾝｸｲﾝﾚｰﾙﾀｲﾌﾟ
				(6mm) L=500mm
		1UT4-67-33H	1	ｼﾞｪﾈﾘｯｸ部品(J001-67-331)
				ﾊｯｽｲｺｰﾄﾀｲｵｳﾗﾊﾞｰ ﾋｮｳｼﾞｭﾝｸｲﾝﾚｰﾙﾀｲﾌﾟ
				(6mm) L=500mm
67-350	ﾜｲﾊﾟｰ ﾓｰﾀｰ	F100-67-340	1	ｶﾝﾚｲﾁ ｵ ﾉｿﾞｸ
		F101-67-340	1	ｶﾝﾚｲﾁ
76-601	ﾜｲﾊﾟｰ ﾘﾝｸ	F100-67-360	1	
76-641	ﾌﾛﾝﾄ ﾜｲﾊﾟｰｱｰﾑ ｶﾊﾞｰ	LA01-67-395A	2	
76-657	ﾄﾞﾗｲﾌﾞ NO.1 ｼｬﾌﾄ	F100-67-363	1	
76-658	ﾄﾞﾗｲﾌﾞ NO.2 ｼｬﾌﾄ	F100-67-364	1	
76-659	ﾘﾝｸ ｱｰﾑ NO.1	F100-67-361	1	
76-659A	ﾘﾝｸ ｱｰﾑ NO.2	F100-67-362	1	
Ⅱ型				
67-306	ﾜｲﾊﾟｰ ﾘﾝｸ ﾅｯﾄ	GJ21-67-306	5	
67-321C	ｳﾝﾃﾝｾｷ ｶﾞﾗｽ ﾜｲﾊﾟｰｱｰﾑ	F100-67-321	1	
67-321D	ｼﾞｮｼｭｾｷ ｶﾞﾗｽ ﾜｲﾊﾟｰｱｰﾑ	F101-67-321	1	
67-330C	ﾌﾛﾝﾄ ﾜｲﾊﾟｰ ﾌﾞﾚｰﾄﾞ(R)	F100-67-330	1	
67-330D	ﾌﾛﾝﾄ ﾜｲﾊﾟｰ ﾌﾞﾚｰﾄﾞ(L)	H381-67-330	1	-931201
				FD3S -202929
		T002-67-330	1	931201 -
				FD3S 202929-
67-331	ﾌﾛﾝﾄ ﾌﾞﾚｰﾄﾞ ﾗﾊﾞｰ	H381-67-331	1	ﾚﾌﾄ ﾖｳ
				-931201
				FD3S -202929
		1UT4-67-333	1	ｼﾞｪﾈﾘｯｸ部品(H381-67-331)
				ﾉｰﾏﾙﾗﾊﾞｰ ﾋｮｳｼﾞｭﾝｸｲﾝﾚｰﾙﾀｲﾌﾟ
				(6mm) L=500mm
		1UT4-67-33H	1	ｼﾞｪﾈﾘｯｸ部品(H381-67-331)
				ﾊｯｽｲｺｰﾄﾀｲｵｳﾗﾊﾞｰ ﾋｮｳｼﾞｭﾝｸｲﾝﾚｰﾙﾀｲﾌﾟ
				(6mm) L=500mm
		J001-67-331	1	ﾗｲﾄ ﾖｳ
		1UT4-67-333	1	ｼﾞｪﾈﾘｯｸ部品(J001-67-331)
				ﾉｰﾏﾙﾗﾊﾞｰ ﾋｮｳｼﾞｭﾝｸｲﾝﾚｰﾙﾀｲﾌﾟ
				(6mm) L=500mm
		1UT4-67-33H	1	ｼﾞｪﾈﾘｯｸ部品(J001-67-331)
67-480	ﾌﾛﾝﾄ ｳｫｯｼｬｰ ﾀﾝｸ	F100-67-480A	1	A (F100-67-480B)
				-20302
				FD3S -603975
		F100-67-480B	1	020302 -
				FD3S 603975-
67-500C	ｽｸﾘｰﾝ ｳｫｯｼｬｰ ﾊﾟｲﾌﾟ	FD05-67-501	1	
67-500J	ｽｸﾘｰﾝ ｳｫｯｼｬｰ ﾊﾟｲﾌﾟ	F100-67-501A	1	ｲﾗｽﾄ NO.2
		FD03-67-501	1	ｲﾗｽﾄ NO.1
67-501D	ｳｫｯｼｬｰﾌﾛﾝﾄﾜｲﾊﾟｰ ﾊﾟｲﾌﾟ	FD01-67-501	1	ｲﾗｽﾄ NO.1
		FD02-67-501	1	ｲﾗｽﾄ NO.2
67-502A	ﾎｰｽ ｼﾞｮｲﾝﾄ	FD01-67-502	2	
67-508	ﾁｪｯｸ ﾊﾞﾙﾌﾞ	FD01-67-508	2	
67-509B	ｺﾙｹﾞｰﾄ ﾁｭｰﾌﾞ	FD01-67-509	1	
67-510C	ｳｫｯｼｬｰ ﾉｽﾞﾙ(R)	F101-67-510 03	1	外色 20P 22V 25G A3F ﾌﾞﾗｯｸ
		F101-67-510 09	1	外色 A3D ﾋﾟｭｱ ﾎﾜｲﾄ
		F101-67-510 62	1	外色 17W ｽﾉｰ ﾎﾜｲﾄ ﾊﾟｰﾙ MC
		F101-67-510 HZ	1	外色 HZ ｻﾝﾊﾞｰｽﾄ ｲｴﾛｰ
		F101-67-510 NU	1	外色 NU ﾋﾞﾝﾃｰｼﾞ ﾚｯﾄﾞ
67-510D	ｳｫｯｼｬｰ ﾉｽﾞﾙ(L)	F100-67-510 03	1	外色 20P 22V 25G A3F ﾌﾞﾗｯｸ
		F100-67-510 09	1	外色 A3D ﾋﾟｭｱ ﾎﾜｲﾄ
		F100-67-510 62	1	外色 17W ｽﾉｰ ﾎﾜｲﾄ ﾊﾟｰﾙ MC
		F100-67-510 HZ	1	外色 HZ ｻﾝﾊﾞｰｽﾄ ｲｴﾛｰ
		F100-67-510 NU	1	外色 NU ﾋﾞﾝﾃｰｼﾞ ﾚｯﾄﾞ
76-671A	ﾘﾔｰ ｳｫｯｼｬｰ ﾀﾝｸ	FD01-67-481A	1	
76-672A	ﾀﾝｸ ｷｬｯﾌﾟ	FD01-67-483	1	
76-672B	ｳｫｯｼｬｰ ﾎﾟﾝﾌﾟ	FD01-67-482	1	-20302
				FD3S -603975
		FD03-67-482	1	020302 -
				FD3S 603975-
76-677A	ｳｫｯｼｬｰ ﾀﾝｸ ｸﾞﾛﾒｯﾄ	S084-76-677	1	

リヤワイパーモーターインナーパーツ 6760

品名コード	品名	部品番号	員数	適用記述
I、II型				
76-607A	インナー ブッシュ	FD01-67-402	1	
76-612A	ブラシ ホルダー プレート	FD01-67-451	1	
76-619A	パーク セット	B002-76-619A	1	
III型				
76-607A	インナー ブッシュ	FD01-67-402	1	A (FD01-67-402A)
				-950201
				FD3S -301905
		FD01-67-402A	1	950201 -
				FD3S 301905-
76-612A	ブラシ ホルダー プレート	FD01-67-451	1	
76-619A	パーク セット	B002-76-619A	1	

※IV型以降はリヤワイパー&ウォッシャー6750に含む。

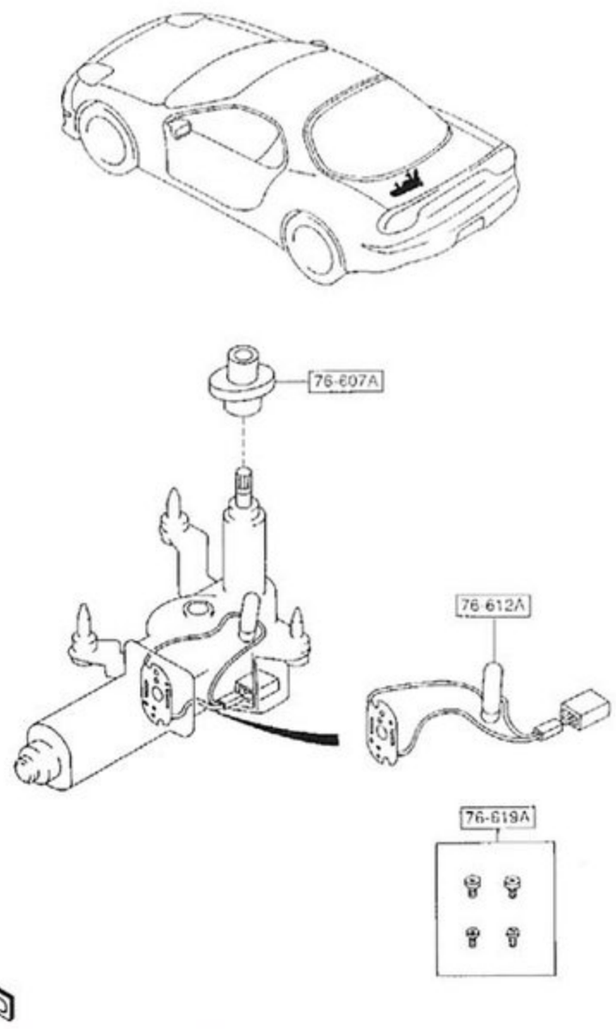

01型

ボディトリム&スカッフプレート 6840

品名コード	品名	部品番号	員数	適用記述
I型				
64-345C	UP プレート スプリング	H260-64-345	6	
68-172H	センターピラー UP ファスナー	B100-68-215A	1	
68-315	ストラップ	EA01-68-315	2	4ニン ノリ
68-320	リヤー パッケージ トレー	FD01-68-310A 02	1	内色 FE2 FE3 FE4 ブラック -911118
				S, R, X,
				AM/FM,C.D.ナシ
				4ニン ノリ
				-911118
				FD3S -100070
		FD01-68-310B 02	1	内色 FE2 FE3 FE4 ブラック 911118-
				S, R, X,
				AM/FM,C.D.ナシ
				4ニン ノリ
				911118 -
				FD3S 100070-
		FD05-68-310B	2	内色 FE2 FE3 FE4 ブラック -911118
				X,
				AM/FM,C.D.ツキ
				4ニン ノリ
				-911118
				FD3S -100070
		FD05-68-310C 02	1	内色 FE2 FE3 FE4 ブラック 911118-
				X,
				AM/FM,C.D.ツキ
				4ニン ノリ
				911118 -
				FD3S 100070-
68-351Y	UP ブラケット(L)	FD01-68-356	1	
68-352Z	ロアー ブラケット(L)	FD01-68-357	1	
68-353	フロント サイド ガイド ピン	FD01-68-353	2	
68-371	フロント サイド トリム(R)	F100-68-371 02	1	内色 FE2 ブラック -911118
				-911118
				FD3S -100070
		F100-68-371 17	1	内色 FE4 レッド -911118
				-911118
				FD3S -100070
		F100-68-371A 021		内色 FE2 ブラック 911118-
				911118 -
				FD3S 100070-
		F100-68-371A 171		内色 FE4 レッド 911118-
				911118 -
				FD3S 100070-
68-371Z	フロント サイド トリム(L)	F100-68-391 02	1	内色 FE2 ブラック -911118
				-911118
				FD3S -100070
		F100-68-391 17	1	内色 FE4 レッド -911118
				-911118
				FD3S -100070
		F100-68-391A 021		内色 FE2 ブラック 911118-
				911118 -
				FD3S 100070-
		F100-68-391A 171		内色 FE4 レッド 911118-
				911118 -
				FD3S 100070-
68-711	フロント スカーフ プレート(R)	FD01-68-710 02	1	内色 FE2 ブラック -911118
				-911118
				FD3S -100070
		FD01-68-710 17	1	内色 FE4 レッド -911118
				-911118
				FD3S -100070
		FD01-68-710A 021		内色 FE2 ブラック 911118-
				911118 -
				FD3S 100070-
		FD01-68-710A 171		内色 FE4 レッド 911118-
				911118 -
				FD3S 100070-
68-711Z	フロント スカーフ プレート(L)	FD01-68-720 02	1	内色 FE2 ブラック -911118
				-911118
				FD3S -100070
		FD01-68-720 17	1	内色 FE4 レッド -911118
				-911118
				FD3S -100070
		FD01-68-720A 02	1	内色 FE2 ブラック

76-641A	リヤー ワイパーアーム カバー	B093-76-641	1	
76-671A	リヤー ウォッシャー タンク	FD02-67-481	1	
76-672	ウォッシャー ポンプ	FD02-67-482	1	
76-672A	タンク キャップ	FD02-67-483	1	
76-674B	ファンネル	FD02-67-484	1	
VI型				
56-241	ドレーン プラグ	0118-56-241	1	TYPE-RB-MT,
				リヤーワイパー ナシ
56-775A	ウォッシャー ホース クリップ	LA01-67-505B	1	
66-371	シール キャップ	FD01-67-366B	1	
66-372B	ナット	B093-76-605	1	
66-941A	クリップ	GB08-66-941	4	A (B096-67-061)
66-971K	グロメット	0222-66-971	1	TYPE-RB-MT,
				リヤーワイパー ナシ
67-330F	ワイパー ブレード	FD03-67-330A	1	
67-332A	バッキング プレート	NA10-67-332	1	
67-421A	ワイパー アーム	FD01-67-421	1	
67-450A	モーター	FD01-67-450C	1	
67-480A	リヤー ウォッシャー タンク	FD02-67-480	1	
67-500B	UP リヤーウオッシャー パイプ	FD04-67-500	1	
67-502B	ホース ジョイント	4116-67-502	1	イラスト NO.2
		DB05-67-502	1	イラスト NO.1
67-510E	ウオッシャー ノズル	FD03-67-510	1	
67-519	パイプ クリップ	B499-67-519	2	
68-892A	リヤーワイパー ホール カバー	FD01-67-492	1	TYPE-RB-MT,
				リヤーワイパー ナシ
76-606A	アウター ブッシュ	FD01-67-407	1	
76-607A	インナー ブッシュ	FD01-67-402A	1	
76-612A	ブラシ ホルダー プレート	FD01-67-451	1	
76-619A	パーク セット	B002-76-619A	1	
76-631A	リヤー ブレード ラバー	D040-67-333	1	
		1UT2-67-333	1	ジェネリック部品(D040-67-333)
				ノーマルラバー ヒョウジュンワイパーレールタイプ
				(6mm) L=450mm
		1UT2-67-33H	1	ジェネリック部品(D040-67-333)
				ハッスイコートタイオウラバー ヒョウジュンワイパーレールタイプ
				(6mm) L=450mm
76-641A	リヤー ワイパーアーム カバー	B093-76-641	1	
76-671A	リヤー ウォッシャー タンク	FD02-67-481	1	
76-672	ウォッシャー ポンプ	FD02-67-482	1	
76-672A	タンク キャップ	FD02-67-483	1	
76-674B	ファンネル	FD02-67-484	1	
VII型				
56-241	ドレーン プラグ	0118-56-241	1	TYPE-RB-MT,
				リヤーワイパー ナシ
56-775A	ウォッシャー ホース クリップ	LA01-67-505B	1	
66-371	シール キャップ	FD01-67-366B	1	
66-372B	ナット	B093-76-605	1	
66-941A	クリップ	GB08-66-941	4	A (B096-67-061)
66-971K	グロメット	0222-66-971	1	TYPE-RB-MT,
				リヤーワイパー ナシ
67-330F	ワイパー ブレード	FD03-67-330A	1	
67-332A	バッキング プレート	NA10-67-332	1	
67-421A	ワイパー アーム	FD01-67-421	1	
67-450A	モーター	FD01-67-450C	1	
67-480A	リヤー ウォッシャー タンク	FD02-67-480	1	
67-500B	UP リヤーウオッシャー パイプ	FD04-67-500	1	
67-502B	ホース ジョイント	4116-67-502	1	イラスト NO.2
		DB05-67-502	1	イラスト NO.1
67-510E	ウオッシャー ノズル	FD03-67-510	1	
67-519	パイプ クリップ	B499-67-519	2	
68-892A	リヤーワイパー ホール カバー	FD01-67-492	1	TYPE-RB-MT,
				リヤーワイパー ナシ
76-606A	アウター ブッシュ	FD01-67-407	1	
76-607A	インナー ブッシュ	FD01-67-402A	1	
76-612A	ブラシ ホルダー プレート	FD01-67-451	1	
76-619A	パーク セット	B002-76-619A	1	
76-631A	リヤー ブレード ラバー	D040-67-333	1	
		1UT2-67-333	1	ジェネリック部品(D040-67-333)
				ノーマルラバー ヒョウジュンワイパーレールタイプ
				(6mm) L=450mm
		1UT2-67-33H	1	ジェネリック部品(D040-67-333)
				ハッスイコートタイオウラバー ヒョウジュンワイパーレールタイプ
				(6mm) L=450mm
76-641A	リヤー ワイパーアーム カバー	B093-76-641	1	
76-671A	リヤー ウォッシャー タンク	FD02-67-481	1	
76-672	ウォッシャー ポンプ	FD02-67-482	1	
76-672A	タンク キャップ	FD02-67-483	1	
76-674B	ファンネル	FD02-67-484	1	

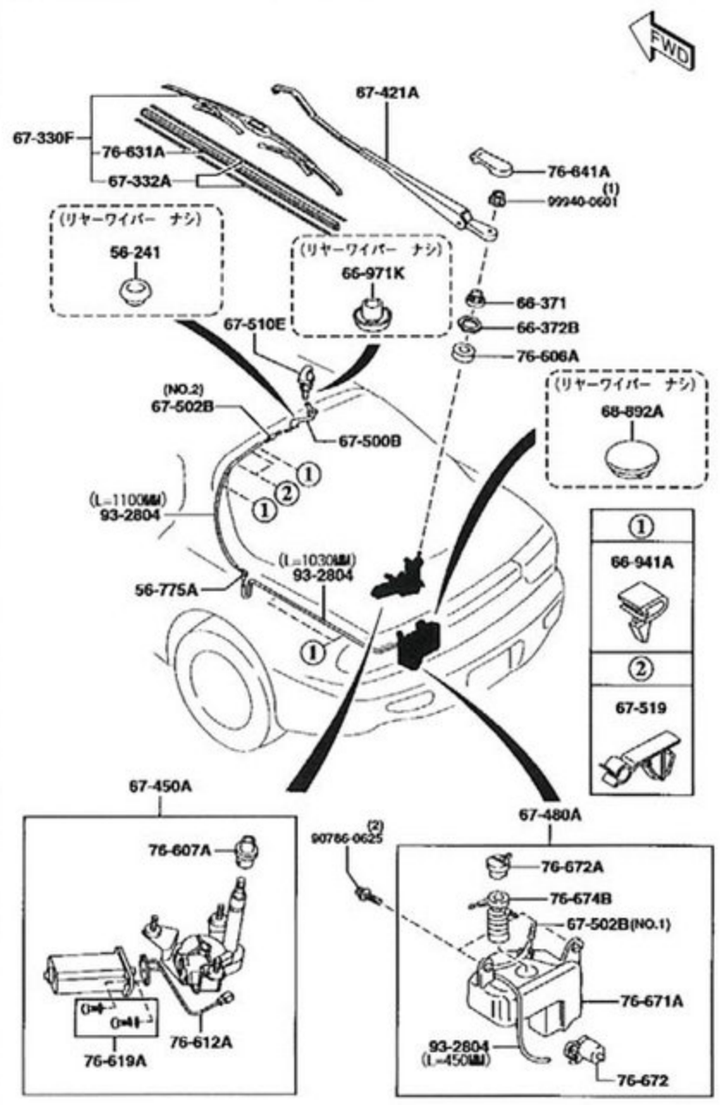

01型

リヤワイパー&ウォッシャー 6750

品名コード	品名	部品番号	員数	適用記述
I型				
56-775A	ウォッシャー ホース クリップ	LA01-67-505B	1	
66-371	シール キャップ	FD01-67-366	1	
66-372B	ナット	B093-76-605	1	
66-941A	クリップ	GB08-66-941	4	
67-330A	ワイパーリヤー ブレード	FD03-67-330	1	
67-331	フロント ブレード ラバー	B461-67-331	1	
		1UT2-67-333	1	ジェネリック部品(B461-67-331)
				ノーマルラバー ヒョウジュンワイパーレールタイプ
				(6mm) L=450mm
		1UT2-67-33H	1	ジェネリック部品(B461-67-331)
				ハッスイコートタイオウラバー ヒョウジュンワイパーレールタイプ
				(6mm) L=450mm
67-421A	ワイパー アーム	FD01-67-421	1	
67-450A	モーター	FD01-67-450A	1	
67-480A	リヤー ウォッシャー タンク	FD02-67-480	1	
67-500B	UP リヤーウオッシャー パイプ	FD04-67-500	1	
67-502B	ホース ジョイント	4116-67-502	1	イラスト NO.1
		4116-67-502	1	イラスト NO.2
				-940302
				FD3S -203636
		DB05-67-502	1	イラスト NO.2
				940302 -
				FD3S 203636-
67-510E	ウオッシャー ノズル	FD03-67-510	1	
67-519	パイプ クリップ	B499-67-519	2	
68-892A	リヤーワイパー ホール カバー	FD01-67-492	1	リヤーワイパー ナシ
76-606A	アウター ブッシュ	FD01-67-407	1	
76-641A	リヤー ワイパーアーム カバー	B093-76-641	1	
76-671A	リヤー ウォッシャー タンク	FD02-67-481	1	
76-672	ウォッシャー ポンプ	FD02-67-482	1	
76-672A	タンク キャップ	FD02-67-483	1	
76-674B	ファンネル	FD02-67-484	1	
II型				
56-241	ドレーン プラグ	0118-56-241	1	リヤーワイパー ナシ
56-775A	ウォッシャー ホース クリップ	LA01-67-505B	1	
66-371	シール キャップ	FD01-67-366	1	
66-372B	ナット	B093-76-605	1	
66-941A	クリップ	GB08-66-941	4	
66-971K	グロメット	0222-66-971	1	リヤーワイパー ナシ
67-330A	ワイパーリヤー ブレード	FD03-67-330	1	
67-331	フロント ブレード ラバー	B461-67-331	1	
		1UT2-67-333	1	ジェネリック部品(B461-67-331)
				ノーマルラバー ヒョウジュンワイパーレールタイプ
				(6mm) L=450mm
		1UT2-67-33H	1	ジェネリック部品(B461-67-331)
				ハッスイコートタイオウラバー ヒョウジュンワイパーレールタイプ
				(6mm) L=450mm
67-421A	ワイパー アーム	FD01-67-421	1	
67-450A	モーター	FD01-67-450A	1	
67-480A	リヤー ウォッシャー タンク	FD02-67-480	1	
67-500B	UP リヤーウオッシャー パイプ	FD04-67-500	1	
67-502B	ホース ジョイント	4116-67-502	1	イラスト NO.1
		4116-67-502	1	イラスト NO.2
				-940302
				FD3S -203636
		DB05-67-502	1	イラスト NO.2
				940302 -
				FD3S 203636-
67-510E	ウオッシャー ノズル	FD03-67-510	1	
67-519	パイプ クリップ	B499-67-519	2	
68-892A	リヤーワイパー ホール カバー	FD01-67-492	1	リヤーワイパー ナシ
76-606A	アウター ブッシュ	FD01-67-407	1	
76-641A	リヤー ワイパーアーム カバー	B093-76-641	1	
76-671A	リヤー ウォッシャー タンク	FD02-67-481	1	
76-672	ウォッシャー ポンプ	FD02-67-482	1	
76-672A	タンク キャップ	FD02-67-483	1	
76-674B	ファンネル	FD02-67-484	1	
III型				
56-241	ドレーン プラグ	0118-56-241	1	TYPE-R2,
				リヤーワイパー ナシ
56-775A	ウォッシャー ホース クリップ	LA01-67-505B	1	
66-371	シール キャップ	FD01-67-366	1	AN (FD01-67-366A)
66-372B	ナット	B093-76-605	1	
66-941A	クリップ	GB08-66-941	4	A (B096-67-061)
66-971K	グロメット	0222-66-971	1	TYPE-R2,
				リヤーワイパー ナシ
67-330F	ワイパー ブレード	FD03-67-330	1	AN (FD03-67-330A)
				-950201
				FD3S -301905
		FD03-67-330A	1	950201 -
				FD3S 301905-
67-331A	リヤー ブレード ラバー	B461-67-331	1	G (BS07-67-333)
				-950201
				FD3S -301905
		1UT2-67-333	1	ジェネリック部品(B461-67-331)
				ノーマルラバー ヒョウジュンワイパーレールタイプ
				(6mm) L=450mm
		1UT2-67-33H	1	ジェネリック部品(B461-67-331)
				ハッスイコートタイオウラバー ヒョウジュンワイパーレールタイプ
				(6mm) L=450mm
		B461-67-331A	1	950201 -
				FD3S 301905-
		1UT2-67-333	1	ジェネリック部品(B461-67-331A)
				ノーマルラバー ヒョウジュンワイパーレールタイプ
				(6mm) L=450mm
		1UT2-67-33H	1	ジェネリック部品(B461-67-331A)
				ハッスイコートタイオウラバー ヒョウジュンワイパーレールタイプ
				(6mm) L=450mm
67-421A	ワイパー アーム	FD01-67-421	1	
67-450A	モーター	FD01-67-450A	1	AN (FD01-67-450B)
				-950201
				FD3S -301905
		FD01-67-450B	1	AN (FD01-67-450C)
				950201 -
				FD3S 301905-
67-480A	リヤー ウォッシャー タンク	FD02-67-480	1	
67-500B	UP リヤーウオッシャー パイプ	FD04-67-500	1	
67-502B	ホース ジョイント	4116-67-502	1	イラスト NO.2
		DB05-67-502	1	イラスト NO.1
67-510E	ウオッシャー ノズル	FD03-67-510	1	
67-519	パイプ クリップ	B499-67-519	2	
68-892A	リヤーワイパー ホール カバー	FD01-67-492	1	TYPE-R2,
				リヤーワイパー ナシ
76-606A	アウター ブッシュ	FD01-67-407	1	
76-641A	リヤー ワイパーアーム カバー	B093-76-641	1	
76-671A	リヤー ウォッシャー タンク	FD02-67-481	1	
76-672	ウォッシャー ポンプ	FD02-67-482	1	
76-672A	タンク キャップ	FD02-67-483	1	
76-674B	ファンネル	FD02-67-484	1	
IV型				
56-241	ドレーン プラグ	0118-56-241	1	リヤーワイパー ナシ
56-775A	ウォッシャー ホース クリップ	LA01-67-505B	1	
66-371	シール キャップ	FD01-67-366	1	AN (FD01-67-366A)
66-372B	ナット	B093-76-605	1	
66-941A	クリップ	GB08-66-941	4	A (B096-67-061)
66-971K	グロメット	0222-66-971	1	リヤーワイパー ナシ
67-330F	ワイパー ブレード	FD03-67-330A	1	
67-331A	リヤー ブレード ラバー	B461-67-331A	1	-970601
				FD3S -406736
		1UT2-67-333	1	ジェネリック部品(B461-67-331A)
				ノーマルラバー ヒョウジュンワイパーレールタイプ
				(6mm) L=450mm
		1UT2-67-33H	1	ジェネリック部品(B461-67-331A)
				ハッスイコートタイオウラバー ヒョウジュンワイパーレールタイプ
				(6mm) L=450mm
		D040-67-333	1	970601 -
				FD3S 406736-
		1UT2-67-333	1	ジェネリック部品(D040-67-333)
				ノーマルラバー ヒョウジュンワイパーレールタイプ
				(6mm) L=450mm
		1UT2-67-33H	1	ジェネリック部品(D040-67-333)
				ハッスイコートタイオウラバー ヒョウジュンワイパーレールタイプ
				(6mm) L=450mm
67-332A	バッキング プレート	NA10-67-332	1	970601 -
				FD3S 406736-
67-421A	ワイパー アーム	FD01-67-421	1	
67-450A	モーター	FD01-67-450B	1	AN (FD01-67-450C)
67-480A	リヤー ウォッシャー タンク	FD02-67-480	1	
67-500B	UP リヤーウオッシャー パイプ	FD04-67-500	1	
67-502B	ホース ジョイント	4116-67-502	1	イラスト NO.2
		DB05-67-502	1	イラスト NO.1
67-510E	ウオッシャー ノズル	FD03-67-510	1	
67-519	パイプ クリップ	B499-67-519	2	
68-892A	リヤーワイパー ホール カバー	FD01-67-492	1	リヤーワイパー ナシ
76-606A	アウター ブッシュ	FD01-67-407	1	

Body

				TYPE-RZ,
				ｽﾄﾗｯﾄﾊﾞｰ ﾂｷ
68-847Z	ﾄﾗﾝｸﾙｰﾑ ﾎｰﾙ ｷｬｯﾌﾟ(L)	F131-68-J40 02	1	内色 FF2 FF7 ﾌﾞﾗｯｸ
				TYPE-RB-MT,
				ｽﾄﾗｯﾄﾊﾞｰ ﾅｼ
		FD01-68-J40A 02	1	内色 FF2 FF7 ﾌﾞﾗｯｸ
				ｽﾋﾟﾘｯﾄ-R, BATHUAST-R,
				BATHUAST,
				TYPE-R, TYPE-RB-AT,
				TYPE-RB-MT-OPT, TYPE-RS,
				TYPE-RZ,
				ｽﾄﾗｯﾄﾊﾞｰ ﾂｷ
68-860	ﾄﾗﾝｸ ｻｲﾄﾞ ﾄﾘﾑ(R)	FD01-68-850E 02	1	内色 FF2 FF7 ﾌﾞﾗｯｸ
68-860Z	ﾄﾗﾝｸ ｻｲﾄﾞ ﾄﾘﾑ(L)	FD01-68-870F 02	1	内色 FF2 FF7 ﾌﾞﾗｯｸ
68-863B	ﾄﾗﾝｸ ｻｲﾄﾞ ｶﾊﾞｰ(R)	F100-68-857B 02	1	内色 FF2 FF7 ﾌﾞﾗｯｸ
				4ﾆﾝ ﾉﾘ
		FD01-68-857 02	1	内色 FF2 FF7 ﾌﾞﾗｯｸ
				2ﾆﾝ ﾉﾘ
68-863X	ﾄﾗﾝｸ ｻｲﾄﾞ ｶﾊﾞｰ(L)	F100-68-877B 02	1	内色 FF2 FF7 ﾌﾞﾗｯｸ
				4ﾆﾝ ﾉﾘ
		FD01-68-877 02	1	内色 FF2 FF7 ﾌﾞﾗｯｸ
				2ﾆﾝ ﾉﾘ
68-864C	T.ﾄﾘﾑ ｴｸｽﾄﾗｸﾀｰ ｸﾞﾘﾙ	FD09-68-J5Y 02	1	内色 FF2 FF7 ﾌﾞﾗｯｸ
68-865Q	ﾌｧｽﾅｰ	GJ21-68-885B 00	4	内色 FF2 FF7 ﾌﾞﾗｯｸ
68-865S	ﾄﾘﾑ ｸﾘｯﾌﾟ	GJ12-68-865	4	
68-890	ﾄﾗﾝｸ ｴﾝﾄﾞ ﾄﾘﾑ	FD01-68-89X 02	1	内色 FF2 FF7 ﾌﾞﾗｯｸ
68-8T0	ﾄﾗﾝｸ ｻｲﾄﾞ ﾘｯﾄﾞ(R)	FD01-68-8T0B 02	1	内色 FF2 FF7 ﾌﾞﾗｯｸ
68-8T0Z	ﾄﾗﾝｸ ｻｲﾄﾞ ﾘｯﾄﾞ(L)	FD01-68-8V0B 02	1	内色 FF2 FF7 ﾌﾞﾗｯｸ
68-AB1	ﾌｧｽﾅｰ	FD01-68-AB1B	2	
68-AC3	ﾌｧｽﾅｰ	B467-68-AC3 02	10	内色 FF2 FF7 ﾌﾞﾗｯｸ
68-AD3	ｽｶｰﾌ ﾌﾟﾚｰﾄ ｸﾘｯﾌﾟ	H380-68-AD3	2	
68-AD4	ｽｶｰﾌ ﾌﾟﾚｰﾄ ｸﾞﾛﾒｯﾄ	FD01-68-AD4C	2	
68-D21	ﾄﾘﾑ ｸﾘｯﾌﾟ	LA10-68-D21	3	

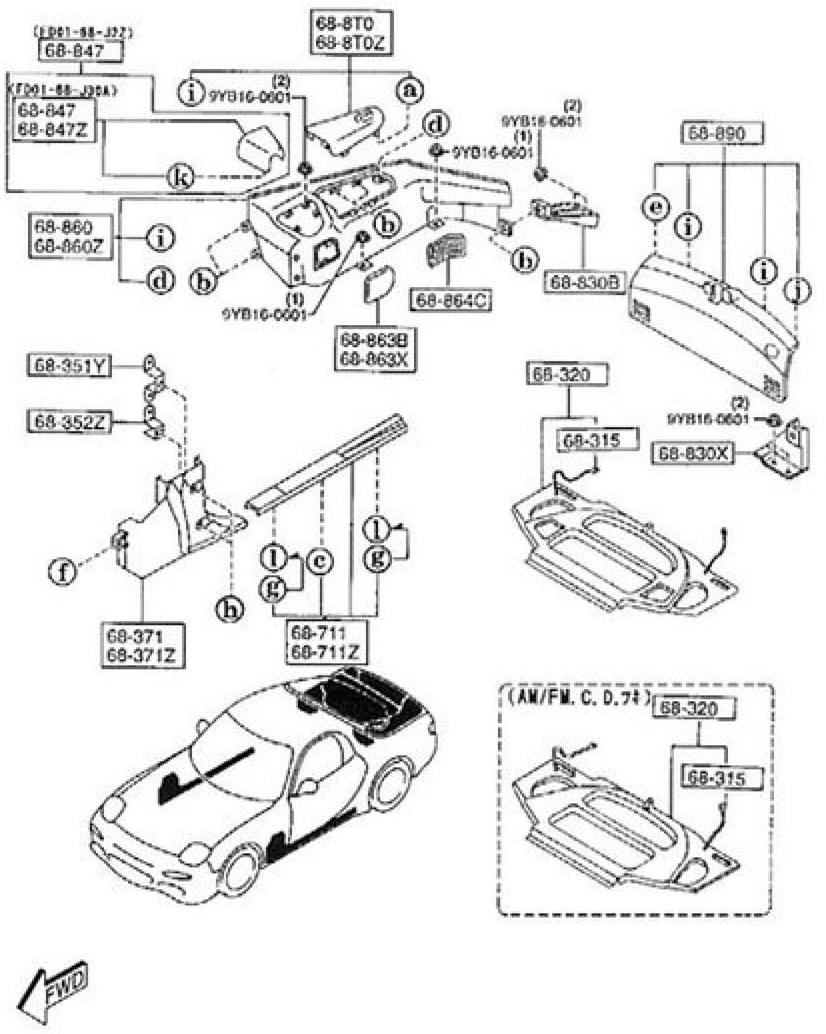

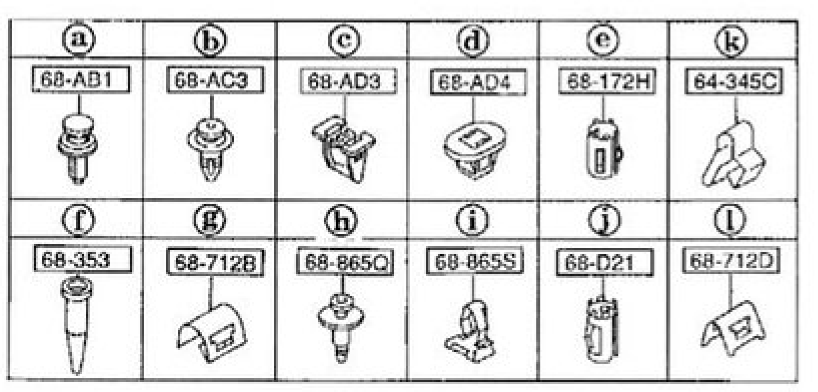

OI型

ストレージボックス 6845

品名コード	品名	部品番号	員数	適用記述
Ⅰ型				
58-612	ﾗﾊﾞｰ ｸｯｼｮﾝ	0259-58-612	18	
69-760A	ｽﾄﾚｰｼﾞ ﾎﾞｯｸｽ	FD01-69-760B 02	1	内色 FE2 ﾌﾞﾗｯｸ -920803
				-920803
				FD3S -112693
		FD01-69-760B 17	1	内色 FE4 ﾚｯﾄﾞ -920803
				-920803
				FD3S -112693
		FD01-69-760C 02	1	内色 FE2 ﾌﾞﾗｯｸ 920803-
				920803 -
				FD3S 112693-
		FD01-69-760C 17	1	内色 FE4 ﾚｯﾄﾞ 920803-
				920803 -
				FD3S 112693-
69-762	ﾛｯｸ ﾌﾟﾚｰﾄ	FD01-69-768A 02	1	内色 FE2 ﾌﾞﾗｯｸ
		FD01-69-768A 17	1	内色 FE4 ﾚｯﾄﾞ
69-771A	ｽﾄﾚｰｼﾞ ｱｳﾀｰ ﾘｯﾄﾞ(R)	FD01-69-771A	2	内色 FE2 ﾌﾞﾗｯｸ
		FD01-69-771A	17	内色 FE4 ﾚｯﾄﾞ
69-771Y	ｽﾄﾚｰｼﾞ ｱｳﾀｰ ﾘｯﾄﾞ(L)	FD01-69-781	2	内色 FE2 ﾌﾞﾗｯｸ
		FD01-69-781	17	内色 FE4 ﾚｯﾄﾞ
Ⅱ,Ⅲ型				
58-612	ﾗﾊﾞｰ ｸｯｼｮﾝ	0259-58-612	18	
69-760A	ｽﾄﾚｰｼﾞ ﾎﾞｯｸｽ	FD01-69-760C 02	1	内色 FE5 FE6 FE7 ﾌﾞﾗｯｸ
69-762	ﾛｯｸ ﾌﾟﾚｰﾄ	FD01-69-768A 02	1	内色 FE5 FE6 FE7 ﾌﾞﾗｯｸ
69-771A	ｽﾄﾚｰｼﾞ ｱｳﾀｰ ﾘｯﾄﾞ(R)	FD01-69-771A	2	内色 FE5 FE6 FE7 ﾌﾞﾗｯｸ
69-771Y	ｽﾄﾚｰｼﾞ ｱｳﾀｰ ﾘｯﾄﾞ(L)	FD01-69-781	2	内色 FE5 FE6 FE7 ﾌﾞﾗｯｸ
Ⅳ型				
58-612	ﾗﾊﾞｰ ｸｯｼｮﾝ	0259-58-612	18	
69-760A	ｽﾄﾚｰｼﾞ ﾎﾞｯｸｽ	FD01-69-760C 02	1	内色 FE8 FE9 FF0 ﾌﾞﾗｯｸ -970201
				-970201
				FD3S -404982
		FD01-69-760D 02	1	内色 FE8 FF0 ﾌﾞﾗｯｸ 970201-
				970201 -
				FD3S 404982-
69-762	ﾛｯｸ ﾌﾟﾚｰﾄ	FD01-69-768A 02	1	内色 FE8 FE9 FF0 ﾌﾞﾗｯｸ
69-771A	ｽﾄﾚｰｼﾞ ｱｳﾀｰ ﾘｯﾄﾞ(R)	FD01-69-76X 02	1	内色 FE8 FF0 ﾌﾞﾗｯｸ
69-771Y	ｽﾄﾚｰｼﾞ ｱｳﾀｰ ﾘｯﾄﾞ(L)	FD01-69-76Y 02	1	内色 FE8 FF0 ﾌﾞﾗｯｸ
Ⅴ型,Ⅵ型				
58-612	ﾗﾊﾞｰ ｸｯｼｮﾝ	0259-58-612	18	
69-760A	ｽﾄﾚｰｼﾞ ﾎﾞｯｸｽ	FD01-69-760D 02	1	内色 FF2 FF7 ﾌﾞﾗｯｸ
69-762	ﾛｯｸ ﾌﾟﾚｰﾄ	FD01-69-768A 02	1	内色 FF2 FF7 ﾌﾞﾗｯｸ
69-771A	ｽﾄﾚｰｼﾞ ｱｳﾀｰ ﾘｯﾄﾞ(R)	FD01-69-76X 02	1	内色 FF2 FF7 ﾌﾞﾗｯｸ
69-771Y	ｽﾄﾚｰｼﾞ ｱｳﾀｰ ﾘｯﾄﾞ(L)	FD01-69-76Y 02	1	内色 FF2 FF7 ﾌﾞﾗｯｸ

68-8T0Z	ﾄﾗﾝｸ ｻｲﾄﾞ ﾘｯﾄﾞ(L)	FD01-68-8V0B 02	1	内色 FE5 FE6 FE7 ﾌﾞﾗｯｸ
68-AB1	ﾌｧｽﾅｰ	FD01-68-AB1B	2	
68-AC3	ﾌｧｽﾅｰ	B467-68-AC3	10	
68-AD3	ｽｶｰﾌ ﾌﾟﾚｰﾄ ｸﾘｯﾌﾟ	H380-68-AD3	2	
68-AD4	ｽｶｰﾌ ﾌﾟﾚｰﾄ ｸﾞﾛﾒｯﾄ	FD01-68-AD4C	2	
68-D21	ﾄﾘﾑ ｸﾘｯﾌﾟ	LA10-68-D21	1	
Ⅳ型				
64-345C	UP ﾌﾟﾚｰﾄ ｽﾌﾟﾘﾝｸﾞ	H260-64-345	6	-960301
				FD3S -401380
		W201-64-345	4	960301 -
				FD3S 401380-
68-172H	ｾﾝﾀｰﾋﾟﾗｰ UP ﾌｧｽﾅｰ	B100-68-215A	1	
68-315	ｽﾄﾗｯﾌﾟ	EA01-68-315	2	TRG-X-OPT, TYPE-RS-OPT,
				AM/FM,C.D. ﾂｷ,4-ｽﾋﾟｰｶｰ
				4ﾆﾝ ﾉﾘ
68-320	ﾘﾔｰ ﾊﾟｯｹｰｼﾞ ﾄﾚｰ	FD05-68-310C 02	1	内色 FE8 FE9 FF0 ﾌﾞﾗｯｸ
				TRG-X-OPT, TYPE-RS-OPT,
				AM/FM,C.D. ﾂｷ,4-ｽﾋﾟｰｶｰ
				4ﾆﾝ ﾉﾘ
68-351Y	UP ﾌﾞﾗｹｯﾄ(L)	FD01-68-356	1	
68-352Z	ﾛｱｰ ﾌﾞﾗｹｯﾄ(L)	FD01-68-357	1	
68-353	ﾌﾛﾝﾄ ｻｲﾄﾞ ｶﾞｲﾄﾞ ﾋﾟﾝ	FD01-68-353A	2	
68-371	ﾌﾛﾝﾄ ｻｲﾄﾞ ﾄﾘﾑ(R)	F100-68-371A 02	1	内色 FE8 FF0 ﾌﾞﾗｯｸ
68-371Z	ﾌﾛﾝﾄ ｻｲﾄﾞ ﾄﾘﾑ(L)	F100-68-391B 02	1	内色 FE8 FF0 ﾌﾞﾗｯｸ
68-711	ﾌﾛﾝﾄ ｽｶｰﾌ ﾌﾟﾚｰﾄ(R)	FD01-68-710A 02	1	内色 FE8 FE9 FF0 ﾌﾞﾗｯｸ
68-711Z	ﾌﾛﾝﾄ ｽｶｰﾌ ﾌﾟﾚｰﾄ(L)	FD01-68-720A 02	1	内色 FE8 FE9 FF0 ﾌﾞﾗｯｸ
68-712D	ｸﾘｯﾌﾟ	B456-68-712	4	
68-830B	ﾄﾗﾝｸ ｻｲﾄﾞ ﾌﾞﾗｹｯﾄ(R)	FD01-68-8H2	1	
68-830X	ﾄﾗﾝｸ ｻｲﾄﾞ ﾌﾞﾗｹｯﾄ(L)	FD01-68-8H7	1	
68-847	ﾄﾗﾝｸﾙｰﾑ ﾎｰﾙ ｷｬｯﾌﾟ(R)	F131-68-J30 02	1	内色 FE8 FE9 FF0 ﾌﾞﾗｯｸ
				BATHURST-X, TYPE-R,
				TYPE-RB,
				ｽﾄﾗｯﾄﾊﾞｰ ﾅｼ
				4ﾆﾝ ﾉﾘ
		FD01-68-J30A 02	1	内色 FE8 FE9 FF0 ﾌﾞﾗｯｸ
				TRG-X, TYPE-RS-R, TYPE-RS,
				4ﾆﾝ ﾉﾘ
				ﾘﾔｰ ｽﾄﾗｯﾄﾊﾞｰ ﾂｷ
				ﾌﾛﾝﾄ & ﾘﾔｰ ｽﾄﾗｯﾄﾊﾞｰ ﾂｷ
		FD01-68-J30A 02	1	内色 FE8 FE9 FF0 ﾌﾞﾗｯｸ
				2ﾆﾝ ﾉﾘ
68-847Z	ﾄﾗﾝｸﾙｰﾑ ﾎｰﾙ ｷｬｯﾌﾟ(L)	F131-68-J40 02	1	内色 FE8 FE9 FF0 ﾌﾞﾗｯｸ
				BATHURST-X, TYPE-R,
				TYPE-RB,
				ｽﾄﾗｯﾄﾊﾞｰ ﾅｼ
				4ﾆﾝ ﾉﾘ
		FD01-68-J40A 02	1	内色 FE8 FE9 FF0 ﾌﾞﾗｯｸ
				TRG-X, TYPE-RS-R, TYPE-RS,
				4ﾆﾝ ﾉﾘ
				ﾘﾔｰ ｽﾄﾗｯﾄﾊﾞｰ ﾂｷ
				ﾌﾛﾝﾄ & ﾘﾔｰ ｽﾄﾗｯﾄﾊﾞｰ ﾂｷ
		FD01-68-J40A 02	1	内色 FE8 FE9 FF0 ﾌﾞﾗｯｸ
				2ﾆﾝ ﾉﾘ
68-860	ﾄﾗﾝｸ ｻｲﾄﾞ ﾄﾘﾑ(R)	FD01-68-850E 02	1	内色 FE8 FE9 FF0 ﾌﾞﾗｯｸ
68-860Z	ﾄﾗﾝｸ ｻｲﾄﾞ ﾄﾘﾑ(L)	FD01-68-870F 02	1	内色 FE8 FE9 FF0 ﾌﾞﾗｯｸ
68-863B	ﾄﾗﾝｸ ｻｲﾄﾞ ｶﾊﾞｰ(R)	F100-68-857B 02	1	内色 FE8 FE9 FF0 ﾌﾞﾗｯｸ
				4ﾆﾝ ﾉﾘ
		FD01-68-857 02	1	内色 FE8 FE9 FF0 ﾌﾞﾗｯｸ
				2ﾆﾝ ﾉﾘ
68-863X	ﾄﾗﾝｸ ｻｲﾄﾞ ｶﾊﾞｰ(L)	F100-68-877B 02	1	内色 FE8 FE9 FF0 ﾌﾞﾗｯｸ
				4ﾆﾝ ﾉﾘ
		FD01-68-877 02	1	内色 FE8 FE9 FF0 ﾌﾞﾗｯｸ
				2ﾆﾝ ﾉﾘ
68-864C	T.ﾄﾘﾑ ｴｸｽﾄﾗｸﾀｰ ｸﾞﾘﾙ	FD09-68-J5Y 02	1	内色 FE8 FE9 FF0 ﾌﾞﾗｯｸ
68-865Q	ﾌｧｽﾅｰ	GJ21-68-885B 00	4	内色 FE8 FE9 FF0 ﾌﾞﾗｯｸ
68-865S	ﾄﾘﾑ ｸﾘｯﾌﾟ	GJ12-68-865	4	
68-890	ﾄﾗﾝｸ ｴﾝﾄﾞ ﾄﾘﾑ	FD01-68-89X 02	1	内色 FE8 FE9 FF0 ﾌﾞﾗｯｸ
68-8T0	ﾄﾗﾝｸ ｻｲﾄﾞ ﾘｯﾄﾞ(R)	FD01-68-8T0B 02	1	内色 FE8 FE9 FF0 ﾌﾞﾗｯｸ
68-8T0Z	ﾄﾗﾝｸ ｻｲﾄﾞ ﾘｯﾄﾞ(L)	FD01-68-8V0B 02	1	内色 FE8 FE9 FF0 ﾌﾞﾗｯｸ
68-AB1	ﾌｧｽﾅｰ	FD01-68-AB1B	2	
68-AC3	ﾌｧｽﾅｰ	B467-68-AC3 02	10	内色 FE8 FF0 ﾌﾞﾗｯｸ
68-AD3	ｽｶｰﾌ ﾌﾟﾚｰﾄ ｸﾘｯﾌﾟ	H380-68-AD3	2	
68-AD4	ｽｶｰﾌ ﾌﾟﾚｰﾄ ｸﾞﾛﾒｯﾄ	FD01-68-AD4C	2	
68-D21	ﾄﾘﾑ ｸﾘｯﾌﾟ	LA10-68-D21	1	
Ⅴ型				
64-345C	UP ﾌﾟﾚｰﾄ ｽﾌﾟﾘﾝｸﾞ	W201-64-345	4	
68-172H	ｾﾝﾀｰﾋﾟﾗｰ UP ﾌｧｽﾅｰ	B100-68-215A	1	
68-315	ｽﾄﾗｯﾌﾟ	EA01-68-315	2	TYPE-R-OPT, TYPE-RS-OPT,
				AM/FM,C.D. ﾂｷ,4-ｽﾋﾟｰｶｰ
68-320	ﾘﾔｰ ﾊﾟｯｹｰｼﾞ ﾄﾚｰ	FD05-68-310C 02	1	内色 FF1 ﾌﾞﾗｯｸ
				TYPE-R-OPT, TYPE-RS-OPT,
				AM/FM,C.D. ﾂｷ,4-ｽﾋﾟｰｶｰ
68-351Y	UP ﾌﾞﾗｹｯﾄ(L)	FD01-68-356	1	
68-352Z	ﾛｱｰ ﾌﾞﾗｹｯﾄ(L)	FD01-68-357	1	
68-353	ﾌﾛﾝﾄ ｻｲﾄﾞ ｶﾞｲﾄﾞ ﾋﾟﾝ	FD01-68-353A	2	
68-371	ﾌﾛﾝﾄ ｻｲﾄﾞ ﾄﾘﾑ(R)	F100-68-371A 02	1	内色 FF1 ﾌﾞﾗｯｸ
68-371Z	ﾌﾛﾝﾄ ｻｲﾄﾞ ﾄﾘﾑ(L)	F100-68-391B 02	1	内色 FF1 ﾌﾞﾗｯｸ
68-711	ﾌﾛﾝﾄ ｽｶｰﾌ ﾌﾟﾚｰﾄ(R)	FD01-68-710A 02	1	内色 FF1 ﾌﾞﾗｯｸ -990116
				-990116
				FD3S -500191
		FD01-68-710B 02	1	内色 FF1 ﾌﾞﾗｯｸ 990116-
				990116 -
				FD3S 500191-
68-711Z	ﾌﾛﾝﾄ ｽｶｰﾌ ﾌﾟﾚｰﾄ(L)	FD01-68-720A 02	1	内色 FF1 ﾌﾞﾗｯｸ -990116
				-990116
				FD3S -500191
		FD01-68-720B 02	1	内色 FF1 ﾌﾞﾗｯｸ 990116-
				990116 -
				FD3S 500191-
68-712D	ｸﾘｯﾌﾟ	B456-68-712	4	
68-830B	ﾄﾗﾝｸ ｻｲﾄﾞ ﾌﾞﾗｹｯﾄ(R)	FD01-68-8H2	1	
68-830X	ﾄﾗﾝｸ ｻｲﾄﾞ ﾌﾞﾗｹｯﾄ(L)	FD01-68-8H7	1	
68-847	ﾄﾗﾝｸﾙｰﾑ ﾎｰﾙ ｷｬｯﾌﾟ(R)	F131-68-J30 02	1	内色 FF1 ﾌﾞﾗｯｸ
				TYPE-RB,
				ｽﾄﾗｯﾄﾊﾞｰ ﾅｼ
		FD01-68-J30A 02	1	内色 FF1 ﾌﾞﾗｯｸ
				TYPE-R, TYPE-RB-MT-OPT,
				TYPE-RS,
				ﾘﾔｰ ｽﾄﾗｯﾄﾊﾞｰ ﾂｷ
68-847Z	ﾄﾗﾝｸﾙｰﾑ ﾎｰﾙ ｷｬｯﾌﾟ(L)	F131-68-J40 02	1	内色 FF1 ﾌﾞﾗｯｸ
				TYPE-RB,
				ｽﾄﾗｯﾄﾊﾞｰ ﾅｼ
		FD01-68-J40A 02	1	内色 FF1 ﾌﾞﾗｯｸ
				TYPE-R, TYPE-RB-MT-OPT,
				TYPE-RS,
				ﾘﾔｰ ｽﾄﾗｯﾄﾊﾞｰ ﾂｷ
68-860	ﾄﾗﾝｸ ｻｲﾄﾞ ﾄﾘﾑ(R)	FD01-68-850E 02	1	内色 FF1 ﾌﾞﾗｯｸ
68-860Z	ﾄﾗﾝｸ ｻｲﾄﾞ ﾄﾘﾑ(L)	FD01-68-870F 02	1	内色 FF1 ﾌﾞﾗｯｸ
68-863B	ﾄﾗﾝｸ ｻｲﾄﾞ ｶﾊﾞｰ(R)	F100-68-857B 02	1	内色 FF1 ﾌﾞﾗｯｸ
68-863X	ﾄﾗﾝｸ ｻｲﾄﾞ ｶﾊﾞｰ(L)	F100-68-877B 02	1	内色 FF1 ﾌﾞﾗｯｸ
68-864C	T.ﾄﾘﾑ ｴｸｽﾄﾗｸﾀｰ ｸﾞﾘﾙ	FD09-68-J5Y 02	1	内色 FF1 ﾌﾞﾗｯｸ
68-865Q	ﾌｧｽﾅｰ	GJ21-68-885B 00	4	内色 FF1 ﾌﾞﾗｯｸ
68-865S	ﾄﾘﾑ ｸﾘｯﾌﾟ	GJ12-68-865	4	
68-890	ﾄﾗﾝｸ ｴﾝﾄﾞ ﾄﾘﾑ	FD01-68-89X 02	1	内色 FF1 ﾌﾞﾗｯｸ
68-8T0	ﾄﾗﾝｸ ｻｲﾄﾞ ﾘｯﾄﾞ(R)	FD01-68-8T0B 02	1	内色 FF1 ﾌﾞﾗｯｸ
68-8T0Z	ﾄﾗﾝｸ ｻｲﾄﾞ ﾘｯﾄﾞ(L)	FD01-68-8V0B 02	1	内色 FF1 ﾌﾞﾗｯｸ
68-AB1	ﾌｧｽﾅｰ	FD01-68-AB1B	2	
68-AC3	ﾌｧｽﾅｰ	B467-68-AC3 02	10	内色 FF1 ﾌﾞﾗｯｸ
68-AD3	ｽｶｰﾌ ﾌﾟﾚｰﾄ ｸﾘｯﾌﾟ	H380-68-AD3	2	
68-AD4	ｽｶｰﾌ ﾌﾟﾚｰﾄ ｸﾞﾛﾒｯﾄ	FD01-68-AD4C	2	
68-D21	ﾄﾘﾑ ｸﾘｯﾌﾟ	LA10-68-D21	3	
Ⅵ型				
64-345C	UP ﾌﾟﾚｰﾄ ｽﾌﾟﾘﾝｸﾞ	W201-64-345	4	
68-172H	ｾﾝﾀｰﾋﾟﾗｰ UP ﾌｧｽﾅｰ	B100-68-215A	1	
68-351Y	UP ﾌﾞﾗｹｯﾄ(L)	FD01-68-356	1	
68-352Z	ﾛｱｰ ﾌﾞﾗｹｯﾄ(L)	FD01-68-357	1	
68-353	ﾌﾛﾝﾄ ｻｲﾄﾞ ｶﾞｲﾄﾞ ﾋﾟﾝ	FD01-68-353A	2	
68-371	ﾌﾛﾝﾄ ｻｲﾄﾞ ﾄﾘﾑ(R)	F100-68-371A 02	1	内色 FF2 FF7 ﾌﾞﾗｯｸ
68-371Z	ﾌﾛﾝﾄ ｻｲﾄﾞ ﾄﾘﾑ(L)	F100-68-391B 02	1	内色 FF2 FF7 ﾌﾞﾗｯｸ
68-711	ﾌﾛﾝﾄ ｽｶｰﾌ ﾌﾟﾚｰﾄ(R)	FD01-68-710B 02	1	内色 FF2 FF7 ﾌﾞﾗｯｸ
68-711Z	ﾌﾛﾝﾄ ｽｶｰﾌ ﾌﾟﾚｰﾄ(L)	FD01-68-720B 02	1	内色 FF2 FF7 ﾌﾞﾗｯｸ
68-712D	ｸﾘｯﾌﾟ	B456-68-712	4	
68-830B	ﾄﾗﾝｸ ｻｲﾄﾞ ﾌﾞﾗｹｯﾄ(R)	FD01-68-8H2	1	
68-830X	ﾄﾗﾝｸ ｻｲﾄﾞ ﾌﾞﾗｹｯﾄ(L)	FD01-68-8H7	1	
68-847	ﾄﾗﾝｸﾙｰﾑ ﾎｰﾙ ｷｬｯﾌﾟ(R)	F131-68-J30 02	1	内色 FF2 FF7 ﾌﾞﾗｯｸ
				TYPE-RB-MT,
				ｽﾄﾗｯﾄﾊﾞｰ ﾅｼ
		FD01-68-J30A 02	1	内色 FF2 FF7 ﾌﾞﾗｯｸ
				ｽﾋﾟﾘｯﾄ-R, BATHUAST-R,
				BATHUAST,
				TYPE-R, TYPE-RB-AT,
				TYPE-RB-MT-OPT, TYPE-RS,
				911118-
				911118 -
				FD3S 100070-
		FD01-68-720A 17	1	内色 FE4 ﾚｯﾄﾞ 911118-
				911118 -
				FD3S 100070-
68-712B	ｸﾘｯﾌﾟ	B455-68-712	4	-911118
				FD3S -100070
68-712D	ｸﾘｯﾌﾟ	B456-68-712	4	911118 -
				FD3S 100070-
68-830B	ﾄﾗﾝｸ ｻｲﾄﾞ ﾌﾞﾗｹｯﾄ(R)	FD01-68-8H2	1	
68-830X	ﾄﾗﾝｸ ｻｲﾄﾞ ﾌﾞﾗｹｯﾄ(L)	FD01-68-8H7	1	
68-847	ﾄﾗﾝｸﾙｰﾑ ﾎｰﾙ ｷｬｯﾌﾟ(R)	FD01-68-J30A 02	1	内色 FE2 FE3 FE4 ﾌﾞﾗｯｸ
68-847Z	ﾄﾗﾝｸﾙｰﾑ ﾎｰﾙ ｷｬｯﾌﾟ(L)	FD01-68-J40A 02	1	内色 FE2 FE3 FE4 ﾌﾞﾗｯｸ
68-860	ﾄﾗﾝｸ ｻｲﾄﾞ ﾄﾘﾑ(R)	FD01-68-850D 02	1	内色 FE2 FE3 FE4
				ﾌﾞﾗｯｸ -930720
				-930720
				FD3S -118185
		FD01-68-850E 02	1	内色 FE2 FE3 FE4
				ﾌﾞﾗｯｸ 930720-
				930720 -
				FD3S 118185-
68-860Z	ﾄﾗﾝｸ ｻｲﾄﾞ ﾄﾘﾑ(L)	FD01-68-870E 02	1	内色 FE2 FE3 FE4 ﾌﾞﾗｯｸ
				-930720
				-930720
				FD3S -118185
		FD01-68-870F 02	1	内色 FE2 FE3 FE4
				ﾌﾞﾗｯｸ 930720-
				930720 -
				FD3S 118185-
68-863B	ﾄﾗﾝｸ ｻｲﾄﾞ ｶﾊﾞｰ(R)	F100-68-857 02	1	内色 FE2 FE3 FE4
				ﾌﾞﾗｯｸ -911118
				4ﾆﾝ ﾉﾘ
				-911118
				FD3S -100070
		F100-68-857B 02	1	内色 FE2 FE3 FE4 ﾌﾞﾗｯｸ 911118-
				4ﾆﾝ ﾉﾘ
				911118 -
				FD3S 100070-
		FD01-68-857 02	1	内色 FE2 FE3 FE4 ﾌﾞﾗｯｸ
				2ﾆﾝ ﾉﾘ
68-863X	ﾄﾗﾝｸ ｻｲﾄﾞ ｶﾊﾞｰ(L)	F100-68-877 02	1	内色 FE2 FE3 FE4 ﾌﾞﾗｯｸ -911118
				4ﾆﾝ ﾉﾘ
				-911118
				FD3S -100070
		F100-68-877B 02	1	内色 FE2 FE3 FE4 ﾌﾞﾗｯｸ 911118-
				4ﾆﾝ ﾉﾘ
				911118 -
				FD3S 100070-
		FD01-68-877 02	1	内色 FE2 FE3 FE4 ﾌﾞﾗｯｸ
				2ﾆﾝ ﾉﾘ
68-864C	T.ﾄﾘﾑ ｴｸｽﾄﾗｸﾀｰ ｸﾞﾘﾙ	FD01-68-J5Y	2	内色 FE2 FE3 FE4 ﾌﾞﾗｯｸ -921201
				-921201
				FD3S -116112
		FD09-68-J5Y 02	1	内色 FE2 FE3 FE4 ﾌﾞﾗｯｸ 921201-
				921201 -
				FD3S 116112-
68-865Q	ﾌｧｽﾅｰ	GJ21-68-885B 00	4	内色 FE2 ﾌﾞﾗｯｸ
		GJ21-68-885B 17	4	内色 FE4 ﾚｯﾄﾞ
68-865S	ﾄﾘﾑ ｸﾘｯﾌﾟ	GJ12-68-865	4	
68-890	ﾄﾗﾝｸ ｴﾝﾄﾞ ﾄﾘﾑ	FD01-68-89X 02	1	内色 FE2 FE3 FE4 ﾌﾞﾗｯｸ
68-8T0	ﾄﾗﾝｸ ｻｲﾄﾞ ﾘｯﾄﾞ(R)	FD01-68-8T0B 02	1	内色 FE2 FE3 FE4 ﾌﾞﾗｯｸ
68-8T0Z	ﾄﾗﾝｸ ｻｲﾄﾞ ﾘｯﾄﾞ(L)	FD01-68-8V0B 02	1	内色 FE2 FE3 FE4 ﾌﾞﾗｯｸ
68-AB1	ﾌｧｽﾅｰ	FD01-68-AB1B	2	
68-AC3	ﾌｧｽﾅｰ	B467-68-AC3 02	10	内色 FE2 FE3 FE4 ﾌﾞﾗｯｸ
68-AD3	ｽｶｰﾌ ﾌﾟﾚｰﾄ ｸﾘｯﾌﾟ	H380-68-AD3	2	
68-AD4	ｽｶｰﾌ ﾌﾟﾚｰﾄ ｸﾞﾛﾒｯﾄ	FD01-68-AD4B	2	
68-D21	ﾄﾘﾑ ｸﾘｯﾌﾟ	LA10-68-D21	1	
Ⅱ型				
64-345C	UP ﾌﾟﾚｰﾄ ｽﾌﾟﾘﾝｸﾞ	H260-64-345	6	
68-172H	ｾﾝﾀｰﾋﾟﾗｰ UP ﾌｧｽﾅｰ	B100-68-215A	1	
68-315	ｽﾄﾗｯﾌﾟ	EA01-68-315	2	
68-320	ﾘﾔｰ ﾊﾟｯｹｰｼﾞ ﾄﾚｰ	FD01-68-310B 02	1	内色 FE5 FE6 FE7 ﾌﾞﾗｯｸ
				C.D.ﾅｼ
		FD05-68-310C 02	1	内色 FE5 FE6 FE7 ﾌﾞﾗｯｸ
				OPT,
				C.D.ﾂｷ
68-351Y	UP ﾌﾞﾗｹｯﾄ(L)	FD01-68-356	1	
68-352Z	ﾛｱｰ ﾌﾞﾗｹｯﾄ(L)	FD01-68-357	1	
68-353	ﾌﾛﾝﾄ ｻｲﾄﾞ ｶﾞｲﾄﾞ ﾋﾟﾝ	FD01-68-353	2	
68-371	ﾌﾛﾝﾄ ｻｲﾄﾞ ﾄﾘﾑ(R)	F100-68-371A 02	1	内色 FE5 FE7 ﾌﾞﾗｯｸ
68-371Z	ﾌﾛﾝﾄ ｻｲﾄﾞ ﾄﾘﾑ(L)	F100-68-391A 02	1	内色 FE5 FE7 ﾌﾞﾗｯｸ
68-711	ﾌﾛﾝﾄ ｽｶｰﾌ ﾌﾟﾚｰﾄ(R)	FD01-68-710A 02	1	内色 FE5 FE6 FE7 ﾌﾞﾗｯｸ
68-711Z	ﾌﾛﾝﾄ ｽｶｰﾌ ﾌﾟﾚｰﾄ(L)	FD01-68-720A 02	1	内色 FE5 FE6 FE7 ﾌﾞﾗｯｸ
68-712D	ｸﾘｯﾌﾟ	B456-68-712	4	
68-830B	ﾄﾗﾝｸ ｻｲﾄﾞ ﾌﾞﾗｹｯﾄ(R)	FD01-68-8H2	1	
68-830X	ﾄﾗﾝｸ ｻｲﾄﾞ ﾌﾞﾗｹｯﾄ(L)	FD01-68-8H7	1	
68-847	ﾄﾗﾝｸﾙｰﾑ ﾎｰﾙ ｷｬｯﾌﾟ(R)	FD01-68-J30A 02	1	内色 FE5 FE6 FE7 ﾌﾞﾗｯｸ
68-847Z	ﾄﾗﾝｸﾙｰﾑ ﾎｰﾙ ｷｬｯﾌﾟ(L)	FD01-68-J40A 02	1	内色 FE5 FE6 FE7 ﾌﾞﾗｯｸ
68-860	ﾄﾗﾝｸ ｻｲﾄﾞ ﾄﾘﾑ(R)	FD01-68-850E 02	1	内色 FE5 FE6 FE7 ﾌﾞﾗｯｸ
68-860Z	ﾄﾗﾝｸ ｻｲﾄﾞ ﾄﾘﾑ(L)	FD01-68-870F 02	1	内色 FE5 FE6 FE7 ﾌﾞﾗｯｸ
68-863B	ﾄﾗﾝｸ ｻｲﾄﾞ ｶﾊﾞｰ(R)	F100-68-857B 02	1	内色 FE5 FE6 FE7 ﾌﾞﾗｯｸ
				4ﾆﾝ ﾉﾘ
		FD01-68-857 02	1	内色 FE5 FE6 FE7 ﾌﾞﾗｯｸ
				2ﾆﾝ ﾉﾘ
68-863X	ﾄﾗﾝｸ ｻｲﾄﾞ ｶﾊﾞｰ(L)	F100-68-877B 02	1	内色 FE5 FE6 FE7 ﾌﾞﾗｯｸ
				4ﾆﾝ ﾉﾘ
		FD01-68-877 02	1	内色 FE5 FE6 FE7 ﾌﾞﾗｯｸ
				2ﾆﾝ ﾉﾘ
68-864C	T.ﾄﾘﾑ ｴｸｽﾄﾗｸﾀｰ ｸﾞﾘﾙ	FD09-68-J5Y 02	1	内色 FE5 FE6 FE7 ﾌﾞﾗｯｸ
68-865Q	ﾌｧｽﾅｰ	GJ21-68-885B 00	4	内色 FE5 FE6 FE7 ﾌﾞﾗｯｸ
68-865S	ﾄﾘﾑ ｸﾘｯﾌﾟ	GJ12-68-865	4	
68-890	ﾄﾗﾝｸ ｴﾝﾄﾞ ﾄﾘﾑ	FD01-68-89X 02	1	内色 FE5 FE6 FE7 ﾌﾞﾗｯｸ
68-8T0	ﾄﾗﾝｸ ｻｲﾄﾞ ﾘｯﾄﾞ(R)	FD01-68-8T0B 02	1	内色 FE5 FE6 FE7 ﾌﾞﾗｯｸ
68-8T0Z	ﾄﾗﾝｸ ｻｲﾄﾞ ﾘｯﾄﾞ(L)	FD01-68-8V0B 02	1	内色 FE5 FE6 FE7 ﾌﾞﾗｯｸ
68-AB1	ﾌｧｽﾅｰ	FD01-68-AB1B	2	
68-AC3	ﾌｧｽﾅｰ	B467-68-AC3 02	10	内色 FE5 FE6 FE7 ﾌﾞﾗｯｸ
68-AD3	ｽｶｰﾌ ﾌﾟﾚｰﾄ ｸﾘｯﾌﾟ	H380-68-AD3	2	
68-AD4	ｽｶｰﾌ ﾌﾟﾚｰﾄ ｸﾞﾛﾒｯﾄ	FD01-68-AD4B	2	-940401
				FD3S -204782
		FD01-68-AD4C	2	940401 -
				FD3S 204782-
68-D21	ﾄﾘﾑ ｸﾘｯﾌﾟ	LA10-68-D21	1	
Ⅲ型				
64-345C	UP ﾌﾟﾚｰﾄ ｽﾌﾟﾘﾝｸﾞ	H260-64-345	6	
68-172H	ｾﾝﾀｰﾋﾟﾗｰ UP ﾌｧｽﾅｰ	B100-68-215A	1	
68-315	ｽﾄﾗｯﾌﾟ	EA01-68-315	2	
68-320	ﾘﾔｰ ﾊﾟｯｹｰｼﾞ ﾄﾚｰ	FD01-68-310B 02	1	内色 FE5 FE6 FE7
				ﾌﾞﾗｯｸ -950301
				C.D.ﾅｼ
				-950301
				FD3S -302521
		FD05-68-310C 02	1	内色 FE5 FE6 FE7 ﾌﾞﾗｯｸ
				OPT,
				C.D.ﾂｷ
68-351Y	UP ﾌﾞﾗｹｯﾄ(L)	FD01-68-356	1	
68-352Z	ﾛｱｰ ﾌﾞﾗｹｯﾄ(L)	FD01-68-357	1	
68-353	ﾌﾛﾝﾄ ｻｲﾄﾞ ｶﾞｲﾄﾞ ﾋﾟﾝ	FD01-68-353	2	A (FD01-68-353A)
68-371	ﾌﾛﾝﾄ ｻｲﾄﾞ ﾄﾘﾑ(R)	F100-68-371A 02	1	内色 FE5 FE7 ﾌﾞﾗｯｸ
68-371Z	ﾌﾛﾝﾄ ｻｲﾄﾞ ﾄﾘﾑ(L)	F100-68-391A 02	1	内色 FE5 FE7 ﾌﾞﾗｯｸ
68-711	ﾌﾛﾝﾄ ｽｶｰﾌ ﾌﾟﾚｰﾄ(R)	FD01-68-710A 02	1	内色 FE5 FE6 FE7 ﾌﾞﾗｯｸ
68-711Z	ﾌﾛﾝﾄ ｽｶｰﾌ ﾌﾟﾚｰﾄ(L)	FD01-68-720A 02	1	内色 FE5 FE6 FE7 ﾌﾞﾗｯｸ
68-712D	ｸﾘｯﾌﾟ	B456-68-712	4	
68-830B	ﾄﾗﾝｸ ｻｲﾄﾞ ﾌﾞﾗｹｯﾄ(R)	FD01-68-8H2	1	
68-830X	ﾄﾗﾝｸ ｻｲﾄﾞ ﾌﾞﾗｹｯﾄ(L)	FD01-68-8H7	1	
68-847	ﾄﾗﾝｸﾙｰﾑ ﾎｰﾙ ｷｬｯﾌﾟ(R)	FD01-68-J30A 02	1	内色 FE5 FE6 FE7 ﾌﾞﾗｯｸ
68-847Z	ﾄﾗﾝｸﾙｰﾑ ﾎｰﾙ ｷｬｯﾌﾟ(L)	FD01-68-J40A 02	1	内色 FE5 FE6 FE7 ﾌﾞﾗｯｸ
68-860	ﾄﾗﾝｸ ｻｲﾄﾞ ﾄﾘﾑ(R)	FD01-68-850E 02	1	内色 FE5 FE6 FE7 ﾌﾞﾗｯｸ
68-860Z	ﾄﾗﾝｸ ｻｲﾄﾞ ﾄﾘﾑ(L)	FD01-68-870F 02	1	内色 FE5 FE6 FE7 ﾌﾞﾗｯｸ
68-863B	ﾄﾗﾝｸ ｻｲﾄﾞ ｶﾊﾞｰ(R)	F100-68-857B 02	1	内色 FE5 FE6 FE7 ﾌﾞﾗｯｸ
				4ﾆﾝ ﾉﾘ
		FD01-68-857 02	1	内色 FE5 FE6 FE7 ﾌﾞﾗｯｸ
				2ﾆﾝ ﾉﾘ
68-863X	ﾄﾗﾝｸ ｻｲﾄﾞ ｶﾊﾞｰ(L)	F100-68-877B 02	1	内色 FE5 FE6 FE7 ﾌﾞﾗｯｸ
				4ﾆﾝ ﾉﾘ
		FD01-68-877 02	1	内色 FE5 FE6 FE7 ﾌﾞﾗｯｸ
				2ﾆﾝ ﾉﾘ
68-864C	T.ﾄﾘﾑ ｴｸｽﾄﾗｸﾀｰ ｸﾞﾘﾙ	FD09-68-J5Y 02	1	内色 FE5 FE6 FE7 ﾌﾞﾗｯｸ
68-865Q	ﾌｧｽﾅｰ	GJ21-68-885B 00	4	内色 FE5 FE6 FE7 ﾌﾞﾗｯｸ
68-865S	ﾄﾘﾑ ｸﾘｯﾌﾟ	GJ12-68-865	4	
68-890	ﾄﾗﾝｸ ｴﾝﾄﾞ ﾄﾘﾑ	FD01-68-89X 02	1	内色 FE5 FE6 FE7 ﾌﾞﾗｯｸ
68-8T0	ﾄﾗﾝｸ ｻｲﾄﾞ ﾘｯﾄﾞ(R)	FD01-68-8T0B 02	1	内色 FE5 FE6 FE7 ﾌﾞﾗｯｸ

				(4ﾆﾝ ﾉﾘ>ｻﾝﾙｰﾌ ﾅｼ>ﾉｰﾏﾙ ﾀﾞﾝﾊﾟｰ ﾂｷ)
				970101 -
				FD3S 404731-
		F132-68-670A 02	1	内色 FE8 ﾌﾞﾗｯｸ -960412
				TRG-X, TYPE-R, TYPE-RB, TYPE-RS-R, TYPE-RS, TYPE-RZ,
				ﾌｼｮｸﾌ
				(4ﾆﾝ ﾉﾘ>ｻﾝﾙｰﾌ ﾅｼ>ﾉｰﾏﾙ ﾀﾞﾝﾊﾟｰ ﾂｷ)
				-960412
				FD3S -402377
		F132-68-670B 02	1	内色 FE8 ﾌﾞﾗｯｸ 960412-
				TRG-X, TYPE-R, TYPE-RB, TYPE-RS-R, TYPE-RS, TYPE-RZ,
				ﾌｼｮｸﾌ
				(4ﾆﾝ ﾉﾘ>ｻﾝﾙｰﾌ ﾅｼ>ﾉｰﾏﾙ ﾀﾞﾝﾊﾟｰ ﾂｷ)
				960412 -
				FD3S 402377-
		F133-68-670A 02	1	内色 FE8 ﾌﾞﾗｯｸ -960412
				TRG-X, TYPE-R, TYPE-RB, TYPE-RS-R, TYPE-RS, TYPE-RZ,
				ﾌｼｮｸﾌ
				(4ﾆﾝ ﾉﾘ>ｻﾝﾙｰﾌ ﾂｷ)
				-960412
				FD3S -402377
		F133-68-670B 02	1	内色 FE8 ﾌﾞﾗｯｸ 960412-
				TRG-X, TYPE-R, TYPE-RB, TYPE-RS-R, TYPE-RS, TYPE-RZ,
				(4ﾆﾝ ﾉﾘ>ｻﾝﾙｰﾌ ﾂｷ)
				ﾌｼｮｸﾌ
				960412 -
				FD3S 402377-
		F134-68-670A 02	1	内色 FE8 ﾌﾞﾗｯｸ -960412
				TRG-X, TYPE-R, TYPE-RB, TYPE-RS-R, TYPE-RS, TYPE-RZ,
				ﾌｼｮｸﾌ
				2ﾆﾝ ﾉﾘ
				-960412
				FD3S -402377
		F134-68-670B 02	1	内色 FE8 ﾌﾞﾗｯｸ 960412-
				TRG-X, TYPE-R, TYPE-RB, TYPE-RS-R, TYPE-RS, TYPE-RZ,
				2ﾆﾝ ﾉﾘ
				ﾌｼｮｸﾌ
				960412 -
				FD3S 402377-
		F137-68-670 02	1	内色 FE8 ﾌﾞﾗｯｸ
				TRG-X, TYPE-R, TYPE-RB, TYPE-RS-R, TYPE-RS, TYPE-RZ,
				ﾌｼｮｸﾌ
				(4ﾆﾝ ﾉﾘ>ｻﾝﾙｰﾌ ﾅｼ>ﾋﾞﾙｼｭﾀｲﾝ ﾀﾞﾝﾊﾟｰ ﾂｷ)
68-675	ﾌｧｽﾅｰ	B100-68-675	2	
68-695	ﾄﾗﾝｸ ﾙｰﾑ ﾏｯﾄ	F100-68-81X 04	1	内色 FE8 FE9 ﾌﾞﾗｯｸ -960122
				TRG-X, TYPE-R, TYPE-RS, BATHURST-X,
				TYPE-RB, TYPE-RS-R, TYPE-RZ,
				AM/FM,C.D. ﾅｼ,5-ｽﾋﾟｰｶｰ
				4ﾆﾝ ﾉﾘ
				ｵｰﾃﾞｨｵ ﾅｼ
				-960122
				FD3S -400345
		F100-68-81XA 04	1	内色 FE8 FE9 FF0 ﾌﾞﾗｯｸ 960122-980901
				TRG-X, TYPE-R, TYPE-RS, BATHURST-X,
				TYPE-RB, TYPE-RS-R, TYPE-RZ,
				AM/FM,C.D. ﾅｼ,5-ｽﾋﾟｰｶｰ
				ｵｰﾃﾞｨｵ ﾅｼ
				4ﾆﾝ ﾉﾘ
				960122 - 980901
				FD3S 400345-422036
		F100-68-81XB 04	1	内色 FE8 FF0 ﾌﾞﾗｯｸ 980901-
				TRG-X, TYPE-R, TYPE-RS, BATHURST-X,
				TYPE-RB, TYPE-RS-R, TYPE-RZ,
				AM/FM,C.D. ﾅｼ,5-ｽﾋﾟｰｶｰ
				ｵｰﾃﾞｨｵ ﾅｼ
				4ﾆﾝ ﾉﾘ
				980901 -
				FD3S 422036-
		F105-68-81X 04	1	内色 FE8 FE9 ﾌﾞﾗｯｸ -960122
				TRG-X-OPT, TYPE-RS-OPT,
				AM/FM,C.D. ﾂｷ,4-ｽﾋﾟｰｶｰ
				4ﾆﾝ ﾉﾘ
				-960122
				FD3S -400345
		F105-68-81XA 04	1	内色 FE8 FE9 FF0 ﾌﾞﾗｯｸ 960122-980901
				TRG-X-OPT, TYPE-RS-OPT,
				AM/FM,C.D. ﾂｷ,4-ｽﾋﾟｰｶｰ
				4ﾆﾝ ﾉﾘ
				960122 - 980901
				FD3S 400345-422036
		F105-68-81XB 04	1	内色 FE8 FF0 ﾌﾞﾗｯｸ 980901-
				TRG-X-OPT, TYPE-RS-OPT,
				AM/FM,C.D. ﾂｷ,4-ｽﾋﾟｰｶｰ
				4ﾆﾝ ﾉﾘ
				980901 -
				FD3S 422036-
		FD01-68-81X 04	1	内色 FE8 FE9 FF0 ﾌﾞﾗｯｸ -980901
				2ﾆﾝ ﾉﾘ
				-980901
				FD3S -422036
		FD01-68-81XA 04	1	内色 FE8 FF0 ﾌﾞﾗｯｸ 980901-
				2ﾆﾝ ﾉﾘ
				980901 -
				FD3S 422036-
68-6C5	ﾀｲﾔ ﾊｳｽ ﾊﾟｯﾄﾞ(R)	FD01-68-644A	1	
68-6C5Z	ﾀｲﾔ ﾊｳｽ ﾊﾟｯﾄﾞ(L)	FD01-68-649A	1	
68-6F1	ｵﾌﾟﾅｰ ﾚﾊﾞｰ ﾍﾞｾﾞﾙ	F100-68-6F1A 02	1	内色 FE8 ﾌﾞﾗｯｸ
		F100-68-6F1A 17	1	内色 FF0 ﾚｯﾄﾞ
68-6L1	ﾎｰﾙ ｶﾊﾞｰ'A'	FD01-68-6L1A	2	
68-6L2	ﾎｰﾙ ｶﾊﾞｰ'B'	FD01-68-6L2A	2	
68-6L3	ﾎｰﾙ ｶﾊﾞｰ'C'	FD01-68-6L3A	2	
68-811	ﾊﾞｰﾃｰｼｮﾝ ﾎﾞｰﾄﾞ	FD01-68-82X 02	1	内色 FE8 FE9 FF0 ﾌﾞﾗｯｸ
				2ﾆﾝ ﾉﾘ
68-865	ﾌｧｽﾅｰ	BF70-68-865 00	2	内色 FE8 ﾌﾞﾗｯｸ
				ｲﾗｽﾄ NO.1
		BF70-68-865 17	2	内色 FF0 ﾜｲﾝ
				ｲﾗｽﾄ NO.1
		G032-68-865A 00	5	内色 FE8 FE9 FF0 ﾌﾞﾗｯｸ
				ｲﾗｽﾄ NO.2
				2ﾆﾝ ﾉﾘ
		G032-68-865A 00	12	内色 FE8 FE9 FF0 ﾌﾞﾗｯｸ
				ｲﾗｽﾄ NO.2
				4ﾆﾝ ﾉﾘ
69-910A	ﾌｰﾄ ｻﾎﾟｰﾄ	F104-69-69XA	1	2ﾆﾝ ﾉﾘ
				-971001
				FD3S -407553
		F133-69-69X	1	2ﾆﾝ ﾉﾘ
				(4ﾆﾝ ﾉﾘ>ﾋﾞﾙｼｭﾀｲﾝ ﾀﾞﾝﾊﾟｰ ﾂｷ)
				971001 -
				FD3S 407553-
76-071	ﾌﾛｱｰ ｻｲﾚﾝｻｰ	0208-76-071	1	30CMX30CM
V型				
68-615B	ｷｬｯﾌﾟ ﾌﾗﾝｼﾞ ﾅｯﾄ	B100-68-615	9	
68-630A	ﾀﾞｯｼｭﾎﾞｰﾄﾞ ｲﾝｼｭﾚｰﾀｰ	F100-68-63XG	1	
68-652D	F.ﾌﾛｱｰ ｲﾝｼｭﾚｰﾀｰ(R)	FD01-68-6N6	1	
68-654B	ｶｳﾙｻｲﾄﾞ ｲﾝｼｭﾚｰﾀｰ(R)	FD01-68-6A1	1	
68-654D	F.ﾌﾛｱｰ ｲﾝｼｭﾚｰﾀｰ(L)	FD01-68-6N7	1	
68-654X	ｶｳﾙｻｲﾄﾞ ｲﾝｼｭﾚｰﾀｰ(L)	FD01-68-6A2	1	
68-671A	ﾌﾛｱｰ ﾏｯﾄ	F132-68-670B 02	1	内色 FF1 ﾌﾞﾗｯｸ -000201
				-201
				FD3S -504388
		F132-68-670C 02	1	内色 FF1 ﾌﾞﾗｯｸ 000201-
				000201 -
				FD3S 504388-
68-675	ﾌｧｽﾅｰ	B100-68-675 02	2	内色 FF1 ﾌﾞﾗｯｸ
68-695	ﾄﾗﾝｸ ﾙｰﾑ ﾏｯﾄ	F100-68-81XB 04	1	内色 FF1 ﾌﾞﾗｯｸ
				CD ﾅｼ
		F105-68-81XB 04	1	内色 FF1 ﾌﾞﾗｯｸ
				CD ﾂｷ
68-6C5	ﾀｲﾔ ﾊｳｽ ﾊﾟｯﾄﾞ(R)	FD01-68-644A	1	
68-6C5Z	ﾀｲﾔ ﾊｳｽ ﾊﾟｯﾄﾞ(L)	FD01-68-649A	1	
68-6F1	ｵﾌﾟﾅｰ ﾚﾊﾞｰ ﾍﾞｾﾞﾙ	F100-68-6F1A 02	1	内色 FF1 ﾌﾞﾗｯｸ
68-6L1	ﾎｰﾙ ｶﾊﾞｰ'A'	FD01-68-6L1A	2	
68-6L2	ﾎｰﾙ ｶﾊﾞｰ'B'	FD01-68-6L2A	2	
68-6L3	ﾎｰﾙ ｶﾊﾞｰ'C'	FD01-68-6L3A	2	
68-865	ﾌｧｽﾅｰ	BF70-68-865 00	2	内色 FF1 ﾌﾞﾗｯｸ
				ｲﾗｽﾄ NO.1
		G032-68-865A 00	12	内色 FF1 ﾌﾞﾗｯｸ
				ｲﾗｽﾄ NO.2
76-071	ﾌﾛｱｰ ｻｲﾚﾝｻｰ	0208-76-071	1	30CMX30CM
				ｲﾗｽﾄ NO.2
		H115-56-152B	1	TYPE-RB-MT,

68-671A	ﾌﾛｱｰ ﾏｯﾄ	F100-68-670E 02	1	内色 FE5 ﾌﾞﾗｯｸ
				(4ﾆﾝ ﾉﾘ>ｻﾝﾙｰﾌ ﾅｼ)
		F100-68-670E 17	1	内色 FE7 ﾚｯﾄﾞ
				(4ﾆﾝ ﾉﾘ>ｻﾝﾙｰﾌ ﾅｼ)
		F104-68-670B 02	1	内色 FE5 ﾌﾞﾗｯｸ
				(2ﾆﾝ ﾉﾘ>ﾊｰﾄﾞ ｻｽ)
		F105-68-670E 02	1	内色 FE5 ﾌﾞﾗｯｸ
				(4ﾆﾝ ﾉﾘ>ｻﾝﾙｰﾌ ﾂｷ)
		F105-68-670E 17	1	内色 FE7 ﾚｯﾄﾞ
				(4ﾆﾝ ﾉﾘ>ｻﾝﾙｰﾌ ﾂｷ)
		F122-68-670 02	1	内色 FE5 ﾌﾞﾗｯｸ
				(2ﾆﾝ ﾉﾘ>ﾉｰﾏﾙ ｻｽ)
		F122-68-670 17	1	内色 FE7 ﾚｯﾄﾞ
				(2ﾆﾝ ﾉﾘ>ﾉｰﾏﾙ ｻｽ)
68-675	ﾌｧｽﾅｰ	B100-68-675 00	2	外色 2A 3L 4G M8 N6 NT NU PT PX PZ VX ﾌﾞﾗｯｸ
68-695	ﾄﾗﾝｸ ﾙｰﾑ ﾏｯﾄ	F100-68-81X 02	1	内色 FE5 FE6 FE7 ﾌﾞﾗｯｸ
				AM/FM,C.D.ﾅｼ
				4ﾆﾝ ﾉﾘ
		F105-68-81X 02	1	内色 FE5 FE6 FE7 ﾌﾞﾗｯｸ
				OPT,
				AM/FM,C.D.ﾂｷ
				4ﾆﾝ ﾉﾘ
		FD01-68-81X 02	1	内色 FE5 FE6 FE7 ﾌﾞﾗｯｸ
				ｵｰﾃﾞｨｵ ﾅｼ
				2ﾆﾝ ﾉﾘ
		FD05-68-81X 02	1	内色 FE5 FE6 FE7 ﾌﾞﾗｯｸ
				OPT,
				AM/FM,C.D.ﾂｷ
				(2ﾆﾝ ﾉﾘ>ﾉｰﾏﾙ ｻｽ)
68-6C5	ﾀｲﾔ ﾊｳｽ ﾊﾟｯﾄﾞ(R)	FD01-68-644A	1	
68-6C5Z	ﾀｲﾔ ﾊｳｽ ﾊﾟｯﾄﾞ(L)	FD01-68-649A	1	
68-6F1	ｵﾌﾟﾅｰ ﾚﾊﾞｰ ﾍﾞｾﾞﾙ	F100-68-6F1A 02	1	内色 FE5 ﾌﾞﾗｯｸ
		F100-68-6F1A 17	1	内色 FE7 ﾚｯﾄﾞ
68-6L1	ﾎｰﾙ ｶﾊﾞｰ'A'	FD01-68-6L1A	2	
68-6L2	ﾎｰﾙ ｶﾊﾞｰ'B'	FD01-68-6L2A	2	
68-6L3	ﾎｰﾙ ｶﾊﾞｰ'C'	FD01-68-6L3A	2	
68-811	ﾊﾞｰﾃｰｼｮﾝ ﾎﾞｰﾄﾞ	FD01-68-82X 2	1	内色 FE5 FE6 FE7 ﾌﾞﾗｯｸ
				2ﾆﾝ ﾉﾘ
68-865	ﾌｧｽﾅｰ	BF70-68-865 00	2	内色 FE5 ﾌﾞﾗｯｸ
				ｲﾗｽﾄ NO.1
		BF70-68-865 17	2	内色 FE7 ﾜｲﾝ
				ｲﾗｽﾄ NO.1
		G032-68-865A 00	5	内色 FE5 FE6 FE7 ﾌﾞﾗｯｸ
				ｲﾗｽﾄ NO.2
				2ﾆﾝ ﾉﾘ
		G032-68-865A 00	12	内色 FE5 FE6 FE7 ﾌﾞﾗｯｸ
				ｲﾗｽﾄ NO.2
				4ﾆﾝ ﾉﾘ
69-910A	ﾌｰﾄ ｻﾎﾟｰﾄ	F104-69-69XA	1	(2ﾆﾝ ﾉﾘ>ﾊｰﾄﾞ ｻｽ)
76-071	ﾌﾛｱｰ ｻｲﾚﾝｻｰ	0208-76-071	1	30CMX30CM
IV型				
68-615B	ｷｬｯﾌﾟ ﾌﾗﾝｼﾞ ﾅｯﾄ	B100-68-615	9	
68-630A	ﾀﾞｯｼｭﾎﾞｰﾄﾞ ｲﾝｼｭﾚｰﾀｰ	F100-68-63XF	1	A (F100-68-63XG)
				ｻﾝﾙｰﾌ ﾅｼ
				-960301
				FD3S -401380
		F100-68-63XG	1	ｻﾝﾙｰﾌ ﾅｼ
				960301 -
				FD3S 401380-
		F105-68-63XE	1	A (F105-68-63XF)
				ｻﾝﾙｰﾌ ﾂｷ
				-960301
				FD3S -401380
		F105-68-63XF	1	ｻﾝﾙｰﾌ ﾂｷ
				960301 -
				FD3S 401380-
68-648	ﾘﾔｰ ｼｰﾄ ﾊﾟｯﾄﾞ	FD01-68-648	1	2ﾆﾝ ﾉﾘ
68-652D	F.ﾌﾛｱｰ ｲﾝｼｭﾚｰﾀｰ(R)	FD01-68-6N6	1	
68-654B	ｶｳﾙｻｲﾄﾞ ｲﾝｼｭﾚｰﾀｰ(R)	FD01-68-6A1	1	
68-654D	F.ﾌﾛｱｰ ｲﾝｼｭﾚｰﾀｰ(L)	FD01-68-6N7	1	
68-654X	ｶｳﾙｻｲﾄﾞ ｲﾝｼｭﾚｰﾀｰ(L)	FD01-68-6A2	1	
68-671A	ﾌﾛｱｰ ﾏｯﾄ	F100-68-670G 17	1	内色 FF0 ﾚｯﾄﾞ 970101-
				BATHURST-X
				ｶｰﾍﾟｯﾄ

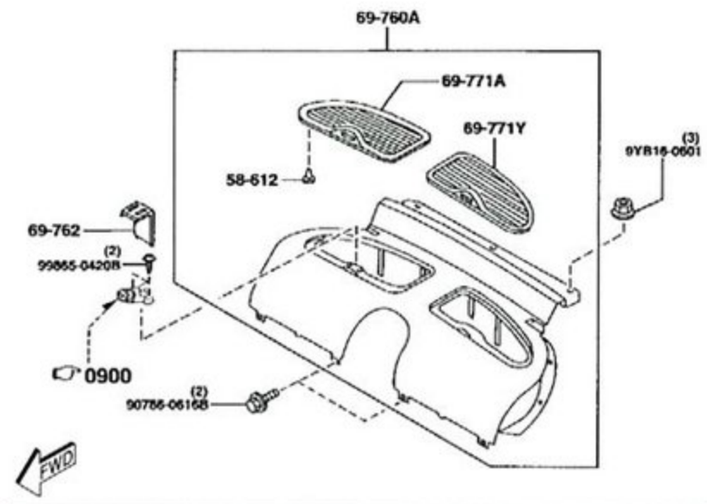

◎VI型

フロアマット&パッド 6860

品名コード	品名	部品番号	員数	適用記述
I型				
68-018B	ｷｬｯﾌﾟ	FB01-68-151 02	14	内色 FE2 FE3 FE4 ﾌﾞﾗｯｸ -930720
				2ﾆﾝ ﾉﾘ
				-930720
				FD3S -118185
68-172A	ﾌｧｽﾅｰ	B101-68-252 00	2	内色 FE2 FE4 ﾌﾞﾗｯｸ -920401
				-920401
				FD3S -106810
68-213	ﾀｯﾋﾟﾝｸﾞ ｽｸﾘｭｰ	G030-68-213B	14	2ﾆﾝ ﾉﾘ
				-930720
				FD3S -118185
68-615B	ｷｬｯﾌﾟ ﾌﾗﾝｼﾞ ﾅｯﾄ	B100-68-615	9	
68-630A	ﾀﾞｯｼｭﾎﾞｰﾄﾞ ｲﾝｼｭﾚｰﾀｰ	F100-68-63XA	1	ｻﾝﾙｰﾌ ﾅｼ
				-911118
				FD3S -100070
		F100-68-63XB	1	ｻﾝﾙｰﾌ ﾅｼ
				911118 - 911209
				FD3S 100070-100230
		F100-68-63XC	1	ｻﾝﾙｰﾌ ﾅｼ
				911209 - 920401
				FD3S 100230-106810
		F100-68-63XD	1	ｻﾝﾙｰﾌ ﾅｼ
				920401 - 920601
				FD3S 106810-110202
		F100-68-63XE	1	ｻﾝﾙｰﾌ ﾅｼ
				920601 -
				FD3S 110202-
		F105-68-63XA	1	ｻﾝﾙｰﾌ ﾂｷ
				-911118
				FD3S -100070
		F105-68-63XB	1	ｻﾝﾙｰﾌ ﾂｷ
				911118 - 911209
				FD3S 100070-100230
		F105-68-63XC	1	ｻﾝﾙｰﾌ ﾂｷ
				911209 - 920401
				FD3S 100230-106810
		F105-68-63XD	1	ｻﾝﾙｰﾌ ﾂｷ
				920401 -
				FD3S 106810-
68-648	ﾘﾔｰ ｼｰﾄ ﾊﾟｯﾄﾞ	FD01-68-648	1	2ﾆﾝ ﾉﾘ
68-652D	F.ﾌﾛｱｰ ｲﾝｼｭﾚｰﾀｰ(R)	FD01-68-6N6	1	
68-654B	ｶｳﾙｻｲﾄﾞ ｲﾝｼｭﾚｰﾀｰ(R)	FD01-68-6A1	1	
68-654D	F.ﾌﾛｱｰ ｲﾝｼｭﾚｰﾀｰ(L)	FD01-68-6N7	1	
68-654X	ｶｳﾙｻｲﾄﾞ ｲﾝｼｭﾚｰﾀｰ(L)	FD01-68-6A2	1	
68-671A	ﾌﾛｱｰ ﾏｯﾄ	F100-68-670E 02	1	内色 FE2 FE4 ﾌﾞﾗｯｸ
				(ｻﾝﾙｰﾌ ﾅｼ>4ﾆﾝ ﾉﾘ)
		F104-68-670A 02	1	内色 FE2 ﾌﾞﾗｯｸ -920901
				(ｻﾝﾙｰﾌ ﾅｼ>2ﾆﾝ ﾉﾘ)
				-920901
				FD3S -113115
		F104-68-670B 02	1	内色 FE2 ﾌﾞﾗｯｸ 920901-
				(ｻﾝﾙｰﾌ ﾅｼ>2ﾆﾝ ﾉﾘ)
				920901 -
				FD3S 113115-
		F105-68-670E 02	1	内色 FE2 FE4 ﾌﾞﾗｯｸ
				ｻﾝﾙｰﾌ ﾂｷ
68-675	ﾌｧｽﾅｰ	B100-68-675 02	2	内色 FE2 FE4 ﾌﾞﾗｯｸ 920401-
				920401 -
				FD3S 106810-
68-695	ﾄﾗﾝｸ ﾙｰﾑ ﾏｯﾄ	F100-68-81X 02	1	内色 FE2 FE3 FE4 ﾌﾞﾗｯｸ
				S, R, X,
				AM/FM,C.D.ﾅｼ
		F105-68-81X 02	1	内色 FE2 FE3 FE4 ﾌﾞﾗｯｸ
				X,
				AM/FM,C.D.ﾂｷ
		FD01-68-81X 02	1	内色 FE2 FE3 FE4 ﾌﾞﾗｯｸ
				RZ,
				ﾗｼﾞｵ ﾅｼ
68-6C5	ﾀｲﾔ ﾊｳｽ ﾊﾟｯﾄﾞ(R)	FD01-68-644A	1	
68-6C5Z	ﾀｲﾔ ﾊｳｽ ﾊﾟｯﾄﾞ(L)	FD01-68-649A	1	
68-6F1	ｵﾌﾟﾅｰ ﾚﾊﾞｰ ﾍﾞｾﾞﾙ	F100-68-6F1A 02	1	内色 FE2 FE4 ﾌﾞﾗｯｸ
68-6L1	ﾎｰﾙ ｶﾊﾞｰ'A'	FD01-68-6L1	2	-911209
				FD3S -100230
		FD01-68-6L1A	2	911209 -
				FD3S 100230-
68-6L2	ﾎｰﾙ ｶﾊﾞｰ'B'	FD01-68-6L2	2	-911209
				FD3S -100230
		FD01-68-6L2A	2	911209 -
				FD3S 100230-
68-6L3	ﾎｰﾙ ｶﾊﾞｰ'C'	FD01-68-6L3	2	-911209
				FD3S -100230
		FD01-68-6L3A	2	911209 -
				FD3S 100230-
68-811	ﾊﾞｰﾃｰｼｮﾝ ﾎﾞｰﾄﾞ	FD01-68-82X 02	1	内色 FE2 ﾌﾞﾗｯｸ
				2ﾆﾝ ﾉﾘ
		FD01-68-82X 17	1	内色 FE4 ﾚｯﾄﾞ
				2ﾆﾝ ﾉﾘ
68-821	ﾄﾗﾝｸ ﾎﾞｰﾄﾞ(C)	FD01-68-83X	1	S, R, X, RZ,
				AM/FM,C.D.ﾅｼ
				ﾗｼﾞｵ ﾅｼ
		FD05-68-83XA	1	X,
				AM/FM,C.D.ﾂｷ
68-865	ﾌｧｽﾅｰ	B455-68-865 00	12	内色 FE2 FE3 FE4 ﾌﾞﾗｯｸ -920401
				-920401
				FD3S -106810
		G032-68-865A 00	12	内色 FE2 FE3 FE4 ﾌﾞﾗｯｸ 920401-
				920401 -
				FD3S 106810-
68-865A	ﾌｧｽﾅｰ	BF70-68-865 00	2	内色 FE2 FE4 ﾌﾞﾗｯｸ
				2ﾆﾝ ﾉﾘ
		BF70-68-865 00	5	内色 FE2 FE4 ﾌﾞﾗｯｸ
				4ﾆﾝ ﾉﾘ
				-920301
				FD3S -104705
		BF70-68-865 00	2	内色 FE2 FE4 ﾌﾞﾗｯｸ
				4ﾆﾝ ﾉﾘ
				920301 -
				FD3S 104705-
69-910A	ﾌｰﾄ ｻﾎﾟｰﾄ	F104-69-69XA	1	2ﾆﾝ ﾉﾘ
		F104-69-69YB	1	2ﾆﾝ ﾉﾘ
76-071	ﾌﾛｱｰ ｻｲﾚﾝｻｰ	0208-76-071	1	
II型				
68-615B	ｷｬｯﾌﾟ ﾌﾗﾝｼﾞ ﾅｯﾄ	B100-68-615	9	
68-630A	ﾀﾞｯｼｭﾎﾞｰﾄﾞ ｲﾝｼｭﾚｰﾀｰ	F100-68-63XE	1	ｻﾝﾙｰﾌ ﾅｼ
		F105-68-63XD	1	ｻﾝﾙｰﾌ ﾂｷ
68-648	ﾘﾔｰ ｼｰﾄ ﾊﾟｯﾄﾞ	FD01-68-648	1	2ﾆﾝ ﾉﾘ
68-652D	F.ﾌﾛｱｰ ｲﾝｼｭﾚｰﾀｰ(R)	FD01-68-6N6	1	
68-654B	ｶｳﾙｻｲﾄﾞ ｲﾝｼｭﾚｰﾀｰ(R)	FD01-68-6A1	1	
68-654D	F.ﾌﾛｱｰ ｲﾝｼｭﾚｰﾀｰ(L)	FD01-68-6N7	1	
68-654X	ｶｳﾙｻｲﾄﾞ ｲﾝｼｭﾚｰﾀｰ(L)	FD01-68-6A2	1	

		FD01-69-240 PT	1	外色 PT VX ｼｬｽﾄ ﾎﾜｲﾄ
		FD01-69-240 PZ	1	外色 PX PZ ﾌﾞﾘﾘｱﾝﾄ ﾌﾞﾗｯｸ
69-116Z	ﾐﾗｰ ﾍﾞｰｽ(L)	FD01-69-242 3L	1	外色 3L 4G ｼﾙﾊﾞｰ ｽﾄｰﾝ ﾒﾀﾘｯｸ
		FD01-69-242 M8	1	外色 2A M8 ﾓﾝﾃｺﾞ ﾌﾞﾙｰ
		FD01-69-242 NU	1	外色 NT NU ﾋﾞﾝﾃｰｼﾞ ﾚｯﾄﾞ
		FD01-69-242 PT	1	外色 PT VX ｼｬｽﾄ ﾎﾜｲﾄ
		FD01-69-242 PZ	1	外色 PX PZ ﾌﾞﾘﾘｱﾝﾄ ﾌﾞﾗｯｸ
69-140A	ﾐﾗｰ ｶﾞﾗｽ(R)	F100-69-123	1	
69-140Y	ﾐﾗｰ ｶﾞﾗｽ(L)	F100-69-183	1	
69-170	ｲﾝﾃﾘｱ ﾐﾗｰ	B01W-69-220A	1	
69-210	ｻﾝﾊﾞｲｻﾞｰ(R)	F100-69-270B 02	1	内色 FE5 FE7 ﾌﾞﾗｯｸ
				ｻﾝﾙｰﾌ ﾅｼ
		F105-69-270B 02	1	内色 FE5 FE7 ﾌﾞﾗｯｸ -950701
				ｻﾝﾙｰﾌ ﾂｷ
				-950701
				FD3S -304954
		F105-69-270C 02	1	内色 FE5 FE7 ﾌﾞﾗｯｸ 950701-
				ｻﾝﾙｰﾌ ﾂｷ
				950701 -
				FD3S 304954-
69-210Z	ｻﾝﾊﾞｲｻﾞｰ(L)	F100-69-320C 02	1	内色 FE5 FE7 ﾌﾞﾗｯｸ
				ｻﾝﾙｰﾌ ﾅｼ
				ﾊﾞﾆﾃｲｰﾐﾗｰ ﾂｷ
		F102-69-320C 02	1	内色 FE5 FE7 ﾌﾞﾗｯｸ
				ｻﾝﾙｰﾌ ﾂｷ
				ﾊﾞﾆﾃｲｰﾐﾗｰ ﾂｷ
		F123-69-320 02	1	内色 FE5 FE7 ﾌﾞﾗｯｸ 950101-
				ﾊﾞﾆﾃｲｰﾐﾗｰ ﾅｼ
				ｻﾝﾙｰﾌ ﾅｼ
				950101 -
				FD3S 301812-
		F127-69-320 02	1	内色 FE5 FE7 ﾌﾞﾗｯｸ 950101-
				ﾊﾞﾆﾃｲｰﾐﾗｰ ﾅｼ
				ｻﾝﾙｰﾌ ﾂｷ
				950101 -
				FD3S 301812-
69-261	ｻﾝﾊﾞｲｻﾞｰ ｱﾀﾞﾌﾟﾀｰ	GA5R-69-261 02	2	内色 FE5 FE6 FE7 ﾌﾞﾗｯｸ
69-263	ｾﾝﾀｰ ｱﾀﾞﾌﾟﾀｰ ｶﾊﾞｰ	GA5R-69-263 02	2	内色 FE5 FE6 FE7 ﾌﾞﾗｯｸ
69-277	ｻﾝﾊﾞｲｻﾞｰ ｶﾊﾞｰ	GA5R-69-277 02	2	内色 FE5 FE6 FE7 ﾌﾞﾗｯｸ
IV型				
50-742C	ｸﾘｯﾌﾟ	G043-50-742	6	
51-820	ｶﾞｰﾆｯｼｭ(R)	FD01-50-8R0B	1	
51-820Z	ｶﾞｰﾆｯｼｭ(L)	FD01-50-8S0B	1	
69-110A	ﾄﾞｱｰ ﾐﾗｰ(R)	F100-76-120 3L	1	外色 3L ｼﾙﾊﾞｰ ｽﾄｰﾝ ﾒﾀﾘｯｸ
		F100-76-120 HZ	1	外色 HZ ｻﾝﾊﾞｰｽﾄ ｲｴﾛｰ
		F100-76-120 M8	1	外色 M8 ﾓﾝﾃｺﾞ ﾌﾞﾙｰ
		F100-76-120 NU	1	外色 NU ﾋﾞﾝﾃｰｼﾞ ﾚｯﾄﾞ
		F100-76-120 PT	1	外色 PT ｼｬｽﾄ ﾎﾜｲﾄ
		F100-76-120 PZ	1	外色 PZ ﾌﾞﾘﾘｱﾝﾄ ﾌﾞﾗｯｸ
69-110Y	ﾄﾞｱｰ ﾐﾗｰ(L)	F100-76-180 3L	1	外色 3L ｼﾙﾊﾞｰ ｽﾄｰﾝ ﾒﾀﾘｯｸ
		F100-76-180 HZ	1	外色 HZ ｻﾝﾊﾞｰｽﾄ ｲｴﾛｰ
		F100-76-180 M8	1	外色 M8 ﾓﾝﾃｺﾞ ﾌﾞﾙｰ
		F100-76-180 NU	1	外色 NU ﾋﾞﾝﾃｰｼﾞ ﾚｯﾄﾞ
		F100-76-180 PT	1	外色 PT ｼｬｽﾄ ﾎﾜｲﾄ
		F100-76-180 PZ	1	外色 PZ ﾌﾞﾘﾘｱﾝﾄ ﾌﾞﾗｯｸ
69-116	ﾐﾗｰ ﾍﾞｰｽ(R)	FD01-69-240 3L	1	外色 3L ｼﾙﾊﾞｰ ｽﾄｰﾝ ﾒﾀﾘｯｸ
		FD01-69-240 HZ	1	外色 HZ ｻﾝﾊﾞｰｽﾄ ｲｴﾛｰ
		FD01-69-240 M8	1	外色 M8 ﾓﾝﾃｺﾞ ﾌﾞﾙｰ
		FD01-69-240 NU	1	外色 NU ﾋﾞﾝﾃｰｼﾞ ﾚｯﾄﾞ
		FD01-69-240 PT	1	外色 PT ｼｬｽﾄ ﾎﾜｲﾄ
		FD01-69-240 PZ	1	外色 A3F PZ ﾌﾞﾘﾘｱﾝﾄ ﾌﾞﾗｯｸ
69-116Z	ﾐﾗｰ ﾍﾞｰｽ(L)	FD01-69-242 3L	1	外色 3L ｼﾙﾊﾞｰ ｽﾄｰﾝ ﾒﾀﾘｯｸ
		FD01-69-242 HZ	1	外色 HZ ｻﾝﾊﾞｰｽﾄ ｲｴﾛｰ
		FD01-69-242 M8	1	外色 M8 ﾓﾝﾃｺﾞ ﾌﾞﾙｰ
		FD01-69-242 NU	1	外色 NU ﾋﾞﾝﾃｰｼﾞ ﾚｯﾄﾞ
		FD01-69-242 PT	1	外色 PT ｼｬｽﾄ ﾎﾜｲﾄ
		FD01-69-242 PZ	1	外色 A3F PZ ﾌﾞﾘﾘｱﾝﾄ ﾌﾞﾗｯｸ
69-140A	ﾐﾗｰ ｶﾞﾗｽ(R)	F100-69-123	1	
69-140Y	ﾐﾗｰ ｶﾞﾗｽ(L)	F100-69-183	1	
69-170	ｲﾝﾃﾘｱ ﾐﾗｰ	H430-69-220	1	AN (H430-69-220A)
69-210	ｻﾝﾊﾞｲｻﾞｰ(R)	F100-69-270B 02	1	内色 FE8 FF0 ﾌﾞﾗｯｸ -980801
				ｻﾝﾙｰﾌ ﾅｼ
				ｴｱｰﾊﾞｯｸﾞ ﾅｼ
				-980801
				FD3S -421955
		F100-69-270C 02	1	内色 FE8 FF0 ﾌﾞﾗｯｸ 980801-
				ｴｱｰﾊﾞｯｸﾞ ﾅｼ
				ｻﾝﾙｰﾌ ﾅｼ
				980801 -
				FD3S 421955-
		F105-69-270C 02	1	内色 FE8 FF0 ﾌﾞﾗｯｸ -980801
				ｻﾝﾙｰﾌ ﾂｷ
				ｴｱｰﾊﾞｯｸﾞ ﾂｷ
				-980801
				FD3S -421955
		F105-69-270D 02	1	内色 FE8 FF0 ﾌﾞﾗｯｸ 980801-
				ｴｱｰﾊﾞｯｸﾞ ﾂｷ
				ｻﾝﾙｰﾌ ﾂｷ
				980801 -
				FD3S 421955-
		F110-69-270 02	1	内色 FE8 FF0 ﾌﾞﾗｯｸ -980801
				ｴｱｰﾊﾞｯｸﾞ ﾂｷ
				ｻﾝﾙｰﾌ ﾅｼ
				-980801
				FD3S -421955
		F110-69-270A 02	1	内色 FE8 FF0 ﾌﾞﾗｯｸ 980801-
				ｴｱｰﾊﾞｯｸﾞ ﾂｷ
				ｻﾝﾙｰﾌ ﾅｼ
				980801 -
				FD3S 421955-
69-210Z	ｻﾝﾊﾞｲｻﾞｰ(L)	F123-69-320 02	1	内色 FE8 FF0 ﾌﾞﾗｯｸ
				ｻﾝﾙｰﾌ ﾅｼ
		F127-69-320 02	1	内色 FE8 FF0 ﾌﾞﾗｯｸ
				ｻﾝﾙｰﾌ ﾂｷ
69-240A	ｲﾝﾃﾘｱ ﾐﾗｰ ﾍﾞｰｽ	B01W-69-240B	1	
69-261	ｻﾝﾊﾞｲｻﾞｰ ｱﾀﾞﾌﾟﾀｰ	GA5R-69-261 02	2	内色 FE8 FE9 FF0 ﾌﾞﾗｯｸ
69-263	ｾﾝﾀｰ ｱﾀﾞﾌﾟﾀｰ ｶﾊﾞｰ	GA5R-69-263 02	2	内色 FE8 FE9 FF0 ﾌﾞﾗｯｸ
69-277	ｻﾝﾊﾞｲｻﾞｰ ｶﾊﾞｰ	GA5R-69-277 02	2	内色 FE8 FE9 FF0 ﾌﾞﾗｯｸ
V型				
50-742C	ｸﾘｯﾌﾟ	G043-50-742	6	
51-820	ｶﾞｰﾆｯｼｭ(R)	FD01-50-8R0B	1	
51-820Z	ｶﾞｰﾆｯｼｭ(L)	FD01-50-8S0B	1	
69-110A	ﾄﾞｱｰ ﾐﾗｰ(R)	F100-76-120 40	1	外色 20P ｲﾉｾﾝﾄ ﾌﾞﾙｰ ﾏｲｶ
		F100-76-120 92	1	外色 18G ﾊｲﾗｲﾄ ｼﾙﾊﾞｰ ﾒﾀﾘｯｸ
		F100-76-120 NU	1	外色 NU ﾋﾞﾝﾃｰｼﾞ ﾚｯﾄﾞ
		F100-76-120 PT	1	外色 PT ｼｬｽﾄ ﾎﾜｲﾄ
		F100-76-120 PZ	1	外色 A3F ﾌﾞﾘﾘｱﾝﾄ ﾌﾞﾗｯｸ
69-110Y	ﾄﾞｱｰ ﾐﾗｰ(L)	F100-76-180 40	1	外色 20P ｲﾉｾﾝﾄ ﾌﾞﾙｰ ﾏｲｶ
		F100-76-180 92	1	外色 18G ﾊｲﾗｲﾄ ｼﾙﾊﾞｰ ﾒﾀﾘｯｸ
		F100-76-180 NU	1	外色 NU ﾋﾞﾝﾃｰｼﾞ ﾚｯﾄﾞ
		F100-76-180 PT	1	外色 PT ｼｬｽﾄ ﾎﾜｲﾄ
		F100-76-180 PZ	1	外色 A3F ﾌﾞﾘﾘｱﾝﾄ ﾌﾞﾗｯｸ
69-116	ﾐﾗｰ ﾍﾞｰｽ(R)	FD01-69-240 40	1	外色 20P ｲﾉｾﾝﾄ ﾌﾞﾙｰ ﾏｲｶ
		FD01-69-240 92	1	外色 18G ﾊｲﾗｲﾄ ｼﾙﾊﾞｰ ﾒﾀﾘｯｸ
		FD01-69-240 NU	1	外色 NU ﾋﾞﾝﾃｰｼﾞ ﾚｯﾄﾞ
		FD01-69-240 PT	1	外色 PT ｼｬｽﾄ ﾎﾜｲﾄ
		FD01-69-240 PZ	1	外色 A3F ﾌﾞﾘﾘｱﾝﾄ ﾌﾞﾗｯｸ
69-116Z	ﾐﾗｰ ﾍﾞｰｽ(L)	FD01-69-242 40	1	外色 20P ｲﾉｾﾝﾄ ﾌﾞﾙｰ ﾏｲｶ
		FD01-69-242 92	1	外色 18G ﾊｲﾗｲﾄ ｼﾙﾊﾞｰ ﾒﾀﾘｯｸ
		FD01-69-242 NU	1	外色 NU ﾋﾞﾝﾃｰｼﾞ ﾚｯﾄﾞ
		FD01-69-242 PT	1	外色 PT ｼｬｽﾄ ﾎﾜｲﾄ
		FD01-69-242 PZ	1	外色 A3F ﾌﾞﾘﾘｱﾝﾄ ﾌﾞﾗｯｸ
69-140A	ﾐﾗｰ ｶﾞﾗｽ(R)	F100-69-123	1	
69-140Y	ﾐﾗｰ ｶﾞﾗｽ(L)	F100-69-183	1	
69-170	ｲﾝﾃﾘｱ ﾐﾗｰ	H430-69-220	1	AN (H430-69-220A)
				-990201
				FD3S -500473
		H430-69-220A	1	990201 -
				FD3S 500473-
69-210	ｻﾝﾊﾞｲｻﾞｰ(R)	F110-69-270A 02	1	内色 FF1 ﾌﾞﾗｯｸ
69-210Z	ｻﾝﾊﾞｲｻﾞｰ(L)	F138-69-320 02	1	内色 FF1 ﾌﾞﾗｯｸ
69-240A	ｲﾝﾃﾘｱ ﾐﾗｰ ﾍﾞｰｽ	B01W-69-240B	1	
69-261	ｻﾝﾊﾞｲｻﾞｰ ｱﾀﾞﾌﾟﾀｰ	GA5R-69-261 02	2	内色 FF1 ﾌﾞﾗｯｸ
69-263	ｾﾝﾀｰ ｱﾀﾞﾌﾟﾀｰ ｶﾊﾞｰ	GA5R-69-263 02	2	内色 FF1 ﾌﾞﾗｯｸ
69-277	ｻﾝﾊﾞｲｻﾞｰ ｶﾊﾞｰ	GA5R-69-277 02	2	内色 FF1 ﾌﾞﾗｯｸ
VI型				
50-742C	ｸﾘｯﾌﾟ	G043-50-742	6	
51-820	ｶﾞｰﾆｯｼｭ(R)	FD01-50-8R0B	1	
51-820Z	ｶﾞｰﾆｯｼｭ(L)	FD01-50-8S0B	1	
69-110A	ﾄﾞｱｰ ﾐﾗｰ(R)	F100-76-120 09	1	外色 A3D ﾋﾟｭｱ ﾎﾜｲﾄ -001115
				-1115
				FD3S -600552

サンバイザー、アシストハンドル&ミラー 6900

品名コード	品名	部品番号	員数	適用記述
I型				
50-742C	ｸﾘｯﾌﾟ	G043-50-742	6	
51-820	ｶﾞｰﾆｯｼｭ(R)	FD01-50-8R0A	1	-911118
				FD3S -100070
		FD01-50-8R0B	1	911118 -
				FD3S 100070-
51-820Z	ｶﾞｰﾆｯｼｭ(L)	FD01-50-8S0A	1	-911118
				FD3S -100070
		FD01-50-8S0B	1	911118 -
				FD3S 100070-
69-110	ﾘﾔｰﾋﾞｭｰ ﾐﾗｰ(R)	A001-79-120	1	ｵﾌﾟｼｮﾝ
69-110A	ﾄﾞｱｰ ﾐﾗｰ(R)	F100-76-120 3L	1	外色 3L 4G ｼﾙﾊﾞｰ ｽﾄｰﾝ ﾒﾀﾘｯｸ
		F100-76-120 GU	1	外色 GU SX ｼｪｰﾄﾞ ｸﾞﾘｰﾝ
		F100-76-120 J9	1	外色 J9 ｺﾝﾍﾟﾃｨｼｮﾝ ｲｴﾛｰ
		F100-76-120 M8	1	外色 2A M8 ﾓﾝﾃｺﾞ ﾌﾞﾙｰ
		F100-76-120 NU	1	外色 NT NU ﾋﾞﾝﾃｰｼﾞ ﾚｯﾄﾞ
		F100-76-120 PZ	1	外色 PX PZ ﾌﾞﾘﾘｱﾝﾄ ﾌﾞﾗｯｸ
		F100-76-120 UC	1	外色 UC ｸﾘｽﾀﾙ ﾎﾜｲﾄ
69-110Y	ﾄﾞｱｰ ﾐﾗｰ(L)	F100-76-180 3L	1	外色 3L 4G ｼﾙﾊﾞｰ ｽﾄｰﾝ ﾒﾀﾘｯｸ
		F100-76-180 GU	1	外色 GU SX
		F100-76-180 J9	1	外色 J9 ｺﾝﾍﾟﾃｨｼｮﾝ ｲｴﾛｰ
		F100-76-180 M8	1	外色 2A M8 ﾓﾝﾃｺﾞ ﾌﾞﾙｰ
		F100-76-180 NU	1	外色 NT NU ﾋﾞﾝﾃｰｼﾞ ﾚｯﾄﾞ
		F100-76-180 PZ	1	外色 PX PZ ﾌﾞﾘﾘｱﾝﾄ ﾌﾞﾗｯｸ
		F100-76-180 UC	1	外色 UC ｸﾘｽﾀﾙ ﾎﾜｲﾄ
69-110Z	ﾘﾔｰﾋﾞｭｰ ﾐﾗｰ(L)	A001-79-180	1	ｵﾌﾟｼｮﾝ
69-115C	ﾄﾞｱｰ ﾐﾗｰ ﾉﾌﾞ"B"	F100-69-115	2	ｵﾌﾟｼｮﾝ
69-116	ﾐﾗｰ ﾍﾞｰｽ(R)	FD01-69-240 3L	1	外色 3L 4G ｼﾙﾊﾞｰ ｽﾄｰﾝ ﾒﾀﾘｯｸ
				ｻﾝﾙｰﾌ ﾅｼ
		FD01-69-240 GU	1	外色 GU SX ｼｪｰﾄﾞ ｸﾞﾘｰﾝ
				ｻﾝﾙｰﾌ ﾅｼ
		FD01-69-240 J9	1	外色 J9 ｺﾝﾍﾟﾃｨｼｮﾝ ｲｴﾛｰ
				ｻﾝﾙｰﾌ ﾅｼ
		FD01-69-240 M8	1	外色 2A M8 ﾓﾝﾃｺﾞ ﾌﾞﾙｰ
				ｻﾝﾙｰﾌ ﾅｼ
		FD01-69-240 NU	1	外色 NT NU ﾋﾞﾝﾃｰｼﾞ ﾚｯﾄﾞ
				ｻﾝﾙｰﾌ ﾅｼ
		FD01-69-240 PZ	1	外色 PX PZ ﾌﾞﾘﾘｱﾝﾄ ﾌﾞﾗｯｸ
				ｻﾝﾙｰﾌ ﾅｼ
		FD01-69-240 UC	1	外色 UC ｸﾘｽﾀﾙ ﾎﾜｲﾄ
				ｻﾝﾙｰﾌ ﾅｼ
69-116Z	ﾐﾗｰ ﾍﾞｰｽ(L)	FD01-69-242 3L	1	外色 3L 4G ｼﾙﾊﾞｰ ｽﾄｰﾝ ﾒﾀﾘｯｸ
		FD01-69-242 GU	1	外色 GU SX ｼｪｰﾄﾞ ｸﾞﾘｰﾝ
		FD01-69-242 J9	1	外色 J9 ｺﾝﾍﾟﾃｨｼｮﾝ ｲｴﾛｰ
		FD01-69-242 M8	1	外色 2A M8 ﾓﾝﾃｺﾞ ﾌﾞﾙｰ
		FD01-69-242 NU	1	外色 NT NU ﾋﾞﾝﾃｰｼﾞ ﾚｯﾄﾞ
		FD01-69-242 PZ	1	外色 PX PZ ﾌﾞﾘﾘｱﾝﾄ ﾌﾞﾗｯｸ
		FD01-69-242 UC	1	外色 UC ｸﾘｽﾀﾙ ﾎﾜｲﾄ
69-117	ﾐﾗｰ ﾌﾞﾗｹｯﾄ(R)	F100-79-130	1	ｵﾌﾟｼｮﾝ
69-136	ﾐﾗｰ ｶﾞｽｹｯﾄ(R)	F100-79-136	1	ｵﾌﾟｼｮﾝ
69-136Z	ﾐﾗｰ ｶﾞｽｹｯﾄ(L)	F100-79-196	1	ｵﾌﾟｼｮﾝ
69-140A	ﾐﾗｰ ｶﾞﾗｽ(R)	F100-69-123	1	
69-140Y	ﾐﾗｰ ｶﾞﾗｽ(L)	F100-69-183	1	
69-170	ｲﾝﾃﾘｱ ﾐﾗｰ	HG31-69-220 02	1	内色 FE2 FE4 ﾌﾞﾗｯｸ -920728
				-920728
				FD3S -112456
		HG31-69-220A 02	1	内色 FE2 FE3 FE4 ﾌﾞﾗｯｸ 920728-930301
				920728 - 930301
				FD3S 112456-116691
		HG31-69-220B	1	930301 - 930701
				FD3S 116691-117917
		HG31-69-220C	1	930701 -
				FD3S 117917-
69-177	ﾐﾗｰ ﾌﾞﾗｹｯﾄ(L)	F100-79-190	1	ｵﾌﾟｼｮﾝ
69-210	ｻﾝﾊﾞｲｻﾞｰ(R)	F100-69-270B 02	1	内色 FE2 ﾌﾞﾗｯｸ
				ｻﾝﾙｰﾌ ﾅｼ
		F100-69-270B 17	1	内色 FE4 ﾚｯﾄﾞ
				ｻﾝﾙｰﾌ ﾅｼ
		F105-69-270B 02	1	内色 FE2 ﾌﾞﾗｯｸ
				ｻﾝﾙｰﾌ ﾂｷ
		F105-69-270B 17	1	内色 FE4 ﾚｯﾄﾞ
				ｻﾝﾙｰﾌ ﾂｷ
69-210Z	ｻﾝﾊﾞｲｻﾞｰ(L)	F100-69-320C 02	1	内色 FE2 ﾌﾞﾗｯｸ
				ｻﾝﾙｰﾌ ﾅｼ
		F100-69-320C 17	1	内色 FE4 ﾚｯﾄﾞ
				ｻﾝﾙｰﾌ ﾅｼ
		F102-69-320C 02	1	内色 FE2 ﾌﾞﾗｯｸ
				ｻﾝﾙｰﾌ ﾂｷ
		F102-69-320C 17	1	内色 FE4 ﾚｯﾄﾞ
				ｻﾝﾙｰﾌ ﾂｷ
69-261	ｻﾝﾊﾞｲｻﾞｰ ｱﾀﾞﾌﾟﾀｰ	GA5R-69-261 02	2	内色 FE2 ﾌﾞﾗｯｸ
		GA5R-69-261 17	2	内色 FE4 ﾚｯﾄﾞ
69-263	ｾﾝﾀｰ ｱﾀﾞﾌﾟﾀｰ ｶﾊﾞｰ	GA5R-69-263 02	2	内色 FE2 ﾌﾞﾗｯｸ
		GA5R-69-263 17	2	内色 FE4 ﾚｯﾄﾞ
69-277	ｻﾝﾊﾞｲｻﾞｰ ｶﾊﾞｰ	GA5R-69-277 02	2	内色 FE2 ﾌﾞﾗｯｸ
		GA5R-69-277 17	2	内色 FE4 ﾚｯﾄﾞ
II型				
50-742C	ｸﾘｯﾌﾟ	G043-50-742	6	
51-820	ｶﾞｰﾆｯｼｭ(R)	FD01-50-8R0B	1	
51-820Z	ｶﾞｰﾆｯｼｭ(L)	FD01-50-8S0B	1	
69-110A	ﾄﾞｱｰ ﾐﾗｰ(R)	F100-76-120 3L	1	外色 3L 4G ｼﾙﾊﾞｰ ｽﾄｰﾝ ﾒﾀﾘｯｸ
		F100-76-120 M8	1	外色 2A M8 ﾓﾝﾃｺﾞ ﾌﾞﾙｰ
		F100-76-120 NU	1	外色 NT NU ﾋﾞﾝﾃｰｼﾞ ﾚｯﾄﾞ
		F100-76-120 PT	1	外色 PT VX ｼｬｽﾄ ﾎﾜｲﾄ
		F100-76-120 PZ	1	外色 PX PZ ﾌﾞﾘﾘｱﾝﾄ ﾌﾞﾗｯｸ
69-110Y	ﾄﾞｱｰ ﾐﾗｰ(L)	F100-76-180 3L	1	外色 3L 4G ｼﾙﾊﾞｰ ｽﾄｰﾝ ﾒﾀﾘｯｸ
		F100-76-180 M8	1	外色 2A M8 ﾓﾝﾃｺﾞ ﾌﾞﾙｰ
		F100-76-180 NU	1	外色 NT NU ﾋﾞﾝﾃｰｼﾞ ﾚｯﾄﾞ
		F100-76-180 PT	1	外色 PT VX ｼｬｽﾄ ﾎﾜｲﾄ
		F100-76-180 PZ	1	外色 PX PZ ﾌﾞﾘﾘｱﾝﾄ ﾌﾞﾗｯｸ
69-116	ﾐﾗｰ ﾍﾞｰｽ(R)	FD01-69-240 3L	1	外色 3L 4G ｼﾙﾊﾞｰ ｽﾄｰﾝ ﾒﾀﾘｯｸ
		FD01-69-240 M8	1	外色 2A M8 ﾓﾝﾃｺﾞ ﾌﾞﾙｰ
		FD01-69-240 NU	1	外色 NT NU ﾋﾞﾝﾃｰｼﾞ ﾚｯﾄﾞ
		FD01-69-240 PT	1	外色 PT VX ｼｬｽﾄ ﾎﾜｲﾄ
		FD01-69-240 PZ	1	外色 PX PZ ﾌﾞﾘﾘｱﾝﾄ ﾌﾞﾗｯｸ
69-116Z	ﾐﾗｰ ﾍﾞｰｽ(L)	FD01-69-242 3L	1	外色 3L 4G ｼﾙﾊﾞｰ ｽﾄｰﾝ ﾒﾀﾘｯｸ
		FD01-69-242 M8	1	外色 2A M8 ﾓﾝﾃｺﾞ ﾌﾞﾙｰ
		FD01-69-242 NU	1	外色 NT NU ﾋﾞﾝﾃｰｼﾞ ﾚｯﾄﾞ
		FD01-69-242 PT	1	外色 PT VX ｼｬｽﾄ ﾎﾜｲﾄ
		FD01-69-242 PZ	1	外色 PX PZ ﾌﾞﾘﾘｱﾝﾄ ﾌﾞﾗｯｸ
69-140A	ﾐﾗｰ ｶﾞﾗｽ(R)	F100-69-123	1	
69-140Y	ﾐﾗｰ ｶﾞﾗｽ(L)	F100-69-183	1	
69-170	ｲﾝﾃﾘｱ ﾐﾗｰ	HG31-69-220C	1	
69-210	ｻﾝﾊﾞｲｻﾞｰ(R)	F100-69-270B 02	1	内色 FE5 FE7 ﾌﾞﾗｯｸ
				(ｻﾝﾙｰﾌ ﾅｼ>MT)
		F100-69-270B 02	1	内色 FE5 FE7 ﾌﾞﾗｯｸ
				(ｻﾝﾙｰﾌ ﾅｼ>AT)
				930901 -
				FD3S 201105-
		F105-69-270B 02	1	内色 FE5 FE7 ﾌﾞﾗｯｸ
				ｻﾝﾙｰﾌ ﾂｷ
		F110-69-270 02	1	内色 FE5 FE7 ﾌﾞﾗｯｸ -930901
				(ｻﾝﾙｰﾌ ﾅｼ>AT)
				- 930901
				FD3S -201105
69-210Z	ｻﾝﾊﾞｲｻﾞｰ(L)	F100-69-320C 02	1	内色 FE5 FE7 ﾌﾞﾗｯｸ
				ｻﾝﾙｰﾌ ﾅｼ
		F102-69-320C 02	1	内色 FE5 FE7 ﾌﾞﾗｯｸ
				ｻﾝﾙｰﾌ ﾂｷ
69-261	ｻﾝﾊﾞｲｻﾞｰ ｱﾀﾞﾌﾟﾀｰ	GA5R-69-261 02	2	内色 FE5 FE6 FE7 ﾌﾞﾗｯｸ
69-263	ｾﾝﾀｰ ｱﾀﾞﾌﾟﾀｰ ｶﾊﾞｰ	GA5R-69-263 02	2	内色 FE5 FE6 FE7 ﾌﾞﾗｯｸ
69-277	ｻﾝﾊﾞｲｻﾞｰ ｶﾊﾞｰ	GA5R-69-277 02	2	内色 FE5 FE6 FE7 ﾌﾞﾗｯｸ
III型				
50-742C	ｸﾘｯﾌﾟ	G043-50-742	6	
51-820	ｶﾞｰﾆｯｼｭ(R)	FD01-50-8R0B	1	
51-820Z	ｶﾞｰﾆｯｼｭ(L)	FD01-50-8S0B	1	
69-110A	ﾄﾞｱｰ ﾐﾗｰ(R)	F100-76-120 3L	1	外色 3L 4G ｼﾙﾊﾞｰ ｽﾄｰﾝ ﾒﾀﾘｯｸ
		F100-76-120 M8	1	外色 2A M8 ﾓﾝﾃｺﾞ ﾌﾞﾙｰ
		F100-76-120 NU	1	外色 NT NU ﾋﾞﾝﾃｰｼﾞ ﾚｯﾄﾞ
		F100-76-120 PT	1	外色 PT VX ｼｬｽﾄ ﾎﾜｲﾄ
		F100-76-120 PZ	1	外色 PX PZ ﾌﾞﾘﾘｱﾝﾄ ﾌﾞﾗｯｸ
69-110Y	ﾄﾞｱｰ ﾐﾗｰ(L)	F100-76-180 3L	1	外色 3L 4G ｼﾙﾊﾞｰ ｽﾄｰﾝ ﾒﾀﾘｯｸ
		F100-76-180 M8	1	外色 2A M8 ﾓﾝﾃｺﾞ ﾌﾞﾙｰ
		F100-76-180 NU	1	外色 NT NU ﾋﾞﾝﾃｰｼﾞ ﾚｯﾄﾞ
		F100-76-180 PT	1	外色 PT VX ｼｬｽﾄ ﾎﾜｲﾄ
		F100-76-180 PZ	1	外色 PX PZ ﾌﾞﾘﾘｱﾝﾄ ﾌﾞﾗｯｸ
69-116	ﾐﾗｰ ﾍﾞｰｽ(R)	FD01-69-240 3L	1	外色 3L 4G ｼﾙﾊﾞｰ ｽﾄｰﾝ ﾒﾀﾘｯｸ
		FD01-69-240 M8	1	外色 2A M8 ﾓﾝﾃｺﾞ ﾌﾞﾙｰ
		FD01-69-240 NU	1	外色 NT NU ﾋﾞﾝﾃｰｼﾞ ﾚｯﾄﾞ

				ｲﾗｽﾄ NO.1
				ﾘﾔｰﾜｲﾊﾟｰ ﾅｼ
VI型				
68-615B	ｷｬｯﾌﾟ ﾌﾗﾝｼﾞ ﾅｯﾄ	B100-68-615	9	
68-630A	ﾀﾞｯｼｭﾎﾞｰﾄﾞ ｲﾝｼｭﾚｰﾀｰ	F100-68-63XG	1	
68-648	ﾘﾔｰ ｼｰﾄ ﾊﾟｯﾄﾞ	FD01-68-648	1	2ﾆﾝ ﾉﾘ
68-652D	F.ﾌﾛｱｰ ｲﾝｼｭﾚｰﾀｰ(R)	FD01-68-6N6	1	
68-654B	ｶｳﾙｻｲﾄﾞ ｲﾝｼｭﾚｰﾀｰ(R)	FD01-68-6A1	1	
68-654D	F.ﾌﾛｱｰ ｲﾝｼｭﾚｰﾀｰ(L)	FD01-68-6N7	1	
68-654X	ｶｳﾙｻｲﾄﾞ ｲﾝｼｭﾚｰﾀｰ(L)	FD01-68-6A2	1	
68-671A	ﾌﾛｱｰ ﾏｯﾄ	F132-68-670C 02	1	内色 FF2 ﾌﾞﾗｯｸ
				4ﾆﾝ ﾉﾘ
		F132-68-670C 16	1	内色 FF7 ﾚｯﾄﾞ
				4ﾆﾝ ﾉﾘ
		F134-68-670B 02	1	内色 FF2 ﾌﾞﾗｯｸ
				2ﾆﾝ ﾉﾘ
68-675	ﾌｧｽﾅｰ	B100-68-675 02	2	内色 FF2 FF7 ﾌﾞﾗｯｸ
68-695	ﾄﾗﾝｸ ﾙｰﾑ ﾏｯﾄ	F100-68-81XB 04	1	内色 FF2 FF7 ﾌﾞﾗｯｸ
				4ﾆﾝ ﾉﾘ
		FD01-68-81XA 04	1	内色 FF2 FF7 ﾌﾞﾗｯｸ
				2ﾆﾝ ﾉﾘ
68-6C5	ﾀｲﾔ ﾊｳｽ ﾊﾟｯﾄﾞ(R)	FD01-68-644A	1	
68-6C5Z	ﾀｲﾔ ﾊｳｽ ﾊﾟｯﾄﾞ(L)	FD01-68-649A	1	
68-6F1	ｵﾌﾟﾅｰ ﾚﾊﾞｰ ﾍﾞｾﾞﾙ	F100-68-6F1A 02	1	内色 FF2 FF7 ﾌﾞﾗｯｸ
68-6L1	ﾎｰﾙ ｶﾊﾞｰ"A"	FD01-68-6L1A	2	
68-6L2	ﾎｰﾙ ｶﾊﾞｰ"B"	FD01-68-6L2A	2	
68-6L3	ﾎｰﾙ ｶﾊﾞｰ"C"	FD01-68-6L3A	2	
68-811	ﾊﾟｰﾃｰｼｮﾝ ﾎﾞｰﾄﾞ	FD01-68-82X 02	1	内色 FF2 ﾌﾞﾗｯｸ
				2ﾆﾝ ﾉﾘ

(4ニンノリ)

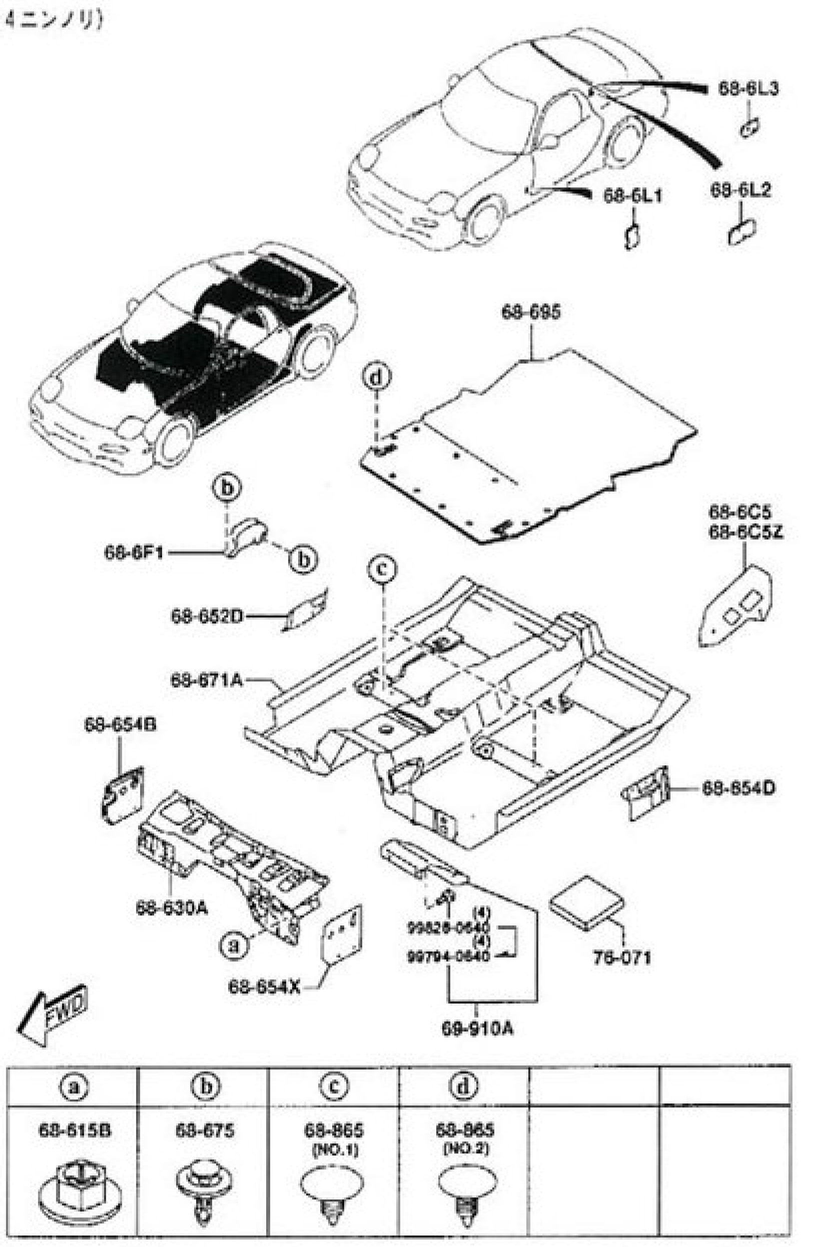

(2ニンノリ)

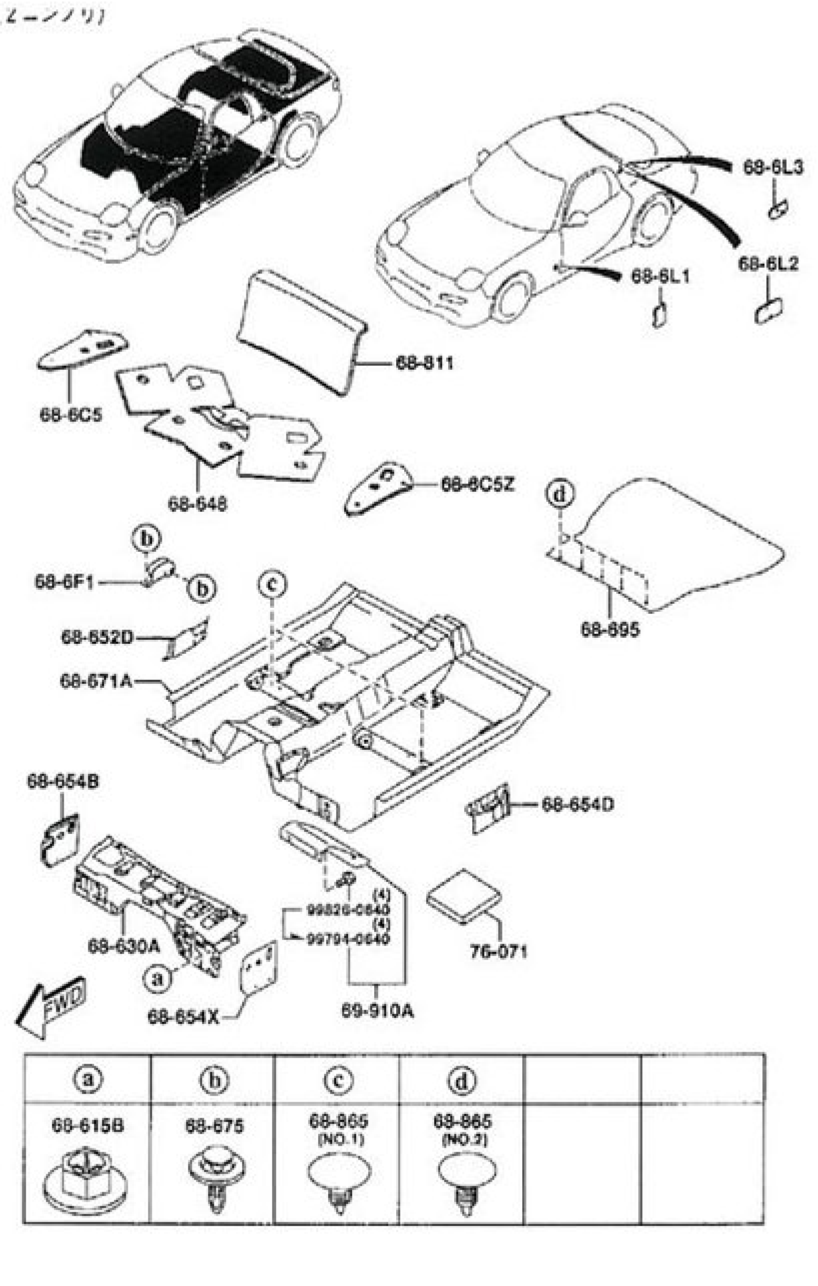

			-930720
			FD3S -118185
	FD01-68-550E 17	1	内色 FE4 ﾚｯﾄﾞ -930720
			RZ,
			ﾗｼﾞｵ ﾅｼ
			-930720
			FD3S -118185
	FD01-68-550G 02	1	内色 FE2 ﾌﾞﾗｯｸ 930720-
			RZ,
			ﾗｼﾞｵ ﾅｼ
			930720 -
			FD3S 118185-
	FD01-68-550G 17	1	内色 FE4 ﾚｯﾄﾞ 930720-
			RZ,
			ﾗｼﾞｵ ﾅｼ
			930720 -
			FD3S 118185-
68-52X ｸｫｰﾀｰ ﾄﾘﾑ ﾎﾟｹｯﾄ(R)	FD05-68-5C1 02	1	内色 FE2 ﾌﾞﾗｯｸ
			X,
			AM/FM,C.D.ﾅｼ
			4ﾆﾝ ﾉﾘ
	FD05-68-5C1 17	1	内色 FE4 ﾚｯﾄﾞ
			X,
			AM/FM,C.D.ﾅｼ
			4ﾆﾝ ﾉﾘ
68-52XZ ｸｫｰﾀｰ ﾄﾘﾑ ﾎﾟｹｯﾄ(L)	FD05-68-5N1 02	1	内色 FE2 ﾌﾞﾗｯｸ
			X,
			AM/FM,C.D.ﾅｼ
			4ﾆﾝ ﾉﾘ
	FD05-68-5N1 17	1	内色 FE4 ﾚｯﾄﾞ
			X,
			AM/FM,C.D.ﾅｼ
			4ﾆﾝ ﾉﾘ
68-530B ｸｫｰﾀｰ ﾄﾘﾑ ｶﾊﾞｰ(R)	F100-68-222B 02	1	内色 FE2 ﾌﾞﾗｯｸ
			R, S, X,
			4ﾆﾝ ﾉﾘ
			AM/FM
	F100-68-222B 17	1	内色 FE4 ﾚｯﾄﾞ
			R, S, X,
			4ﾆﾝ ﾉﾘ
			AM/FM
68-530X ｸｫｰﾀｰ ﾄﾘﾑ ｶﾊﾞｰ(L)	F100-68-223B 02	1	内色 FE2 ﾌﾞﾗｯｸ
			R, S, X,
			4ﾆﾝ ﾉﾘ
			AM/FM
	F100-68-223B 17	1	内色 FE4 ﾚｯﾄﾞ
			R, S, X,
			4ﾆﾝ ﾉﾘ
			AM/FM
68-540B ｸｫｰﾀｰ ﾄﾘﾑ ｶﾊﾞｰ(R)	FD05-68-5CX 02	1	内色 FE2 ﾌﾞﾗｯｸ
			X,
			AM/FM,C.D.ﾅｼ
	FD05-68-5CX 17	1	内色 FE4 ﾚｯﾄﾞ
			X,
			AM/FM,C.D.ﾅｼ
68-540X ｸｫｰﾀｰ ﾄﾘﾑ ｶﾊﾞｰ(L)	FD05-68-5NX 02	1	内色 FE2 ﾌﾞﾗｯｸ
			X,
			AM/FM,C.D.ﾅｼ
	FD05-68-5NX 17	1	内色 FE4 ﾚｯﾄﾞ
			X,
			AM/FM,C.D.ﾅｼ
68-5H0 ｽﾋﾟｰｶｰ ｸﾞﾘﾙ(R)	FD01-68-5H0 02	1	内色 FE2 ﾌﾞﾗｯｸ -930720
			R, RZ, S, X,
			CD ﾅｼ
			-930720
			FD3S -118185
	FD01-68-5H0 17	1	内色 FE4 ﾚｯﾄﾞ -930720
			R, RZ, S, X,
			CD ﾅｼ
			-930720
			FD3S -118185
	FD01-68-5H0A 02	1	内色 FE2 ﾌﾞﾗｯｸ 930720-
			R, RZ, S, X,
			CD ﾅｼ
			930720 -
			FD3S 118185-
	FD01-68-5H0A 17	1	内色 FE4 ﾚｯﾄﾞ 930720-
			R, RZ, S, X,
			CD ﾅｼ
			930720 -
			FD3S 118185-
68-5T0 ｽﾋﾟｰｶｰ ｸﾞﾘﾙ(L)	FD01-68-5W0 02	1	内色 FE2 ﾌﾞﾗｯｸ -930720
			R, RZ, S, X,
			CD ﾅｼ
			-930720
			FD3S -118185
	FD01-68-5W0 17	1	内色 FE4 ﾚｯﾄﾞ -930720
			R, RZ, S, X,
			CD ﾅｼ
			-930720
			FD3S -118185
	FD01-68-5W0A 02	1	内色 FE2 ﾌﾞﾗｯｸ 930720-
			R, RZ, S, X,
			CD ﾅｼ
			930720 -
			FD3S 118185-
	FD01-68-5W0A 17	1	内色 FE4 ﾚｯﾄﾞ 930720-
			R, RZ, S, X,
			CD ﾅｼ
			930720 -
			FD3S 118185-
68-865S ﾄﾘﾑ ｸﾘｯﾌﾟ	GJ12-68-865	18	
68-AC3 ﾌｧｽﾅｰ	B467-68-AC3 02	4	内色 FE2 FE3 FE4 ﾌﾞﾗｯｸ
			R, S, X,
			AM/FM
	B467-68-AC3 17	4	内色 FE4 ﾚｯﾄﾞ
			R, S, X,
			AM/FM
	B467-68-AC3 02	6	内色 FE2 FE3 FE4 ﾌﾞﾗｯｸ
			RZ,
			ﾗｼﾞｵ ﾅｼ
	B467-68-AC3 17	6	内色 FE4 ﾚｯﾄﾞ
			RZ,
			ﾗｼﾞｵ ﾅｼ
68-D21 ﾄﾘﾑ ｸﾘｯﾌﾟ	LA10-68-D21	2	-930720
			FD3S -118185
II型			
50-228A ｸﾞﾛﾒｯﾄ	D002-50-228	6	- 930901
			FD3S -201105
55-216B ｾﾝﾀｰ ﾊﾟﾈﾙ ｽﾌﾟﾘﾝｸﾞ	B092-55-257	4	
68-50X ｸｫｰﾀｰ ﾄﾘﾑ ﾌﾞﾗｹｯﾄ(R)	FD01-68-505	1	
68-50XZ ｸｫｰﾀｰ ﾄﾘﾑ ﾌﾞﾗｹｯﾄ(L)	FD01-68-509	1	
68-520A ｸｫｰﾀｰ ﾄﾘﾑ(R)	F100-68-520F 02	1	内色 FE5 FE6 ﾌﾞﾗｯｸ -930901
			AM/FM,C.D.ﾅｼ
			4ﾆﾝ ﾉﾘ
			- 930901
			FD3S -201105
	F100-68-520F 19	1	内色 FE7 ﾌﾞﾗｯｸ/ﾚｯﾄﾞ -930901
			AM/FM,C.D.ﾅｼ
			4ﾆﾝ ﾉﾘ
			- 930901
			FD3S -201105
	F100-68-520G 02	1	内色 FE5 FE6 ﾌﾞﾗｯｸ 930901-
			AM/FM,C.D.ﾅｼ
			4ﾆﾝ ﾉﾘ
			930901 -
			FD3S 201105-
	F100-68-520G 19	1	内色 FE7 ﾌﾞﾗｯｸ/ﾚｯﾄﾞ 930901-
			AM/FM,C.D.ﾅｼ
			4ﾆﾝ ﾉﾘ
			930901 -
			FD3S 201105-
	F105-68-520E 02	1	内色 FE5 FE6 ﾌﾞﾗｯｸ
			OPT,
			AM/FM,C.D.ﾅｼ
			4ﾆﾝ ﾉﾘ
	F105-68-520E 19	1	内色 FE7 ﾌﾞﾗｯｸ/ﾚｯﾄﾞ
			OPT,
			AM/FM,C.D.ﾅｼ
			4ﾆﾝ ﾉﾘ
	FD01-68-520G 02	1	内色 FE5 FE6 FE7 ﾌﾞﾗｯｸ -930901
			ｵｰﾃﾞｨｵ ﾅｼ

クォーターウインドウ&トリム 7250

品名コード	品名	部品番号	員数	適用記述
I型				
50-228A	ｸﾞﾛﾒｯﾄ	D002-50-228	6	920401 -
				FD3S 106810-
55-216B	ｾﾝﾀｰ ﾊﾟﾈﾙ ｽﾌﾟﾘﾝｸﾞ	B092-55-257	4	
68-50X	ｸｫｰﾀｰ ﾄﾘﾑ ﾌﾞﾗｹｯﾄ(R)	FD01-68-505	1	
68-50XZ	ｸｫｰﾀｰ ﾄﾘﾑ ﾌﾞﾗｹｯﾄ(L)	FD01-68-509	1	
68-520A	ｸｫｰﾀｰ ﾄﾘﾑ(R)	F100-68-520C 02	1	内色 FE2 ﾌﾞﾗｯｸ -911118
				S, R, X,
				AM/FM,C.D.ﾅｼ
				-911118
				FD3S -100070
		F100-68-520C 17	1	内色 FE4 ﾚｯﾄﾞ -911118
				S, R, X,
				AM/FM,C.D.ﾅｼ
				-911118
				FD3S -100070
		F100-68-520D 02	1	内色 FE2 ﾌﾞﾗｯｸ 911118-930720
				S, R, X,
				AM/FM,C.D.ﾅｼ
				911118 - 930720
				FD3S 100070-118185
		F100-68-520D 17	1	内色 FE4 ﾚｯﾄﾞ 911118-930720
				S, R, X,
				AM/FM,C.D.ﾅｼ
				911118 - 930720
				FD3S 100070-118185
		F100-68-520F 02	1	内色 FE2 ﾌﾞﾗｯｸ 930720-
				S, R, X,
				AM/FM,C.D.ﾅｼ
				930720 -
				FD3S 118185-
		F100-68-520F 171		内色 FE4 ﾚｯﾄﾞ 930720-
				S, R, X,
				AM/FM,C.D.ﾅｼ
				930720 -
				FD3S 118185-
		F105-68-520C 02	1	内色 FE2 ﾌﾞﾗｯｸ -911118
				X,
				AM/FM,C.D.ﾅｼ
				-911118
				FD3S -100070
		F105-68-520C 17	1	内色 FE4 ﾚｯﾄﾞ -911118
				X,
				AM/FM,C.D.ﾅｼ
				-911118
				FD3S -100070
		F105-68-520D 02	1	内色 FE2 ﾌﾞﾗｯｸ 911118-930720
				X,
				AM/FM,C.D.ﾅｼ
				911118 - 930720
				FD3S 100070-118185
		F105-68-520D 17	1	内色 FE4 ﾚｯﾄﾞ 911118-930720
				X,
				AM/FM,C.D.ﾅｼ
				911118 - 930720
				FD3S 100070-118185
		F105-68-520E 02	1	内色 FE2 ﾌﾞﾗｯｸ 930720-
				X,
				AM/FM,C.D.ﾅｼ
				930720 -
				FD3S 118185-
		F105-68-520E 17	1	内色 FE4 ﾚｯﾄﾞ 930720-
				X,
				AM/FM,C.D.ﾅｼ
				930720 -
				FD3S 118185-
		FD01-68-520E 02	1	内色 FE2 ﾌﾞﾗｯｸ -930720
				RZ,
				ﾗｼﾞｵ ﾅｼ
				-930720
				FD3S -118185
		FD01-68-520E 17	1	内色 FE4 ﾚｯﾄﾞ -930720
				RZ,
				ﾗｼﾞｵ ﾅｼ
				-930720
				FD3S -118185
		FD01-68-520G 02	1	内色 FE2 ﾌﾞﾗｯｸ 930720-
				RZ,
				ﾗｼﾞｵ ﾅｼ
				930720 -
				FD3S 118185-
		FD01-68-520G 17	1	内色 FE4 ﾚｯﾄﾞ 930720-
				RZ,
				ﾗｼﾞｵ ﾅｼ
				930720 -
				FD3S 118185-
68-520Y	ｸｫｰﾀｰ ﾄﾘﾑ(L)	F100-68-550C 02	1	内色 FE2 ﾌﾞﾗｯｸ -911118
				S, R, X,
				AM/FM,C.D.ﾅｼ
				-911118
				FD3S -100070
		F100-68-550C 17	1	内色 FE4 ﾚｯﾄﾞ -911118
				S, R, X,
				AM/FM,C.D.ﾅｼ
				-911118
				FD3S -100070
		F100-68-550D 02	1	内色 FE2 ﾌﾞﾗｯｸ 911118-930720
				S, R, X,
				AM/FM,C.D.ﾅｼ
				911118 - 930720
				FD3S 100070-118185
		F100-68-550D 17	1	内色 FE4 ﾚｯﾄﾞ 911118-930720
				S, R, X,
				AM/FM,C.D.ﾅｼ
				911118 - 930720
				FD3S 100070-118185
		F100-68-550F 02	1	内色 FE2 ﾌﾞﾗｯｸ 930720-
				S, R, X,
				AM/FM,C.D.ﾅｼ
				930720 -
				FD3S 118185-
		F100-68-550F 17	1	内色 FE4 ﾚｯﾄﾞ 930720-
				S, R, X,
				AM/FM,C.D.ﾅｼ
				930720 -
				FD3S 118185-
		F105-68-550C 02	1	内色 FE2 ﾌﾞﾗｯｸ -911118
				X,
				AM/FM,C.D.ﾅｼ
				-911118
				FD3S -100070
		F105-68-550C 17	1	内色 FE4 ﾚｯﾄﾞ -911118
				X,
				AM/FM,C.D.ﾅｼ
				-911118
				FD3S -100070
		F105-68-550D 02	1	内色 FE2 ﾌﾞﾗｯｸ 911118-930720
				X,
				AM/FM,C.D.ﾅｼ
				911118 - 930720
				FD3S 100070-118185
		F105-68-550D 17	1	内色 FE4 ﾚｯﾄﾞ 911118-930720
				X,
				AM/FM,C.D.ﾅｼ
				911118 - 930720
				FD3S 100070-118185
		F105-68-550E 02	1	内色 FE2 ﾌﾞﾗｯｸ 930720-
				X,
				AM/FM,C.D.ﾅｼ
				930720 -
				FD3S 118185-
		F105-68-550E 171		内色 FE4 ﾚｯﾄﾞ 930720-
				X,
				AM/FM,C.D.ﾅｼ
				930720 -
				FD3S 118185-
		FD01-68-550E 02	1	内色 FE2 ﾌﾞﾗｯｸ -930720
				RZ,
				ﾗｼﾞｵ ﾅｼ
		F100-76-120 40	1	外色 20P ｲﾉｾﾝﾄ ﾌﾞﾙｰ ﾏｲｶ -001115
				-1115
				FD3S -600552
		F100-76-120 62	1	外色 17W ｽﾉｰ ﾎﾜｲﾄ ﾊﾟｰﾙ ﾏｲｶ -001115
				-1115
				FD3S -600552
		F100-76-120 67	1	外色 22V ｻﾝﾗｲﾄ ｼﾙﾊﾞｰ M -001115
				-1115
				FD3S -600552
		F100-76-120 NU	1	外色 NU ﾋﾞﾝﾃｰｼﾞ ﾚｯﾄﾞ -001115
				-1115
				FD3S -600552
		F100-76-120 PZ	1	外色 A3F ﾌﾞﾘﾘｱﾝﾄ ﾌﾞﾗｯｸ -001115
				-1115
				FD3S -600552
		F146-69-120 09	1	外色 A3D ﾋﾟｭｱ ﾎﾜｲﾄ 001115-
				001115 -
				FD3S 600552-
		F146-69-120 40	1	外色 20P ｲﾉｾﾝﾄ ﾌﾞﾙｰ MC 001115-
				001115 -
				FD3S 600552-
		F146-69-120 62	1	外色 17W ｽﾉｰ ﾎﾜｲﾄ ﾊﾟｰﾙ MC 001115-
				001115 -
				FD3S 600552-
		F146-69-120 66	1	外色 25G ﾁﾀﾆｳﾑ ｸﾞﾚｲ ﾒﾀﾘｯｸ 001115-
				001115 -
				FD3S 600552-
		F146-69-120 67	1	外色 22V ｻﾝﾗｲﾄ ｼﾙﾊﾞｰ M 001115-
				001115 -
				FD3S 600552-
		F146-69-120 HZ	1	外色 HZ ｻﾝﾊﾞｰｽﾄ ｲｴﾛｰ 001115-
				001115 -
				FD3S 600552-
		F146-69-120 NU	1	外色 NU ﾋﾞﾝﾃｰｼﾞ ﾚｯﾄﾞ 001115-
				001115 -
				FD3S 600552-
		F146-69-120 PZ	1	外色 A3F ﾌﾞﾘﾘｱﾝﾄ ﾌﾞﾗｯｸ 001115-
				001115 -
				FD3S 600552-
69-110Y	ﾄﾞｱｰ ﾐﾗｰ(L)	F100-76-180 09	1	外色 A3D ﾋﾟｭｱ ﾎﾜｲﾄ -001115
				-1115
				FD3S -600552
		F100-76-180 40	1	外色 20P ｲﾉｾﾝﾄ ﾌﾞﾙｰ ﾏｲｶ -001115
				-1115
				FD3S -600552
		F100-76-180 62	1	外色 17W ｽﾉｰ ﾎﾜｲﾄ ﾊﾟｰﾙ ﾏｲｶ -001115
				-1115
				FD3S -600552
		F100-76-180 67	1	外色 22V ｻﾝﾗｲﾄ ｼﾙﾊﾞｰ M -001115
				-1115
				FD3S -600552
		F100-76-180 NU	1	外色 NU ﾋﾞﾝﾃｰｼﾞ ﾚｯﾄﾞ -001115
				-1115
				FD3S -600552
		F100-76-180 PZ	1	外色 A3F ﾌﾞﾘﾘｱﾝﾄ ﾌﾞﾗｯｸ -001115
				-1115
				FD3S -600552
		F146-69-180 09	1	外色 A3D ﾋﾟｭｱ ﾎﾜｲﾄ 001115-
				001115 -
				FD3S 600552-
		F146-69-180 40	1	外色 20P ｲﾉｾﾝﾄ ﾌﾞﾙｰ MC 001115-
				001115 -
				FD3S 600552-
		F146-69-180 62	1	外色 17W ｽﾉｰ ﾎﾜｲﾄ ﾊﾟｰﾙ MC 001115-
				001115 -
				FD3S 600552-
		F146-69-180 66	1	外色 25G ﾁﾀﾆｳﾑ ｸﾞﾚｲ ﾒﾀﾘｯｸ 001115-
				001115 -
				FD3S 600552-
		F146-69-180 67	1	外色 22V ｻﾝﾗｲﾄ ｼﾙﾊﾞｰ M 001115-
				001115 -
				FD3S 600552-
		F146-69-180 HZ	1	外色 HZ ｻﾝﾊﾞｰｽﾄ ｲｴﾛｰ 001115-
				001115 -
				FD3S 600552-
		F146-69-180 NU	1	外色 NU ﾋﾞﾝﾃｰｼﾞ ﾚｯﾄﾞ 001115-
				001115 -
				FD3S 600552-
		F146-69-180 PZ	1	外色 A3F ﾌﾞﾘﾘｱﾝﾄ ﾌﾞﾗｯｸ 001115-
				001115 -
				FD3S 600552-
69-116	ﾐﾗｰ ﾍﾞｰｽ(R)	FD01-69-240 09	1	外色 A3D ﾋﾟｭｱ ﾎﾜｲﾄ
		FD01-69-240 40	1	外色 20P ｲﾉｾﾝﾄ ﾌﾞﾙｰ ﾏｲｶ
		FD01-69-240 62	1	外色 17W ｽﾉｰ ﾎﾜｲﾄ ﾊﾟｰﾙ MC
		FD01-69-240 66	1	外色 25G ﾁﾀﾆｳﾑ ｸﾞﾚｲ ﾒﾀﾘｯｸ
		FD01-69-240 67	1	外色 22V ｻﾝﾗｲﾄ ｼﾙﾊﾞｰ M
		FD01-69-240 HZ	1	外色 HZ ｻﾝﾊﾞｰｽﾄ ｲｴﾛｰ
		FD01-69-240 NU	1	外色 NU ﾋﾞﾝﾃｰｼﾞ ﾚｯﾄﾞ
		FD01-69-240 PZ	1	外色 A3F ﾌﾞﾘﾘｱﾝﾄ ﾌﾞﾗｯｸ
69-116Z	ﾐﾗｰ ﾍﾞｰｽ(L)	FD01-69-242 09	1	外色 A3D ﾋﾟｭｱ ﾎﾜｲﾄ
		FD01-69-242 40	1	外色 20P ｲﾉｾﾝﾄ ﾌﾞﾙｰ ﾏｲｶ
		FD01-69-242 62	1	外色 17W ｽﾉｰ ﾎﾜｲﾄ ﾊﾟｰﾙ MC
		FD01-69-242 66	1	外色 25G ﾁﾀﾆｳﾑ ｸﾞﾚｲ ﾒﾀﾘｯｸ
		FD01-69-242 67	1	外色 22V ｻﾝﾗｲﾄ ｼﾙﾊﾞｰ M
		FD01-69-242 HZ	1	外色 HZ ｻﾝﾊﾞｰｽﾄ ｲｴﾛｰ
		FD01-69-242 NU	1	外色 NU ﾋﾞﾝﾃｰｼﾞ ﾚｯﾄﾞ
		FD01-69-242 PZ	1	外色 A3F ﾌﾞﾘﾘｱﾝﾄ ﾌﾞﾗｯｸ
69-140A	ﾐﾗｰ ｶﾞﾗｽ(R)	F100-69-123	1	
69-140Y	ﾐﾗｰ ｶﾞﾗｽ(L)	F100-69-183	1	
69-170	ｲﾝﾃﾘｱ ﾐﾗｰ	H430-69-220A	1	
69-210	ｻﾝﾊﾞｲｻﾞｰ(R)	F110-69-270A 02	1	内色 FF2 FF7 ﾌﾞﾗｯｸ
69-210Z	ｻﾝﾊﾞｲｻﾞｰ(L)	F138-69-320 02	1	内色 FF2 FF7 ﾌﾞﾗｯｸ
69-240A	ｲﾝﾃﾘｱ ﾐﾗｰ ﾍﾞｰｽ	B01W-69-240B	1	
69-261	ｻﾝﾊﾞｲｻﾞｰ ｱﾀﾞﾌﾟﾀｰ	GA5R-69-261 02	2	内色 FF2 FF7 ﾌﾞﾗｯｸ
69-263	ｾﾝﾀｰ ｱﾀﾞﾌﾟﾀｰ ｶﾊﾞｰ	GA5R-69-263 02	2	内色 FF2 FF7 ﾌﾞﾗｯｸ
69-277	ｻﾝﾊﾞｲｻﾞｰ ｶﾊﾞｰ	GA5R-69-277 02	2	内色 FF2 FF7 ﾌﾞﾗｯｸ

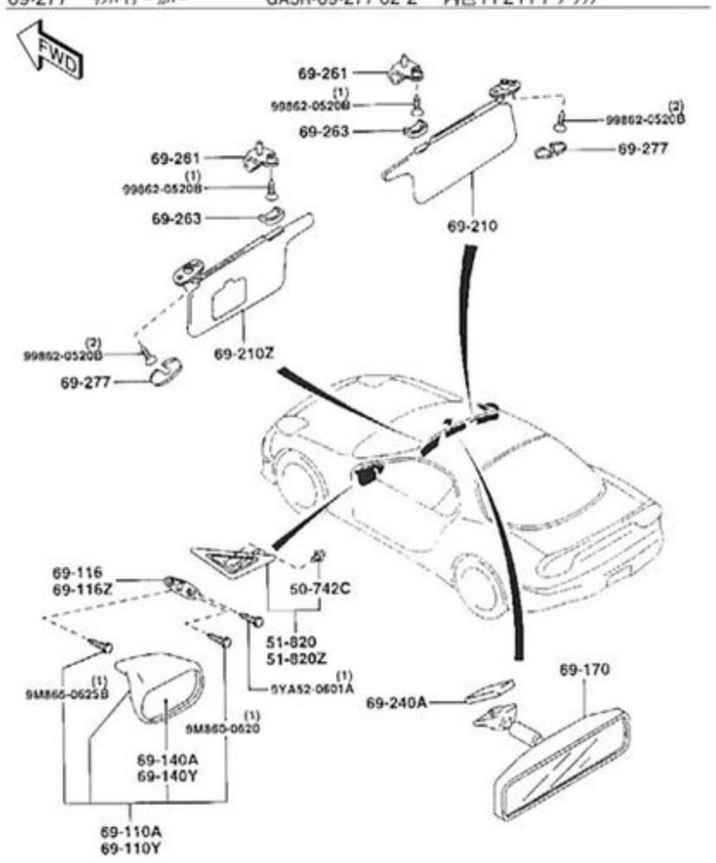

OV型

Body

				CD ﾌｷ
68-540X	ｸｫｰﾀｰ ﾄﾘﾑ ｶﾊﾞｰ(L)	FD05-68-5NX 02	1	内色 FF1 ﾌﾞﾗｯｸ
				CD ﾌｷ
68-5H0	ｽﾋﾟｰｶｰ ｸﾞﾘﾙ(R)	FD01-68-5H0B 02	1	内色 FF1 ﾌﾞﾗｯｸ
				CD ﾅｼ
68-5T0	ｽﾋﾟｰｶｰ ｸﾞﾘﾙ(L)	FD01-68-5W0B 02	1	内色 FF1 ﾌﾞﾗｯｸ
				CD ﾅｼ
68-865S	ﾄﾘﾑ ｸﾘｯﾌﾟ	GJ12-68-865	16	
68-AC3	ﾌｧｽﾅｰ	B467-68-AC3	024	内色 FF1 ﾌﾞﾗｯｸ
Ⅵ型				
55-216B	ｾﾝﾀｰ ﾊﾟﾈﾙ ｽﾌﾟﾘﾝｸﾞ	B092-55-257	4	
68-50X	ｸｫｰﾀｰ ﾄﾘﾑ ﾌﾞﾗｹｯﾄ(R)	FD01-68-505	1	
68-50XZ	ｸｫｰﾀｰ ﾄﾘﾑ ﾌﾞﾗｹｯﾄ(L)	FD01-68-509	1	
68-520A	ｸｫｰﾀｰ ﾄﾘﾑ(R)	F100-68-520H 02	1	内色 FF2 FF7 ﾌﾞﾗｯｸ
				4ﾆﾝ ﾉﾘ
		FD01-68-520H 02	1	内色 FF2 FF7 ﾌﾞﾗｯｸ
				2ﾆﾝ ﾉﾘ
68-520Y	ｸｫｰﾀｰ ﾄﾘﾑ(L)	F100-68-550H 02	1	内色 FF2 FF7 ﾌﾞﾗｯｸ
				4ﾆﾝ ﾉﾘ
		FD01-68-550H 02	1	内色 FF2 FF7 ﾌﾞﾗｯｸ
				2ﾆﾝ ﾉﾘ
68-530B	ｸｫｰﾀｰ ﾄﾘﾑ ｶﾊﾞｰ(R)	F100-68-222C 02	1	内色 FF2 FF7 ﾌﾞﾗｯｸ
				4ﾆﾝ ﾉﾘ
68-530X	ｸｫｰﾀｰ ﾄﾘﾑ ｶﾊﾞｰ(L)	F100-68-223C 02	1	内色 FF2 FF7 ﾌﾞﾗｯｸ
				4ﾆﾝ ﾉﾘ
68-5H0	ｽﾋﾟｰｶｰ ｸﾞﾘﾙ(R)	FD01-68-5H0B 02	1	内色 FF2 FF7 ﾌﾞﾗｯｸ
68-5T0	ｽﾋﾟｰｶｰ ｸﾞﾘﾙ(L)	FD01-68-5W0B 02	1	内色 FF2 FF7 ﾌﾞﾗｯｸ
68-865S	ﾄﾘﾑ ｸﾘｯﾌﾟ	GJ12-68-865	16	
68-865U	ﾄﾘﾑ ｸﾘｯﾌﾟ	GJ21-68-865	2	2ﾆﾝ ﾉﾘ
				(ｽﾋﾟﾘｯﾄ R>2ﾆﾝ ﾉﾘ)
68-AC3	ﾌｧｽﾅｰ	B467-68-AC3	024	内色 FF2 FF7 ﾌﾞﾗｯｸ
				4ﾆﾝ ﾉﾘ
		B467-68-AC3	026	内色 FF2 FF7 ﾌﾞﾗｯｸ
				2ﾆﾝ ﾉﾘ

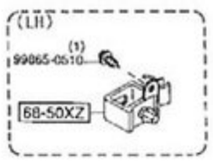

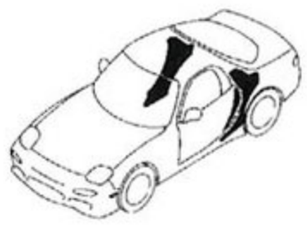

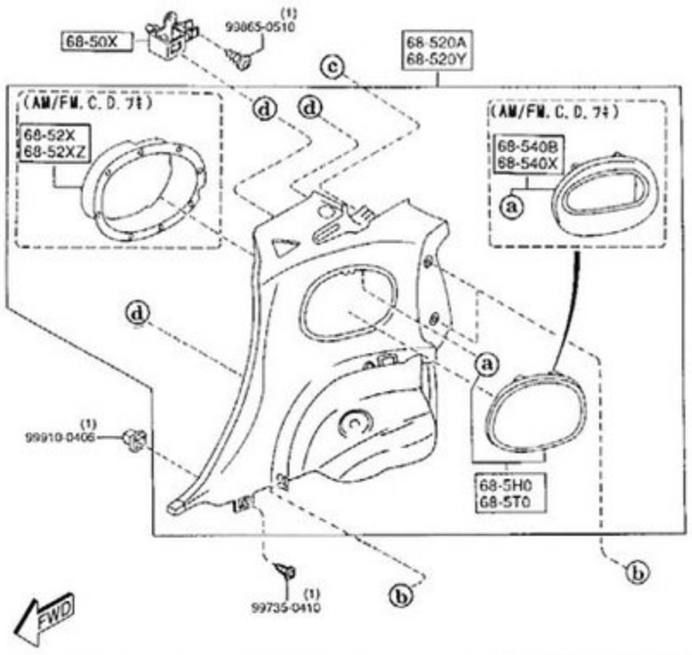

ⓐ	ⓑ	ⓒ	ⓓ		
55-216B	68-AC3	68-530B 68-530X	68-865S		

Ⅲ型

スポイラー&リレーテッドパーツ 7800

品名コード	品名	部品番号	員数	適用記述
Ⅰ型				
50-015C	ﾎﾞﾙﾄ	BR70-50-0Z2	10	
50-335	ｸﾘｯﾌﾟ ﾅｯﾄ	FB01-50-133C	10	
51-950	ﾘﾔｰ ｽﾎﾟｲﾗｰ	FD03-51-960 3L	1	外色 3L ｼﾙﾊﾞｰ ｽﾄｰﾝ ﾒﾀﾘｯｸ -920201
				-920201
				FD3S -102703
		FD03-51-960 GU	1	外色 GU SX ｼｭｰﾄﾞ ｸﾞﾘｰﾝ -920201
				-920201
				FD3S -102703
		FD03-51-960 J9	1	外色 J9 ｺﾝﾍﾟﾃｨｼｮﾝ ｲｴﾛｰ -920201
				-920201
				FD3S -102703
		FD03-51-960 M8	1	外色 M8 ﾓﾝﾃｺﾞ ﾌﾞﾙｰ -920201
				-920201
				FD3S -102703
		FD03-51-960 NU	1	外色 NU ﾋﾞﾝﾃｰｼﾞ ﾚｯﾄﾞ -920201
				-920201
				FD3S -102703
		FD03-51-960 PZ	1	外色 PZ ﾌﾟﾘﾘｱﾝﾄ ﾌﾞﾗｯｸ -920201
				-920201
				FD3S -102703
		FD03-51-960A 3L	1	外色 3L 4G ｼﾙﾊﾞｰ ｽﾄｰﾝ ﾒﾀﾘｯｸ 920201-
				920201 -
				FD3S 102703-
		FD03-51-960A GU	1	外色 GU SX ｼｭｰﾄﾞ ｸﾞﾘｰﾝ 920201-
				920201 -
				FD3S 102703-
		FD03-51-960A J9	1	外色 J9 ｺﾝﾍﾟﾃｨｼｮﾝ ｲｴﾛｰ 920201-
				920201 -
				FD3S 102703-
		FD03-51-960A M8	1	外色 2A M8 ﾓﾝﾃｺﾞ ﾌﾞﾙｰ 920201-
				920201 -
				FD3S 102703-
		FD03-51-960A NU	1	外色 NT NU ﾋﾞﾝﾃｰｼﾞ ﾚｯﾄﾞ 920201-
				920201 -
				FD3S 102703-
		FD03-51-960A PZ	1	外色 PX PZ ﾌﾟﾘﾘｱﾝﾄ ﾌﾞﾗｯｸ 920201-
				920201 -
				FD3S 102703-
51-956	ｽﾎﾟｲﾗｰ ﾌﾞﾗｹｯﾄ(R)	FD03-51-965	1	
51-956A	ｽﾎﾟｲﾗｰ ﾌﾞﾗｹｯﾄ(L)	FD03-51-966	1	
51-958	ｽﾎﾟｲﾗｰ ｸﾘｯﾌﾟ	B459-51-958	2	
51-95X	ｽｸﾘｭｰ ｾｯﾄ	BW1N-51-95X	4	
51-965D	ｽﾎﾟｲﾗｰ ｶﾞｽｹｯﾄ(C)	FD03-51-9G8	1	
51-966B	ｽﾎﾟｲﾗｰ ｶﾞｽｹｯﾄ	FD03-51-9G9	1	
51-9G6	ｽﾎﾟｲﾗｰ ｶﾞｽｹｯﾄ(R)	FD03-51-9G6	1	
51-9G7	ｽﾎﾟｲﾗｰ ｶﾞｽｹｯﾄ(L)	FD03-51-9G7	1	
51-9K0	ﾌﾛﾝﾄ ｴｱｰ ﾀﾞﾑ ｽｶｰﾄ(R)	FD01-51-9K1	1	ﾘﾔｰｽﾎﾟｲﾗｰ ﾅｼ
51-9L0	ﾌﾛﾝﾄ ｴｱｰ ﾀﾞﾑ ｽｶｰﾄ(L)	FD01-51-9L1	1	ﾘﾔｰｽﾎﾟｲﾗｰ ﾅｼ
51-PK0	C. ｽﾃｯﾌﾟ ﾓｰﾙ(R)	F104-51-9HZ	1	ﾗｲﾄ ﾖｳ
				ﾘﾔｰｽﾎﾟｲﾗｰ ﾌｷ
				-920205
				FD3S -102920
		F104-51-9HZA	1	ﾗｲﾄ ﾖｳ
				ﾘﾔｰｽﾎﾟｲﾗｰ ﾌｷ

68-540B	ｸｫｰﾀｰ ﾄﾘﾑ ｶﾊﾞｰ(R)	FD05-68-5CX 02	1	内色 FE5 FE6 FE7 ﾌﾞﾗｯｸ
				OPT,
				AM/FM,C.D.ﾌｷ
68-540X	ｸｫｰﾀｰ ﾄﾘﾑ ｶﾊﾞｰ(L)	FD05-68-5NX 02	1	内色 FE5 FE6 FE7 ﾌﾞﾗｯｸ
				OPT,
				AM/FM,C.D.ﾌｷ
68-5H0	ｽﾋﾟｰｶｰ ｸﾞﾘﾙ(R)	FD01-68-5H0B 02	1	内色 FE5 FE6 FE7 ﾌﾞﾗｯｸ
				C.D.ﾅｼ
68-5T0	ｽﾋﾟｰｶｰ ｸﾞﾘﾙ(L)	FD01-68-5W0B 02	1	内色 FE5 FE6 FE7 ﾌﾞﾗｯｸ
				C.D.ﾅｼ
68-865S	ﾄﾘﾑ ｸﾘｯﾌﾟ	GJ12-68-865	18	
68-AC3	ﾌｧｽﾅｰ	B467-68-AC3	4	4ﾆﾝ ﾉﾘ
		B467-68-AC3	6	2ﾆﾝ ﾉﾘ
Ⅳ型				
55-216B	ｾﾝﾀｰ ﾊﾟﾈﾙ ｽﾌﾟﾘﾝｸﾞ	B092-55-257	4	
68-50X	ｸｫｰﾀｰ ﾄﾘﾑ ﾌﾞﾗｹｯﾄ(R)	FD01-68-505	1	
68-50XZ	ｸｫｰﾀｰ ﾄﾘﾑ ﾌﾞﾗｹｯﾄ(L)	FD01-68-509	1	
68-520A	ｸｫｰﾀｰ ﾄﾘﾑ(R)	F100-68-520G 02	1	内色 FE8 FF0 ﾌﾞﾗｯｸ -970214
				TRG-X, TYPE-R, TYPE-RS,
				BATHURST-X, TYPE-RB,
				TYPE-RS-R, TYPE-RZ,
				AM/FM,C.D. ﾅｼ,5-ｽﾋﾟｰｶｰ
				4ﾆﾝ ﾉﾘ
				ｵｰﾃﾞｨｵ ﾅｼ
				-970214
				FD3S -405154
		F100-68-520H 02	1	内色 FE8 FF0 ﾌﾞﾗｯｸ 970214-
				TRG-X, TYPE-R, TYPE-RS,
				BATHURST-X, TYPE-RB,
				TYPE-RS-R, TYPE-RZ,
				AM/FM,C.D. ﾅｼ,5-ｽﾋﾟｰｶｰ
				ｵｰﾃﾞｨｵ ﾅｼ
				970214 -
				FD3S 405154-
		F105-68-520E 02	1	内色 FE8 FF0 ﾌﾞﾗｯｸ -970214
				TRG-X-OPT, TYPE-RS-OPT,
				AM/FM,C.D. ﾌｷ,4-ｽﾋﾟｰｶｰ
				4ﾆﾝ ﾉﾘ
				-970214
				FD3S -405154
		F105-68-520F 02	1	内色 FE8 FF0 ﾌﾞﾗｯｸ 970214-
				TRG-X-OPT, TYPE-RS-OPT,
				AM/FM,C.D. ﾌｷ,4-ｽﾋﾟｰｶｰ
				4ﾆﾝ ﾉﾘ
				970214 -
				FD3S 405154-
		FD01-68-520H 02	1	内色 FE8 FE9 FF0 ﾌﾞﾗｯｸ
				2ﾆﾝ ﾉﾘ
68-520Y	ｸｫｰﾀｰ ﾄﾘﾑ(L)	F100-68-550G 02	1	内色 FE8 FF0 ﾌﾞﾗｯｸ -970214
				TRG-X, TYPE-R, TYPE-RS,
				BATHURST-X, TYPE-RB,
				TYPE-RS-R, TYPE-RZ,
				AM/FM,C.D. ﾅｼ,5-ｽﾋﾟｰｶｰ
				4ﾆﾝ ﾉﾘ
				ｵｰﾃﾞｨｵ ﾅｼ
				-970214
				FD3S -405154
		F100-68-550H 02	1	内色 FE8 FF0 ﾌﾞﾗｯｸ 970214-
				TRG-X, TYPE-R, TYPE-RS,
				BATHURST-X, TYPE-RB,
				TYPE-RS-R, TYPE-RZ,
				AM/FM,C.D. ﾅｼ,5-ｽﾋﾟｰｶｰ
				ｵｰﾃﾞｨｵ ﾅｼ
				4ﾆﾝ ﾉﾘ
				970214 -
				FD3S 405154-
		F105-68-550E 02	1	内色 FE8 FF0 ﾌﾞﾗｯｸ -970214
				TRG-X-OPT, TYPE-RS-OPT,
				AM/FM,C.D. ﾌｷ,4-ｽﾋﾟｰｶｰ
				4ﾆﾝ ﾉﾘ
				-970214
				FD3S -405154
		F105-68-550F 02	1	内色 FE8 FF0 ﾌﾞﾗｯｸ 970214-
				TRG-X-OPT, TYPE-RS-OPT,
				AM/FM,C.D. ﾌｷ,4-ｽﾋﾟｰｶｰ
				4ﾆﾝ ﾉﾘ
				970214 -
				FD3S 405154-
		FD01-68-550H 02	1	内色 FE8 FE9 FF0 ﾌﾞﾗｯｸ
				2ﾆﾝ ﾉﾘ
68-52X	ｸｫｰﾀｰ ﾄﾘﾑ ﾎﾟｹｯﾄ(R)	FD05-68-5C1 02	1	内色 FE8 FE9 FF0 ﾌﾞﾗｯｸ
				TRG-X-OPT, TYPE-RS-OPT,
				AM/FM,C.D. ﾌｷ,4-ｽﾋﾟｰｶｰ
68-52XZ	ｸｫｰﾀｰ ﾄﾘﾑ ﾎﾟｹｯﾄ(L)	FD05-68-5N1 02	1	内色 FE8 FE9 FF0 ﾌﾞﾗｯｸ
				TRG-X-OPT, TYPE-RS-OPT,
				AM/FM,C.D. ﾌｷ,4-ｽﾋﾟｰｶｰ
68-530B	ｸｫｰﾀｰ ﾄﾘﾑ ｶﾊﾞｰ(R)	F100-68-222B 02	1	内色 FE8 FF0 ﾌﾞﾗｯｸ -970201
				4ﾆﾝ ﾉﾘ
				-970201
				FD3S -404982
		F100-68-222C 02	1	内色 FE8 FF0 ﾌﾞﾗｯｸ 970201-
				4ﾆﾝ ﾉﾘ
				970201 -
				FD3S 404982-
68-530X	ｸｫｰﾀｰ ﾄﾘﾑ ｶﾊﾞｰ(L)	F100-68-223B 02	1	内色 FE8 FF0 ﾌﾞﾗｯｸ -970201
				4ﾆﾝ ﾉﾘ
				-970201
				FD3S -404982
		F100-68-223C 02	1	内色 FE8 FF0 ﾌﾞﾗｯｸ 970201-
				4ﾆﾝ ﾉﾘ
				970201 -
				FD3S 404982-
68-540B	ｸｫｰﾀｰ ﾄﾘﾑ ｶﾊﾞｰ(R)	FD05-68-5CX 02	1	内色 FE8 FE9 FF0 ﾌﾞﾗｯｸ
				TRG-X-OPT, TYPE-RS-OPT,
				AM/FM,C.D. ﾌｷ,4-ｽﾋﾟｰｶｰ
				4ﾆﾝ ﾉﾘ
68-540X	ｸｫｰﾀｰ ﾄﾘﾑ ｶﾊﾞｰ(L)	FD05-68-5NX 02	1	内色 FE8 FE9 FF0 ﾌﾞﾗｯｸ
				TRG-X-OPT, TYPE-RS-OPT,
				AM/FM,C.D. ﾌｷ,4-ｽﾋﾟｰｶｰ
				4ﾆﾝ ﾉﾘ
68-5H0	ｽﾋﾟｰｶｰ ｸﾞﾘﾙ(R)	FD01-68-5H0B 02	1	内色 FE8 FE9 FF0 ﾌﾞﾗｯｸ
				TRG-X, TYPE-R, TYPE-RS,
				BATHURST-X, TYPE-RB,
				TYPE-RS-R, TYPE-RZ,
				AM/FM,C.D. ﾅｼ,5-ｽﾋﾟｰｶｰ
				ｵｰﾃﾞｨｵ ﾅｼ
68-5T0	ｽﾋﾟｰｶｰ ｸﾞﾘﾙ(L)	FD01-68-5W0B 02	1	内色 FE8 FE9 FF0 ﾌﾞﾗｯｸ
				TRG-X, TYPE-R, TYPE-RS,
				BATHURST-X, TYPE-RB,
				TYPE-RS-R, TYPE-RZ,
				AM/FM,C.D. ﾅｼ,5-ｽﾋﾟｰｶｰ
				ｵｰﾃﾞｨｵ ﾅｼ
68-865S	ﾄﾘﾑ ｸﾘｯﾌﾟ	GJ12-68-865	16	960301 -
				FD3S 401380-
		GJ12-68-865	18	-960301
				FD3S -401380
68-AC3	ﾌｧｽﾅｰ	B467-68-AC3 02	4	内色 FE8 FF0 ﾌﾞﾗｯｸ
				4ﾆﾝ ﾉﾘ
		B467-68-AC3 02	6	内色 FE8 FF0 ﾌﾞﾗｯｸ
				2ﾆﾝ ﾉﾘ
Ⅴ型				
55-216B	ｾﾝﾀｰ ﾊﾟﾈﾙ ｽﾌﾟﾘﾝｸﾞ	B092-55-257	4	
68-50X	ｸｫｰﾀｰ ﾄﾘﾑ ﾌﾞﾗｹｯﾄ(R)	FD01-68-505	1	
68-50XZ	ｸｫｰﾀｰ ﾄﾘﾑ ﾌﾞﾗｹｯﾄ(L)	FD01-68-509	1	
68-520A	ｸｫｰﾀｰ ﾄﾘﾑ(R)	F100-68-520H 02	1	内色 FF1 ﾌﾞﾗｯｸ
				CD ﾅｼ
		F105-68-520F 02	1	内色 FF1 ﾌﾞﾗｯｸ
				CD ﾌｷ
68-520Y	ｸｫｰﾀｰ ﾄﾘﾑ(L)	F100-68-550H 02	1	内色 FF1 ﾌﾞﾗｯｸ
				CD ﾅｼ
		F105-68-550F 02	1	内色 FF1 ﾌﾞﾗｯｸ
				CD ﾌｷ
68-52X	ｸｫｰﾀｰ ﾄﾘﾑ ﾎﾟｹｯﾄ(R)	FD05-68-5C1 02	1	内色 FF1 ﾌﾞﾗｯｸ
				CD ﾌｷ
68-52XZ	ｸｫｰﾀｰ ﾄﾘﾑ ﾎﾟｹｯﾄ(L)	FD05-68-5N1 02	1	内色 FF1 ﾌﾞﾗｯｸ
				CD ﾌｷ
68-530B	ｸｫｰﾀｰ ﾄﾘﾑ ｶﾊﾞｰ(R)	F100-68-222C 02	1	内色 FF1 ﾌﾞﾗｯｸ
68-530X	ｸｫｰﾀｰ ﾄﾘﾑ ｶﾊﾞｰ(L)	F100-68-223C 02	1	内色 FF1 ﾌﾞﾗｯｸ
68-540B	ｸｫｰﾀｰ ﾄﾘﾑ ｶﾊﾞｰ(R)	FD05-68-5CX 02	1	内色 FF1 ﾌﾞﾗｯｸ

				2ﾆﾝ ﾉﾘ
				- 930901
				FD3S -201105
		FD01-68-520H 02	1	内色 FE5 FE6 FE7 ﾌﾞﾗｯｸ 930901-
				ｵｰﾃﾞｨｵ ﾅｼ
				2ﾆﾝ ﾉﾘ
				930901 -
				FD3S 201105-
		FD05-68-520F 02	1	内色 FE5 FE6 FE7 ﾌﾞﾗｯｸ
				OPT,
				AM/FM,C.D.ﾌｷ
				(2ﾆﾝ ﾉﾘ>ﾉｰﾏﾙ ｻｽ)
68-520Y	ｸｫｰﾀｰ ﾄﾘﾑ(L)	F100-68-550F 02	1	内色 FE5 FE6 ﾌﾞﾗｯｸ -930901
				AM/FM,C.D.ﾅｼ
				4ﾆﾝ ﾉﾘ
				- 930901
				FD3S -201105
		F100-68-550F 19	1	内色 FE7 ﾌﾞﾗｯｸ/ﾚｯﾄﾞ -930901
				AM/FM,C.D.ﾅｼ
				4ﾆﾝ ﾉﾘ
				- 930901
				FD3S -201105
		F100-68-550G 02	1	内色 FE5 FE6 ﾌﾞﾗｯｸ 930901-
				AM/FM,C.D.ﾅｼ
				4ﾆﾝ ﾉﾘ
				930901 -
				FD3S 201105-
		F100-68-550G 19	1	内色 FE7 ﾌﾞﾗｯｸ/ﾚｯﾄﾞ 930901-
				AM/FM,C.D.ﾅｼ
				4ﾆﾝ ﾉﾘ
				930901 -
				FD3S 201105-
		F105-68-550E 02	1	内色 FE5 FE6 ﾌﾞﾗｯｸ
				OPT,
				AM/FM,C.D.ﾌｷ
				4ﾆﾝ ﾉﾘ
		F105-68-550E 19	1	内色 FE7 ﾌﾞﾗｯｸ/ﾚｯﾄﾞ
				OPT,
				AM/FM,C.D.ﾌｷ
				4ﾆﾝ ﾉﾘ
		FD01-68-550G 02	1	内色 FE5 FE6 FE7 ﾌﾞﾗｯｸ -930901
				ｵｰﾃﾞｨｵ ﾅｼ
				2ﾆﾝ ﾉﾘ
				- 930901
				FD3S -201105
		FD01-68-550H 02	1	内色 FE5 FE6 FE7 ﾌﾞﾗｯｸ 930901-
				ｵｰﾃﾞｨｵ ﾅｼ
				2ﾆﾝ ﾉﾘ
				930901 -
				FD3S 201105-
		FD05-68-550F 02	1	内色 FE5 FE6 FE7 ﾌﾞﾗｯｸ
				OPT,
				AM/FM,C.D.ﾌｷ
				(2ﾆﾝ ﾉﾘ>ﾉｰﾏﾙ ｻｽ)
68-52X	ｸｫｰﾀｰ ﾄﾘﾑ ﾎﾟｹｯﾄ(R)	FD05-68-5C1 02	1	内色 FE5 FE6 FE7 ﾌﾞﾗｯｸ
				OPT,
				AM/FM,C.D.ﾌｷ
				4ﾆﾝ ﾉﾘ
68-52XZ	ｸｫｰﾀｰ ﾄﾘﾑ ﾎﾟｹｯﾄ(L)	FD05-68-5N1 02	1	内色 FE5 FE6 FE7 ﾌﾞﾗｯｸ
				OPT,
				AM/FM,C.D.ﾌｷ
				4ﾆﾝ ﾉﾘ
68-530B	ｸｫｰﾀｰ ﾄﾘﾑ ｶﾊﾞｰ(R)	F100-68-222B 02	1	内色 FE5 FE7 ﾌﾞﾗｯｸ
				4ﾆﾝ ﾉﾘ
				AM/FM
68-530X	ｸｫｰﾀｰ ﾄﾘﾑ ｶﾊﾞｰ(L)	F100-68-223B 02	1	内色 FE5 FE7 ﾌﾞﾗｯｸ
				4ﾆﾝ ﾉﾘ
				AM/FM
68-540B	ｸｫｰﾀｰ ﾄﾘﾑ ｶﾊﾞｰ(R)	FD05-68-5CX 02	1	内色 FE5 FE6 FE7 ﾌﾞﾗｯｸ
				OPT,
				AM/FM,C.D.ﾌｷ
68-540X	ｸｫｰﾀｰ ﾄﾘﾑ ｶﾊﾞｰ(L)	FD05-68-5NX 02	1	内色 FE5 FE6 FE7 ﾌﾞﾗｯｸ
				OPT,
				AM/FM,C.D.ﾌｷ
68-5H0	ｽﾋﾟｰｶｰ ｸﾞﾘﾙ(R)	FD01-68-5H0A 02	1	内色 FE5 FE6 FE7 ﾌﾞﾗｯｸ -930901
				C.D.ﾅｼ
				- 930901
				FD3S -201105
		FD01-68-5H0B 02	1	内色 FE5 FE6 FE7 ﾌﾞﾗｯｸ 930901-
				C.D.ﾅｼ
				930901 -
				FD3S 201105-
68-5T0	ｽﾋﾟｰｶｰ ｸﾞﾘﾙ(L)	FD01-68-5W0A 02	1	内色 FE5 FE6 FE7 ﾌﾞﾗｯｸ -930901
				C.D.ﾅｼ
				- 930901
				FD3S -201105
		FD01-68-5W0B 02	1	内色 FE5 FE6 FE7 ﾌﾞﾗｯｸ 930901-
				C.D.ﾅｼ
				930901 -
				FD3S 201105-
68-865S	ﾄﾘﾑ ｸﾘｯﾌﾟ	GJ12-68-865	18	
68-AC3	ﾌｧｽﾅｰ	B467-68-AC3 02	4	内色 FE5 FE6 FE7 ﾌﾞﾗｯｸ
				4ﾆﾝ ﾉﾘ
		B467-68-AC3 02	6	内色 FE5 FE6 FE7 ﾌﾞﾗｯｸ
				2ﾆﾝ ﾉﾘ
68-D21	ﾄﾘﾑ ｸﾘｯﾌﾟ	LA10-68-D21	2	
Ⅲ型				
55-216B	ｾﾝﾀｰ ﾊﾟﾈﾙ ｽﾌﾟﾘﾝｸﾞ	B092-55-257	4	
68-50X	ｸｫｰﾀｰ ﾄﾘﾑ ﾌﾞﾗｹｯﾄ(R)	FD01-68-505	1	
68-50XZ	ｸｫｰﾀｰ ﾄﾘﾑ ﾌﾞﾗｹｯﾄ(L)	FD01-68-509	1	
68-520A	ｸｫｰﾀｰ ﾄﾘﾑ(R)	F100-68-520G 02	1	内色 FE5 FE6 ﾌﾞﾗｯｸ
				AM/FM,C.D.ﾅｼ
				4ﾆﾝ ﾉﾘ
		F100-68-520G 19	1	内色 FE7 ﾌﾞﾗｯｸ/ﾚｯﾄﾞ
				AM/FM,C.D.ﾅｼ
				4ﾆﾝ ﾉﾘ
		F105-68-520E 02	1	内色 FE5 FE6 ﾌﾞﾗｯｸ
				OPT,
				AM/FM,C.D.ﾌｷ
				4ﾆﾝ ﾉﾘ
		F105-68-520E 19	1	内色 FE7 ﾌﾞﾗｯｸ/ﾚｯﾄﾞ
				OPT,
				AM/FM,C.D.ﾌｷ
				4ﾆﾝ ﾉﾘ
		FD01-68-520H 02	1	内色 FE5 FE6 FE7 ﾌﾞﾗｯｸ
				2ﾆﾝ ﾉﾘ
				ｵｰﾃﾞｨｵ ﾅｼ
		FD05-68-520F 02	1	内色 FE5 FE6 FE7 ﾌﾞﾗｯｸ
				OPT,
				AM/FM,C.D.ﾌｷ
				2ﾆﾝ ﾉﾘ
68-520Y	ｸｫｰﾀｰ ﾄﾘﾑ(L)	F100-68-550G 02	1	内色 FE5 FE6 ﾌﾞﾗｯｸ
				AM/FM,C.D.ﾅｼ
				4ﾆﾝ ﾉﾘ
		F100-68-550G 19	1	内色 FE7 ﾌﾞﾗｯｸ/ﾚｯﾄﾞ
				AM/FM,C.D.ﾅｼ
				4ﾆﾝ ﾉﾘ
		F105-68-550E 02	1	内色 FE5 FE6 ﾌﾞﾗｯｸ
				OPT,
				AM/FM,C.D.ﾌｷ
				4ﾆﾝ ﾉﾘ
		F105-68-550E 19	1	内色 FE7 ﾌﾞﾗｯｸ/ﾚｯﾄﾞ
				OPT,
				AM/FM,C.D.ﾌｷ
				4ﾆﾝ ﾉﾘ
		FD01-68-550H 02	1	内色 FE5 FE6 FE7 ﾌﾞﾗｯｸ
				2ﾆﾝ ﾉﾘ
				ｵｰﾃﾞｨｵ ﾅｼ
		FD05-68-550F 02	1	内色 FE5 FE6 FE7 ﾌﾞﾗｯｸ
				OPT,
				AM/FM,C.D.ﾌｷ
				2ﾆﾝ ﾉﾘ
68-52X	ｸｫｰﾀｰ ﾄﾘﾑ ﾎﾟｹｯﾄ(R)	FD05-68-5C1 02	1	内色 FE5 FE6 FE7 ﾌﾞﾗｯｸ
				OPT,
				AM/FM,C.D.ﾌｷ
68-52XZ	ｸｫｰﾀｰ ﾄﾘﾑ ﾎﾟｹｯﾄ(L)	FD05-68-5N1 02	1	内色 FE5 FE6 FE7 ﾌﾞﾗｯｸ
				OPT,
				AM/FM,C.D.ﾌｷ
68-530B	ｸｫｰﾀｰ ﾄﾘﾑ ｶﾊﾞｰ(R)	F100-68-222B 02	1	内色 FE5 FE7 ﾌﾞﾗｯｸ
				4ﾆﾝ ﾉﾘ
68-530X	ｸｫｰﾀｰ ﾄﾘﾑ ｶﾊﾞｰ(L)	F100-68-223B 02	1	内色 FE5 FE7 ﾌﾞﾗｯｸ
				4ﾆﾝ ﾉﾘ

				TRG-X, TYPE-RS, TYPE-RZ,
				2 ﾎﾟｲﾝﾄ ｽﾎﾟｲﾗｰ ﾂｷ
				-941201
				FD3S -301568
		F124-51-9G6A	1	AN (F124-51-9G6B)
				TRG-X, TYPE-RS, TYPE-RZ,
				2 ﾎﾟｲﾝﾄ ｽﾎﾟｲﾗｰ ﾂｷ
				941201 - 950901
				FD3S 301568-305638
		F124-51-9G6B	1	TRG-X, TYPE-RS, TYPE-RZ,
				2 ﾎﾟｲﾝﾄ ｽﾎﾟｲﾗｰ ﾂｷ
				950901 -
				FD3S 305638-
		FD03-51-9G6	1	TYPE-R, TRG-X, TYPE-RB,
				TYPE-RM,
				4 ﾎﾟｲﾝﾄ ｽﾎﾟｲﾗｰ ﾂｷ
51-9G7	ｽﾎﾟｲﾗｰ ｶﾞｽｹｯﾄ(L)	F124-51-9G7	1	AN (F124-51-9G7A)
				TRG-X, TYPE-RS, TYPE-RZ,
				2 ﾎﾟｲﾝﾄ ｽﾎﾟｲﾗｰ ﾂｷ
				-941201
				FD3S -301568
		F124-51-9G7A	1	AN (F124-51-9G7B)
				TRG-X, TYPE-RS, TYPE-RZ,
				2 ﾎﾟｲﾝﾄ ｽﾎﾟｲﾗｰ ﾂｷ
				941201 - 950901
				FD3S 301568-305638
		F124-51-9G7B	1	TRG-X, TYPE-RS, TYPE-RZ,
				2 ﾎﾟｲﾝﾄ ｽﾎﾟｲﾗｰ ﾂｷ
				950901 -
				FD3S 305638-
		FD03-51-9G7	1	TYPE-R, TRG-X, TYPE-RB,
				TYPE-RM,
				4 ﾎﾟｲﾝﾄ ｽﾎﾟｲﾗｰ ﾂｷ
51-9K0	ﾌﾛﾝﾄ ｴｱｰ ﾀﾞﾑ ｽｶｰﾄ(R)	F104-51-9HZA	1	TYPE-R, TRG-X, TYPE-RB,
				TYPE-RS, TYPE-RZ,
				ｽﾎﾟｲﾗｰ ﾂｷ
		FD01-51-9K1	1	TYPE-R2, TRG-S,
				ｽﾎﾟｲﾗｰ ﾅｼ
51-9L0	ﾌﾛﾝﾄ ｴｱｰ ﾀﾞﾑ ｽｶｰﾄ(L)	F104-51-9HYA	1	TYPE-R, TRG-X, TYPE-RB,
				TYPE-RS, TYPE-RZ,
				ｽﾎﾟｲﾗｰ ﾂｷ
		FD01-51-9L1	1	TYPE-R2, TRG-S,
				ｽﾎﾟｲﾗｰ ﾅｼ
68-675	ﾌｧｽﾅｰ	B100-68-675 0	2	外色 2A 3L 4G M8 N6 NT NU PT
				PX PZ VX ﾌﾞﾗｯｸ
				TYPE-R2, TRG-S,
				ｽﾎﾟｲﾗｰ ﾅｼ
IV型				
50-015C	ﾎﾞﾙﾄ	BR70-50-0Z2	10	
50-335	ｸﾘｯﾌﾟ ﾅｯﾄ	FB01-50-133C	10	
51-854	ﾌｧｽﾅｰ	B129-51-993	2	ｽﾎﾟｲﾗｰ ﾂｷ
51-950	ﾘﾔｰ ｽﾎﾟｲﾗｰ	F124-51-960B 3L	1	外色 3L ｼﾙﾊﾞｰ ｽﾄｰﾝ ﾒﾀﾘｯｸ -970401
				ｽﾎﾟｲﾗｰ ﾂｷ
				-970401
				FD3S -406299
		F124-51-960B M8	1	外色 M8 ﾓﾝﾃｺﾞ ﾌﾞﾙｰ -970401
				ｽﾎﾟｲﾗｰ ﾂｷ
				-970401
				FD3S -406299
		F124-51-960B NU	1	外色 NU ﾋﾞﾝﾃｰｼﾞ ﾚｯﾄﾞ -970401
				ｽﾎﾟｲﾗｰ ﾂｷ
				-970401
				FD3S -406299
		F124-51-960B PT	1	外色 PT ｼｬｽﾄ ﾎﾜｲﾄ -970401
				ｽﾎﾟｲﾗｰ ﾂｷ
				-970401
				FD3S -406299
		F124-51-960B PZ	1	外色 PZ ﾌﾞﾘﾘｱﾝﾄ ﾌﾞﾗｯｸ -970401
				ｽﾎﾟｲﾗｰ ﾂｷ
				-970401
				FD3S -406299
		F124-51-960C 3L	1	外色 3L ｼﾙﾊﾞｰ ｽﾄｰﾝ ﾒﾀﾘｯｸ 970401-
				ｽﾎﾟｲﾗｰ ﾂｷ
				970401 -
				FD3S 406299-
		F124-51-960C HZ	1	外色 HZ ｻﾝﾊﾞｰｽﾄ ｲｴﾛｰ 970401-
				ｽﾎﾟｲﾗｰ ﾂｷ
				970401 -
				FD3S 406299-
		F124-51-960C M8	1	外色 M8 ﾓﾝﾃｺﾞ ﾌﾞﾙｰ 970401-
				ｽﾎﾟｲﾗｰ ﾂｷ
				970401 -
				FD3S 406299-
		F124-51-960C NU	1	外色 NU ﾋﾞﾝﾃｰｼﾞ ﾚｯﾄﾞ 970401-
				ｽﾎﾟｲﾗｰ ﾂｷ
				970401 -
				FD3S 406299-
		F124-51-960C PT	1	外色 PT ｼｬｽﾄ ﾎﾜｲﾄ 970401-
				ｽﾎﾟｲﾗｰ ﾂｷ
				970401 -
				FD3S 406299-
		F124-51-960C PZ	1	外色 A3F PZ ｼｬｽﾄ ﾎﾜｲﾄ 970401-
				ｽﾎﾟｲﾗｰ ﾂｷ
				970401 -
				FD3S 406299-
51-956A	ｽﾎﾟｲﾗｰ ﾌﾞﾗｹｯﾄ(L)	F124-51-967	1	ｽﾎﾟｲﾗｰ ﾂｷ
51-967A	ﾘﾔｰｽﾎﾟｲﾗｰ ﾌﾟﾛﾃｸﾀｰ(R)	F124-51-966	1	ｽﾎﾟｲﾗｰ ﾂｷ
51-973C	ﾌﾟﾛﾃｸﾀｰ	F104-51-9H3	2	ｽﾎﾟｲﾗｰ ﾂｷ
51-9G6	ｽﾎﾟｲﾗｰ ｶﾞｽｹｯﾄ(R)	F124-51-9G6B	1	ｽﾎﾟｲﾗｰ ﾂｷ
51-9G7	ｽﾎﾟｲﾗｰ ｶﾞｽｹｯﾄ(L)	F124-51-9G7B	1	ｽﾎﾟｲﾗｰ ﾂｷ
51-9K0	ﾌﾛﾝﾄ ｴｱｰ ﾀﾞﾑ ｽｶｰﾄ(R)	F104-51-9HZA	1	ｽﾎﾟｲﾗｰ ﾂｷ
		FD01-51-9K1	1	ｽﾎﾟｲﾗｰ ﾅｼ
51-9L0	ﾌﾛﾝﾄ ｴｱｰ ﾀﾞﾑ ｽｶｰﾄ(L)	F104-51-9HYA	1	ｽﾎﾟｲﾗｰ ﾂｷ
		FD01-51-9L1	1	ｽﾎﾟｲﾗｰ ﾅｼ
68-675	ﾌｧｽﾅｰ	B100-68-675 0	2	外色 3L A3F HZ M8 NU PT PZ
				ﾌﾞﾗｯｸ
				ｽﾎﾟｲﾗｰ ﾅｼ
				(ｽﾎﾟｲﾗｰ ﾂｷ>ｵｲﾙ ｸｰﾗｰ ｼﾝｸﾞﾙ ﾀｲﾌﾟ)
V型				
50-015C	ﾎﾞﾙﾄ	BR70-50-0Z2	10	
50-335	ｸﾘｯﾌﾟ ﾅｯﾄ	FB01-50-133C	10	
51-034	ｷｬｯﾌﾟ	F138-51-976B 40	1	外色 20P ｲﾉｾﾝﾄ ﾌﾞﾙｰ ﾏｲｶ
				TYPE-R, TYPE-RB-MT-OPT,
				TYPE-RS,
				ｽﾎﾟｲﾗｰ ﾂｷ
		F138-51-976B 92	1	外色 18G ﾊｲﾗｲﾄ ｼﾙﾊﾞｰ ﾒﾀﾘｯｸ
				TYPE-R, TYPE-RB-MT-OPT,
				TYPE-RS,
				ｽﾎﾟｲﾗｰ ﾂｷ
		F138-51-976B NU	1	外色 NU ﾋﾞﾝﾃｰｼﾞ ﾚｯﾄﾞ
				TYPE-R, TYPE-RB-MT-OPT,
				TYPE-RS,
				ｽﾎﾟｲﾗｰ ﾂｷ
		F138-51-976B PT	1	外色 PT ｼｬｽﾄ ﾎﾜｲﾄ
				TYPE-R, TYPE-RB-MT-OPT,
				TYPE-RS,
				ｽﾎﾟｲﾗｰ ﾂｷ
		F138-51-976B PZ	1	外色 A3F ﾌﾞﾘﾘｱﾝﾄ ﾌﾞﾗｯｸ
				TYPE-R, TYPE-RB-MT-OPT,
				TYPE-RS,
				ｽﾎﾟｲﾗｰ ﾂｷ
51-822	ｷｬｯﾌﾟ	F138-51-983B 40	1	外色 20P ｲﾉｾﾝﾄ ﾌﾞﾙｰ ﾏｲｶ
				TYPE-R, TYPE-RB-MT-OPT,
				TYPE-RS,
				ｽﾎﾟｲﾗｰ ﾂｷ
		F138-51-983B 92	1	外色 18G ﾊｲﾗｲﾄ ｼﾙﾊﾞｰ ﾒﾀﾘｯｸ
				TYPE-R, TYPE-RB-MT-OPT,
				TYPE-RS,
				ｽﾎﾟｲﾗｰ ﾂｷ
		F138-51-983B NU	1	外色 NU ﾋﾞﾝﾃｰｼﾞ ﾚｯﾄﾞ
				TYPE-R, TYPE-RB-MT-OPT,
				TYPE-RS,
				ｽﾎﾟｲﾗｰ ﾂｷ
		F138-51-983B PT	1	外色 PT ｼｬｽﾄ ﾎﾜｲﾄ
				TYPE-R, TYPE-RB-MT-OPT,
				TYPE-RS,
				ｽﾎﾟｲﾗｰ ﾂｷ
		F138-51-983B PZ	1	外色 A3F ﾌﾞﾘﾘｱﾝﾄ ﾌﾞﾗｯｸ
				TYPE-R, TYPE-RB-MT-OPT,
				TYPE-RS,
				ｽﾎﾟｲﾗｰ ﾂｷ
51-950	ﾘﾔｰ ｽﾎﾟｲﾗｰ	F138-51-960C 40	1	外色 20P ｲﾉｾﾝﾄ ﾌﾞﾙｰ ﾏｲｶ

				FD3S 204989-
51-9G6	ｽﾎﾟｲﾗｰ ｶﾞｽｹｯﾄ(R)	FD03-51-9G6	1	ｽﾎﾟｲﾗｰ ﾂｷ
				(ﾉｰﾏﾙ ｻｽ>ｻﾝﾙｰﾌ ﾂｷ)
				ﾊｰﾄﾞ ｻｽ
51-9G7	ｽﾎﾟｲﾗｰ ｶﾞｽｹｯﾄ(L)	FD03-51-9G7	1	ｽﾎﾟｲﾗｰ ﾂｷ
				(ﾉｰﾏﾙ ｻｽ>ｻﾝﾙｰﾌ ﾂｷ)
				ﾊｰﾄﾞ ｻｽ
51-9K0	ﾌﾛﾝﾄ ｴｱｰ ﾀﾞﾑ ｽｶｰﾄ(R)	FD01-51-9K1	1	ｽﾎﾟｲﾗｰ ﾅｼ
				(ﾉｰﾏﾙ ｻｽ>ｻﾝﾙｰﾌ ﾅｼ)
51-9L0	ﾌﾛﾝﾄ ｴｱｰ ﾀﾞﾑ ｽｶｰﾄ(L)	FD01-51-9L1	1	ｽﾎﾟｲﾗｰ ﾅｼ
				(ﾉｰﾏﾙ ｻｽ>ｻﾝﾙｰﾌ ﾅｼ)
				940401 -
				FD3S 204782-
		FD01-51-9L1	1	- 940401
				FD3S -204782
51-PK0	C. ｽﾃｯﾌﾟ ﾓｰﾙ(R)	F104-51-9HZA	1	ｽﾎﾟｲﾗｰ ﾂｷ
				(ﾉｰﾏﾙ ｻｽ>ｻﾝﾙｰﾌ ﾂｷ)
				ﾊｰﾄﾞ ｻｽ
51-PL0	RR ｻｲﾄﾞ ｽﾃｯﾌﾟ ﾓｰﾙ(R)	F104-51-9HYA	1	ｽﾎﾟｲﾗｰ ﾂｷ
				(ﾉｰﾏﾙ ｻｽ>ｻﾝﾙｰﾌ ﾂｷ)
				ﾊｰﾄﾞ ｻｽ
68-675	ﾌｧｽﾅｰ	B100-68-675 00	2	外色 2A 3L 4G M8 NT NU PT PX
				PZ VX ﾌﾞﾗｯｸ
				ｽﾎﾟｲﾗｰ ﾅｼ
				(ﾉｰﾏﾙ ｻｽ>ｻﾝﾙｰﾌ ﾅｼ)
III型				
50-015C	ﾎﾞﾙﾄ	BR70-50-0Z2	10	
50-335	ｸﾘｯﾌﾟ ﾅｯﾄ	FB01-50-133C	10	
51-854	ﾌｧｽﾅｰ	B129-51-993	2	TRG-X, TYPE-RS, TYPE-RZ,
				2 ﾎﾟｲﾝﾄ ｽﾎﾟｲﾗｰ ﾂｷ
51-950	ﾘﾔｰ ｽﾎﾟｲﾗｰ	F124-51-960 PZ	1	外色 PX PZ ｼｬｽﾄ ﾎﾜｲﾄ -941201
				TRG-X, TYPE-RS, TYPE-RZ,
				2 ﾎﾟｲﾝﾄ ｽﾎﾟｲﾗｰ ﾂｷ
				-941201
				FD3S -301568
		F124-51-960A 3L	1	外色 3L 4G ｼﾙﾊﾞｰ ｽﾄｰﾝ ﾒﾀﾘｯｸ
				941201-950901
				TRG-X, TYPE-RS, TYPE-RZ,
				2 ﾎﾟｲﾝﾄ ｽﾎﾟｲﾗｰ ﾂｷ
				941201 - 950901
				FD3S 301568-305638
		F124-51-960A M8	1	外色 2A M8 ﾓﾝﾃｺﾞ ﾌﾞﾙｰ
				941201-950901
				TRG-X, TYPE-RS, TYPE-RZ,
				2 ﾎﾟｲﾝﾄ ｽﾎﾟｲﾗｰ ﾂｷ
				941201 - 950901
				FD3S 301568-305638
		F124-51-960A NU	1	外色 NT NU ﾋﾞﾝﾃｰｼﾞ ﾚｯﾄﾞ
				941201-950901
				TRG-X, TYPE-RS, TYPE-RZ,
				2 ﾎﾟｲﾝﾄ ｽﾎﾟｲﾗｰ ﾂｷ
				941201 - 950901
				FD3S 301568-305638
		F124-51-960A PT	1	外色 PT VX ｼｬｽﾄ ﾎﾜｲﾄ
				941201-950901
				TRG-X, TYPE-RS, TYPE-RZ,
				2 ﾎﾟｲﾝﾄ ｽﾎﾟｲﾗｰ ﾂｷ
				941201 - 950901
				FD3S 301568-305638
		F124-51-960A PZ	1	外色 PX PZ ｼｬｽﾄ ﾎﾜｲﾄ
				941201-950901
				TRG-X, TYPE-RS, TYPE-RZ,
				2 ﾎﾟｲﾝﾄ ｽﾎﾟｲﾗｰ ﾂｷ
				941201 - 950901
				FD3S 301568-305638
		F124-51-960B 3L	1	外色 3L 4G ｼﾙﾊﾞｰ ｽﾄｰﾝ ﾒﾀﾘｯｸ
				950901-
				TRG-X, TYPE-RS, TYPE-RZ,
				2 ﾎﾟｲﾝﾄ ｽﾎﾟｲﾗｰ ﾂｷ
				950901 -
				FD3S 305638-
		F124-51-960B M8	1	外色 2A M8 ﾓﾝﾃｺﾞ ﾌﾞﾙｰ 950901-
				TRG-X, TYPE-RS, TYPE-RZ,
				2 ﾎﾟｲﾝﾄ ｽﾎﾟｲﾗｰ ﾂｷ
				950901 -
				FD3S 305638-
		F124-51-960B NU	1	外色 NT NU ﾋﾞﾝﾃｰｼﾞ ﾚｯﾄﾞ 950901-
				TRG-X, TYPE-RS, TYPE-RZ,
				2 ﾎﾟｲﾝﾄ ｽﾎﾟｲﾗｰ ﾂｷ
				950901 -
				FD3S 305638-
		F124-51-960B PT	1	外色 PT VX ｼｬｽﾄ ﾎﾜｲﾄ 950901-
				TRG-X, TYPE-RS, TYPE-RZ,
				2 ﾎﾟｲﾝﾄ ｽﾎﾟｲﾗｰ ﾂｷ
				950901 -
				FD3S 305638-
		F124-51-960B PZ	1	外色 PX PZ ﾌﾞﾘﾘｱﾝﾄ ﾌﾞﾗｯｸ
				950901-
				TRG-X, TYPE-RS, TYPE-RZ,
				2 ﾎﾟｲﾝﾄ ｽﾎﾟｲﾗｰ ﾂｷ
				950901 -
				FD3S 305638-
		FD03-51-960C 3L	1	外色 3L 4G ｼﾙﾊﾞｰ ｽﾄｰﾝ ﾒﾀﾘｯｸ
				TYPE-R, TRG-X, TYPE-RB,
				TYPE-RM,
				4 ﾎﾟｲﾝﾄ ｽﾎﾟｲﾗｰ ﾂｷ
		FD03-51-960C M8	1	外色 2A M8 ﾓﾝﾃｺﾞ ﾌﾞﾙｰ
				TYPE-R, TRG-X, TYPE-RB,
				TYPE-RM,
				4 ﾎﾟｲﾝﾄ ｽﾎﾟｲﾗｰ ﾂｷ
		FD03-51-960C NU	1	外色 NT NU ﾋﾞﾝﾃｰｼﾞ ﾚｯﾄﾞ
				TYPE-R, TRG-X, TYPE-RB,
				TYPE-RM,
				4 ﾎﾟｲﾝﾄ ｽﾎﾟｲﾗｰ ﾂｷ
		FD03-51-960C PT	1	外色 PT VX ｼｬｽﾄ ﾎﾜｲﾄ
				TYPE-R, TRG-X, TYPE-RB,
				TYPE-RM,
				4 ﾎﾟｲﾝﾄ ｽﾎﾟｲﾗｰ ﾂｷ
		FD03-51-960C PZ	1	外色 PX PZ ﾌﾞﾘﾘｱﾝﾄ ﾌﾞﾗｯｸ
				TYPE-R, TRG-X, TYPE-RB,
				TYPE-RM,
				4 ﾎﾟｲﾝﾄ ｽﾎﾟｲﾗｰ ﾂｷ
51-956	ｽﾎﾟｲﾗｰ ﾌﾞﾗｹｯﾄ(R)	FD03-51-965	1	TYPE-R, TRG-X, TYPE-RB,
				TYPE-RM,
				4 ﾎﾟｲﾝﾄ ｽﾎﾟｲﾗｰ ﾂｷ
		FD03-51-965	1	TRG-X, TYPE-RS, TYPE-RZ,
				2 ﾎﾟｲﾝﾄ ｽﾎﾟｲﾗｰ ﾂｷ
				-941201
				FD3S -301568
51-956A	ｽﾎﾟｲﾗｰ ﾌﾞﾗｹｯﾄ(L)	F124-51-967	1	TRG-X, TYPE-RS, TYPE-RZ,
				2 ﾎﾟｲﾝﾄ ｽﾎﾟｲﾗｰ ﾂｷ
				941201 -
				FD3S 301568-
		FD03-51-966	1	TYPE-R, TRG-X, TYPE-RB,
				TYPE-RM,
				4 ﾎﾟｲﾝﾄ ｽﾎﾟｲﾗｰ ﾂｷ
		FD03-51-966	1	2 ﾎﾟｲﾝﾄ ｽﾎﾟｲﾗｰ ﾂｷ
				-941201
				FD3S -301568
51-958	ｽﾎﾟｲﾗｰ ｸﾘｯﾌﾟ	B459-51-958	2	TYPE-R, TRG-X, TYPE-RB,
				TYPE-RM,
				4 ﾎﾟｲﾝﾄ ｽﾎﾟｲﾗｰ ﾂｷ
51-95X	ｽｸﾘｭｰ ｾｯﾄ	BW1N-51-95X	4	TYPE-R, TRG-X, TYPE-RB,
				TYPE-RM,
				4 ﾎﾟｲﾝﾄ ｽﾎﾟｲﾗｰ ﾂｷ
51-965D	ｽﾎﾟｲﾗｰ ｶﾞｽｹｯﾄ(C)	FD03-51-9G8A	1	TYPE-R, TRG-X, TYPE-RB,
				TYPE-RM,
				4 ﾎﾟｲﾝﾄ ｽﾎﾟｲﾗｰ ﾂｷ
51-966B	ｽﾎﾟｲﾗｰ ｶﾞｽｹｯﾄ	FD03-51-9G9A	1	TYPE-R, TRG-X, TYPE-RB,
				TYPE-RM,
				4 ﾎﾟｲﾝﾄ ｽﾎﾟｲﾗｰ ﾂｷ
51-967A	ﾘﾔｰｽﾎﾟｲﾗｰ ﾌﾟﾛﾃｸﾀｰ(R)	F124-51-966	1	TRG-X, TYPE-RS, TYPE-RZ,
				2 ﾎﾟｲﾝﾄ ｽﾎﾟｲﾗｰ ﾂｷ
				941201 -
				FD3S 301568-
51-973C	ﾌﾟﾛﾃｸﾀｰ	F104-51-9H3	2	TYPE-R, TRG-X, TYPE-RB,
				TYPE-RS, TYPE-RZ,
				ｽﾎﾟｲﾗｰ ﾂｷ
51-994	ﾘﾔｰ ｽﾎﾟｲﾗｰ ｶﾞｽｹｯﾄ	FD03-51-994	2	TYPE-R, TRG-X, TYPE-RB,
				TYPE-RM,
				4 ﾎﾟｲﾝﾄ ｽﾎﾟｲﾗｰ ﾂｷ
51-9G6	ｽﾎﾟｲﾗｰ ｶﾞｽｹｯﾄ(R)	F124-51-9G6	1	AN (F124-51-9G6A)

				920205 -
				FD3S 102920-
51-PL0	RR ｻｲﾄﾞ ｽﾃｯﾌﾟ ﾓｰﾙ(R)	F104-51-9HY	1	ﾚﾌﾄ ﾖｳ
				ﾘﾔｰｽﾎﾟｲﾗｰ ﾂｷ
				-920205
				FD3S -102920
		F104-51-9HYA	1	ﾚﾌﾄ ﾖｳ
				ﾘﾔｰｽﾎﾟｲﾗｰ ﾂｷ
				920205 -
				FD3S 102920-
68-675	ﾌｧｽﾅｰ	B100-68-675 0	2	外色 2A 3L 4G GU J9 M8 M9 NT
				NU PX PZ SX UC ﾌﾞﾗｯｸ
II型				
50-015C	ﾎﾞﾙﾄ	BR70-50-0Z2	10	
50-335	ｸﾘｯﾌﾟ ﾅｯﾄ	FB01-50-133C	10	
51-950	ﾘﾔｰ ｽﾎﾟｲﾗｰ	FD03-51-960A 3L	1	外色 3L 4G ｼﾙﾊﾞｰ ｽﾄｰﾝ ﾒﾀﾘｯｸ
				-931102
				ｽﾎﾟｲﾗｰ ﾂｷ
				(ﾉｰﾏﾙ ｻｽ>ｻﾝﾙｰﾌ ﾂｷ)
				ﾊｰﾄﾞ ｻｽ
				- 931102
				FD3S -300005
		FD03-51-960A M8	1	外色 2A M8 ﾓﾝﾃｺﾞ ﾌﾞﾙｰ -931102
				ｽﾎﾟｲﾗｰ ﾂｷ
				(ﾉｰﾏﾙ ｻｽ>ｻﾝﾙｰﾌ ﾂｷ)
				ﾊｰﾄﾞ ｻｽ
				- 931102
				FD3S -300005
		FD03-51-960A NU	1	外色 NT NU ﾋﾞﾝﾃｰｼﾞ ﾚｯﾄﾞ -931102
				ｽﾎﾟｲﾗｰ ﾂｷ
				(ﾉｰﾏﾙ ｻｽ>ｻﾝﾙｰﾌ ﾂｷ)
				ﾊｰﾄﾞ ｻｽ
				- 931102
				FD3S -300005
		FD03-51-960A PT	1	外色 PT VX ｼｬｽﾄ ﾎﾜｲﾄ -931102
				ｽﾎﾟｲﾗｰ ﾂｷ
				(ﾉｰﾏﾙ ｻｽ>ｻﾝﾙｰﾌ ﾂｷ)
				ﾊｰﾄﾞ ｻｽ
				- 931102
				FD3S -300005
		FD03-51-960A PZ	1	外色 PX PZ ﾌﾞﾘﾘｱﾝﾄ ﾌﾞﾗｯｸ
				-931102
				ｽﾎﾟｲﾗｰ ﾂｷ
				(ﾉｰﾏﾙ ｻｽ>ｻﾝﾙｰﾌ ﾂｷ)
				ﾊｰﾄﾞ ｻｽ
				- 931102
				FD3S -300005
		FD03-51-960B 3L	1	外色 3L 4G ｼﾙﾊﾞｰ ｽﾄｰﾝ ﾒﾀﾘｯｸ
				931102-940510
				ｽﾎﾟｲﾗｰ ﾂｷ
				(ﾉｰﾏﾙ ｻｽ>ｻﾝﾙｰﾌ ﾂｷ)
				ﾊｰﾄﾞ ｻｽ
				931102 - 940510
				FD3S 300005-204989
		FD03-51-960B M8	1	外色 2A M8 ﾓﾝﾃｺﾞ ﾌﾞﾙｰ
				931102-940510
				ｽﾎﾟｲﾗｰ ﾂｷ
				(ﾉｰﾏﾙ ｻｽ>ｻﾝﾙｰﾌ ﾂｷ)
				ﾊｰﾄﾞ ｻｽ
				931102 - 940510
				FD3S 300005-204989
		FD03-51-960B NU	1	外色 NT NU ﾋﾞﾝﾃｰｼﾞ ﾚｯﾄﾞ
				931102-940510
				ｽﾎﾟｲﾗｰ ﾂｷ
				(ﾉｰﾏﾙ ｻｽ>ｻﾝﾙｰﾌ ﾂｷ)
				ﾊｰﾄﾞ ｻｽ
				931102 - 940510
				FD3S 300005-204989
		FD03-51-960B PT	1	外色 PT VX ｼｬｽﾄ ﾎﾜｲﾄ
				931102-940510
				ｽﾎﾟｲﾗｰ ﾂｷ
				(ﾉｰﾏﾙ ｻｽ>ｻﾝﾙｰﾌ ﾂｷ)
				ﾊｰﾄﾞ ｻｽ
				931102 - 940510
				FD3S 300005-204989
		FD03-51-960B PZ	1	外色 PX PZ ﾌﾞﾘﾘｱﾝﾄ ﾌﾞﾗｯｸ
				931102-940510
				ｽﾎﾟｲﾗｰ ﾂｷ
				(ﾉｰﾏﾙ ｻｽ>ｻﾝﾙｰﾌ ﾂｷ)
				ﾊｰﾄﾞ ｻｽ
				931102 - 940510
				FD3S 300005-204989
		FD03-51-960C 3L	1	外色 3L 4G ｼﾙﾊﾞｰ ｽﾄｰﾝ ﾒﾀﾘｯｸ
				940510-
				ｽﾎﾟｲﾗｰ ﾂｷ
				(ﾉｰﾏﾙ ｻｽ>ｻﾝﾙｰﾌ ﾂｷ)
				ﾊｰﾄﾞ ｻｽ
				940510 -
				FD3S 204989-
		FD03-51-960C M8	1	外色 2A M8 ﾓﾝﾃｺﾞ ﾌﾞﾙｰ 940510-
				ｽﾎﾟｲﾗｰ ﾂｷ
				(ﾉｰﾏﾙ ｻｽ>ｻﾝﾙｰﾌ ﾂｷ)
				ﾊｰﾄﾞ ｻｽ
				940510 -
				FD3S 204989-
		FD03-51-960C NU	1	外色 NT NU ﾋﾞﾝﾃｰｼﾞ ﾚｯﾄﾞ 940510-
				ｽﾎﾟｲﾗｰ ﾂｷ
				(ﾉｰﾏﾙ ｻｽ>ｻﾝﾙｰﾌ ﾂｷ)
				ﾊｰﾄﾞ ｻｽ
				940510 -
				FD3S 204989-
		FD03-51-960C PT	1	外色 PT VX ｼｬｽﾄ ﾎﾜｲﾄ 940510-
				ｽﾎﾟｲﾗｰ ﾂｷ
				(ﾉｰﾏﾙ ｻｽ>ｻﾝﾙｰﾌ ﾂｷ)
				ﾊｰﾄﾞ ｻｽ
				940510 -
				FD3S 204989-
		FD03-51-960C PZ	1	外色 PX PZ ﾌﾞﾘﾘｱﾝﾄ ﾌﾞﾗｯｸ
				940510-
				ｽﾎﾟｲﾗｰ ﾂｷ
				(ﾉｰﾏﾙ ｻｽ>ｻﾝﾙｰﾌ ﾂｷ)
				ﾊｰﾄﾞ ｻｽ
				940510 -
				FD3S 204989-
51-956	ｽﾎﾟｲﾗｰ ﾌﾞﾗｹｯﾄ(R)	FD03-51-965	1	ｽﾎﾟｲﾗｰ ﾂｷ
				(ﾉｰﾏﾙ ｻｽ>ｻﾝﾙｰﾌ ﾂｷ)
				ﾊｰﾄﾞ ｻｽ
51-956A	ｽﾎﾟｲﾗｰ ﾌﾞﾗｹｯﾄ(L)	FD03-51-966	1	ｽﾎﾟｲﾗｰ ﾂｷ
				(ﾉｰﾏﾙ ｻｽ>ｻﾝﾙｰﾌ ﾂｷ)
				ﾊｰﾄﾞ ｻｽ
51-958	ｽﾎﾟｲﾗｰ ｸﾘｯﾌﾟ	B459-51-958	2	ｽﾎﾟｲﾗｰ ﾂｷ
				(ﾉｰﾏﾙ ｻｽ>ｻﾝﾙｰﾌ ﾂｷ)
				ﾊｰﾄﾞ ｻｽ
51-95X	ｽｸﾘｭｰ ｾｯﾄ	BW1N-51-95X	4	ｽﾎﾟｲﾗｰ ﾂｷ
				(ﾉｰﾏﾙ ｻｽ>ｻﾝﾙｰﾌ ﾂｷ)
				ﾊｰﾄﾞ ｻｽ
51-965D	ｽﾎﾟｲﾗｰ ｶﾞｽｹｯﾄ(C)	FD03-51-9G8	1	AN (FD03-51-9G8A)
				ｽﾎﾟｲﾗｰ ﾂｷ
				(ﾉｰﾏﾙ ｻｽ>ｻﾝﾙｰﾌ ﾂｷ)
				ﾊｰﾄﾞ ｻｽ
				- 931102
				FD3S -300005
		FD03-51-9G8A	1	ｽﾎﾟｲﾗｰ ﾂｷ
				(ﾉｰﾏﾙ ｻｽ>ｻﾝﾙｰﾌ ﾂｷ)
				ﾊｰﾄﾞ ｻｽ
				931102 -
				FD3S 300005-
51-966B	ｽﾎﾟｲﾗｰ ｶﾞｽｹｯﾄ	FD03-51-9G9	1	AN (FD03-51-9G9A)
				ｽﾎﾟｲﾗｰ ﾂｷ
				(ﾉｰﾏﾙ ｻｽ>ｻﾝﾙｰﾌ ﾂｷ)
				ﾊｰﾄﾞ ｻｽ
				- 931102
				FD3S -300005
		FD03-51-9G9A	1	ｽﾎﾟｲﾗｰ ﾂｷ
				(ﾉｰﾏﾙ ｻｽ>ｻﾝﾙｰﾌ ﾂｷ)
				ﾊｰﾄﾞ ｻｽ
				931102 -
				FD3S 300005-
51-994	ﾘﾔｰ ｽﾎﾟｲﾗｰ ｶﾞｽｹｯﾄ	FD03-51-994	2	ｽﾎﾟｲﾗｰ ﾂｷ
				(ﾉｰﾏﾙ ｻｽ>ｻﾝﾙｰﾌ ﾂｷ)
				ﾊｰﾄﾞ ｻｽ
				940510 -

				ｽﾎﾟｲﾗｰ ﾂｷ
		F138-51-9V0B 62	1	外色 17W ｽﾉｰ ﾎﾜｲﾄ ﾊﾟｰﾙ MC
				ｽﾋﾟﾘｯﾄ-R, BATHUAST-R,
				BATHUAST, TYPE-R,
				TYPE-RB-MT-OPT, TYPE-RS,
				TYPE-RZ,
				ｽﾎﾟｲﾗｰ ﾂｷ
		F138-51-9V0B 66	1	外色 25G ﾁﾀﾆｳﾑ ｸﾞﾚｲ ﾒﾀﾘｯｸ
				ｽﾋﾟﾘｯﾄ-R, BATHUAST-R,
				BATHUAST, TYPE-R,
				TYPE-RB-MT-OPT, TYPE-RS,
				TYPE-RZ,
				ｽﾎﾟｲﾗｰ ﾂｷ
		F138-51-9V0B 67	1	外色 22V ｻﾝﾗｲﾄ ｼﾙﾊﾞｰ M
				ｽﾋﾟﾘｯﾄ-R, BATHUAST-R,
				BATHUAST, TYPE-R,
				TYPE-RB-MT-OPT, TYPE-RS,
				TYPE-RZ,
				ｽﾎﾟｲﾗｰ ﾂｷ
		F138-51-9V0B HZ	1	外色 HZ ｻﾝﾊﾞｰｽﾄ ｲｴﾛｰ
				ｽﾋﾟﾘｯﾄ-R, BATHUAST-R,
				BATHUAST, TYPE-R,
				TYPE-RB-MT-OPT, TYPE-RS,
				TYPE-RZ,
				ｽﾎﾟｲﾗｰ ﾂｷ
		F138-51-9V0B NU	1	外色 NU ﾋﾞﾝﾃｰｼﾞ ﾚｯﾄﾞ
				ｽﾋﾟﾘｯﾄ-R, BATHUAST-R,
				BATHUAST, TYPE-R,
				TYPE-RB-MT-OPT, TYPE-RS,
				TYPE-RZ,
				ｽﾎﾟｲﾗｰ ﾂｷ
		F138-51-9V0B PZ1		外色 A3F ﾌﾟﾘﾘｱﾝﾄ ﾌﾞﾗｯｸ
				ｽﾋﾟﾘｯﾄ-R, BATHUAST-R,
				BATHUAST, TYPE-R,
				TYPE-RB-MT-OPT, TYPE-RS,
				TYPE-RZ,
				ｽﾎﾟｲﾗｰ ﾂｷ
51-9C0	ｻｲﾄﾞ ｽﾎﾟｲﾗｰ(L)	F138-51-9W0B 9	1	外色 A3D ﾋﾟｭｱ ﾎﾜｲﾄ
				ｽﾋﾟﾘｯﾄ-R, BATHUAST-R,
				BATHUAST, TYPE-R,
				TYPE-RB-MT-OPT, TYPE-RS,
				TYPE-RZ,
				ｽﾎﾟｲﾗｰ ﾂｷ
		F138-51-9W0B 40	1	外色 20P ｲﾉｾﾝﾄ ﾌﾞﾙｰ ﾏｲｶ
				ｽﾋﾟﾘｯﾄ-R, BATHUAST-R,
				BATHUAST, TYPE-R,
				TYPE-RB-MT-OPT, TYPE-RS,
				TYPE-RZ,
				ｽﾎﾟｲﾗｰ ﾂｷ
		F138-51-9W0B 62	1	外色 17W ｽﾉｰ ﾎﾜｲﾄ ﾊﾟｰﾙ MC
				ｽﾋﾟﾘｯﾄ-R, BATHUAST-R,
				BATHUAST, TYPE-R,
				TYPE-RB-MT-OPT, TYPE-RS,
				TYPE-RZ,
				ｽﾎﾟｲﾗｰ ﾂｷ
		F138-51-9W0B 66	1	外色 25G ﾁﾀﾆｳﾑ ｸﾞﾚｲ ﾒﾀﾘｯｸ
				ｽﾋﾟﾘｯﾄ-R, BATHUAST-R,
				BATHUAST, TYPE-R,
				TYPE-RB-MT-OPT, TYPE-RS,
				TYPE-RZ,
				ｽﾎﾟｲﾗｰ ﾂｷ
		F138-51-9W0B 67	1	外色 22V ｻﾝﾗｲﾄ ｼﾙﾊﾞｰ M
				ｽﾋﾟﾘｯﾄ-R, BATHUAST-R,
				BATHUAST, TYPE-R,
				TYPE-RB-MT-OPT, TYPE-RS,
				TYPE-RZ,
				ｽﾎﾟｲﾗｰ ﾂｷ
		F138-51-9W0B HZ	1	外色 HZ ｻﾝﾊﾞｰｽﾄ ｲｴﾛｰ
				ｽﾋﾟﾘｯﾄ-R, BATHUAST-R,
				BATHUAST, TYPE-R,
				TYPE-RB-MT-OPT, TYPE-RS,
				TYPE-RZ,
				ｽﾎﾟｲﾗｰ ﾂｷ
		F138-51-9W0B NU	1	外色 NU ﾋﾞﾝﾃｰｼﾞ ﾚｯﾄﾞ
				ｽﾋﾟﾘｯﾄ-R, BATHUAST-R,
				BATHUAST, TYPE-R,
				TYPE-RB-MT-OPT, TYPE-RS,
				TYPE-RZ,
				ｽﾎﾟｲﾗｰ ﾂｷ
		F138-51-9W0B PZ	1	外色 A3F ﾌﾟﾘﾘｱﾝﾄ ﾌﾞﾗｯｸ
				ｽﾋﾟﾘｯﾄ-R, BATHUAST-R,
				BATHUAST, TYPE-R,
				TYPE-RB-MT-OPT, TYPE-RS,
				TYPE-RZ,
				ｽﾎﾟｲﾗｰ ﾂｷ
51-9K0	ﾌﾛﾝﾄ ｴｱｰ ﾀﾞﾑ ｽｶｰﾄ(R)	F138-51-9K1B	1	
51-9L0	ﾌﾛﾝﾄ ｴｱｰ ﾀﾞﾑ ｽｶｰﾄ(L)	F138-51-9L1B	1	
51-9M2	ﾙｰﾌｽﾎﾟｲﾗｰ ｸﾞﾛﾒｯﾄ	F138-51-9M2A	4	ｽﾋﾟﾘｯﾄ-R, BATHUAST-R,
				BATHUAST, TYPE-R,
				TYPE-RB-MT-OPT, TYPE-RS,
				TYPE-RZ,
				ｽﾎﾟｲﾗｰ ﾂｷ

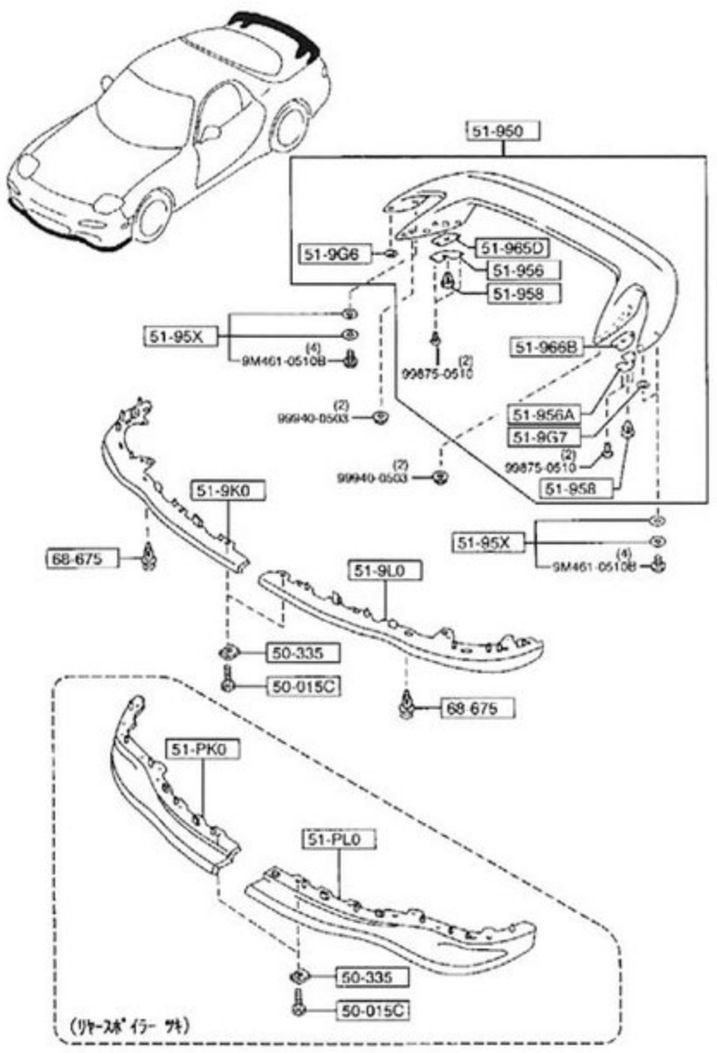

01型

				TYPE-RZ,
				ｽﾎﾟｲﾗｰ ﾂｷ
		F138-51-983B 40	1	外色 20P ｲﾉｾﾝﾄ ﾌﾞﾙｰ ﾏｲｶ
				ｽﾋﾟﾘｯﾄ-R, BATHUAST-R,
				BATHUAST, TYPE-R,
				TYPE-RB-MT-OPT, TYPE-RS,
				TYPE-RZ,
				ｽﾎﾟｲﾗｰ ﾂｷ
		F138-51-983B 62	1	外色 17W ｽﾉｰ ﾎﾜｲﾄ ﾊﾟｰﾙ MC
				ｽﾋﾟﾘｯﾄ-R, BATHUAST-R,
				BATHUAST, TYPE-R,
				TYPE-RB-MT-OPT, TYPE-RS,
				TYPE-RZ,
				ｽﾎﾟｲﾗｰ ﾂｷ
		F138-51-983B 66	1	外色 25G ﾁﾀﾆｳﾑ ｸﾞﾚｲ ﾒﾀﾘｯｸ
				ｽﾋﾟﾘｯﾄ-R, BATHUAST-R,
				BATHUAST, TYPE-R,
				TYPE-RB-MT-OPT, TYPE-RS,
				TYPE-RZ,
				ｽﾎﾟｲﾗｰ ﾂｷ
		F138-51-983B 67	1	外色 22V ｻﾝﾗｲﾄ ｼﾙﾊﾞｰ M
				ｽﾋﾟﾘｯﾄ-R, BATHUAST-R,
				BATHUAST, TYPE-R,
				TYPE-RB-MT-OPT, TYPE-RS,
				TYPE-RZ,
				ｽﾎﾟｲﾗｰ ﾂｷ
		F138-51-983B HZ	1	外色 HZ ｻﾝﾊﾞｰｽﾄ ｲｴﾛｰ
				ｽﾋﾟﾘｯﾄ-R, BATHUAST-R,
				BATHUAST, TYPE-R,
				TYPE-RB-MT-OPT, TYPE-RS,
				TYPE-RZ,
				ｽﾎﾟｲﾗｰ ﾂｷ
		F138-51-983B NU	1	外色 NU ﾋﾞﾝﾃｰｼﾞ ﾚｯﾄﾞ
				ｽﾋﾟﾘｯﾄ-R, BATHUAST-R,
				BATHUAST, TYPE-R,
				TYPE-RB-MT-OPT, TYPE-RS,
				TYPE-RZ,
				ｽﾎﾟｲﾗｰ ﾂｷ
		F138-51-983B PZ	1	外色 A3F ﾌﾟﾘﾘｱﾝﾄ ﾌﾞﾗｯｸ
				ｽﾋﾟﾘｯﾄ-R, BATHUAST-R,
				BATHUAST, TYPE-R,
				TYPE-RB-MT-OPT, TYPE-RS,
				TYPE-RZ,
				ｽﾎﾟｲﾗｰ ﾂｷ
51-950	ﾘﾔｰ ｽﾎﾟｲﾗｰ	F138-51-960C 9	1	外色 A3D ﾋﾟｭｱ ﾎﾜｲﾄ
				ｽﾋﾟﾘｯﾄ-R, BATHUAST-R,
				BATHUAST, TYPE-R,
				TYPE-RB-MT-OPT, TYPE-RS,
				TYPE-RZ,
				ｽﾎﾟｲﾗｰ ﾂｷ
		F138-51-960C 40	1	外色 20P ｲﾉｾﾝﾄ ﾌﾞﾙｰ ﾏｲｶ
				ｽﾋﾟﾘｯﾄ-R, BATHUAST-R,
				BATHUAST, TYPE-R,
				TYPE-RB-MT-OPT, TYPE-RS,
				TYPE-RZ,
				ｽﾎﾟｲﾗｰ ﾂｷ
		F138-51-960C 62	1	外色 17W ｽﾉｰ ﾎﾜｲﾄ ﾊﾟｰﾙ MC
				ｽﾋﾟﾘｯﾄ-R, BATHUAST-R,
				BATHUAST, TYPE-R,
				TYPE-RB-MT-OPT, TYPE-RS,
				TYPE-RZ,
				ｽﾎﾟｲﾗｰ ﾂｷ
		F138-51-960C 66	1	外色 25G ﾁﾀﾆｳﾑ ｸﾞﾚｲ ﾒﾀﾘｯｸ
				ｽﾋﾟﾘｯﾄ-R, BATHUAST-R,
				BATHUAST, TYPE-R,
				TYPE-RB-MT-OPT, TYPE-RS,
				TYPE-RZ,
				ｽﾎﾟｲﾗｰ ﾂｷ
		F138-51-960C 67	1	外色 22V ｻﾝﾗｲﾄ ｼﾙﾊﾞｰ M
				ｽﾋﾟﾘｯﾄ-R, BATHUAST-R,
				BATHUAST, TYPE-R,
				TYPE-RB-MT-OPT, TYPE-RS,
				TYPE-RZ,
				ｽﾎﾟｲﾗｰ ﾂｷ
		F138-51-960C HZ	1	外色 HZ ｻﾝﾊﾞｰｽﾄ ｲｴﾛｰ
				ｽﾋﾟﾘｯﾄ-R, BATHUAST-R,
				BATHUAST, TYPE-R,
				TYPE-RB-MT-OPT, TYPE-RS,
				TYPE-RZ,
				ｽﾎﾟｲﾗｰ ﾂｷ
		F138-51-960C NU	1	外色 NU ﾋﾞﾝﾃｰｼﾞ ﾚｯﾄﾞ
				ｽﾋﾟﾘｯﾄ-R, BATHUAST-R,
				BATHUAST, TYPE-R,
				TYPE-RB-MT-OPT, TYPE-RS,
				TYPE-RZ,
				ｽﾎﾟｲﾗｰ ﾂｷ
		F138-51-960C PZ1		外色 A3F ﾌﾟﾘﾘｱﾝﾄ ﾌﾞﾗｯｸ
				ｽﾋﾟﾘｯﾄ-R, BATHUAST-R,
				BATHUAST, TYPE-R,
				TYPE-RB-MT-OPT, TYPE-RS,
				TYPE-RZ,
				ｽﾎﾟｲﾗｰ ﾂｷ
51-956A	ｽﾎﾟｲﾗｰ ﾌﾞﾗｹｯﾄ(L)	F138-51-967	1	ｽﾋﾟﾘｯﾄ-R, BATHUAST-R,
				BATHUAST, TYPE-R,
				TYPE-RB-MT-OPT, TYPE-RS,
				TYPE-RZ,
				ｽﾎﾟｲﾗｰ ﾂｷ
51-958	ｽﾎﾟｲﾗｰ ｸﾘｯﾌﾟ	B459-51-958	1	ｽﾋﾟﾘｯﾄ-R, BATHUAST-R,
				BATHUAST, TYPE-R,
				TYPE-RB-MT-OPT, TYPE-RS,
				TYPE-RZ,
				ｲﾗｽﾄ NO.1
				ｽﾎﾟｲﾗｰ ﾂｷ
		F138-51-958	1	ｽﾋﾟﾘｯﾄ-R, BATHUAST-R,
				BATHUAST, TYPE-R,
				TYPE-RB-MT-OPT, TYPE-RS,
				TYPE-RZ,
				ｲﾗｽﾄ NO.2
				ｽﾎﾟｲﾗｰ ﾂｷ
51-966	ﾌﾟﾛﾃｸﾀｰ	F138-51-954B	2	ｽﾋﾟﾘｯﾄ-R, BATHUAST-R,
				BATHUAST, TYPE-R,
				TYPE-RB-MT-OPT, TYPE-RS,
				TYPE-RZ,
				ｽﾎﾟｲﾗｰ ﾂｷ
51-966B	ｽﾎﾟｲﾗｰ ｶﾞｽｹｯﾄ	BC6H-51-965	2	ｽﾋﾟﾘｯﾄ-R, BATHUAST-R,
				BATHUAST, TYPE-R,
				TYPE-RB-MT-OPT, TYPE-RS,
				TYPE-RZ,
				ｲﾗｽﾄ NO.1
				ｽﾎﾟｲﾗｰ ﾂｷ
		F138-51-965	4	ｽﾋﾟﾘｯﾄ-R, BATHUAST-R,
				BATHUAST, TYPE-R,
				TYPE-RB-MT-OPT, TYPE-RS,
				TYPE-RZ,
				ｲﾗｽﾄ NO.2
				ｽﾎﾟｲﾗｰ ﾂｷ
51-967	ﾎﾞﾙﾄ	F138-51-977A	6	ｽﾋﾟﾘｯﾄ-R, BATHUAST-R,
				BATHUAST, TYPE-R,
				TYPE-RB-MT-OPT, TYPE-RS,
				TYPE-RZ,
				ｽﾎﾟｲﾗｰ ﾂｷ
51-973B	ﾌﾟﾛﾃｸﾀｰ	F139-51-979	4	ｽﾋﾟﾘｯﾄ-R, BATHUAST-R,
				BATHUAST, TYPE-R,
				TYPE-RB-MT-OPT, TYPE-RS,
				TYPE-RZ,
				ｽﾎﾟｲﾗｰ ﾂｷ
51-9A1A	ｽﾎﾟｲﾗｰ ｽﾍﾟｰｻｰ	F138-51-9A1A	2	ｽﾋﾟﾘｯﾄ-R, BATHUAST-R,
				BATHUAST, TYPE-R,
				TYPE-RB-MT-OPT, TYPE-RS,
				TYPE-RZ,
				ｽﾎﾟｲﾗｰ ﾂｷ
51-9B0	ｻｲﾄﾞ ｽﾎﾟｲﾗｰ(R)	F138-51-9V0B 9	1	外色 A3D ﾋﾟｭｱ ﾎﾜｲﾄ
				ｽﾋﾟﾘｯﾄ-R, BATHUAST-R,
				BATHUAST, TYPE-R,
				TYPE-RB-MT-OPT, TYPE-RS,
				TYPE-RZ,
				ｽﾎﾟｲﾗｰ ﾂｷ
		F138-51-9V0B 40	1	外色 20P ｲﾉｾﾝﾄ ﾌﾞﾙｰ ﾏｲｶ
				ｽﾋﾟﾘｯﾄ-R, BATHUAST-R,
				BATHUAST, TYPE-R,
				TYPE-RB-MT-OPT, TYPE-RS,
				TYPE-RZ,

				TYPE-R, TYPE-RB-MT-OPT,
				TYPE-RS,
				ｽﾎﾟｲﾗｰ ﾂｷ
		F138-51-960C 921		外色 18G ﾊｲﾗｲﾄ ｼﾙﾊﾞｰ ﾒﾀﾘｯｸ
				TYPE-R, TYPE-RB-MT-OPT,
				TYPE-RS,
				ｽﾎﾟｲﾗｰ ﾂｷ
		F138-51-960C NU	1	外色 NU ﾋﾞﾝﾃｰｼﾞ ﾚｯﾄﾞ
				TYPE-R, TYPE-RB-MT-OPT,
				TYPE-RS,
				ｽﾎﾟｲﾗｰ ﾂｷ
		F138-51-960C PT	1	外色 PT ｼｬｽﾄ ﾎﾜｲﾄ
				TYPE-R, TYPE-RB-MT-OPT,
				TYPE-RS,
				ｽﾎﾟｲﾗｰ ﾂｷ
		F138-51-960C PZ	1	外色 A3F ﾌﾟﾘﾘｱﾝﾄ ﾌﾞﾗｯｸ
				TYPE-R, TYPE-RB-MT-OPT,
				TYPE-RS,
				ｽﾎﾟｲﾗｰ ﾂｷ
51-956A	ｽﾎﾟｲﾗｰ ﾌﾞﾗｹｯﾄ(L)	F138-51-967	1	TYPE-R, TYPE-RB-MT-OPT,
				TYPE-RS,
				ｽﾎﾟｲﾗｰ ﾂｷ
51-958	ｽﾎﾟｲﾗｰ ｸﾘｯﾌﾟ	B459-51-958	1	TYPE-R, TYPE-RB-MT-OPT,
				TYPE-RS,
				ｲﾗｽﾄ NO.1
				ｽﾎﾟｲﾗｰ ﾂｷ
		F138-51-958	1	TYPE-R, TYPE-RB-MT-OPT,
				TYPE-RS,
				ｲﾗｽﾄ NO.2
				ｽﾎﾟｲﾗｰ ﾂｷ
51-966	ﾌﾟﾛﾃｸﾀｰ	F138-51-954B	2	TYPE-R, TYPE-RB-MT-OPT,
				TYPE-RS,
				ｽﾎﾟｲﾗｰ ﾂｷ
51-966B	ｽﾎﾟｲﾗｰ ｶﾞｽｹｯﾄ	BC6H-51-965	2	TYPE-R, TYPE-RB-MT-OPT,
				TYPE-RS,
				ｲﾗｽﾄ NO.1
				ｽﾎﾟｲﾗｰ ﾂｷ
		F138-51-965	4	TYPE-R, TYPE-RB-MT-OPT,
				TYPE-RS,
				ｲﾗｽﾄ NO.2
				ｽﾎﾟｲﾗｰ ﾂｷ
51-967	ﾎﾞﾙﾄ	F138-51-977A	6	TYPE-R, TYPE-RB-MT-OPT,
				TYPE-RS,
				ｽﾎﾟｲﾗｰ ﾂｷ
51-973B	ﾌﾟﾛﾃｸﾀｰ	F139-51-979	4	TYPE-R, TYPE-RB-MT-OPT,
				TYPE-RS,
				ｽﾎﾟｲﾗｰ ﾂｷ
51-9A1A	ｽﾎﾟｲﾗｰ ｽﾍﾟｰｻｰ	F138-51-9A1A	2	TYPE-R, TYPE-RB-MT-OPT,
				TYPE-RS,
				ｽﾎﾟｲﾗｰ ﾂｷ
51-9B0	ｻｲﾄﾞ ｽﾎﾟｲﾗｰ(R)	F138-51-9V0B 40	1	外色 20P ｲﾉｾﾝﾄ ﾌﾞﾙｰ ﾏｲｶ
				TYPE-R, TYPE-RB-MT-OPT,
				TYPE-RS,
				ｽﾎﾟｲﾗｰ ﾂｷ
		F138-51-9V0B 92	1	外色 18G ﾊｲﾗｲﾄ ｼﾙﾊﾞｰ ﾒﾀﾘｯｸ
				TYPE-R, TYPE-RB-MT-OPT,
				TYPE-RS,
				ｽﾎﾟｲﾗｰ ﾂｷ
		F138-51-9V0B NU	1	外色 NU ﾋﾞﾝﾃｰｼﾞ ﾚｯﾄﾞ
				TYPE-R, TYPE-RB-MT-OPT,
				TYPE-RS,
				ｽﾎﾟｲﾗｰ ﾂｷ
		F138-51-9V0B PT	1	外色 PT ｼｬｽﾄ ﾎﾜｲﾄ
				TYPE-R, TYPE-RB-MT-OPT,
				TYPE-RS,
				ｽﾎﾟｲﾗｰ ﾂｷ
		F138-51-9V0B PZ	1	外色 A3F ﾌﾟﾘﾘｱﾝﾄ ﾌﾞﾗｯｸ
				TYPE-R, TYPE-RB-MT-OPT,
				TYPE-RS,
				ｽﾎﾟｲﾗｰ ﾂｷ
51-9C0	ｻｲﾄﾞ ｽﾎﾟｲﾗｰ(L)	F138-51-9W0B 40	1	外色 20P ｲﾉｾﾝﾄ ﾌﾞﾙｰ ﾏｲｶ
				TYPE-R, TYPE-RB-MT-OPT,
				TYPE-RS,
				ｽﾎﾟｲﾗｰ ﾂｷ
		F138-51-9W0B 92	1	外色 18G ﾊｲﾗｲﾄ ｼﾙﾊﾞｰ ﾒﾀﾘｯｸ
				TYPE-R, TYPE-RB-MT-OPT,
				TYPE-RS,
				ｽﾎﾟｲﾗｰ ﾂｷ
		F138-51-9W0B NU	1	外色 NU ﾋﾞﾝﾃｰｼﾞ ﾚｯﾄﾞ
				TYPE-R, TYPE-RB-MT-OPT,
				TYPE-RS,
				ｽﾎﾟｲﾗｰ ﾂｷ
		F138-51-9W0B PT	1	外色 PT ｼｬｽﾄ ﾎﾜｲﾄ
				TYPE-R, TYPE-RB-MT-OPT,
				TYPE-RS,
				ｽﾎﾟｲﾗｰ ﾂｷ
		F138-51-9W0B PZ	1	外色 A3F ﾌﾟﾘﾘｱﾝﾄ ﾌﾞﾗｯｸ
				TYPE-R, TYPE-RB-MT-OPT,
				TYPE-RS,
				ｽﾎﾟｲﾗｰ ﾂｷ
51-9K0	ﾌﾛﾝﾄ ｴｱｰ ﾀﾞﾑ ｽｶｰﾄ(R)	F138-51-9K1B	1	
51-9L0	ﾌﾛﾝﾄ ｴｱｰ ﾀﾞﾑ ｽｶｰﾄ(L)	F138-51-9L1B	1	
51-9M2	ﾙｰﾌｽﾎﾟｲﾗｰ ｸﾞﾛﾒｯﾄ	F138-51-9M2A	4	TYPE-R, TYPE-RB-MT-OPT,
				TYPE-RS,
				ｽﾎﾟｲﾗｰ ﾂｷ
V1型				
50-015C	ﾎﾞﾙﾄ	BA1E-50-0Z2	5	280HP
50-0A2	ﾎﾞﾙﾄ	BR70-50-0Z2	4	
50-335	ｸﾘｯﾌﾟ ﾅｯﾄ	FB01-50-133C	4	
50-732C	ﾌﾛﾝﾄ ｴｱｰ ﾀﾞﾑ ｽｶｰﾄ	F138-50-AH1	1	280HP
51-034	ｷｬｯﾌﾟ	F138-51-976B 9	1	外色 A3D ﾋﾟｭｱ ﾎﾜｲﾄ
				ｽﾋﾟﾘｯﾄ-R, BATHUAST-R,
				BATHUAST, TYPE-R,
				TYPE-RB-MT-OPT, TYPE-RS,
				TYPE-RZ,
				ｽﾎﾟｲﾗｰ ﾂｷ
		F138-51-976B 40	1	外色 20P ｲﾉｾﾝﾄ ﾌﾞﾙｰ ﾏｲｶ
				ｽﾋﾟﾘｯﾄ-R, BATHUAST-R,
				BATHUAST, TYPE-R,
				TYPE-RB-MT-OPT, TYPE-RS,
				TYPE-RZ,
				ｽﾎﾟｲﾗｰ ﾂｷ
		F138-51-976B 62	1	外色 17W ｽﾉｰ ﾎﾜｲﾄ ﾊﾟｰﾙ MC
				ｽﾋﾟﾘｯﾄ-R, BATHUAST-R,
				BATHUAST, TYPE-R,
				TYPE-RB-MT-OPT,
				TYPE-RS, TYPE-RZ,
				ｽﾎﾟｲﾗｰ ﾂｷ
		F138-51-976B 66	1	外色 25G ﾁﾀﾆｳﾑ ｸﾞﾚｲ ﾒﾀﾘｯｸ
				ｽﾋﾟﾘｯﾄ-R, BATHUAST-R,
				BATHUAST, TYPE-R,
				TYPE-RB-MT-OPT,
				TYPE-RS, TYPE-RZ,
				ｽﾎﾟｲﾗｰ ﾂｷ
		F138-51-976B 67	1	外色 22V ｻﾝﾗｲﾄ ｼﾙﾊﾞｰ M
				ｽﾋﾟﾘｯﾄ-R, BATHUAST-R,
				BATHUAST, TYPE-R,
				TYPE-RB-MT-OPT, TYPE-RS,
				TYPE-RZ,
				ｽﾎﾟｲﾗｰ ﾂｷ
		F138-51-976B HZ	1	外色 HZ ｻﾝﾊﾞｰｽﾄ ｲｴﾛｰ
				ｽﾋﾟﾘｯﾄ-R, BATHUAST-R,
				BATHUAST, TYPE-R,
				TYPE-RB-MT-OPT,
				TYPE-RS, TYPE-RZ,
				ｽﾎﾟｲﾗｰ ﾂｷ
		F138-51-976B NU	1	外色 NU ﾋﾞﾝﾃｰｼﾞ ﾚｯﾄﾞ
				ｽﾋﾟﾘｯﾄ-R, BATHUAST-R,
				BATHUAST, TYPE-R,
				TYPE-RB-MT-OPT, TYPE-RS,
				TYPE-RZ,
				ｽﾎﾟｲﾗｰ ﾂｷ
		F138-51-976B PZ	1	外色 A3F ﾌﾟﾘﾘｱﾝﾄ ﾌﾞﾗｯｸ
				ｽﾋﾟﾘｯﾄ-R, BATHUAST-R,
				BATHUAST, TYPE-R,
				TYPE-RB-MT-OPT, TYPE-RS,
				TYPE-RZ,
				ｽﾎﾟｲﾗｰ ﾂｷ
51-822	ｷｬｯﾌﾟ	F138-51-983B 9	1	外色 A3D ﾋﾟｭｱ ﾎﾜｲﾄ
				ｽﾋﾟﾘｯﾄ-R, BATHUAST-R,
				BATHUAST, TYPE-R,
				TYPE-RB-MT-OPT, TYPE-RS,

I型 主要諸元

車名・型式	モデル名	I型					
	ボディタイプ	2ドアクーペ					
	車台名称・型式	マツダE-FD3S					
	駆動方式	FR					
	機種名	タイプX		タイプR	タイプS		タイプRZ
	変速機	5MT	4AT	5MT	5MT	4AT	5MT
	機種コード	JAD	JBD	JAE	JAA	JBA	JAB
寸法・重量・定員	全長×全幅×全高(mm)	4295×1760×1230					
	室内長×室内幅×室内高(mm)	1415×1425×1020		1415×1425×1025			860×1425×1025
	ホイールベース(mm)	2425					
	トレッド前後(mm)	1460					
	最低地上高(mm)	135					
	車両重量(kg)	1290	1320	1260	1250	1280	1230
	乗車定員(名)	4					2
性能・燃費	最小回転半径(m)	5.1					
	10モード燃費(km／ℓ)※	7.3	7.0	7.3	7.7	7.0	
	60km／h定地燃費(km／ℓ)※	14.8	14.4	14.6	14.8	14.4	14.6
ステアリング	ギヤ形式	ラック&ピニオン式					
	倍力装置形式	インテグラル式					
	ロック・トゥ・ロック(回転)	2.9					
サスペンション	懸架方式　前後	ダブルウイッシュボーン式					
	ショックアブソーバータイプ　前後	筒形複動式					
	スタビライザー形式　前後	トーションバー式					
	スタビライザー外径　前／後(mm)	28.6／17.3					
ブレーキ	ブレーキ方式　前後	ベンチレーテッドディスク					
	ディスク外径×厚さ　前／後(mm)	294×22／294×20					
	倍力装置／倍率	真空倍力式／7.3					
	Pバルブ・折れ点液圧(kgf／㎡)	40					
タイヤ&ホイール	タイヤ前後	225／50R16 92V		225／50ZR16	225／50R16 92V		225／50ZR16
	ホイール前後	16×8JJ					
	ホイールピッチ／穴数／オフセット(mm)	114.3／5／50					
エンジン	型式	13B-REW					
	種類	水冷直列2ローター					
	総排気量(cc)	654×2					
	圧縮比	9.0					
	最高出力(ps／rpm)	255／6500					
	最大トルク(kgm／rpm)	30.0／5000					
	燃料供給装置	EGI-HS					
	燃料の種類／タンク容量(ℓ)	無鉛プレミアムガソリン／76					
	エンジン油量(全油量)	4.9		5.4	4.9		5.4
トランスミッション&ディファレンシャル	トランスミッション型式	R15M-D	RB4A-EL	R15M-D		RB4A-EL	R15M-D
	クラッチ形式	油圧・乾燥単板ダイヤフラム式	3要素1段2相形(ロックアップ機構付き)	油圧・乾燥単板ダイヤフラム式		3要素1段2相形(ロックアップ機構付き)	油圧・乾燥単板ダイヤフラム式
	変速比　1速	3.483	3.027	3.483		3.027	3.483
	2速	2.015	1.619	2.015		1.619	2.015
	3速	1.391	1.000	1.391		1.000	1.391
	4速	1.000	0.694	1.000		0.694	1.000
	5速	0.806	-	0.806		-	0.762
	後退	3.288	2.272	3.288		2.272	3.288
	減速比	3.909		4.100	3.909		4.300
	トランスミッションオイル(フルード)量	2.5	8.6	2.5		8.6	2.5
	ディファレンシャルオイル量	1.3					

※運輸省審査値

車名・型式	モデル名	Ⅱ型				
	ボディタイプ	2ドアクーペ				
	車台名称・型式	マツダE-FD3S				
	駆動方式	FR				
	機種名	タイプR	タイプRⅡ	ツーリングX	ツーリングS	タイプRZ
	変速機	5MT		4AT		5MT
	機種コード	JFE	JFA	JGG	JGF	-
寸法・重量・定員	全長×全幅×全高(mm)	4280×1760×1230				
	室内長×室内幅×室内高(mm)	1415×1425×1025	850×1425×1025	1415×1425×1020	1415×1425×1025	860×1425×1025
	ホイールベース(mm)	2425				
	トレッド前後(mm)	1460				
	最低地上高(mm)	135				
	車両重量(kg)	1260	1250	1330	1290	1240
	乗車定員(名)	4	2	4		2
性能・燃費	最小回転半径(m)	5.1				
	10モード燃費(km／ℓ)※	7.3		7.0		
	60km／h定地燃費(km／ℓ)※	14.6		14.4		14.6
ステアリング	ギヤ形式	ラック&ピニオン式				
	倍力装置形式	インテグラル式				
	ロック・トゥ・ロック(回転)	2.9				
サスペンション	懸架方式　前後	ダブルウイッシュボーン式				
	ショックアブソーバータイプ　前後	筒形複動式				
	スタビライザー形式　前後	トーションバー式				
	スタビライザー外径　前／後(mm)	28.6／15.9				
ブレーキ	ブレーキ方式　前後	ベンチレーテッドディスク				
	ディスク外径×厚さ　前／後(mm)	294×22／294×20				314×32／314×20
	倍力装置／倍率	真空倍力式／7.3				
	Pバルブ・折れ点液圧(kgf／㎠)	40				
タイヤ&ホイール	タイヤ前後	225／50ZR16	225／50R16 92V			225／50ZR16
	ホイール前後	16×8JJ				
	ホイールピッチ／穴数／オフセット(mm)	114.3／5／50				
エンジン	型式	13B-REW				
	種類	水冷直列2ローター				
	総排気量(cc)	654×2				
	圧縮比	9.0				
	最高出力(ps／rpm)	255／6500				
	最大トルク(kgm／rpm)	30.0／5000				
	燃料供給装置	EGI-HS				
	燃料の種類／タンク容量(ℓ)	無鉛プレミアムガソリン／76				
	エンジン油量(全油量)	5.4		4.9		5.4
トランスミッション&ディファレンシャル	トランスミッション型式	R15M-D		RB4A-EL		R15M-D
	クラッチ形式	油圧・乾燥単板ダイヤフラム式		3要素1段2相形(ロックアップ機構付き)		油圧・乾燥単板ダイヤフラム式
	変速比　1速	3.483		3.027		3.483
	2速	2.015		1.619		2.015
	3速	1.391		1.000		1.391
	4速	1.000		0.694		1.000
	5速	0.806		-		0.762
	後退	3.288		2.272		3.288
	減速比	4.100		3.909		4.300
	トランスミッションオイル(フルード)量	2.5		8.6		2.5
	ディファレンシャルオイル量	1.3				

※運輸省審査値

車名・型式	モデル名	Ⅲ型			
	ボディタイプ	2ドアクーペ			
	車台名称・型式	マツダE-FD3S			
	駆動方式	FR			
	機種名	タイプR-S	タイプRバサースト	タイプRZ	ツーリングX
	変速機	5MT			4AT
	機種コード	JJB	JJA	JJC	JJE
寸法・重量・定員	全長×全幅×全高(mm)	4280×1760×1230			
	室内長×室内幅×室内高(mm)	1415×1425×1025		860×1425×1025	1415×1425×1020
	ホイールベース(mm)	2425			
	トレッド前後(mm)	1460			
	最低地上高(mm)	135			
	車両重量(kg)	1260		1250	1330
	乗車定員(名)	4		2	4
性能・燃費	最小回転半径(m)	5.1			
	10モード燃費(km／ℓ)※	7.3		7.0	
	60km／h定地燃費(km／ℓ)※	14.6			14.4
ステアリング	ギヤ形式	ラック&ピニオン式			
	倍力装置形式	インテグラル式			
	ロック・トゥ・ロック(回転)	2.9			
サスペンション	懸架方式　前後	ダブルウイッシュボーン式			
	ショックアブソーバータイプ　前後	筒形複動式			
	スタビライザー形式　前後	トーションバー式			
	スタビライザー外径　前／後(mm)	28.6／15.9			
ブレーキ	ブレーキ方式　前後	ベンチレーテッドディスク			
	ディスク外径×厚さ　前／後(mm)	294×22／294×20		314×32／314×20	294×22／294×20
	倍力装置／倍率	真空倍力式／7.3			
	Pバルブ・折れ点液圧(kgf／㎡)	40			
タイヤ&ホイール	タイヤ前後	235／45ZR17・255／40ZR17	225／50R16 92V	235／45ZR17・255／40ZR17	225／50R16 92V
	ホイール前後	17×8JJ・17×8.5JJ	16×8JJ	17×8JJ・17×8.5JJ	16×8JJ
	ホイールピッチ／穴数／オフセット(mm)	114.3／5／50			
エンジン	型式	13B-REW			
	種類	水冷直列2ローター			
	総排気量(cc)	654×2			
	圧縮比	9.0			
	最高出力(ps／rpm)	255／6500			
	最大トルク(kgm／rpm)	30.0／5000			
	燃料供給装置	EGI-HS			
	燃料の種類／タンク容量(ℓ)	無鉛プレミアムガソリン／76			
	エンジン油量(全油量)	5.4			4.9
トランスミッション&ディファレンシャル	トランスミッション型式	R15M-D			RB4A-EL
	クラッチ形式	油圧・乾燥単板 ダイヤフラム式			3要素1段2相形 (ロックアップ機構付き)
	変速比　1速	3.483			3.027
	2速	2.015			1.619
	3速	1.391			1.000
	4速	1.000			0.694
	5速	0.806		0.762	-
	後退	3.288			2.272
	減速比	4.100		4.300	3.909
	トランスミッションオイル(フルード)量	2.5			8.6
	ディファレンシャルオイル量	1.3			

※運輸省審査値

Ⅳ型 主要諸元

車名・型式	モデル名	Ⅳ型				
	ボディタイプ	2ドアクーペ				
	車台名称・型式	マツダE-FD3S				
	駆動方式	FR				
	機種名	タイプRS	タイプRBバサースト	タイプRB	タイプRZ	ツーリングX
	変速機	5MT				4AT
	機種コード	JKB	JKE	JKA	JKC	JKD
寸法・重量・定員	全長×全幅×全高(mm)	4280×1760×1230				
	室内長×室内幅×室内高(mm)	1415×1425×1025			860×1425×1025	1415×1425×1020
	ホイールベース(mm)	2425				
	トレッド前後(mm)	1460				
	最低地上高(mm)	135				
	車両重量(kg)	1280	1260		1250	1330
	乗車定員(名)	4			2	4
性能・燃費	最小回転半径(m)	5.1				
	10・15モード燃費(km／ℓ)※	7.2	8.1		7.5	7.7
	60km／h定地燃費(km／ℓ)※	14.6				14.4
ステアリング	ギヤ形式	ラック&ピニオン式				
	倍力装置形式	インテグラル式				
	ロック・トゥ・ロック(回転)	2.9				
サスペンション	懸架方式　前後	ダブルウイッシュボーン式				
	ショックアブソーバータイプ　前後	筒形複動式				
	スタビライザー形式　前後	トーションバー式				
	スタビライザー外径　前／後(mm)	28.6／15.9	28.6／13.8		28.6／15.9	28.6／13.8
ブレーキ	ブレーキ方式　前後	ベンチレーテッドディスク				
	ディスク外径×厚さ　前／後(mm)	314×32／314×20	294×22／294×20		314×32／314×20	294×22／294×20
	倍力装置	真空倍力式				
	Pバルブ・折れ点液圧(kgf／㎡)	40				
タイヤ&ホイール	タイヤ前・後	235/45ZR17・255/40ZR17	225／50ZR16	225／50R16 92V	235/45ZR17・255/40ZR17	225／50R16 92V
	ホイール前後	17×8JJ・17×8.5JJ	16×8JJ		17×8JJ・17×8.5JJ	16×8JJ
	ホイールピッチ／穴数／オフセット(mm)	114.3／5／50				
エンジン	型式	13B-REW				
	種類	水冷直列2ローター				
	総排気量(cc)	654×2				
	圧縮比	9.0				
	最高出力(ps／rpm)	265／6500				255／6500
	最大トルク(kgm／rpm)	30.0／5000				30.0／5000
	燃料供給装置	EGI-HS				
	燃料の種類／タンク容量(ℓ)	無鉛プレミアムガソリン／76				
	エンジン油量(全油量)	5.4	4.9		5.4	4.9
トランスミッション&ディファレンシャル	トランスミッション型式	R15M-D				RB4A-EL
	クラッチ形式	油圧・乾燥単板 ダイヤフラム式				3要素1段2相形 (ロックアップ機構付き)
	変速比　1速	3.483				3.027
	2速	2.015				1.619
	3速	1.391				1.000
	4速	1.000				0.694
	5速	0.762	0.806		0.762	-
	後退	3.288				2.272
	減速比	4.300	4.100		4.300	3.909
	トランスミッションオイル(フルード)量	2.5				8.6
	ディファレンシャルオイル量	1.3				

※運輸省審査値

V型 主要諸元

車名・型式	モデル名	V型			
	ボディタイプ	2ドアクーペ			
	車台名称・型式	マツダE-FD3S			
	駆動方式	FR			
	機種名	タイプRS	タイプR	タイプRB	タイプRB
	変速機	5MT			4AT
	機種コード	-	-	-	-
寸法・重量・定員	全長×全幅×全高(mm)	4285×1760×1230			
	室内長×室内幅×室内高(mm)	1415×1425×1025			
	ホイールベース(mm)	2425			
	トレッド前後(mm)	1460			
	最低地上高(mm)	135			
	車両重量(kg)	1280	1260	1240	1280
	乗車定員(名)	4			
性能・燃費	最小回転半径(m)	5.1			
	10・15モード燃費(km／ℓ)※	7.2	8.1		7.7
	60km／h定地燃費(km／ℓ)※	14.6			14.4
ステアリング	ギヤ形式	ラック&ピニオン式			
	倍力装置形式	インテグラル式			
	ロック・トゥ・ロック(回転)	2.9			
サスペンション	懸架方式　前後	ダブルウイッシュボーン式			
	ショックアブソーバータイプ　前後	筒形複動式			
	スタビライザー形式　前後	トーションバー式			
	スタビライザー外径　前／後(mm)	28.6／15.9		28.6／13.8	
ブレーキ	ブレーキ方式　前後	ベンチレーテッドディスク			
	ディスク外径×厚さ　前／後(mm)	314×32／314×20	294×22／294×20		
	倍力装置	真空倍力式			
	Pバルブ・折れ点液圧(kgf／㎡)	40			
タイヤ&ホイール	タイヤ前・後	235／45ZR17・255／40ZR17	225／50ZR16	225／50R16 92V	
	ホイール前後	17×8JJ・17×8.5JJ	16×8JJ		
	ホイールピッチ／穴数／オフセット(mm)	114.3／5／50			
エンジン	型式	13B-REW			
	種類	水冷直列2ローター			
	総排気量(cc)	654×2			
	圧縮比	9.0			
	最高出力(ps／rpm)	280／6500		265／6500	255／6500
	最大トルク(kgm／rpm)	32.0／5000		30.0／5000	
	燃料供給装置	EGI-HS			
	燃料の種類／タンク容量(ℓ)	無鉛プレミアムガソリン／76			
	エンジン油量(全油量)	5.4		4.9	
トランスミッション&ディファレンシャル	トランスミッション型式	R15M-D			RB4A-EL
	クラッチ形式	油圧・乾燥単板ダイヤフラム式			3要素1段2相形(ロックアップ機構付き)
	変速比　1速	3.483			3.027
	2速	2.015			1.619
	3速	1.391			1.000
	4速	1.000			0.694
	5速	0.762	0.806		-
	後退	3.288			2.272
	減速比	4.300	4.100		3.909
	トランスミッションオイル(フルード)量	2.5			8.6
	ディファレンシャルオイル量	1.3			

※運輸省審査値

Ⅵ型 主要諸元

車名・型式	モデル名	Ⅵ型			
	ボディタイプ	2ドアクーペ			
	車台名称・型式	マツダE-FD3S			
	駆動方式	FR			
	機種名	タイプRS	タイプR	タイプRB	タイプRB
	変速機	5MT			4AT
	機種コード	-	-	-	-
寸法・重量・定員	全長×全幅×全高(mm)	4280×1760×1230			
	室内長×室内幅×室内高(mm)	1415×1425×1025			
	ホイールベース(mm)	2425			
	トレッド前後(mm)	1460			
	最低地上高(mm)	135			
	車両重量(kg)	1280	1260	1240	1280
	乗車定員(名)	4			
性能・燃費	最小回転半径(m)	5.1			
	10・15モード燃費(km／ℓ)※	7.2	8.1		7.7
	60km／h定地燃費(km／ℓ)※	14.6			14.4
ステアリング	ギヤ形式	ラック&ピニオン式			
	倍力装置形式	インテグラル式			
	ロック・トゥ・ロック(回転)	2.9			
サスペンション	懸架方式　前後	ダブルウイッシュボーン式			
	ショックアブソーバータイプ　前後	筒形複動式			
	スタビライザー形式　前後	トーションバー式			
	スタビライザー外径　前／後(mm)	28.6／15.9		28.6／13.8	
ブレーキ	ブレーキ方式　前後	ベンチレーテッドディスク			
	ディスク外径×厚さ　前／後(mm)	314×32／314×20	294×22／294×20		
	倍力装置	真空倍力式			
	Pバルブ・折れ点液圧(kgf／㎡)	EBD制御			
タイヤ&ホイール	タイヤ前・後	235／45ZR17・255／40ZR17	225／50ZR16	225／50R16 92V	
	ホイール前後	17×8JJ・17×8.5JJ	16×8JJ		
	ホイールピッチ／穴数／オフセット(mm)	114.3／5／50			
エンジン	型式	13B-REW			
	種類	水冷直列2ローター			
	総排気量(cc)	654×2			
	圧縮比	9.0			
	最高出力(ps／rpm)	280／6500		265／6500	255／6500
	最大トルク(kgm／rpm)	32.0／5000		30.0／5000	
	燃料供給装置	EGI-HS			
	燃料の種類／タンク容量(ℓ)	無鉛プレミアムガソリン／76			
	エンジン油量(全油量)	5.4		4.9	
トランスミッション&ディファレンシャル	トランスミッション型式	R15M-D			RB4A-EL
	クラッチ形式	油圧・乾燥単板 ダイヤフラム式			3要素1段2相形 (ロックアップ機構付き)
	変速比　1速	3.483			3.027
	2速	2.015			1.619
	3速	1.391			1.000
	4速	1.000			0.694
	5速	0.762	0.806		-
	後退	3.288			2.272
	減速比	4.300	4.100		3.909
	トランスミッションオイル(フルード)量	2.5			8.6
	ディファレンシャルオイル量	1.3			

※運輸省審査値

ディーラー検索はマツダのホームページで

専門ショップも魅力的だけど、近くのディーラーもチェックしておくとなにかと心強い。マツダのホームページはRX-8の最新情報など内容も盛り沢山。思いのほか楽しませてくれるぞ！

URL http://www.mazda.co.jp

全国ショップリスト

SHOP LIST

ロータリーエンジンに魅せられたショップは全国各地に広がっている
ここでは憧れのRX-7を手に入れたらぜひ一度訪れてみたいショップを紹介したい

アイコン解説

- E エンジン：吸気系・CPU・エンジン内部・ターボ・冷却などのエンジンチューニング
- ハンドリング：車高調・ダンパー・スプリング・スタビライザーなどの足まわり関係や、剛性アップ
- ドライブトレイン：フライホイール・クラッチ・LSD・ミッションなどの駆動に関するパーツチューニング
- ドレスアップ：フロントバンパー・サイドステップなどの各種エアロ&ドレスアップチューニング
- ホイール・タイヤ：オフセット・ツライチなどのセッティング
- オーディオ・セキュリティ：オーディオセキュリティシステムのインストール
- その他：その他の項目に関する作業

※作業項目を目安として記してありますが、詳細は各ショップにてご確認ください。

茨城 NOSTALGIA
住所 茨城県龍ケ崎市川原代町1180-1
電話 0297-65-0307 URL http://happytown.orahoo.com/nostalgia
営業時間 9:30～18:00 ㊡火曜日

群馬 岡田エンジニアリング
住所 群馬県伊勢崎市宮子町3465-14
電話 0270-23-9370 URL http://www.okada-eng.com
営業時間 10:00～20:00 ㊡水曜日

群馬 テクニカル オートワンズ
住所 群馬県前橋市荒子町1128-10
電話 027-230-3457
営業時間 10:00～20:00 ㊡火曜日

栃木 TCS
住所 栃木県足利市上渋垂町955-1
電話 0284-70-3020 URL http://www.tcs-power.jp
営業時間 10:30～20:30（土曜日は14:00～） ㊡木曜日

栃木 B・F・M フルブラスト
住所 栃木県日光市芹沼字1763-1
電話 0288-21-8670 URL http://www.bfm-fullblast.ecnet.jp
営業時間 10:00～19:00 ㊡木曜日・祝日

埼玉 A-RF ANNIVERSARY Racing Factory
住所 埼玉県所沢市城955-4
電話 04-2946-0916 URL http://www.a-rf.com
営業時間 13:00～20:00（土日祝祭日は～19:00） ㊡火曜日、第1・3水曜日

埼玉 アメイズメント
住所 埼玉県所沢市下安松963-7
電話 042-951-4610 URL http://www.shinokouba.com
営業時間 10:30～20:00（日祝祭日は12:00～） ㊡年中無休

埼玉 Autoworks K2
住所 埼玉県さいたま市緑区大門392
電話 048-812-6250
営業時間 10:00～19:00 ㊡火曜日、レース日

埼玉 Garage Kagotani
住所 埼玉県北葛飾郡松伏町大川戸578
電話 048-991-9789 URL http://www.kagotani.net
営業時間 10:00～20:00 ㊡月曜日、レース日

埼玉 t-get
住所 埼玉県行田市藤原町3-1-2
電話 048-554-1345 URL http://www.t-get.com
営業時間 10:00～20:00 ㊡月曜日

北海道 インターセプター
住所 北海道石狩市花畔354-37
電話 0133-72-1319 URL http://interceptor.ddo.jp
営業時間 10:00～22:00 ㊡火曜日、レース・イベント日

北海道 TURBO SHOP M
住所 北海道札幌市白石区栄通15-4-16
電話 011-855-8817 URL http://www.turboshopm.com
営業時間 9:00～18:00 ㊡祝祭日

秋田 POWER&SPORTS ism
住所 秋田県秋田市土崎港相染町家の下39-4
電話 018-845-2220 URL http://www.geocities.jp/ismpower2000
営業時間 10:00～19:00 ㊡火曜日、第2月曜日

宮城 Zesty Racing
住所 宮城県宮城郡利府町神谷沢字塚元63-1
電話 022-396-0411 URL http://www.zesty-racing.com
営業時間 9:00～20:00（日曜日は～19:00） ㊡月曜日、レース・イベント日

宮城 PRO SHOP SCREEN
住所 宮城県黒川郡富谷町成田9-1-17
電話 022-348-3761 URL http://www.screen-powers.net
営業時間 10:00～20:00 ㊡火曜日

福島 ツインファクトリー
住所 福島県本宮市荒井字山神56-6
電話 0243-24-5117 URL http://www.t-winfactory.com
営業時間 9:00～20:00 ㊡不定休

茨城 ヴェイルサイド
住所 茨城県つくば市真瀬1250-3
電話 029-838-1104 URL http://www.veilside.com
営業時間 10:00～18:30 ㊡水曜日

茨城 STR ワカイエンジニアリング
住所 茨城県龍ケ崎市姫宮町7870-4
電話 0297-61-3156 URL http://www.str-w.com
営業時間 10:00～19:00 ㊡水曜日、レース・イベント日

茨城 ガレージ・ワイルドハート
住所 茨城県坂東市長谷1576
電話 0297-35-0769 URL http://www.h6.dion.ne.jp/~g.waiha
営業時間 9:00～20:00 ㊡水曜日、レース・イベント日

茨城 KBC
住所 茨城県古河市高野713-3
電話 0280-91-1133 URL http://www.s-kbc.com
営業時間 10:00～20:00 ㊡水曜日

東京 ジマックス

住所 東京都江戸川区船堀4-13-24
電話 03-3877-2039 URL http://www.zimax.co.jp
営業時間 10:00～20:00（日曜日は11:00～18:00） ㊡月曜日、祝祭日

東京 ナイトスポーツ

住所 東京都大田区城南島2-2-6
電話 03-5755-1211 URL http://www.knightsports.co.jp
営業時間 9:30～18:30 ㊡火曜日

神奈川 オリジナル ボックス

住所 神奈川県厚木市山際275-2
電話 046-246-1811 URL http://www.originalbox.co.jp/index.html
営業時間 10:00～19:00 ㊡月曜日

神奈川 CAR MAKE T&E

住所 神奈川県横浜市都筑区牛久保西1-2-10-1-A
電話 045-913-3130 URL http://www.t-and-e.co.jp/
営業時間 10:00～20:00 ㊡年中無休

神奈川 スクート

住所 神奈川県厚木市上依知1373-1
電話 046-246-3356 URL http://www.scootsports.com
営業時間 10:00～20:00 ㊡不定休

神奈川 モータースポーツショップ ガレージTT

住所 神奈川県伊勢原市歌川2-2-10
電話 0463-95-9660 URL http://www.garagett.net
営業時間 11:00～20:00 ㊡木曜日

神奈川 ファムスピード

住所 神奈川県平塚市田村8-18-10
電話 0463-55-0688 URL http://www.famc.co.jp
営業時間 10:00～20:00 ㊡月曜日

神奈川 PRO STAFF R Magic

住所 神奈川県相模原市田名3530-1
電話 042-764-7077 URL http://www.rmagic.net
営業時間 10:00～20:00 ㊡水曜日

神奈川 MOCCHI RACING

住所 神奈川県相模原市田名2508-2
電話 042-733-4516
営業時間 10:00～20:00 ㊡月曜日

神奈川 アイ・フィーリン

住所 神奈川県横浜市港南区下永谷3-72-15
電話 045-825-9781 URL http://www.i-feelin.com
営業時間 10:00～19:00 ㊡月曜日

新潟 ワイズスクウェア

住所 新潟県新潟市東区逢谷内6-11
電話 025-275-4567 URL http://www.behrman.jp
営業時間 9:00～19:00 ㊡年中無休

長野 AUTO GARAGE Free Style

住所 長野県上田市真田町長6515
電話 0268-72-4226 URL http://www.freestyle7.com
営業時間 8:30～18:00 ㊡イベント日

長野 おさるWORKS

住所 長野県東御市袮津字川原300-67
電話 0268-63-5544 URL http://www.h5.dion.ne.jp/~osaru-sr
営業時間 10:00～19:00 ㊡土曜日、レース・イベント日

長野 郷田鈑金

住所 長野県岡谷市郷田2-1-37
電話 0266-78-5151 URL http://www.godabp.com
営業時間 8:30～19:00 ㊡レース日

埼玉 パンスピード

住所 埼玉県蓮田市関山2-7-8
電話 048-764-2040
営業時間 10:00～20:00（日祝祭日は13:00～） ㊡月曜日、第2火曜日

埼玉 ブルー・ブラッド

住所 埼玉県行田市藤原町3-7-8
電話 048-553-7425 URL http://www.knet.ne.jp/~b-blood
営業時間 10:00～20:00（日祝祭日は9:30～19:00） ㊡木曜日・第3日曜日

埼玉 LEAD

住所 埼玉県上尾市上尾村782-4
電話 048-776-4690 URL http://www.leadcars.com
営業時間 10:00～20:00 ㊡月曜日

埼玉 レーシングスポーツ アクティブ

住所 埼玉県比企郡川島町上井草石原735
電話 0492-99-2066 URL http://www.rs-active.jp
営業時間 10:00～19:30 ㊡月曜日、第2・4日曜日

埼玉 レボリューション

住所 埼玉県川口市東領家1-1-10
電話 048-222-4690 URL http://www.revo-tune.jp
営業時間 10:00～19:30 ㊡月曜日、レース日

千葉 SHOW UP アサヒ

住所 千葉県市川市行徳駅前1-1-16
電話 047-357-2650 URL http://www.showup-asahi.com
営業時間 10:00～20:00 ㊡木曜日

千葉 アール・イーアメミヤ

住所 千葉県富里市七栄439-10
電話 0476-90-0007 URL http://www.re-amemiya.co.jp
営業時間 9:30～19:00 ㊡年中無休

千葉 サンアイワークス

住所 千葉県千葉市花見川区長作町163
電話 0120-787-044 URL http://www.sanai-d.com
営業時間 10:00～19:00（日曜日は～18:00） ㊡火曜日、第1・3水曜日

千葉 スーパーオートバックス千葉長沼店

住所 千葉県千葉市稲毛区山王町307-2
電話 043-424-8561 URL http://naganuma.autobacs.jp
営業時間 10:00～21:00 ㊡不定休

千葉 TiRACING

住所 千葉県千葉市稲毛区長沼町209-4
電話 043-215-5252 URL http://www.tiracing.com
営業時間 10:00～20:00 ㊡木曜日、レース日

千葉 テクニカルファクトリー ブラインド

住所 千葉県旭市二の5269
電話 0479-62-4473 URL http://www.tf-blind.com
営業時間 11:00～20:00 ㊡火曜日、レース日

東京 MKsport

住所 東京都品川区南品川5-16-25
電話 03-5461-8589
営業時間 10:00～20:00（日祝祭日は～18:00） ㊡水曜日

東京 ガレージR

住所 東京都江戸川区松島1-44-21
電話 03-5662-7000 URL http://www.garage-r.co.jp
営業時間 10:00～20:00（土日祝祭日は～21:00） ㊡火曜日

東京 車工房リキ

住所 東京都中野区野方1-43-1
電話 03-3385-5115 URL http://www.riki.info
営業時間 10:00～20:00（日祝祭日は～18:00） ㊡火曜日

愛知 METAL CAT

住所 愛知県一宮市木曽川町黒田字野畔79-1
電話 0586-84-3530 URL http://www.metalcat.co.jp
営業時間 9:00～19:00（日祝祭日は10:00～） ㊡火曜日

愛知 ワーキーメイト

住所 愛知県知多郡武豊町字石川101
電話 0569-73-9222 URL http://www.wackymate.com
営業時間 10:00～20:00 ㊡月曜日、第3火曜日

愛知 KKM

住所 愛知県愛知郡長久手町岩作三ケ峯3-601
電話 0561-64-2676 URL http://www.kkm-net.com
営業時間 10:00～19:00 ㊡木曜日、レース日

愛知 イージーマジック

住所 愛知県瀬戸市美濃池町72-1
電話 0561-86-0933 URL http:/www.parts.ne.jp/eg_magic/
営業時間 10:00～20:00 ㊡水曜日、レース日

三重 REウイング

住所 三重県三重郡川越町高松86-1
電話 059-364-1225 URL http://www.re-wing.co.jp
営業時間 10:00～20:00 ㊡火曜日、第2水曜日

三重 TAMON DESIGN

住所 三重県津市河芸町一色2700-14
電話 059-245-0794 URL http://www.tamondesign.com
営業時間 10:00～20:00 ㊡不定休

三重 フリーストーム

住所 三重県鈴鹿市住吉町6729-8
電話 059-370-2020
営業時間 18:00～24:00 ㊡月曜日

滋賀 オートスタッフ

住所 滋賀県湖南市石部北3-1-25
電話 0748-77-9191 URL http://www.autostaf.com
営業時間 10:00～20:00 ㊡隔週月曜、第1・3土曜日、祝日、レース・イベント日

滋賀 stella

住所 滋賀県栗東市坊袋207-1
電話 077-554-9391 URL http://www.biwa.ne.jp/~stella
営業時間 10:00～20:00 ㊡水曜日、第3木曜日

京都 オートクラフト

住所 京都府京田辺市大住大峯1-7
電話 0774-64-6466 URL http://www.auto-craft.net
営業時間 10:00～20:00 ㊡木曜日

京都 OSAMU FACTORY

住所 京都府京田辺市三山木西荒木29-1
電話 0774-34-1800 URL http://www.osamu-factory.jp
営業時間 9:00～20:00 ㊡水曜日

京都 フジムラオート

住所 京都府京都市南区上鳥羽卯ノ花65
電話 075-661-9393 URL http://www.fujimura-auto.co.jp
営業時間 10:00～20:00 ㊡水曜日

大阪 エス・ピー・アイ

住所 大阪府堺市西区浜寺船尾町西4-542-5
電話 072-261-3839 URL http://www.spiosk.com
営業時間 10:00～19:00（日祝祭日は～18:00） ㊡火曜日、第2・3日曜日

大阪 OVER DRIVE

住所 大阪府大阪市平野区長吉長原1-13-19
電話 06-6760-5515 URL http://www.odula.com
営業時間 10:00～20:00 ㊡水曜日

静岡 アートスピード

住所 静岡県菊川市加茂2281-2
電話 0537-36-5575 URL http://www.artspeed.co.jp
営業時間 10:00～19:00 ㊡不定休

静岡 REpride

住所 静岡県沼津市西沢田727
電話 055-924-5320 URL http://www.repride.net
営業時間 10:00～19:00 ㊡エンジン製作日

静岡 アウトトラッシュ

住所 静岡県沼津市小諏訪6-2
電話 055-929-6818 URL http://www.out-trash.com
営業時間 10:00～19:30（日曜日は～18:30） ㊡月曜日

静岡 Abflug Studio Mure

住所 静岡県御殿場市保土沢1157-103
電話 0550-88-2914 URL http://abflug.jp
営業時間 10:00～18:00 ㊡土曜日（奇数週）、日祝祭日

静岡 Garage CONNECTION

住所 静岡県駿東郡小山町菅沼767-1
電話 090-8554-3137 URL http://www3.tokai.or.jp/connection
営業時間 9:00～18:00 ㊡木曜日、レース日・イベント日

静岡 佐藤商会

住所 静岡県富士宮市北山5220-2
電話 0544-58-4837 URL http://www.rspantera.com
営業時間 9:00～20:00 ㊡第2土曜日

静岡 ミュルサンヌ

住所 静岡県田方郡函南町畑毛59
電話 055-979-8439 URL http://www.mulsanne.co.jp
営業時間 10:00～20:00（日曜日は13:00～） ㊡木曜日

静岡 ドゥー・エンジニアリング

住所 静岡県駿東郡小山町一色1343-2
電話 0550-78-3200 URL http://www.do-eng.com
営業時間 9:00～18:00 ㊡年中無休

愛知 カーショップアローズ

住所 愛知県刈谷市今川町2-201
電話 0566-35-1203
営業時間 10:00～20:00（日曜日は～19:00） ㊡月曜日

愛知 KID'S GARAGE

住所 愛知県春日井市松河戸町2686-1
電話 0568-31-0823 URL http://www.kidsgarage.jp
営業時間 10:00～20:00 ㊡年中無休

愛知 ケーエスオート

住所 愛知県岡崎市樫山町字八ツ田35-1
電話 0564-82-3568 URL http://www.ks-auto.com
営業時間 9:00～19:00（日祝祭日は10:00～17:00） ㊡年中無休

愛知 ジェーワン

住所 愛知県名古屋市中川区前田西町2-102
電話 052-309-4532
営業時間 10:00～19:00 ㊡不定休

愛知 SHIRM Shimada Racing Modify

住所 愛知県岡崎市大和町字家下44-1
電話 0564-32-6881 URL http://www.shirm.com
営業時間 11:00～21:00 ㊡水曜日、レース・イベント日

愛知 Street Special ガレージ八幡

住所 愛知県半田市上浜町10-20
電話 0569-26-1660 URL http://street_special.alljapan.com
営業時間 11:00～20:00（土日祝祭日は10:00～19:00） ㊡木曜日

岡山 ジューダス

住所 岡山県岡山市楢原514-1
電話 086-297-6669 URL http://www.judas-racing.jp
営業時間 10:00～20:00 ㊡火曜日、レース日

広島 R・Y・O

住所 広島県広島市安佐南区八木1-11-16
電話 082-873-3508 URL http://www.ryo.co.jp
営業時間 12:00～20:00 ㊡水曜日、イベント日

広島 EST福山

住所 広島県福山市今津町3-8-31-1
電話 084-934-5621 URL http://www.est-fukuyama.ftw.jp
営業時間 11:00～20:00 ㊡火曜日

広島 ブラスト エンジニアリング

住所 広島県福山市神辺町川南808-1
電話 084-960-5441 URL http://www.blast-eng.com
営業時間 10:00～20:00 ㊡イベント日

広島 LEG MOTOR SPORT

住所 広島県広島市安芸区船越南3-18-13
電話 082-823-5888 URL http://www.leg-sport.com
営業時間 10:00～21:00 ㊡不定休

広島 carfactory N-one

住所 広島県東広島市高屋町中島510-5
電話 082-439-2236
営業時間 10:00～20:00 ㊡第1木曜日

香川 クォーター マイル

住所 香川県丸亀市川西町南84-6
電話 0877-57-2171 URL http://www.quartermile-r.com/
営業時間 10:00～19:00 ㊡月曜日

愛媛 フィーストスポーツコンセプト

住所 愛媛県松山市余戸東2-1-40
電話 089-974-8075 URL http://www.feast-power.com
営業時間 10:00～21:00 ㊡火曜日

福岡 Avanty

住所 福岡県古賀市新原630-1
電話 092-944-1154 URL http://www.avanty-7.com
営業時間 10:00～20:00 ㊡不定休日

福岡 V.S.N

住所 福岡県福岡市博多区東平尾1-1-37
電話 092-626-1650 URL http://www.uras.co.jp/vsn
営業時間 10:00～19:00 ㊡火曜日

福岡 メーカーズ

住所 福岡県大野城市御笠川2-10-7
電話 092-513-9010 URL http://www.makers-7.co.jp
営業時間 9:00～20:00 ㊡水曜日

大分 EXIT.co/ プロショップカンサイ

住所 大分県大分市牧上町3-16
電話 097-556-3210
営業時間 10:00～19:00 ㊡水曜日

熊本 GARAGE D-Like

住所 熊本県菊池郡菊陽町津久礼2647-1
電話 096-340-2133 URL http://www.d-like.jp
営業時間 9:00～20:00 ㊡年中無休

沖縄 SPEED BOX

住所 沖縄県うるま市みどり町4-14-5
電話 098-974-6505 URL http://www.speed-box.jp
営業時間 11:00～20:00 ㊡日曜日

大阪 カキモトレーシング SUPER FACTORY&WORKS

住所 大阪府堺市西区浜寺船尾町東1-111
電話 072-265-5050 URL http://www.kakimotoracing.co.jp
営業時間 10:00～20:00 ㊡日曜日

大阪 クルージング ジャパン

住所 大阪府堺市西区浜寺船尾町西4-541-2
電話 072-264-9244 URL http://www.cruzing.jp
営業時間 10:00～19:00（日祝祭日は～18:00） ㊡火曜日、第2・3日曜日

大阪 SIGNAL AUTO箕面

住所 大阪府箕面市粟生新家2-6-8
電話 072-730-2828 URL http://www.signalauto.co.jp
営業時間 10:00～20:00 ㊡火曜日

大阪 SHOW UP SIGNAL箕面

住所 大阪府箕面市粟生新家2-6-8
電話 072-727-0654 URL http://www.showup.jp
営業時間 10:00～20:00 ㊡火曜日

大阪 トライアル

住所 大阪府堺市美原区丹上87-1
電話 072-369-3539 URL http://www.trial.co.jp
営業時間 10:00～20:00（日祝祭日は～19:00） ㊡水曜日

大阪 ハセ・プロ

住所 大阪府大阪市生野区巽東2-20-12
電話 06-6751-2779 URL http://www.hasepro.com
営業時間 9:00～19:00 ㊡第2・4土曜日、日祝祭日

大阪 藤田エンジニアリング

住所 大阪府堺市東区八下町1-82-1
電話 072-258-1313 URL http://www.fujita-eng.com
営業時間 10:00～21:00（日曜日は～20:00） ㊡月曜日

大阪 レイブロス

住所 大阪府東大阪市楠根1-8-8
電話 06-6747-3451 URL http://www.raybros.jp
営業時間 10:00～20:00（土日は～19:00） ㊡水曜日

奈良 ナカムラ レーシングファクトリー

住所 奈良県宇陀市大宇陀区拾生11-8
電話 0745-83-2125 URL http://www.team-nrf.com
営業時間 10:00～19:00 ㊡日祝祭日、レース日

兵庫 中村屋

住所 兵庫県加古川市平荘町上原51-1
電話 079-429-0840 URL http://recharge.jp
営業時間 9:00～18:00 ㊡月曜日

兵庫 Line up car service

住所 兵庫県姫路市砥堀403
電話 079-265-5400 URL http://www.lineup-car.co.jp
営業時間 11:00～20:00 ㊡年中無休

岡山 オークラ オートサービス

住所 岡山県高梁市落合町阿部2263-1
電話 0866-22-1124 URL http://www.okura-auto.co.jp
営業時間 9:00～19:00 ㊡水曜日

岡山 オリジナル ランデュース

住所 岡山県倉敷市三田118-1
電話 086-464-0606 URL http://www.am-original.co.jp
営業時間 11:00～20:00（日祝祭日は～19:00） ㊡水曜日

岡山 三好自動車

住所 岡山県倉敷市下庄947-6
電話 086-462-0708 URL http://www.k2.dion.ne.jp/~miyoshij
営業時間 9:00～20:00（日祝祭日は～17:00） ㊡月曜日

NEWS mook OWNER'S BIBLE Vol.005

MAZDA/εfini RX-7 FD3S

PRODUCER

坂井正治 *Masaharu Sakai*

EDITORIAL

鎌田 学 *Manabu Kamata* ／株式会社ユニット・コンパス

DESIGN

石倉大介 *Daisuke Ishikura* ＋株式会社ユニット・コンパス

COOPERATE EDITOR

松本尊重 *Takashige Matsumoto*

WRITER

沢村慎太朗 *Sintarrow Sawamura*
森野恭行 *Yasuyuki Morino*
塩見 誠 *Makoto Shiomi*
渡辺敏史 *Toshifumi Watanabe*
松本尊重 *Takashige Matsumoto*

PHOTOGRAPHER

内藤敬仁 *Takahito Naito*
大湊博之 *Hiroyuki Ohminato*
古郡英明 *Hideaki Furugori*
向後一宏 *Kazuhiro Kougo*
保坂 寛 *Hiroshi Hosaka*
清水良太 *Ryota Shimizu*
水川尚由 *Naoyuki Mizukawa*
高橋 明 *Akira Takahashi*
宮越孝政 *Takamasa Miyakoshi*
高橋 学 *Manabu Takahashi*
安田 剛 *Tsuyoshi Yasuda*
堤 晋一 *Shin-ichi Tsutsumi*
山川伸二 *Shinji Yamakawa*

COOPERATION

株式会社プランナーズネットワーク・RX-7マガジン編集制作室
RX-7 Magazine · PLANNERS NETWORK

VEHICLE COOPERATION

宇田川典之 *Noriyuki Udagawa*
濱口康志 *Yasushi Hamaguchi*

ニューズムック オーナーズバイブルシリーズ Vol.5
MAZDA/εfini RX-7 FD3S

平成20年5月9日発行
発行人　三好正巳
編集人　坂井正治
発行所　株式会社ニューズ出版
〒141-8662　東京都品川区上大崎1-1-17 LSビル4F
広告　☎ 03-6408-4119
営業　☎ 03-6408-4111
編集　☎ 03-6408-4116
制作　株式会社ユニット・コンパス　☎ 03-3326-3313
印刷　大日本印刷株式会社

NEWSMOOK OWNER'S BIBLE Vol.5
MAZDA / εfini RX-7 (FD3S)
LS BUILDING 4F,1-1-17 KAMIOOSAKI,SHINAGAWA-KU,
TOKYO,141-8662,JAPAN
PUBLISHED BY NEWS PUBLISHING CO.,LTD.

本文中の記事、写真、イラスト等の無断転載、使用を禁じます。
この本に掲載したパーツのデータは、特記のない限り2008年3月現在のものです。
ご購入に際しては、よくお確かめください。

For the RE enthusiast

RX-7 Magazine

年4回（2、5、8、11月）、7日に発売されるRX-7にRX-8を加えた
"車種別マガジン"です。バックナンバーも豊富に揃ってます。

●バックナンバーをお求めの方はお近くの書店でご注文ください。
送料無料にて、お申し込みの書店へお届けいたします。

●お近くに書店がない場合には、下記からご注文いただけます。
■バックナンバーのお申し込み方法
①電話からのお申し込み
☎048-988-6011（受付時間:平日9:00～18:00）
②インターネットからのお申し込み
http://www.news-pub.com/
③FAXからのお申し込み
FAX 048-988-6016（24時間受付）
お届け先のご住所、お名前、お電話番号、ご希望商品名、
お支払い方法を明記の上ご送信ください。
④とじ込みハガキからのお申し込み
必要事項をご記入のうえポストへ投函してください。
なお、お支払いは代金引換に限らせていただきます。

■お支払い方法
①代金引換
（代金引換をご利用の場合は代引手数料300円が別途かかります。予めご了承ください）

②クレジットカード支払い

■送料について
商品代金（税込み）の金額が1,000円以上の場合は無料となります。
ただし、999円以下の場合は送料が200円かかります。

■バックナンバーについてのご注意
・品切れになり次第締め切らせていただきます。
・お申し込みいただきましてから、3～5営業日前後でお手元にお届けいたします。
配送状況により、商品の到着が遅れる場合がございます。予め、ご了承ください。
・お客様の都合による返品・商品発送後のキャンセルはできないものといたします。
ただし、万が一お届け商品がご注文内容と異なっていた場合や乱丁、落丁、配送中の破損・汚損が発生した場合がございましたら、正規の商品への交換を致します（なお、お取り替え時の送料は弊社で負担させていただきます）お手数ですがニュース出版営業部までご連絡ください。
・お客様の個人情報は当該商品の発送、及び弊社商品の案内送付にのみ使用させていただきます。

「季刊 RX-7マガジン」バックナンバーのお知らせ

1000円以上は送料無料!!

※999円以下の場合は送料200円。

No.1～5、10、14は好評のうちに完売いたしました。

NO. 33
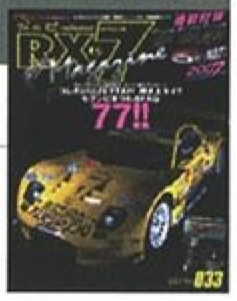
定価：1500円
2007年3月号
雑誌11437-3

●RX-7 なんでも難問解決 セブンにまつわるFAQ 77!!
●史上最強7ヒストリー
●R-magic筑波最速7
●PAN SPEED RX-8

NO. 34

定価：1500円
2007年6月号
雑誌11437-6

●マツダRE 40th記念企画 7's メンテ道 第2弾13B-REWを降ろせ！
●冷却NOW 2007
◇Magazine in Magazine RX-8スポーツマガジン
●RENESIS徹底解剖●HKS Tune up theory

NO. 35
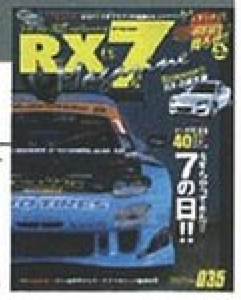
定価：1500円
2007年9月号
雑誌11437-9

●マツダRE 40th記念イベント 今年もやってきた!!7の日
●7's メンテ道 第2弾13B-REWを降ろせ！
●RE SWAP/SWAP
●RX-8 RE 40th ANNIVERSARY登場

NO. 36

定価：1500円
2007年12月号
雑誌11437-12

●東京モーターショーより201X年REスポーツの新世紀を読む
●STOP the GT-R 50連勝を止めたREレース史
●RE EVENTS 2007
●RX-8 RE 40th 記念車インプレッション

NO. 37

定価：1500円
2008年3月号
雑誌11437-3

●自分仕様のエンジンレシピ探し13B Overhaulパーツセレクトで楽しむロータリーエンジンOHカタログ
●RX-8 MC情報
●7'sメンテ道

NO. 28
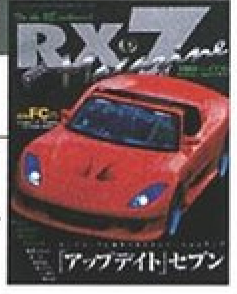
定価：1500円
2005年12月号
雑誌11437-12

●メンテついでに最新スタイルにバージョンアップ アップデイトセブン
●連載／中間報告 FCリローデッド
●RE古珍館コスモAP
●SEVENSTOCK 8

NO. 29

定価：1500円
2006年3月号
雑誌11437-3

●最新ショップデモカーに見る速カッコイイセブン
●セブン乗りなら知っておきたい新常識トラブルシュートNOW
●壊してガッテン

NO. 30
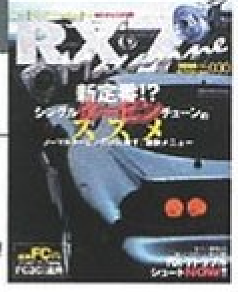
定価：1500円
2006年6月号
雑誌11437-6

●巻頭特集
新定番!? シン グル ターピン チューンのススメ
●RX-7トラブルシュート NOW！
●HKS・FD3S製作日記

NO. 31

定価：1500円
2006年9月号
雑誌11437-9

●巻頭特集
水・油・吸気、温度はまだ下がる エンジン冷却「Vマウント」or「前置き」
●映画「ワイルドスピード3」
●RX-7 トラブルシュートNOW！

NO. 32
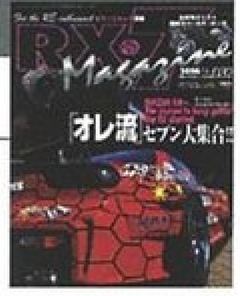
定価：1500円
2006年12月号
雑誌11437-12

●特集　すべては…次なる「RX」のために！「オレ流」セブン大集合！
●速報「米セブンストック」
●最新ホイールマッチング

NO. 23
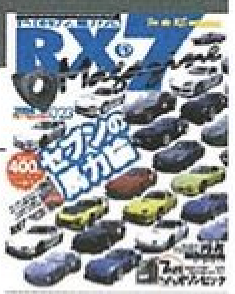
定価：1500円
2004年9月号
雑誌11437-9

●セブンの馬力論
1.チューニング技術と馬力論
2.ロータリーエンジン馬力の変遷
●7の日全国縦断レポート
●The Best Of RX-8
オートマチック再検証

NO. 24

定価：1500円　2004年12月号
雑誌11437-12

●チューニングの「?」セブンオーナーのFAQ解決!!
●FD/FC バー系補強パーツカタログ
●注目の新連載開始 FCリローデッド

NO. 25

特別定価：1600円
2005年3月号
雑誌11437-3

●今年活躍するRX-7 SUPER SPORTS SEVEN・サーキット・ストリート・ドリフト・コンセプト
●RX-8特別仕様車徹底試乗
●連載第2回 FCリローデッド
●RE古珍館スクート12A×2 E/G

NO. 26
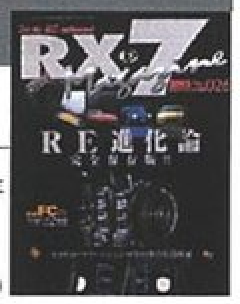
定価：1500円
2005年6月号
雑誌11437-6

●完全保存版 RE進化論
マツダロータリーエンジン40年の歩みを再検証
●エイトターボ春の味見会
●連載第3回 FCリローデッド
●RE古珍館 ROADPACER(1975)

NO. 27
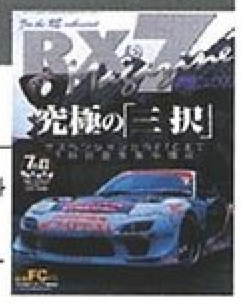
定価：1500円
2005年9月号
雑誌11437-9

●巻頭特集 究極の「三択」サスペンションからETCで7科目夏季集中講座
●2005「7の日」全国取材
●RX-8 Sports Magazine最新チューニングカーをインプレ付きで紹介

NO. 18

定価：1600円
ISBN4-89107-205-9

●REフレッシュ 7 FD/FCを鮮度アップで感度上昇！
●7マガドリフト研究会-1
●2003タイヤインプレッション
●RX-8マガジンVol.002

NO. 19
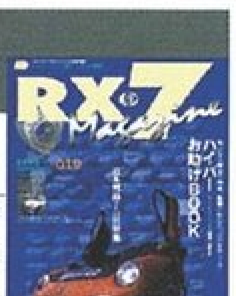
定価：1500円
ISBN4-89107-232-6

●セブンのトラブル＆疑問一発解決ハイパーお助けBOOK
●日本列島7の日特集100台超のオーナーズセブン大公開
●RX-8マガジンVol.003エイトのスポーツチューン

NO. 20
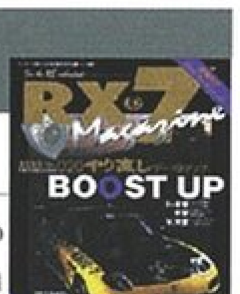
定価：1500円
2003年12月号
雑誌11437-12

●やり直しブーストア ップFD全モデルの BOOST UP
●パーツを1から考える ホイール編
●ロータリー車古珍館開
●RX-8マガジンVol.004

NO. 21

特別定価：1700円
2004年3月号
雑誌11437-3

●蘇れセブンの強心臓 総力特集オーバーホール～13BOVERHAUL～
●パーツを1から考える ダンパー編
●未公開映像満載
RX-8開発史DVD付き

NO. 22
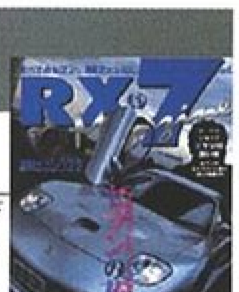
定価：1500円
2004年6月号
雑誌11437-6

●セブンの花道 才色兼備のドレスアップ7大特集
●セブンエキスパート達のコトバを訊け！
●トルセンから機械式までデフを極める
●RX-8 Inch Up Style Check

NO. 12

定価：1500円
ISBN4-89107-108-7

●セブンの駆動力
●2002年マツダの選択
●最高のピュアスポーツFD3S生誕10周年
●秋の祭典・R&R2001
●オイル交換

NO. 13

定価：1500円
ISBN4-89107-126-5

●場慣類セッティングシングルタービン特集
●真剣試乗
MAZDASPEED
FD3S RX-7 R-spec.
●解剖最速セブン
KSP ENG. DRAG FD

NO. 15

定価：1500円
ISBN4-89107-156-7

●セブンと200万円
● 耐久系 Powerd by RE
●ターボトルクを掴まえろ!!「Trust TD-07S 25R」
●USEDパーツ活用法
●The Quest for Parts
「タイヤについて考える」

NO. 16

定価：1500円
ISBN4-89107-171-0

●脱「サーキット至上主義」スト・モテ宣言
●2002-2003ユビキタスRE時代が始まる
●スーパーモニターキャンペーン
●空力を極める

NO. 17

定価：1500円
ISBN4-89107-198-2

●国内正式登場日決定 RX-8が来た！
●僕らの「ピュアスポーツ」よ、永遠なれ。FD3S完走記録
●RX-7 FESTIVAL 2002
●RE不思議探訪
●RX-8マガジンVol.001

NO. 6

定価：1500円
ISBN4-89107-021-8

●タイプ別マフラーチェックFD／FC／SA別 マフラーカタログ
●FC車高調による車高変化をCHECK！
●PLUG読本
●クーリング・テクニック

NO. 7

定価：1500円
ISBN4-89107-034-X

●130台イッキ！ノーカット取材
●インターフェイスを極める
●20世紀セブンの証言
～完全保存版ロータリークロニクル付き～

NO. 8

定価：1500円
ISBN4-89107-048-X

●詳細解説NewFD3S／2001年セブンの旅
●最新6型FDを全方位徹底詳報！
●セブンな経費を考える

NO. 9

定価：1500円
ISBN4-89107-064-1

●裏ワザ！裏ワザの8実例集最新6型FDを全方向徹底詳報！
●RE雨宮首都高湾岸 プロジェクト
●サムライロータリー「工匠の世界」
●2001東京オートサロン

NO. 11

定価：1500円
ISBN4-89107-092-7

●RX-7のサスペンション総論
●純正の足
●セッティングの実践
●灯火器類交換
●全米セブン系 SS4レポート
●7の日スペシャル

株式会社 ニューズ出版 営業部

〒141-8662 東京都品川区上大崎1-1-17 LSビル4F　☎03-6408-4111（受付時間:平日10:00～18:00）

Q&A

Question & Answer

ロータリーターボを心臓に持つ
生れながらのピュアスポーツ・RX-7
孤高の存在だからこそ、知っておきたい知識がある

▸初級編 **はじめてのRX-7** STEP1

スポーツカーの約束事を今一度確認するために

FDが誕生したのは1991年のこと。当時はバブル経済の追い風もあって世の中はイケイケムード、スポーツカーは自動車雑誌の、いや時代の花形だった。とくに読み手が意識しなくても、RX-7やそのライバルたちの情報を仕入れるのは比較的簡単だった。だが、時が流れ平成の時代となると、世の中の潮流はスポーツカーに対して冷たくなり、RX-7にまつわる情報の露出も少なくなってきた。いわば、スポーツカー版「失われた10年」とでも言おうか。クルマ好きにとっての共通認識がガラリと変わったわけだ。

何もかもが高度に電子制御される現在の自動車とは違い、セブンはいい意味でも悪い意味でもアナログなクルマだ。スポーツカーと暮らす上でのちょっとしたコツや知恵みたいなものは、昔は友達や先輩から簡単に教わることもできたが、いまやそうはいかない。ちょっとしたトラブルの時にも、アドバイスをくれる人がいないのだ。

というわけで、ここではRX-7にまつわるアレコレを知って、立派なセブン乗りになるためのQ&Aという形でまとめてみた。全4ステップの構成で、徐々に質問はマニアックなものになっていくから、読み進めていくうちに、自然とセブンと暮らすための知識が蓄えられるという訳だ。セブンが初めてのスポーツカーだという人には新鮮な、Uターン組には懐かしい話題が多いはず。これからのFDライフをより充実したものとするために、まずは初級編からスタートしよう。

Q.1 マツダってどんな自動車メーカーなの?

ANSWER

A.1 世界で唯一、ロータリーエンジンを市販車に採用する自動車メーカー

マツダ株式会社（MAZDA Motor Corporation）は、創業者・松田重次郎によって1920年1月30日に設立された東洋コルク工業株式会社に端を発する自動車メーカー。現在、ロータリーエンジンを市販車に搭載する世界で唯一のメーカーであり、レーシングカー・マツダ787Bによって日本メーカーとして初めて（2007年までの時点では唯一）ル・マン24時間レースで総合優勝。「ZOOM-ZOOM」という企業キャッチフレーズを採用し、「走る喜び」にあふれるクルマ造りを続けている。

●写真左はル・マン24時間レース優勝を記念する石碑。右の航空写真は開発の基幹拠点として各種テストに使われる広島県三次市の三次自動車試験場。

Q.2 「RX-7」という車名の由来は?

ANSWER

A.2 名付け方は輸出仕様流

「R」はロータリーエンジンを搭載すること、「X」が未来を象徴する記号で、そして「7」は開発コードを示す番号。つまり、RX-7とはロータリーエンジンを搭載する、先進的な自動車第7号というわけだ。この英語と数字を組み合わせたモデル名は、おもに輸出仕様につけられていて、前身であるマツダ・サバンナは「RX-3」、事実上の後継モデルは「RX-8」とそれぞれ呼ばれている。

Q.5 はじめてのスポーツカーだけど大丈夫?

ANSWER

A.5 もちろん大丈夫!……と言いたいけれど、気をつけて

ロータリーエンジンが実現させた流麗なスタイリングゆえ、スポーツカー好き以外にもファンの多いRX-7。実際、ATミッションを備えるラグジュアリータイプも用意され、少なからぬ台数が販売されている。資質のよさからくる運動性能は、極端に言えば街なかの交差点でも体感できるはず。とはいえ、現代のクルマのような電子制御のお助け機能がないことも忘れずに。

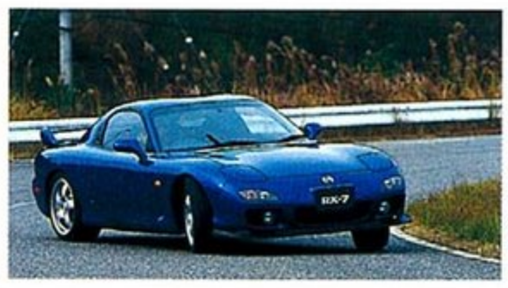

●とくに初期型モデルでは限界付近での挙動がナーバスで、乗り手に情報をあまり伝えずにスパッとテールが流れることも。スポーツドライブはサーキットなど安全な場所で行うこと。

Q.6 「サバンナ」、「アンフィニ」、「マツダ」の違いは?

ANSWER

A.6 モデルによって異なる呼び名 時代の流れに翻弄されたセブン

RX-7の前身となったのが、1971年に登場し、ハコスカの良きライバルとして愛されたマツダ・サバンナ(輸出名RX-3)。そして1978年に初代RX-7へとサバンナの名はバトンタッチされるのだが、2度目のモデルチェンジを機に「アンフィニ」ブランドへと変更される。その後、アンフィニ廃止を受けて1997年10月移行のモデルは「マツダRX-7」と名称が変更されている。

Q.3 どうしてロータリーエンジンなの?

ANSWER

A.3 スポーツカーとして優れた資質を実現することができるから

スポーツカーにとって、クルマの重心を低く、なおかつ車体の中心に近付けることは、運動性能を引き上げるための必須科目。小型軽量を特徴とするロータリーならば、同じパワーのレシプロエンジンに比べて物理的な資質の面で有利になるというわけ。小さなエンジンはさらに、ボンネット高を低くすることにも寄与。それにより歴代セブンは優れた空気抵抗係数を誇っている。

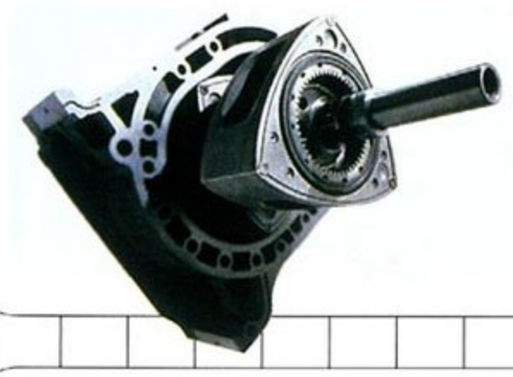

●小型軽量エンジンをフロントミッドに搭載することにより、RX-7は理想的な前後重量配分を実現。これによる軽快で的確な操縦性もセブンをスポーツカーたらしめる重要な要素だ。

Q.4 RX-7は2シーター? 4シーター?

ANSWER

A.4 車検証の上では4人乗りだけど 実質的には2シーターと考えたい

ピュアスポーツとして生を受けたセブンだが、その乗車定員は基本的に4人。複数台所有することが難しいクルマ好きには、とてもうれしい要素ではある。とはいえ、運転席を車体のほぼ中心に設定しているため、後席はあくまでもオマケ。事実、Ⅱ型のタイプR-Ⅱ以降、リヤシートを小物入れへと変更した2シーターモデルもレギュラーモデルとして設定された。

Q.9 アルミボンネットの正しい閉め方は?

ANSWER

A.9 基本は落として閉める 無理に押すのは厳禁

運動性能を追求した結果、採用することになったアルミボンネット。一般的な鉄製ボンネットのように手で押さえつけると変形するおそれがあるため、ある程度の高さから落とし、その勢いで閉めたい。

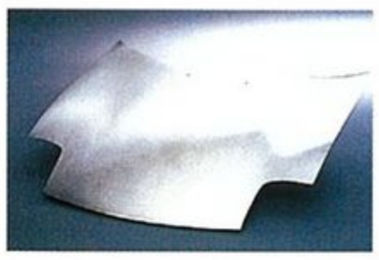

Q.8 どうして屋根がふくらんでるの?

ANSWER

A.8 これぞスポーツカーならではの機能美

スポーツカーとしての運動性能を追求した機能美あふれるセブンのスタイリング。屋根のふくらみは、できる限りキャビンを小さくしながら、頭上のクリアランスを稼ぎ出すためのアイデアでもあるのだ。

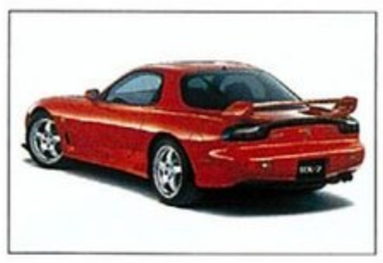

Q.7 グレード名は車検証で見分けられる?

ANSWER

A.7 残念ながら車検証では見分けることはできない

一部の限定車をのぞき、車体にはグレード名が表記されていないため、とくに中古車などでは外観からグレードを見分けることは難しい。また、車検証にも記載はないため、装備などから推測するしかない。

セブンが発した不調のシグナルを見逃すな！

初級編がセブンを手に入れるための準備運動だとしたら、ここから始まる中級編は、いよいよFDとの暮らしをスタートした若葉オーナーのための軽めのエクササイズ。

これまで自分のクルマを持った経験があるならば、ひょっとしたらもの足りなく感じるかもしれないが、油断は大敵。なにげない日常にこそ、じつは深い落とし穴がポッカリと口を開けていることを忘れてはいけない。そう、RX-7はピュアスポーツ。乗りっぱなしでいい調子を長い間維持できるようなクルマではないし、ちょっとした異変に素早く対処することで、大事に至らず結果として維持の手間やコストを減らすことにつながるというワケである。

今一度意識してもらいたいのが、今手に入るFDのほとんどが中古車であり、新車本来の状態を維持しているかどうかわからないということ。自分で好調だと思いこんでしまうのは、とっても危険。「初心忘れるべからず」である。

▸中級編 RX-7と上手に付き合うために STEP2

Q.1 アフターアイドリングって必要？

ANSWER

A.1 あまり神経質になる必要なし 高速運転のあとくらいで十分

アフターアイドリングは運転が終わった後、エンジンを切る前に行うアイドリング行為で、急激な油膜切れによるタービンの焼きつきを予防するためのもの。「ターボタイマー」のような自動アフターアイドリング用アイテムも一時人気を博した。ノーマルで乗っている限り神経質になる必要はないが、エンジンルームの熱気を払う意味も含め、激しい走行のあとには整理体操程度に行うとよい。

Q.2 日常点検で注意すべき点は？

ANSWER

A.2 水とオイルの管理は めんどうがらずに行うこと

最終型でも2002年の生産で、なおかつスポーツカーという性格を考えれば、日常点検は欠かせない。灯火類やタイヤの空気圧はもちろんだが、ロータリーエンジンということでとくにオイルの消費量が多いため、オイルの残量や状態にはつねに気を配っておきたい。また、ラジエターホースの抜けやタンクの劣化による冷却水漏れも要注意。またクーラントのサビも見逃さないこと。

Q.3 オイル交換のサイクルは？

ANSWER

A.3 レシプロよりサイクルは短め 3000㎞がおおよその目安

ロータリーにとって熱との戦いは熾烈を極めており、なおかつ2ストエンジンのようにオイルを混合気に添加して潤滑もさせている。そのため、高級オイルにこだわる必要はないが、純正品もしくはロータリーに対応しているものを使い3000㎞程度を目安に交換したい。オイル消費が多いからと継ぎ足しばかりしてサボっていると、タービンなどにダメージが出るぞ。

Q.4 どうしてプラグが専用なの？

ANSWER

A.4 エンジンそのものが特殊で 高性能なものが必要だから

レシプロに比べ爆発回数が多く、プラグが燃焼ガスにさらされる時間が長いなど厳しい条件をもっているため。ロータリーエンジン用のプラグには、耐久性や着火性がよくなるように特殊な発火部形状が与えられている。通常のプラグよりも価格が高く、採用車種が少ないため入手性はよくないが、プラグが劣化するとトルクの低下やレスポンスの悪化につながるため定期的に交換したい。

●写真は純正のスパークプラグ。一般的なカギ型とは違い、4つの設置電極が中心電極を囲むような形状となっている。

Q.8 エアコンから変な臭いが!

A.8

ANSWER

臭いの原因はエアコンのカビ 元から断つには分解清掃が有効

エアコンをつけた時のむせかえるような嫌な臭い、原因はエアコン内部に発生したカビだ。配管の内部やエボパレーターといった部品についた水分からカビが発生するケースが多く、市販のケミカルによってある程度軽減することはできるが、元から断つにはエアコン関係の分解清掃が必要になる。冬場でも時折エアコンを作動させるなどの予防策をとっておきたい。

Q.9 どうやら冷却水が漏れているようです

A.9

ANSWER

オーバーヒートする前に 冷却経路の点検整備を!

セブンはエンジンルーム内の熱量が多く、その熱が抜けにくい。また、ラジエターホース自体が他車に比べて長いため、冷却水漏れを起こしやすい車種である。とくに年式の古い車種の場合、ラジエターホース(アッパー&ロワ)ならびに、ホースバンドの交換は必須。また、ラジエターセパレートタンクに亀裂が生じることもあるため、定期的に点検したい。

●ラジエターコアが飛び石などで傷ついて冷却水漏れに繋がるケースもまれにある。写真手前はエアコン用で、その後ろがラジエターだ。

Q.10 オーバーホールのサイクルは?

A.10

ANSWER

期間や走行距離ではなく コンプレッションで判断すること

エンジンの状態を判断するには、オーバーホール後の期間や走行距離ではなく、コンプレッション(圧縮圧力)を測定するのがもっとも適切だ。アイドリングでかぶりやすく再始動しにくいクルマは、この圧縮圧力の低下を疑いたい。なお計測器はロータリー専用となるため、機器を持っているショップに依頼して、コンディションをチェックしてもらおう。

Q.5 始動時にカブらせてしまったようです

A.5

ANSWER

対処法はあるが 日頃のメンテに気を使いたい

「かぶる」とは、プラグに燃料またはオイルなどが付着して点火がうまくいかず失火した状態のことを指し、エンジンがかかりにくくなってしまうこと。ロータリーエンジン独特の燃焼室形状やプラグの熱価が引き起こしやすくしていると言われている。リカバリーの手順としては、アクセルを全開にした状態でセルをしばらくまわし、その後、通常どおりに始動させる。それでもダメならプラグ交換だ。

●「かぶり」対策は歴代セブンでも行われてきたが、それでも起きてしまうことはある。いざという時のために、対処法は覚えておきたい。

Q.6 劣化した樹脂部分は何とかならない?

A.6

ANSWER

一度劣化してしまった樹脂は 完全には元に戻らない

無塗装の樹脂パーツが紫外線などによって劣化してしまうのは、ある意味避けられないもの。その代表的なのがフロントバンパーのリップスポイラー部分で、ここの色が黒ではなく白っぽくなっているクルマは多い。市販の樹脂部品用ケミカルグッズで見た目をカバーすることはできるが、完全には元には戻らない。劣化した樹脂部品は柔軟性がなくなり、やがて割れや欠けを起こすことも。

●中古車の場合、樹脂部分の状態から前オーナーの保管状況を推測するヒントにも。あまりにも状態の悪いクルマは初めから避けたほうが無難とも言える。

Q.7 チャイルドシートは装着できる?

A.7

ANSWER

装着不可能ではないが ほとんどのメーカーは「装着不可」に指定

セブン乗りにとってチャイルドシートの件は切実な問題だ。まず、2シーターモデルではスペースがあったとしてもシートベルトがないため装着不可。4シーターモデルもメーカーの適合表ではほとんどの製品でFDは「適合不可」とされている。一部製品を装着したオーナーもいるが、命にかかわる問題だから、無理をするくらいならセカンドカーの導入や乗り換えも視野に入れたい(写真はイメージ)。

上級編

マツダやRX-7をもっと知りたい

STEP3

血中セブン濃度をより高めるために

FDとの暮らしにも慣れてくる頃には、きっとセブンのことがもっと好きになっていることだろう。そうなると、人間好きなもののことはもっと知りたくなってくるはず。

ならばそこからは上級編。当然、知り合いにクルマの話をすることも増えているだろうから、セブンへの惚れ込みっぷりをアピールし、理論武装をより完璧にするために、ディープでコアな知識が必要だ。

ロータリーの構造や特性を正しく理解するのは当然として、歴史や周辺の事情を仕入れておくと完璧である。幸い、ロータリーエンジンやセブンに関する書物はたくさん出ているから、ぜひとも調べてみることをお薦めしたい。

もちろん知識ばかり仕入れて頭でっかちになる必要はない。だが、知識と実践が伴ったときに、クルマ遊びは本当に趣味として素晴らしいものとなる。大げさな話ではなく、あなたの人生そのものをもっと豊かにしてくれるはずだ。

Q.1 シーケンシャルターボってどんな仕組みなの?

ANSWER

A.1 負荷の状況に応じて2つのタービンを作動させるツインターボ

そもそもターボ車は過給が有効となるまでの領域でトルク不足を感じる傾向にあるが、もともと低速トルクの足りないロータリーではいっそう深刻となる。そこで、FDでは回転数によって1基／2基のタービンを切り替えるシーケンシャルターボを採用した。乗用車ではポルシェ959で初めて採用されたシステムで、日本車ではユーノスコスモが初採用となる。

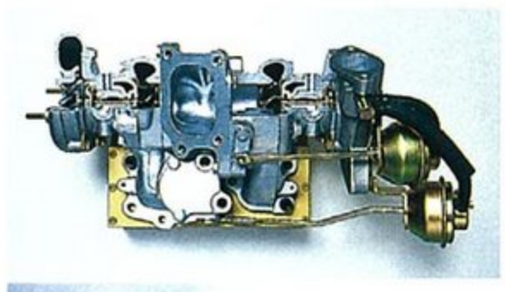

●タービンは日立製作所製。シーケンシャルターボは、タービンをアクチュエーターで制御する複雑なシステムで、それゆえ作動トラブルも頻発した。

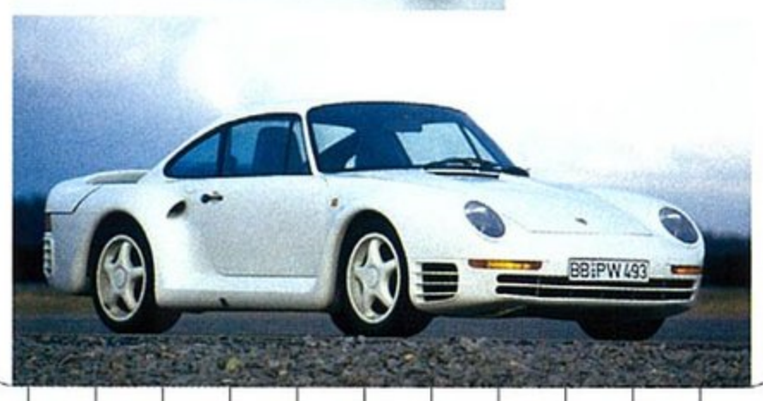

Q.2 ECUの学習機能って何を覚えているの?

ANSWER

A.2 運転手のアクセル操作の癖や車両の状態を覚えエンジンを守ります

ECUの学習機能は、エンジンの異常燃焼を防ぎたいというのが大きな目的。乗り手のアクセルの踏み方やセンサーの信号を検知して、燃料噴射や点火時期を制御。一度トラブルが起きるとその状況を記憶し、同じ状態になりにくいようコントロールも行う。速く、雑なアクセル操作をしていると、燃料を濃くしてエンジンを保護しようとするので、レスポンスや燃費が悪くなることもある。

Q.3 エアポンプってなんのための部品?

ANSWER

A.3 排気ガスを薄めたり燃焼を助けるための部品

エアポンプの役割は、エアクリーナーから吸気した空気を触媒に送り込むことによる排気ガスの清浄化や、エンジン内の燃焼ガスを排気管に押し出すためにある。タービン交換などのチューニングのために、エアポンプを外してしまうと排気ガスの濃度が異常になり、地球環境に悪いだけでなく、車検にも通らないので気をつけたい。

Q.4 丸型のテールランプに交換できる?

ANSWER

A.4 ボルトオンで交換可能 作業時間も10分程度

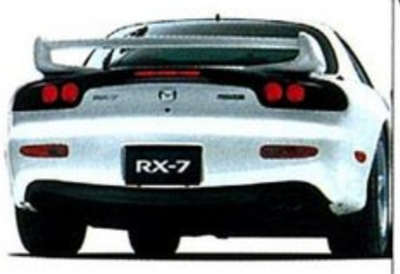

Ⅳ型から採用された丸型テールランプは、外観上の大きな変更点としてよく知られている部分。ハウジングの形状が変わっていないことからも想像できるとおり、この部品はボルトオンで交換可能だ。テールゲートを開けると見えるカバーを外ししたら、あとは斜め後方にひっぱるだけで、取り付けは逆の手順。10分もあれば交換できるだろう。

Q.5 新しいナビやオーディオに交換できる?

ANSWER

A.5 基本的には2DINだが思わぬ落とし穴が……

いくらセブンがピュアスポーツだからといって、時には音楽も聞きたいし、カーナビだって欲しいだろう。FDには標準で2DINサイズのスペースが用意されているため、基本的にはほとんどのアイテムが問題なく装着できるだろう。「基本的には」というのは、裏側の余裕がほとんどないため。これもスポーツカーらしく切り詰めた設計ゆえだ。

Q.8 幻のスーパーカーってどんなクルマ？

A.8

ANSWER

ロータリーの可能性をアピールしたRX-500

1970年の東京モーターショーに出品されたコンセプトカー・RX-500はカペラロータリーのエンジンをミッドシップに搭載したスーパースポーツのコンセプト。車両重量は850kgで、最高速度は250km／hと発表された。

Q.7 オープンモデルのFDはないの？

A.7

ANSWER

残念ながら「公式」には存在しません

FCの時にはカブリオレが用意されていたものの、FDでは最後まで販売されることはなかった。これはマツダが「リアルスポーツ」にこだわった結果。だが、専門店の改造によるオープン仕様は存在した。

Q.6 マツダではじめてのロータリー搭載車は？

A.6

ANSWER

数多くの苦労を超えマツダが市販化を実現

ロータリー機構がはじめて誕生したのは、今から400年も前の1588年のこと。自動車用エンジンとしてはドイツのバンケル／NSUが1960年に公開運転を行い、その後1967年のコスモスポーツが初の市販車として誕生。

Q.12 後継モデルは出ないの？

A.12

ANSWER

直接の後継モデルかは不明だがFRスポーツは開発中の模様

次期RX-7については、これまでも数多くのモーターショーでコンセプトモデルが登場するたびに期待されてきたが、スポーツカーマーケットの縮小やRX-8の存在から、復活は難しいのではとされてきた。しかし、マツダ社内でのプロジェクトが進行中というウワサや、07年に発表されたマツダ大気（たいき）の存在など、ここにきて可能性が高まってきている!?

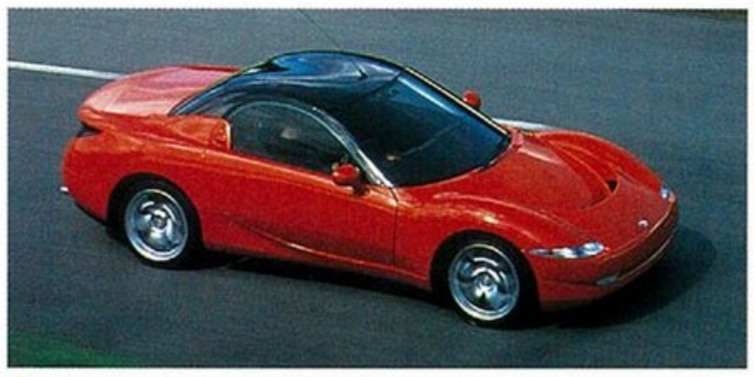

●コンセプトRX-01のサイド排気の自然吸気エンジンはRX-8につながった。

●2007年の東京モーターショーに出品されたマツダ大気は「将来のFRスポーツの可能性を表現した」という。姿かたちは変わっても、RX-7に込められたスポーツカー造りへの情熱は今もマツダに息づいている。

Q.9 どうして少ないの？

A.9

ANSWER

実用化への壁があまりにも高かったから

NSUが発表したロータリーの革新性に世界中の自動車メーカーが興味を持ったものの、技術的問題を解決し実用化を果たしたのは結局マツダだけだった。写真は1969年のフランクフルトショーで登場したメルセデス・ベンツのコンセプトカーC111-Ⅱ（4ローター）。メルセデスのほか、フォードなども開発に挑戦したがいずれも撤退。

Q.10 日本仕様と海外仕様の違いは？

A.10

ANSWER

基本的には同じだけど灯火類に若干の変化が

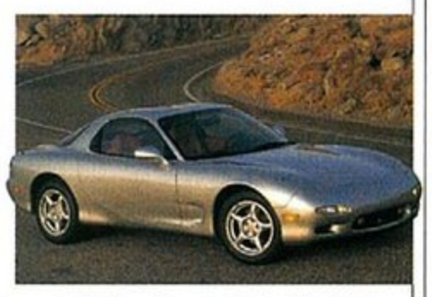

基本的なスタイリングに違いはないが、灯火類に関しては輸出先に向けて小変更が行われている。たとえば北米仕様ではフロントサイドマーカーやリヤサイドマーカーが点灯するものになり、コンビネーションランプもホワイトレンズ、スモール・ウインカーW球仕様となる。これらは小改造で日本仕様のセブンにも装着可能で、扱うショップもある。

Q.11 RX-8のエンジンってFDのとどう違うの？

A.11

ANSWER

最大の違いは排気ポートにあり

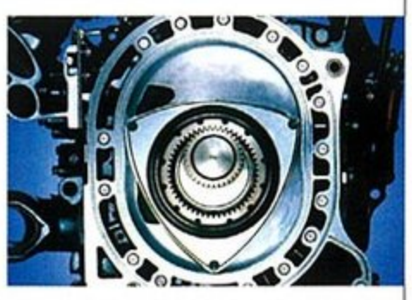

FDの13B-REWとRX-8が採用するRENESIS（レネシス）との最大の違いは、排気ポートのレイアウトにある。FDではローターハウジングにあった排気ポート（ペリフェラル排気）を吸気側と同じく、サイドハウジングに移設している。そのメリットは安定した燃焼と熱効率の向上で、結果的に高出力化と低燃費化が実現したという。

PICK UP

水素ロータリーについて教えて!

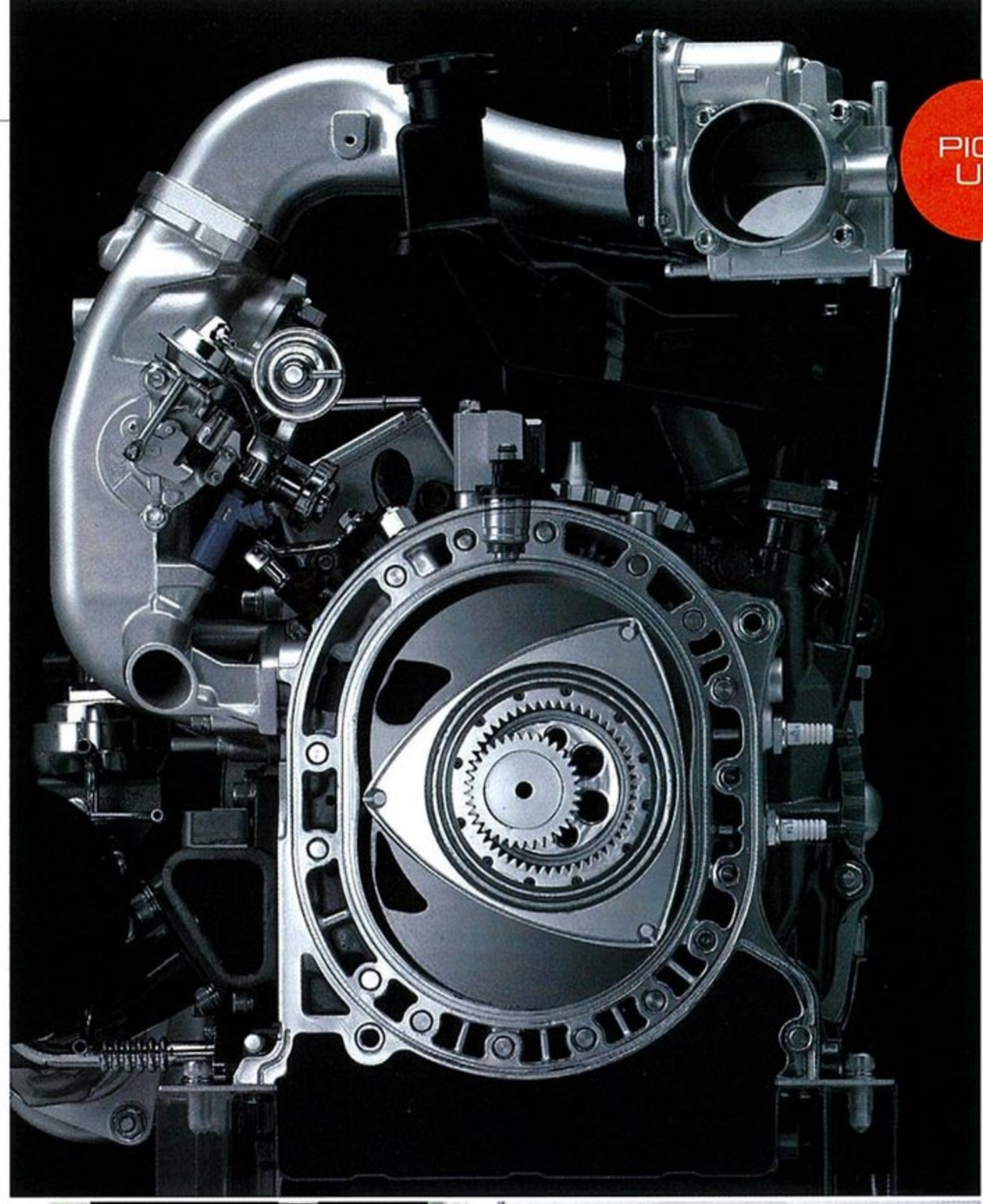

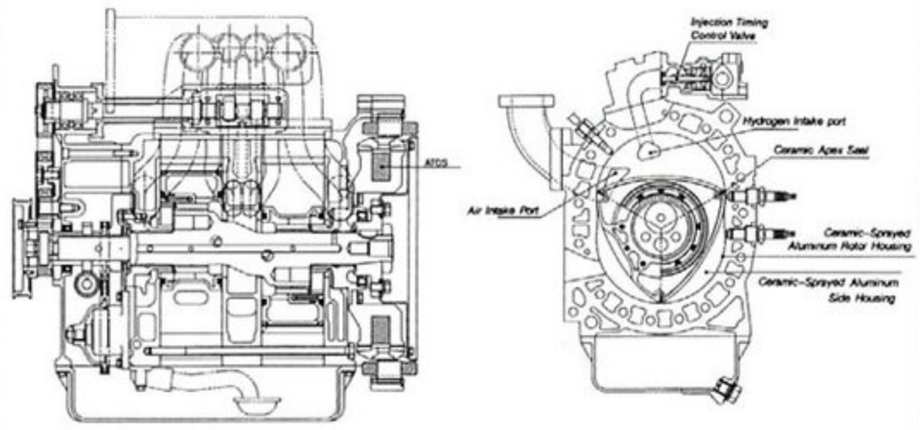

環境と走りを両立する もうひとつのロータリー

水素を燃焼させることで動力を生み出す水素エンジンおよび、水素ロータリーは、環境問題の深刻化が切迫している現在では非常に魅力的なアイデアとして注目されている。

マツダが水素エンジンに着目したのは、自社の看板技術であるロータリーとの親和性に優れているから。水素はガソリンに比べて燃えやすい特性をもっているため、従来のレシプロエンジンでは燃焼ガスの残熱で勝手に着火してしまう異常燃焼がおきやすく、技術的な課題とされていた。しかしロータリーは吸気室と燃焼室が分離した構造で、吸気室に異常燃焼の原因となる熱源もない。

将来予見される環境問題、そして水素とロータリーの相性の良さに着目していたマツダは、早い時期から水素ロータリーの開発に着手。1991年には最初のコンセプトカーとなるHR-Xを発表した。さらに1995年にはカペラカーゴHVで国内初となる大臣認可を取得、4年間で4万kmにわたる公道走行実験を行っている。そして2003年にはついに水素とガソリンの両方に対応したRX-8ハイドロジェンREをリース販売という方法で市販化。

かつて、燃費が悪いとされてきたロータリーは、水素との出会いよってエコ・コンシャスなエンジンとして生まれ変わろうとしている。

●2006年に世界で初めて実用化された水素ロータリー。ハイブリッドと組み合わせる技術も研究(プレマシー ハイドロジェンRE)されている。

●横置きFFレイアウト水素ロータリーエンジンを搭載したプレマシーハイドロジェンRE。ガソリンと水素の両方が使えるデュアルフューエルシステムを採用。ハイブリッドシステムによって、発進と加速時にはレスポンスを高める。

●水素自動車の実現化の鍵を握るのが水素ステーションの建設や供給網の整備といった社会インフラ。その他に開発されている次世代燃料との兼ね合いや安全性の確保も含めて、まだまだ超えなければならないハードルは多い。下の写真は水素ロータリー搭載の初代ロードスター。

STEP4 チューニングに挑戦！

マニアック編

ノーマルを堪能したらチューニングに挑戦！

速く走ることはスポーツカーの大きな楽しみだけに、セブンに慣れてきた頃には「もっとこうしたい」というチューニングへの欲求が生まれてくるかもしれない。

しかし、間違えた知識で行うチューニングには、ときにバランスを著しく崩すだけでなく、トラブルを引き起こすリスクがあることも覚えておいてもらいたい。

中古車として手に入れたクルマにすでに社外品のチューニングパーツが装着されていた場合は（おそらくほとんどの中古FDがなんらかのチューニングを受けている）、装着パーツの詳細を確かめ、それらが本当に適切なカスタマイズなのか、または新品時の性能をどれだけ維持しているのかを見極める必要があるだろう。また、チューニングの前にコンディションを適正に戻さなければならないケースもある。

少々うるさいことばかりを書き連ねたが、チューニングを楽しむためには、基礎が大事という話だ。

Q.1 チューニングをするとしたらまずどこから手をつける？

A.1 ANSWER

まずは弱点のカバーやブレーキ系から入りたい

一般的にはエアクリーナーやマフラーの交換がファーストステップとされるが、後の質問でも出てくるとおり、単純に装着すればOKとは言えないのがロータリー。費用的にも気軽にマフラーからどうぞとは言い難い。お薦めは弱点となる冷却系や安全性につながるブレーキの強化だ。パワーアップは、ノーマルの能力を十分に引き出してからでも遅くない。

Q.2 ブーストアップ仕様に必要なパーツって？

A.2 ANSWER

たかがブーストアップとあなどるとブローの危険性だってある

ターボとの相性がいいロータリーだが、無茶のさせすぎは即ブローに繋がる危険性をはらむ。ブーストコントローラーに加えて、仕様に合ったプラグ＆プラグコード、チューニングROM、そしてインテークパイプの交換はできればセットで考えたい。また、あわせて冷却系の強化とコンディションチェックも忘れずに！

Q.3 マフラーを交換したらコンピューターも同時にというのはなぜ？

A.3 ANSWER

燃料調整が利かずにトラブルを引き起こすから

排圧の高いロータリーエンジンでは、比較的簡単にブーストがあがってしまう。レシプロエンジンではノーマルコンピューターで補正してくれるようなライトチューンでも、場合によっては燃料が足りず、最悪の場合はエンジンブローなどのトラブルを引き起こす。可能ならば自分の乗り方に合わせたセッティングを専門店で行ってもらいたい。

Q.4 前後でタイヤサイズを変えることのメリットデメリット

A.5 ANSWER

リヤタイヤのグリップを高めるのが最大の目的

一般的なクルマが前後で同じサイズのタイヤを履くのは、駆動方式がFFだったりローテーションなどの融通性を意識しているから。それに対しリヤに幅広タイヤを履くメリットは、トラクションの確保。トルクが大きく旋回中にアクセルを開けるFRスポーツではリヤに強力なグリップが必要だからだ。一方、デメリットはアンダーステアが強くなる傾向にあること。

Q.6 タービンを交換してみたい

A.6 ANSWER

大型タービンでなければ純正＋20万円の予算で

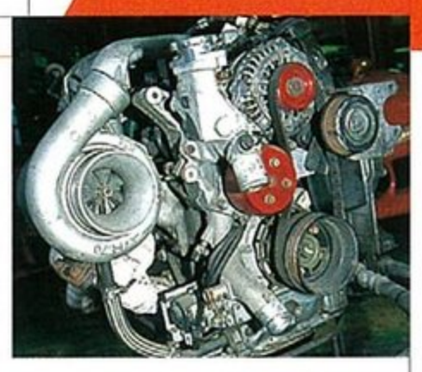

年式的にもキャラ的にもノーマルタービンに劣化の兆候が出てくるのはしかたのない話。どうせだったらタービン交換でチューニング……と考えるのも十分理解できる。純正の新品アッシーが約35万円で、リビルドが約20万円、工賃込みで40万円近い出費となるからだ。社外品のキットものならばターボが約40万円、総額60万円程度が予算となる。

Q.7 チューニングするとどれくらい馬力が出るの？

A.7 ANSWER

お望みとあれば600馬力も可能です

ノーマルタービンを活かした仕様ならば300馬力前半、ミドル級タービンで400馬力台というのがおおよその相場。ポートにまで手を入れたフルチューン車では500馬力を超えることも可能だし、ドラッグ仕様として700馬力近いパワーをたたき出したチューナーもいる。ロータリーエンジンの秘めるポテンシャルは、レシプロにも決して負けないのだ。

BUYER'S GUIDE

ユーズドカー・バイヤーズガイド　RX-7（FD3S）

すでに生産が終わっているFD3Sとの生活をこれから楽しみたい！と思ったら、必然的に中古車となる。しかしFDは生産期間が長く最終型まで進化し続けていたクルマであるうえ、素材のよさからチューニングのベース車としても人気が高い1台。ということは、見た目は似ていても個体によって機能面での差が大きい可能性がある。今回は中古車選びで失敗しないためにRX-7のプロショップである「ナイトスポーツ」にポイントを伺いつつ、中古FDの現状をまとめてみた。

写真●内藤敬仁、保坂　寛、レブスピード　文●塩見　誠　取材協力●ナイトスポーツ　☎03-5755-1211

中古車参考相場一覧（限定モデルを除く）

グレード	Ⅰ型	Ⅱ型	Ⅲ型	Ⅳ型	Ⅴ型	Ⅵ型
タイプX	40万～100万円（6台）					
タイプR	40万～100万円（20台）	50万～130万円（35台）			110万～270万円（15台）	190万～280万円（8台）
タイプS	75万～80万円（2台）					
タイプR-Ⅱ		40万～110万円（4台）				
ツーリングX		45万～65万円（3台）	-（0台）	80万～100万円（3台）		
ツーリングS		80万円（1台）				
タイプRZ			-（0台）	60万～140万円（4台）		
タイプR-S			70万～160万円（3台）			
タイプRバサースト			65万～145万円（15台）			210万～280万円（17台）
タイプRS				80万～180万円（34台）	120万～270万円（32万）	210万～290万円（9台）
タイプRBバサースト				70万～170万円（27台）		
タイプRB				75万～170万円（22台）	130万～230万円（12台）	140万～260万円（14台）
タイプRB・Sパッケージ					140万～260万円（7台）	200万～270万円（8台）

※この表は2008年3月中旬に中古車販売店で販売されていた物件情報をもとに作成したものです。

生産中止からすでに6年 メンテナンスは必須となる

1991年にI型の生産が始まったFD3Sの歴史は、2002年、Ⅵ型の生産終了によってその幕を閉じた。この間、11年。単一モデルがこの長きにわたって作り続けられていたこともすごいし、その間ずっとトップクラスの動力性能と運動性をキープし続けていたというのも、すごいこと。これは設計段階での志の高さ、妥協をしないクルマ造りがあったからこそで、だからこそ現在でもこのクルマは輝き続けている。

とはいえ、どんなに素晴らしいモノを持っていても、機械である以上経年劣化というのを避けて通れないのは当たり前。しかもこのFD3Sはスポーツカーだ。ノーマルでは飽き足らないオーナーがチューニングをしている例も数多くあり、それがそのまま市場に流通していることも多い。というよりも、まったくのノーマル状態で市場に現れることは、今後ほとんどない、と考えたほうが間違いないだろう。

そうなってきたときに大切なのが、どんなチューニングをしていて現在どんな状態なのかということだ。いくらレベルの高い社外品がついていたとしても、それが機能していなければ意味がないわけだし、メンテナンスにかえって費用がかかるということも考えられる。さらにいえば、Ⅵ型にしてもすでに6年前のクルマであるだけに、そろそろゴム系パーツの劣化が進んでいるはず。

そこでこれから中古車を選ぶときには、単純に年式が新しいとか走行距離が少ない、ということを基準にするのではなく、そのクルマがどうのメンテナンスをされているのか、今後乗り続けるためにはどんなところに手を入れる必要があるのかを理解しておくことだ。逆にいえば、そういう部分を把握し、我々に説明してくれるショップでクルマを選ぶということを考えたい。

極端なことをいえば、メンテナンスされていないⅥ型を高値で買うよりも、エンジンや補機類をオーバーホールしてあるI型を安く買ったほうがトータルで見ればお買い得ということもある。長く楽しむなら、目先にとらわれた買い物をしない勇気、ということも必要になるのだ。

型別 購入チェックポイント

I型

93年8月まで生産された ラグジュアリースポーツカー

発売：1991年12月～

91年12月に発売が開始されたI型は、ごく初期のものはアームなどの肉抜きが激しく、剛性面では若干不利ながら、軽さという面では高いレベルにあった。内装は高級感あふれるものだったが、さすがに現在ではプラスチックパーツや本革シートの劣化が激しく、そういう部分に手を入れる必要のある個体も多くなってしまっている。

Ⅱ型

95年3月まで約2年間生産 内装がスパルタンになった

発売：1993年8月～

Ⅱ型は足まわりのセッティング変更によってコーナリング特性がマイルドになり、内装は簡素化されてスパルタンなイメージが強くなっている。たとえばグローブボックスは、I型は内張りがあったが、Ⅱ型以降は内装レスとなっている。エアコンガスはこの型から134aに変更。補強パーツの変更などによりボディ剛性も高くなった。

Ⅲ型

わずか11カ月の生産 タイプRZはブレーキを拡大

発売：1995年3月～

Ⅲ型は95年3月から翌96年1月までという短期間しか生産されなかったモデルだが、この型から一部とはいえ、17インチホイール用のブレーキローターが採用されたというのは大きなポイント。このローター径は314㎜で、フロントキャリパーは異径4ポットとなった。インテリアでは、ルームミラーが高さ調節可能となっている。

Ⅳ型

制御系の進化が大きな特徴 サンルーフはこの型までだ

発売：1996年1月～

Ⅳ型になってECUが16ビット化され、マニュアルミッション車はそれまでの255馬力から265馬力へとパワーアップされている。外装ではテールレンズが丸形3連に変更されているのがポイント。またサンルーフは、このⅣ型までの装備。I型はスチールルーフだったが、Ⅱ型からⅣ型まではガラスサンルーフとなっていた。

Ⅴ型

99年1月にマツダが作った いわば2代目のFD3Sがこれ

発売：1999年1月～

Ⅴ型はあらゆる面でFD3Sを見直すことから生まれたクルマだ。フロントバンパーの意匠変更は、空力特性の見直しから生まれたものだし、しなやかに動くサスペンションは、ロールさせて曲がるという、現代のスポーツカーに通じるもの。エンジンは280馬力にパワーアップされ、低回転時のトルクアップも果たしているため乗りやすい。

Ⅵ型

2000年10月登場の最終型 細かな進化を続けている

発売：2000年10月～

最終型となるⅥ型は、ABSの16ビット化やEBDの採用によって、安全性が高まっている。またサイドインパクトバーの追加やクラッチを踏まないとエンジンが掛からない、クラッチインターロックシステムも採用されている。コンソール内のスピードやタコメーターにメッキリングが使われているのは、I型とこのⅥ型のみだ。

EXTERIOR

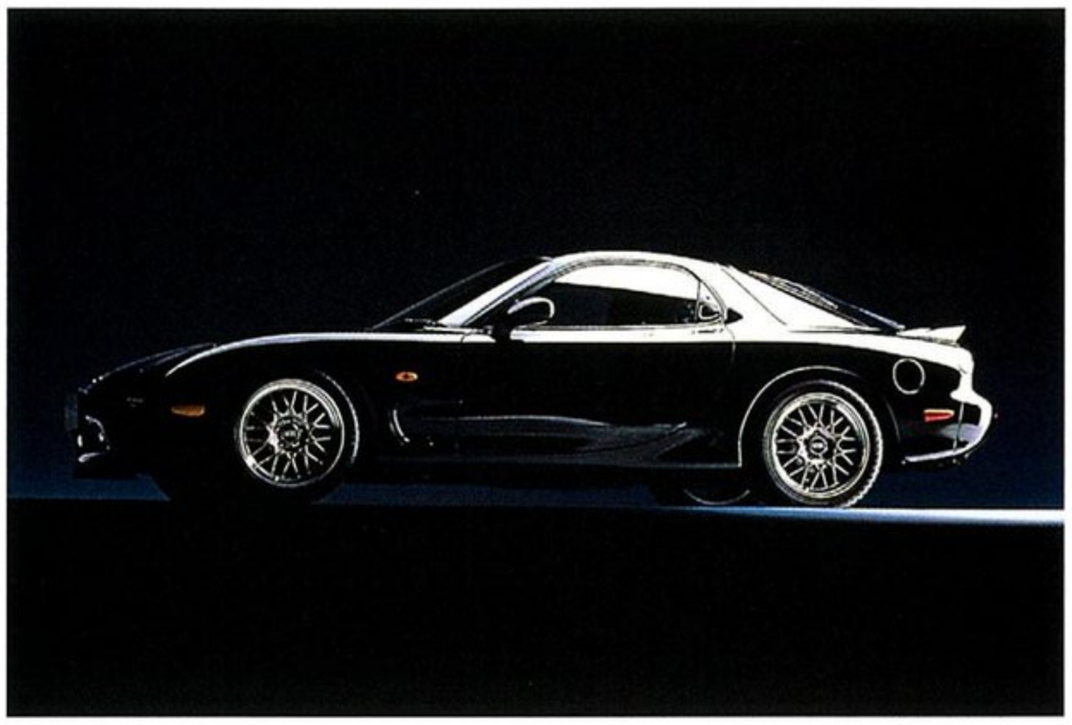

事故歴があってもきちんと直っていれば問題なし

せっかく買うクルマなのだから、事故歴はないほうがいいに決まっている。しかしFD3Sはスポーツカーだけに、これまでまったくぶつけた経験がないというクルマは他車種と比べれば少ないかも。そこできちんと見ておきたいのが、事故歴の有るなしに関わらずそのクルマが四角い部分が四角く寸法が出ているかどうかということだ。

それをチェックするためには、まず外から見えている各部の隙間を確認をしたい。それが大丈夫だったら、ドアやボンネット、ハッチゲートを開け閉めして、左右のズレなどがないかどうかを確認しよう。可能ならばヒモやメジャーを持っていって、左右のホイールベースに差がないかどうかといった確認もしたい。

また、ハッチゲートのダンパーは、時間が経てば確実に抜けてしまうもの。これは可能であれば、新品と交換してしまったほうがいいだろう。そのほかライト類の作動状況もチェックしておきたいし、リトラクタブルヘッドライトの開け閉めのスムーズさ、ドアミラー調整の動きなども見て、気になる部分があれば、それもショップ側に確認をとりたい。

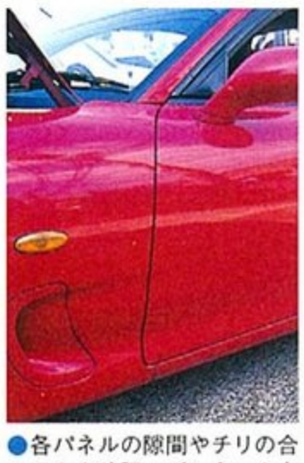

●各パネルの隙間やチリの合いかたを確認。ボンネット左右の高さや、ストラットハウスの位置、コアサポートのズレなども確認できればベスト。

●ハッチゲートのダンパーは、確実にいつかは抜けてしまう。今は大丈夫でも明日抜ける可能性もあるから、できれば新品にしてしまいたい。

●リトラクタブルヘッドライト機構にガタはないかどうかの確認は重要。ライトの光量も、レンズが曇っていることが多いので、チェックしたい。

チェック項目

ボディパネルのすきま | リヤゲートダンパー | タイヤの状態 | ライト類の作動&点灯

ENGINE

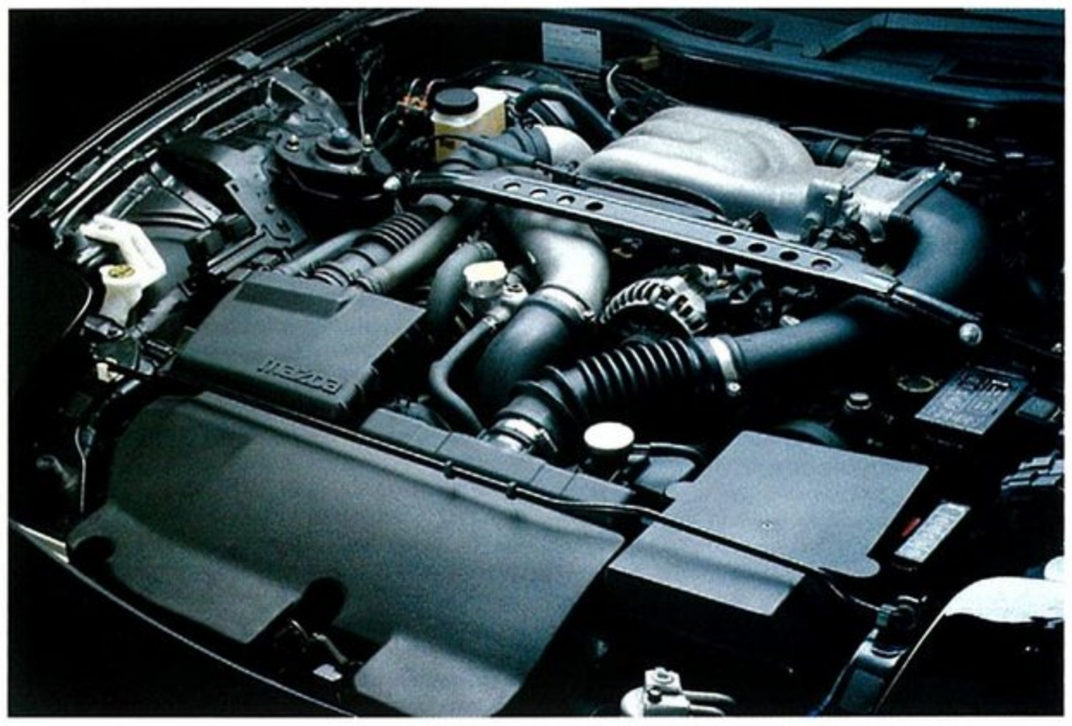

きちんとメンテされているかどうかが非常に大事

エンジン関係でもっとも問題となるのはオイル漏れだ。下まわりを見たときオイルパン周辺にオイルがべったりついていることがあって、そうなると思わず敬遠しがちなのだが、これは原因さえハッキリしていれば対処は可能だ。

たとえば進行方向に向かって右側のエンジンマウントが緩んでいる場合は、オイルパンと共締めされているためそこから漏れていることが考えられる。またこの部分が大丈夫なら、次はエンジンリヤのステーショナリーギヤのOリングからの漏れが考えられる。これはミッションのベルハウジング下にあるサービスホールをあけることで確認できる。これは300円くらいゴム製Oリング。交換作業は整備解説書どおりにやるとエンジン全バラシとなるが、ノウハウを持っているところだと、車上での交換も可能。

そのほかオイルエレメント基部のシール不良なども起こりやすいため、ゴム系パーツを新しくする際には液体パッキンを併用する……などという具合に、ちょっとした心遣いができるショップに作業をしてもらうほうが、間違いないのだ。

●ストラットタワー付近やフレーム、ライト周りで、事故によるボディのゆがみなどが発生していないか確認。また、塗装はがれは理由を聞きたい。

●エンジンルームを見る際のポイントは、ホース類や配線のひび割れ、硬化など。納車までに整備をしてもらえるのであれば、個別の確認を。

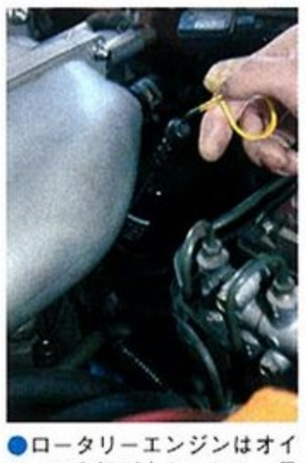

●ロータリーエンジンはオイルへの負担が大きいため、量だけではなく、オイルの状態も確認しておきたい。キレイなウェスを1枚持っておこう。

チェック項目

オイルの状態 | 始動性のよさ | アイドリングの安定度 | オイル漏れ | フレーム修正の有無 | ラジエターまわりの状態

FD3S生産／販売データ

■型別生産台数

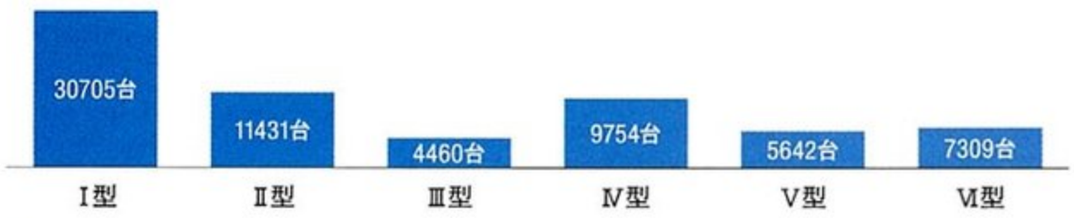

■年度／月別生産台数（台）

	1月	2月	3月	4月	5月	6月	7月	8月	9月	10月	11月	12月	合計
1991年	-	-	-	-	-	-	-	-	-	751	141	840	1732
1992年	3003	3437	3868	3257	3015	2910	2562	1314	1711	857	677	288	26899
1993年	216	266	562	183	213	325	309	1393	1584	724	627	399	6801
1994年	752	821	1771	432	171	141	183	320	606	256	263	246	5962
1995年	128	614	871	979	449	369	435	272	525	196	151	213	5202
1996年	592	748	766	585	460	160	253	281	765	70	33	49	4762
1997年	250	360	952	303	159	308	111	124	293	339	193	164	3556
1998年	164	259	258	245	129	103	120	82	37	14	12	0	1423
1999年	412	607	824	487	356	181	280	147	328	232	173	124	4151
2000年	208	392	523	89	98	81	192	211	130	271	281	135	2611
2001年	182	295	421	133	103	100	130	216	255	230	249	275	2589
2002年	265	262	448	328	468	729	786	617	-	-	-	-	3903
合計	6172	8061	11264	7021	5621	5407	5361	4977	6234	3940	2800	2733	69591

■年度／月別国内販売台数（台）

	1月	2月	3月	4月	5月	6月	7月	8月	9月	10月	11月	12月	合計
1991年	-	-	-	-	-	-	-	-	-	-	-	514	514
1992年	1744	1940	1938	1738	998	980	1176	690	900	806	580	504	13994
1993年	450	581	824	507	389	544	467	310	607	560	475	366	6080
1994年	385	476	604	417	316	331	337	298	575	269	262	227	4497
1995年	234	438	905	440	396	392	494	332	422	367	258	204	4882
1996年	233	492	737	474	346	385	485	254	338	234	241	238	4457
1997年	328	362	801	198	224	235	250	173	248	197	251	202	3469
1998年	213	266	328	163	143	145	128	91	166	84	86	15	1828
1999年	213	589	814	381	254	247	278	260	324	199	203	200	3962
2000年	195	211	398	126	192	192	204	162	177	206	292	176	2531
2001年	175	230	364	127	181	164	184	155	337	272	265	157	2611
2002年	241	298	508	320	377	511	455	368	201	180	134	124	3717
合計	4411	5883	8221	4891	3816	4126	4458	3093	4295	3374	3047	2927	52542

中古車市場のリミテッドモデル

流通は少なく、プレミア価格がつくモデルも存在

FD3Sには全10車種の限定モデルが存在し、それぞれ150～数百台（スピリットRは1500台）のみの限定販売となっていた。年数が経っているということもあり、モデルによってはまったく流通のないものも見られ、コンディションの良いものを探すとなると苦労しそうだ。さらに、新しいモデルではプレミア価格がついていて、スピリットRの一部では新車時とほぼ同様の値段も珍しくない。とにかく、これからますます手に入れにくくなって行くことが予想されるので、程度のよいものを見つけたら早めに購入しておきたい。

●スピリットR　●タイプRバサーストR　●タイプRZ(Ⅵ型)

■中古車市場での現存台数（2008年3月調べ）

タイプRZ（Ⅰ型）	1台	タイプRBバサーストX（Ⅳ型）	3台
タイプRZ（Ⅱ型）	5台	タイプRS－R（Ⅳ型）	7台
タイプR－Ⅱバサースト（Ⅱ型）	0台	タイプRZ（Ⅵ型）	5台
タイプRバサースト（Ⅱ型）	18台	タイプRバサーストR（Ⅵ型）	5台
タイプRバサーストX（Ⅲ型）	2台	スピリットRシリーズ（Ⅵ型）	23台

事故車とは？

中古車市場で事故車というのは、ボディを構成する重要なパーツにダメージを受けたもののことをいっていて、たとえばフェンダーが凹んだから直したとか、バンパーを交換した、というくらいのものは事故車とはいわない。つまり、右のイラストにある部分の修復がされていてはじめて、これは事故車だね、ということになるのだ。

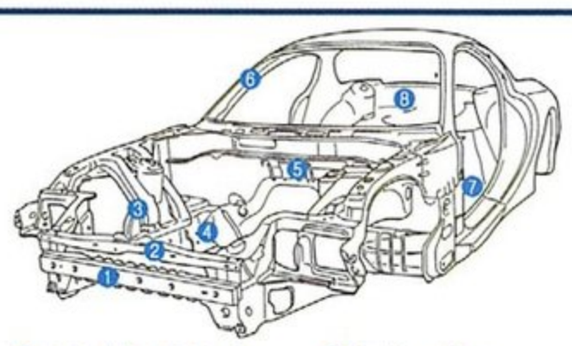

❶フロントクロスメンバー
❷ラジエターコアサポート
❸フロントインサイドパネル
❹フレーム
❺ダッシュパネル
❻ピラー
❼ルームフロアトンネル
❽トランクフロアパネル

INTERIOR

動かせる部分はすべて動かしてみるのが基本だ

インテリアは、とくにⅠ型からⅢ型くらいまでのクルマでは劣化が激しく、プラスチックパーツのひび割れやレザーシート表皮のへたり、割れなどが目立つことが多い。これに関してはパーツ交換かシートは表皮の張り替えをするしかないので、どうしてもそのクルマがほしいという場合には予算に応じて直すようにしていこう。

そのほかで気になるのが電気関係パーツの状態だが、この電気関係はある日突然動かなくなってしまったりする。なのでクルマを見にいったときには、とりあえず動かせるものはすべて動かし、作動状況やおかしな作動音のチェックをしておくほかない。もちろんここで異常があれば、それをどうやって直すのか相談すればいいわけだ。

とくに気をつけておきたいのが、パワーウインドウの動き方とエアコン。パワーウインドウはドア内部にあるパーツの劣化によって動かなくなってしまうことがある。スムーズに開閉できるかどうか、しっかりと見ておこう。またエアコンは異音のチェックのほか、きちんと冷えるかどうかの確認もしておきたい。

●シートは表皮のへタリのほか、シートそのもののへタリも確認したい。あまりにひどければ社外品に交換してしまったほうが早い場合もある。

●エアコンやオーディオ、ウインカーやワイパーなど、動かせるスイッチはすべて動かしてみて作動状況をチェック。クルマ選びの基本作業だ。

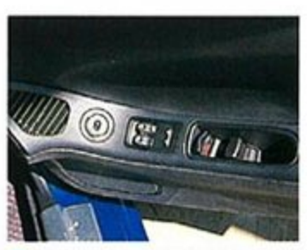

●窓を開けたり締めたりするときのスピードとガタつきのなさを確認したい。ウインドウが大きく重いので、内部パーツへの負担が大きいからだ。

チェック項目

パワーウインドウの作動状態　エアコンの作動状態　オーディオなどのスイッチ類　シートのへたり具合など

DRIVING

●ペダルのゴムがすり減っていると激しく使われたクルマだとわかるが、MT車のブレーキとクラッチペダルはアルミ製がノーマル。

●クラッチの繋がり方やシフトフィール、ATの変速ショックなどもチェックポイント。気になることはどんどん質問していきたい。

チェック項目

- クルマの直進性
- クラッチのつながり具合
- ブレーキの効き具合
- ステアリングのガタツキ
- 走行時の異音
- シフトの入り具合
- エンジン回転のあがり方
- ペダルの踏み具合

●ステアフィールや、据え切りしたときの異音も確認のポイント。これも修理にはお金がかかる部分なので、疑問点はすぐに確認を。

現状を的確に判断し予算には整備も念頭に

中古車を買うときには試乗をしたほうがよいというのは、だれもが分かっていることだと思う。しかしいざ試乗したとき、どこに気をつければいいのかを知っている人は意外に少なかったりする。

たとえばFD3Sの場合、距離を走っているクルマだと足まわりからコトコト音がしているモノが多く、それをもってこれはボディがダメだという判断をする人がいる。

しかしこのクルマは、フロントはスタビライザーのエンド部、リヤは足まわりのリンクが、1カ所を除いてすべてピロボールジョイントとなっているため、ここが劣化すると音が出てしまうのだ。つまり、このピロボールジョイントを外し新品を圧入すればこの異音は消え、動きがスムーズになって乗り心地も格段によくなる。だからコトコト音がしているクルマだったら、直してもらえるのかどうか直すのにいくらかかるのかといったことをお店に確認したい。

またエンジンに関しても、走行距離が多いからといってもうダメだと思うのは早計にすぎる。まずは乗ってみて吹け上がりやパワーフィール、ブーストのかかり方などをチェックし、これまでどういった整備がされてきたのか確認したい。このとき、そこらへんのことはまったくわからないといわれたら、あとは値段との相談になる。

FD3Sだけではないが、エンジンのオーバーホールや補機類のメンテナンスには、お金がかかってしまう。安く買って直すのか、万全なクルマをそれなりの値段で買うのかが判断のしどころとなるはずだ。

チューニングカーは買い？

機能が万全なら、メチャお買い得なことも

クルマを買ったあとチューニングをしようと考えている人にとって、すでにチューンされているクルマはかなり魅力的。ただ、大事なのは付いているパーツがきちんと機能しているかどうかという部分だ。せっかく車高調ショックがついていても、それが抜けているのでは意味がないし、タービンが交換されていても、セッティングが出ていなければ意味がないどころかリスクが大きすぎる。したがってチューニングされているクルマを買おうと思うのなら、徹底的に質問をし、実際に乗り、納得ができてはじめて買うべきだ。

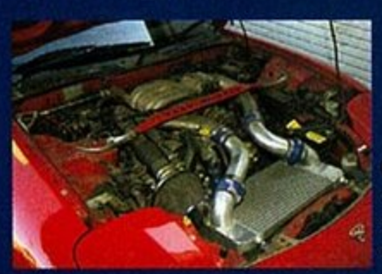

●低年式のチューニングカーだと、機能万全でも安くなることがある。そういう掘り出し物を見つけたい。

購入時にかかるお金

車両価格のほかに税金や納車整備費用がプラスされる

中古車を買うとき、車両価格を払えばすぐに乗って帰れると誤解している人が多いが、これは間違い。中古車であろうとも、車両価格のほかに取得税や車検がないクルマの場合には車検を取るための法定費用がかかるし、納車整備費用も発生する。ただし、この整備費用という部分に関しては、とりあえず問題が起きないように直しておいて、ほかの作業はお金ができてからといったような交渉もできるので、販売店と相談をしたい。

■自動車税月割り税額表(円)

	4月	5月	6月	7月	8月	9月	10月	11月	12月	1月	2月
1501～2000cc	36200	32900	29600	26300	23000	19700	16400	13100	9800	6500	3200

■自動車重量税(円)

車検期間	1年	2年
1t～1.5t	18900	37800

■自賠責保険料金表(円)

	12カ月	13カ月	24カ月	25カ月	36カ月	37カ月
自家用乗用自動車	18020	19090	30830	31880	43390	44410

車両代金以外に支払う主なお金

- 諸費用：車庫証明発行／登録代行／下取り車諸手続き／公正証書作成／点検・整備
- 税金と保険：自動車税／自動車取得税／自動車重量税／自賠責保険／自動車任意保険

取材協力

ロータリーのプロだからツボに入るクルマがある

古くからロータリーエンジンのメンテナンスやチューニングを手がけ、08年はNAのロータリーエンジン搭載車によるレースを全国のロータリー専門ショップとともに開催する予定のナイトスポーツは、中古車販売も行っている。

ナイトスポーツの特徴は、FD3Sの弱点を知り尽くしているからこそできる的確なメンテナンスだ。クルマを仕入れるときからそのクルマをいい状態にするためにはいくら掛かるか、ということがわかるから、店頭に並ぶ車両もそれらのノウハウを踏襲し的確な作業を実施、価格を抑えつついい状態に仕上げたクルマを販売している。

それだけに、ナイトスポーツには他店で購入したけどどうも調子が悪いというクルマもたくさん持ち込まれている。そういうクルマも数多く見ているだけに、いい状態のFD3Sを探しているお客さんに対しては、今お店にあるクルマに問題点がある場合にはすぐに直す必要があるのかどうか、いくら掛かるのかということを明確に伝えている。そのゆるぎない姿勢が、多くのファンを生んでいるのだ。

金井雅樹さん

ナイトスポーツでフロントを担当している金井さんは、どんな質問でも答えてくれる、頼りがいのある人だ。

KNIGHT SPORTS

ナイトスポーツ

〒143-0002 東京都大田区城南島2-2-6
☎03-5755-1211
http://www.knightsports.co.jp/

オリジナルエンジンオイル
ROTARY PERFORMANCE

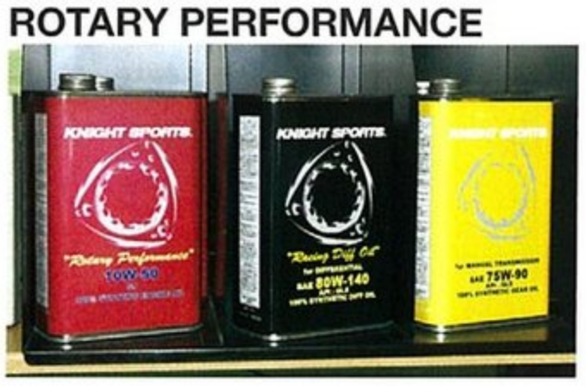

ロータリー専用オイルを開発

「ロータリーパフォーマンス」は、アペックスシールやサイドシール、コーナーシールといった部分の機密性が性能を左右するロータリーエンジンのために、高い油膜保護性能を実現。フリクションを低減しているため、長く使えて性能も上がる。また、デフオイル、ミッションオイルも独自に開発している。

左●エンジンオイル(4ℓ):1万500円(税込)
中●デフオイル(1ℓ):3780円(税込)
右●ミッションオイル(1ℓ):3570円(税込)

CATALOG GALLERY

クルマを造り上げたマツダがイメージするRX-7が、そこには濃密に綴じ込められている。RX-7ではⅠ型〜Ⅵ型と本カタログだけでも6種類のバリエーションがあり、限定モデルやミニサイズの簡易カタログを含めるとその数はかなりのものになる。ここでは本カタログに加え、最終限定モデルであるスピリットRシリーズのカタログを紹介。時代とともに進化していくRX-7を、マツダの視点から感じてもらいたい。

RX-7と走るすべての瞬間がスポーツだ。

I CATALOG

アンフィニRX-7 I型

1991年11月 発行
46ページ
280mm×280mm

3代目RX-7初となるこのカタログは、グリーンとブラックのモノトーンに、白文字でアンフィニRX-7とだけ入ったとてもシンプルな表紙を採用。ページをめくると戦闘機の計器類をイメージさせるマルチメーター、夕日に佇むRX-7とそのデザインを堪能させる。その後にはRX-7のスポーティさを象徴する躍動的な写真が続き、眠れる獅子の目醒めを連想させる。

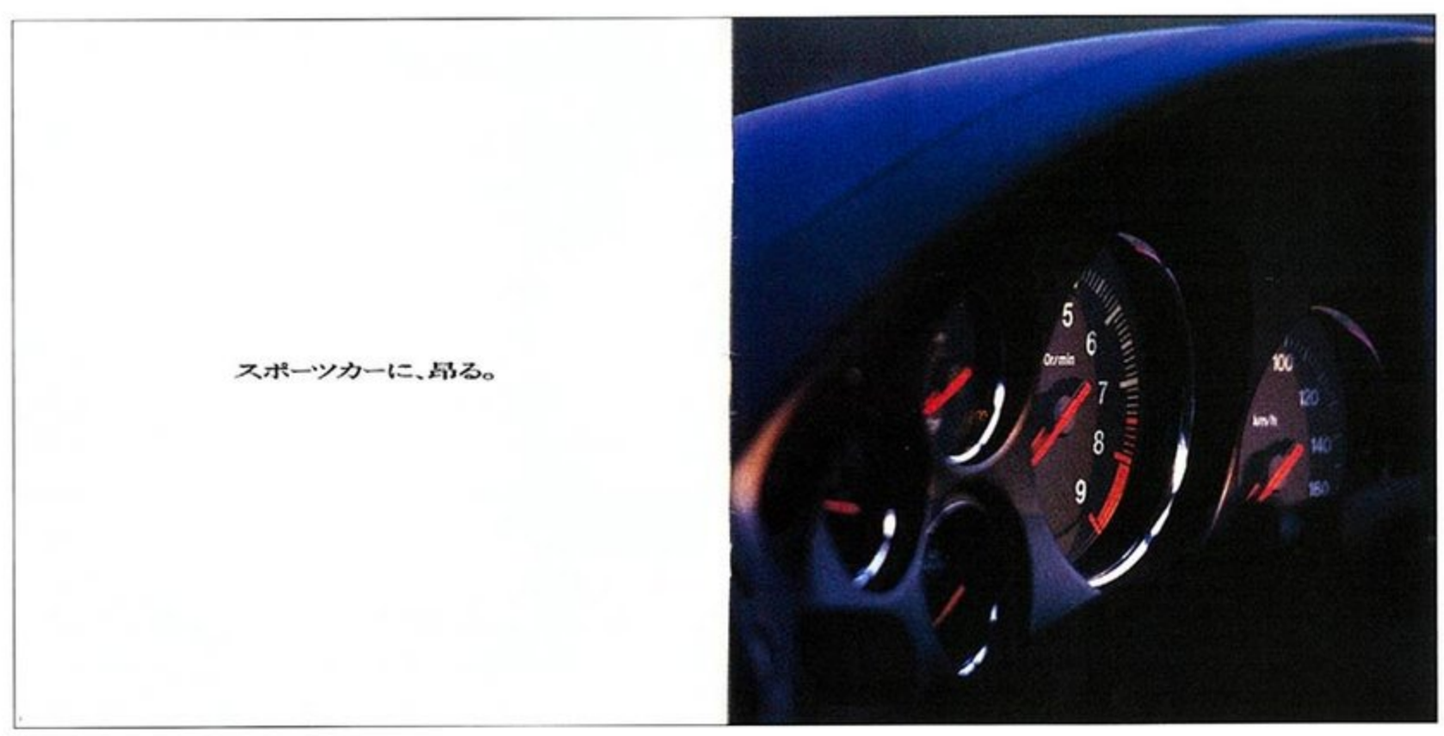

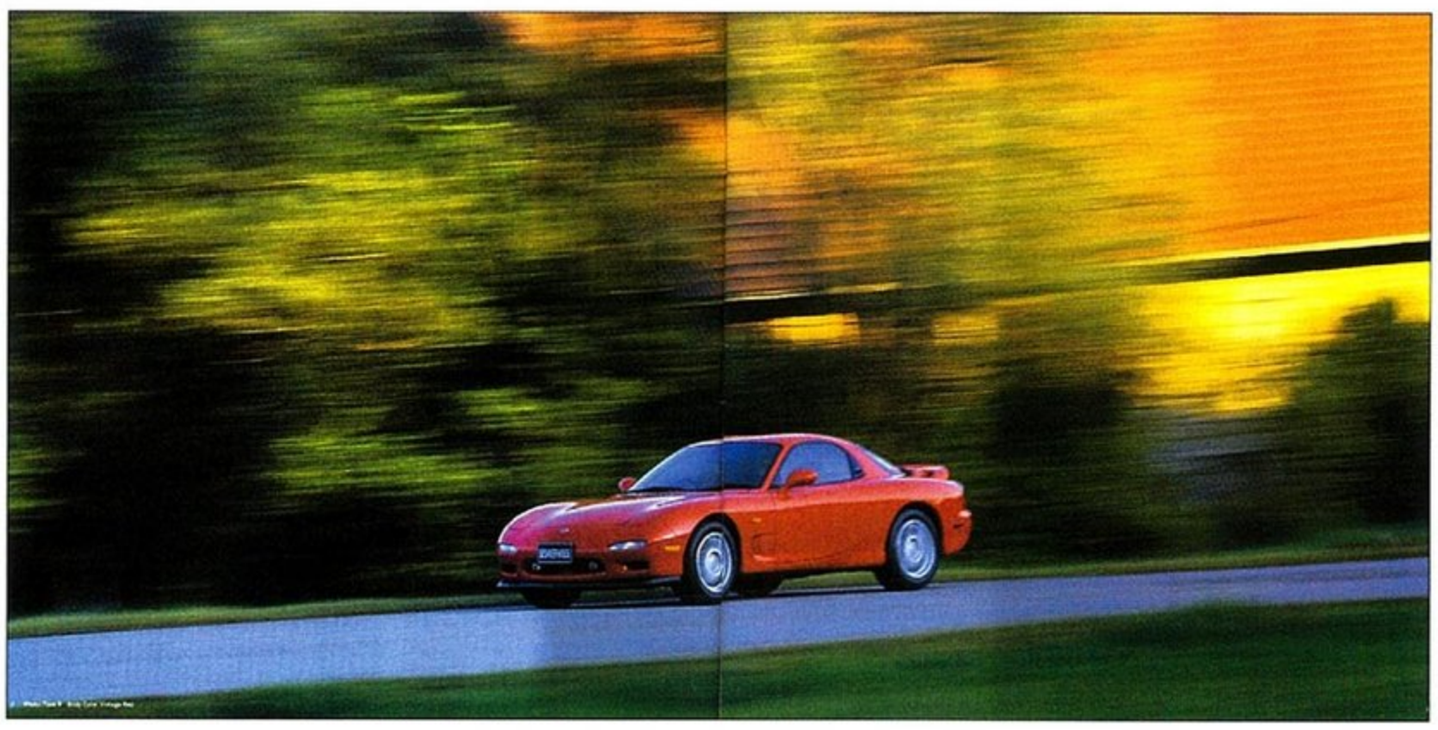

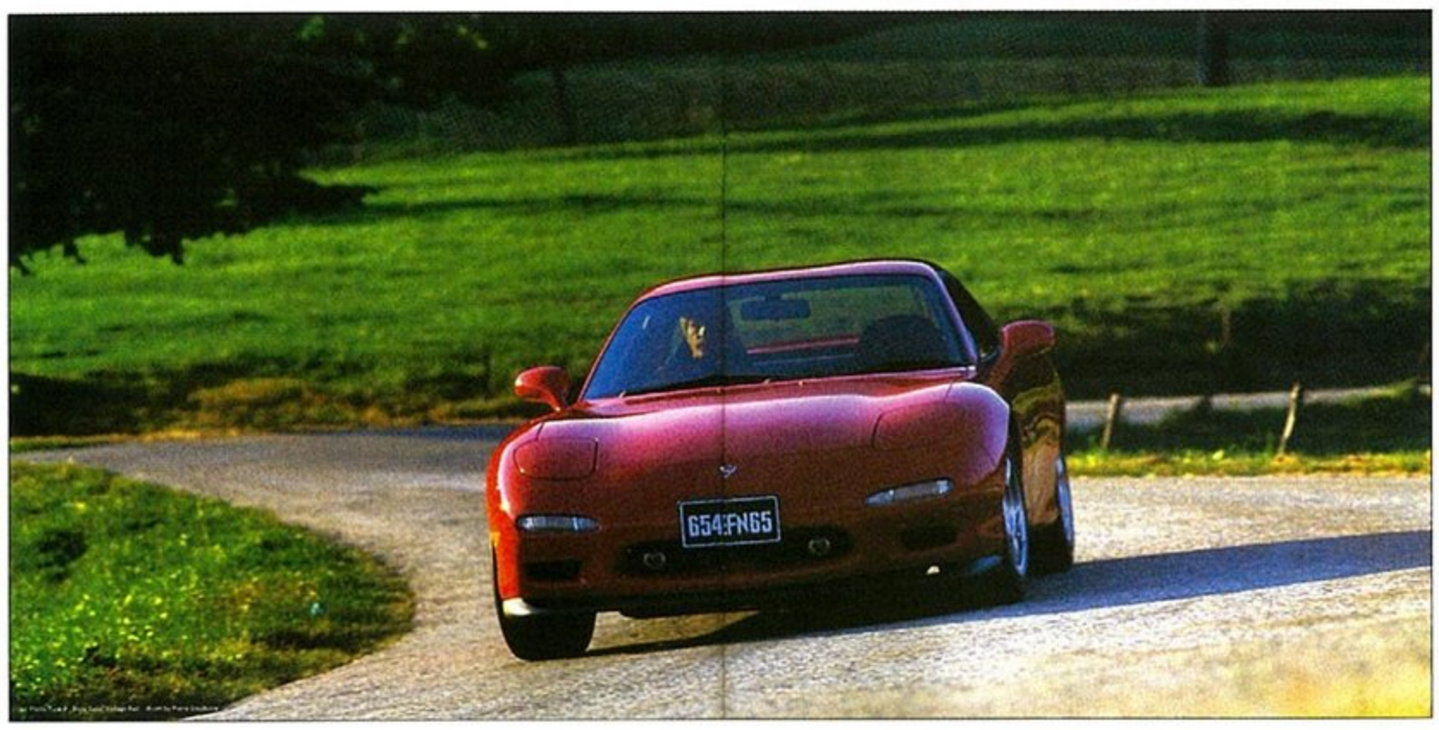
654 FN65

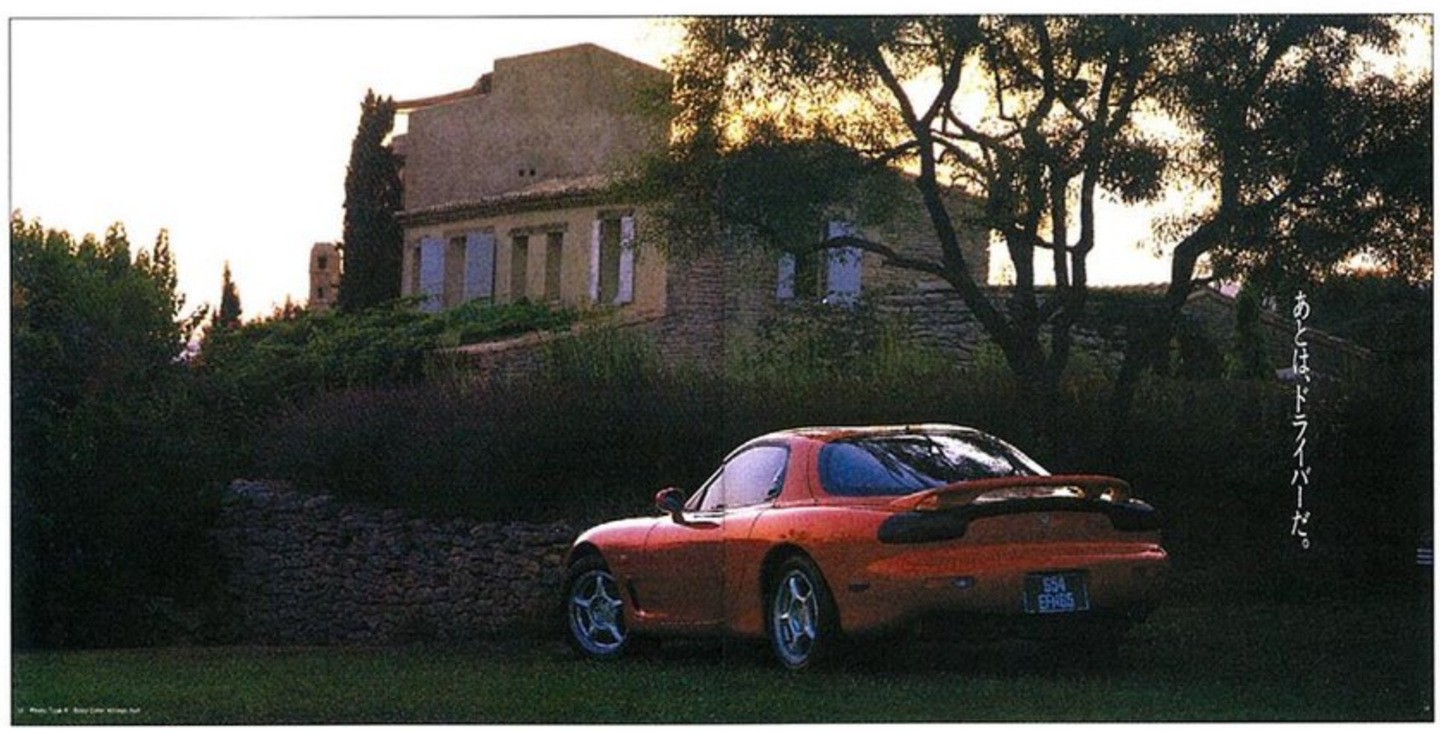
あとは、ドライバーだ。

Driving Practice for THE SPORTS CAR

スポーツカーの操縦では、
必要最小限にして
正確かつ素早い動作が
すべての基本である。

Power Unit for THE SPORTS CAR

スポーツカーを操縦する
ドライバーのアクセルワークに
いかに敏感かつ忠実に応えるかが、
パワーユニットの大原則だ。

Drive Train for THE SPORTS CAR

パワーユニットの能力を
余すところなく路面に伝える。
スポーツカーに求められ、
ドライバーが実行すべき
重要なファクターだ。

Stopping Potential for THE SPORTS CAR

素早く短い距離で、
十分に安定した減速を行なう。
ブレーキは、より速く
走らせるための性能でもある。

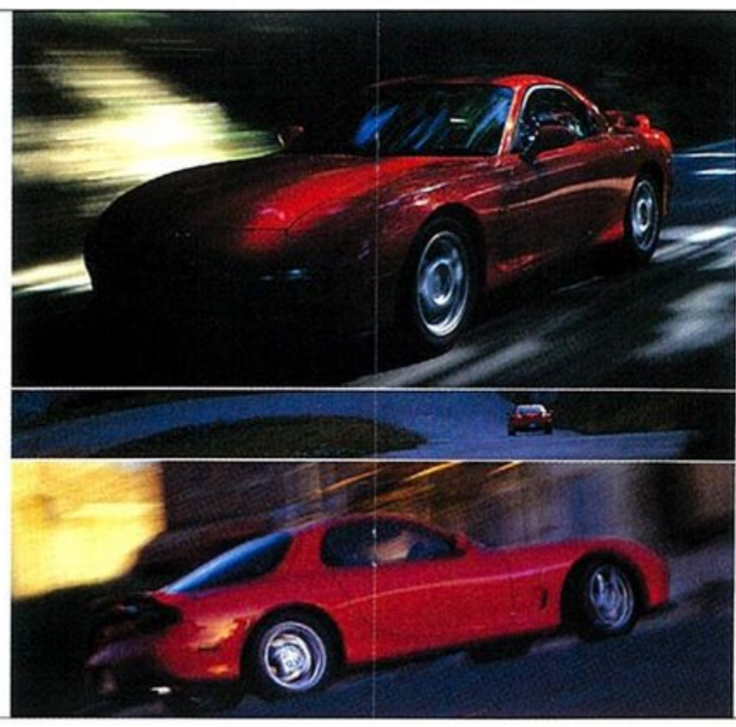

Packaging for THE SPORTS CAR

コーナリングは
慣性力との戦いである。
ドライバーの腕も、クルマの性能も
すべてはここで明らかになる。

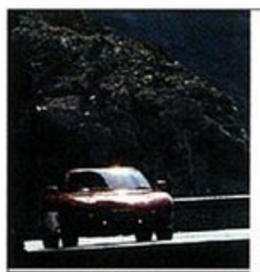

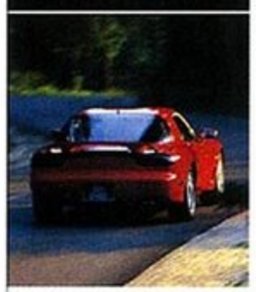

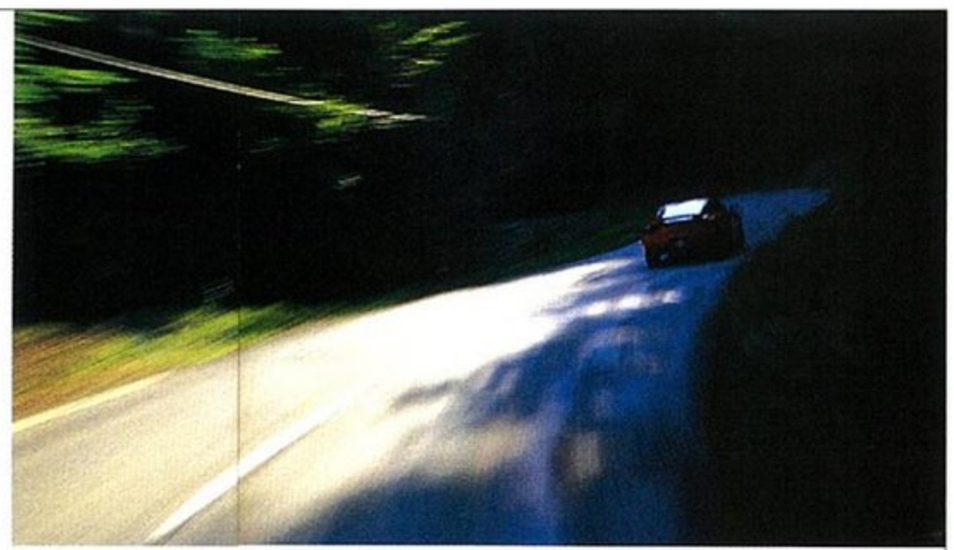

Handling for THE SPORTS CAR

思いのままラインどりができる
ハンドリング オリエンティッドな
スポーツカーを操縦することほど、
ドライバーを励ませるものはない。

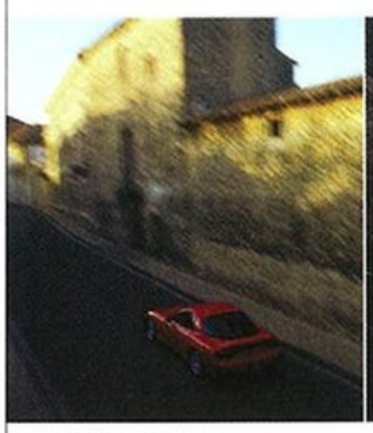

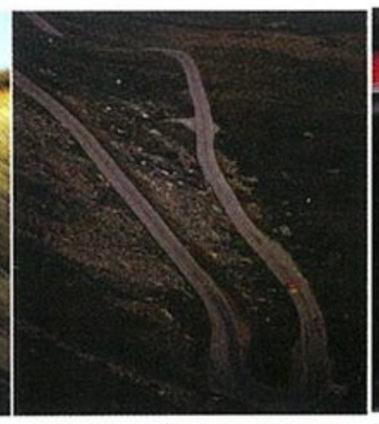

I

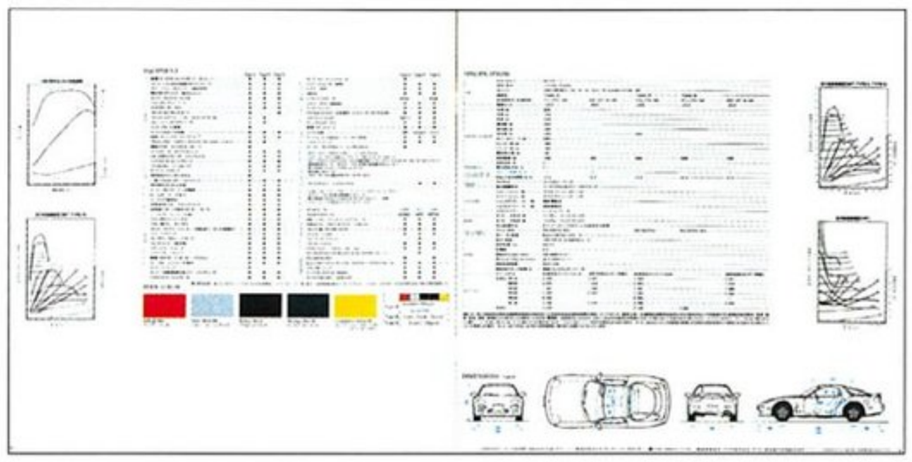

Technical Encyclopedia

TYPE X

Technical Encyclopedia

TYPE R

BOSE

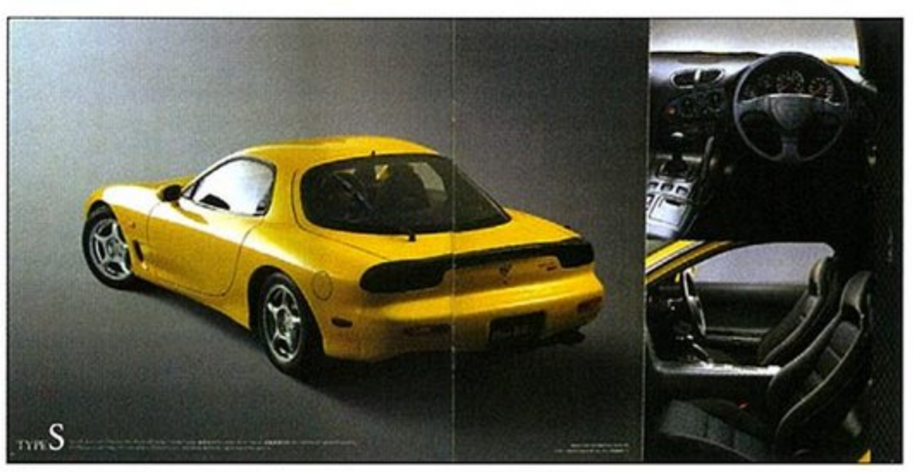
TYPE S

Efini

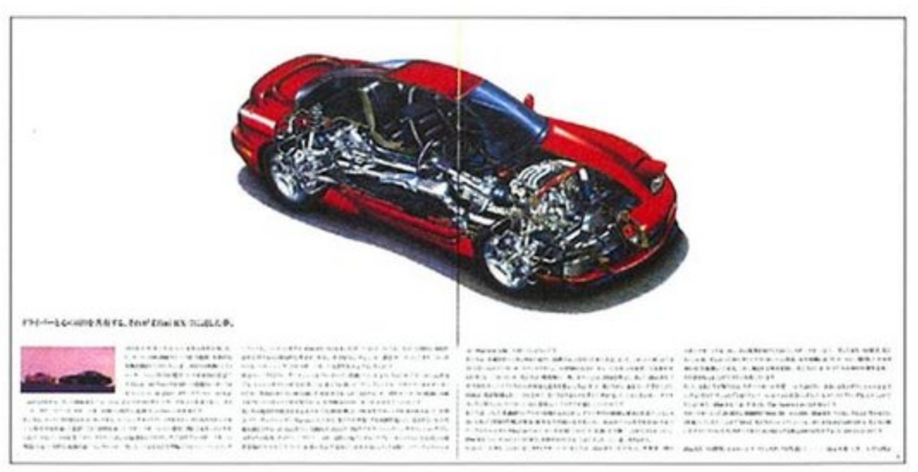

I

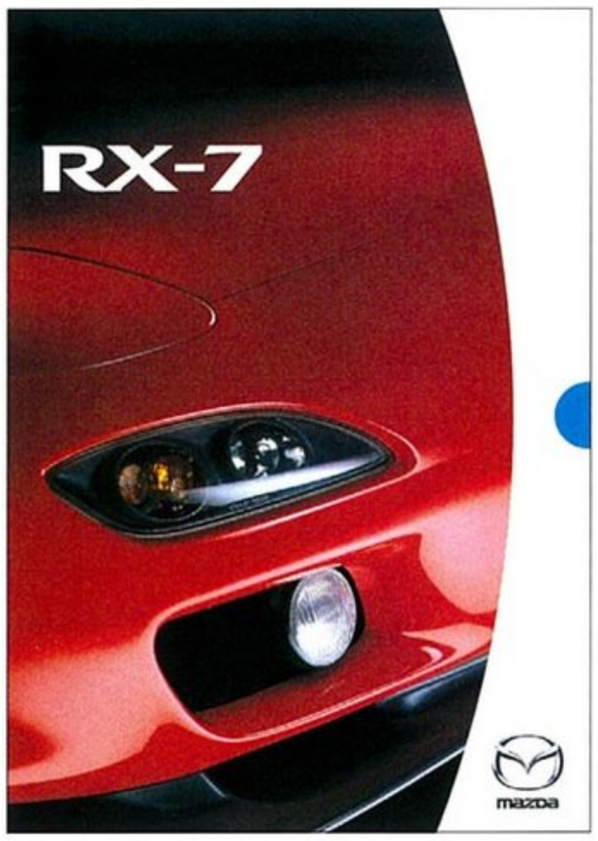

VI CATALOG

マツダRX-7 Ⅵ型

2000年10月 発行
34ページ
297㎜×210㎜

限定モデルを除くと最終となるカタログだけに、一部綴じ込みで4ページにわたる見開きを採用するなど、よく作り込まれている。また、サイズはA4に変更されている。連続写真を並べることで動きを感じさせる新たな試みとともに、ル・マン24時間レース優勝車であるロータリーエンジン搭載の787Bも登場することで、サーキット由来の技術を盛り込むRX-7をアピールする。

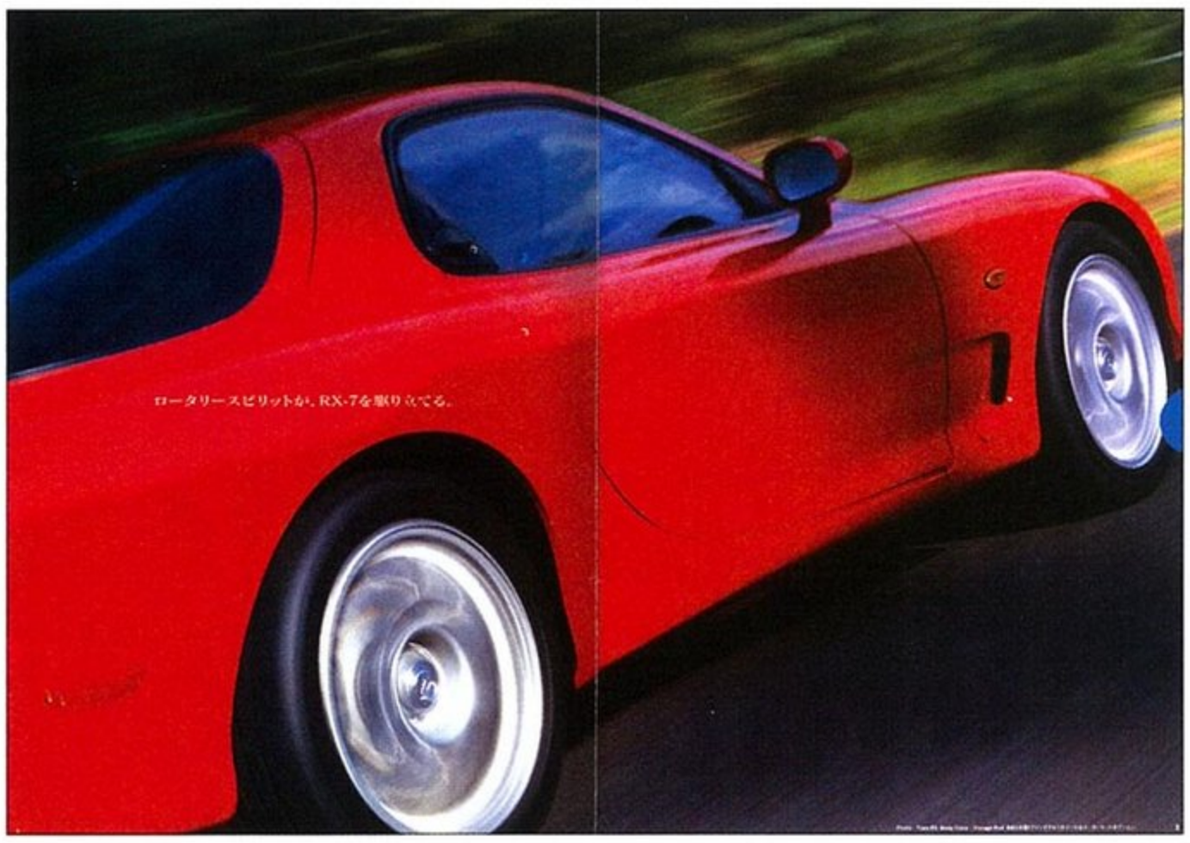

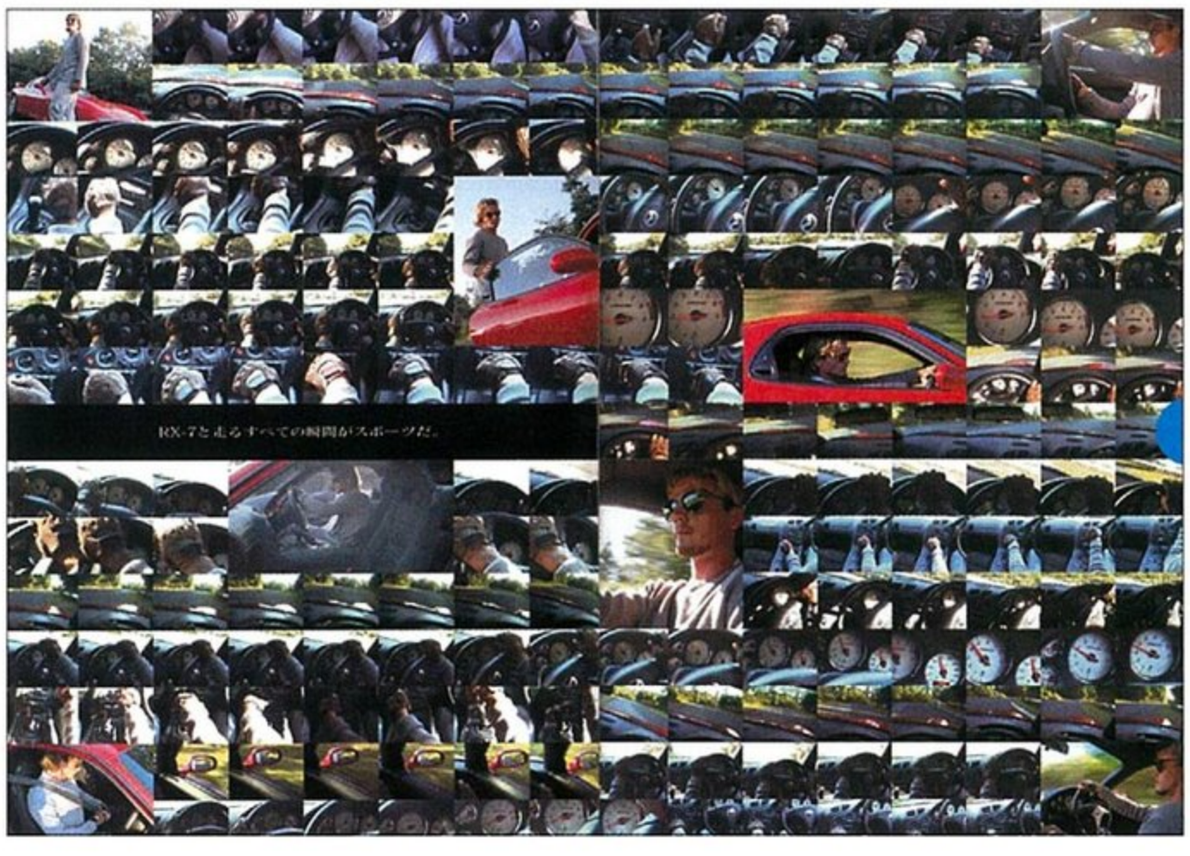

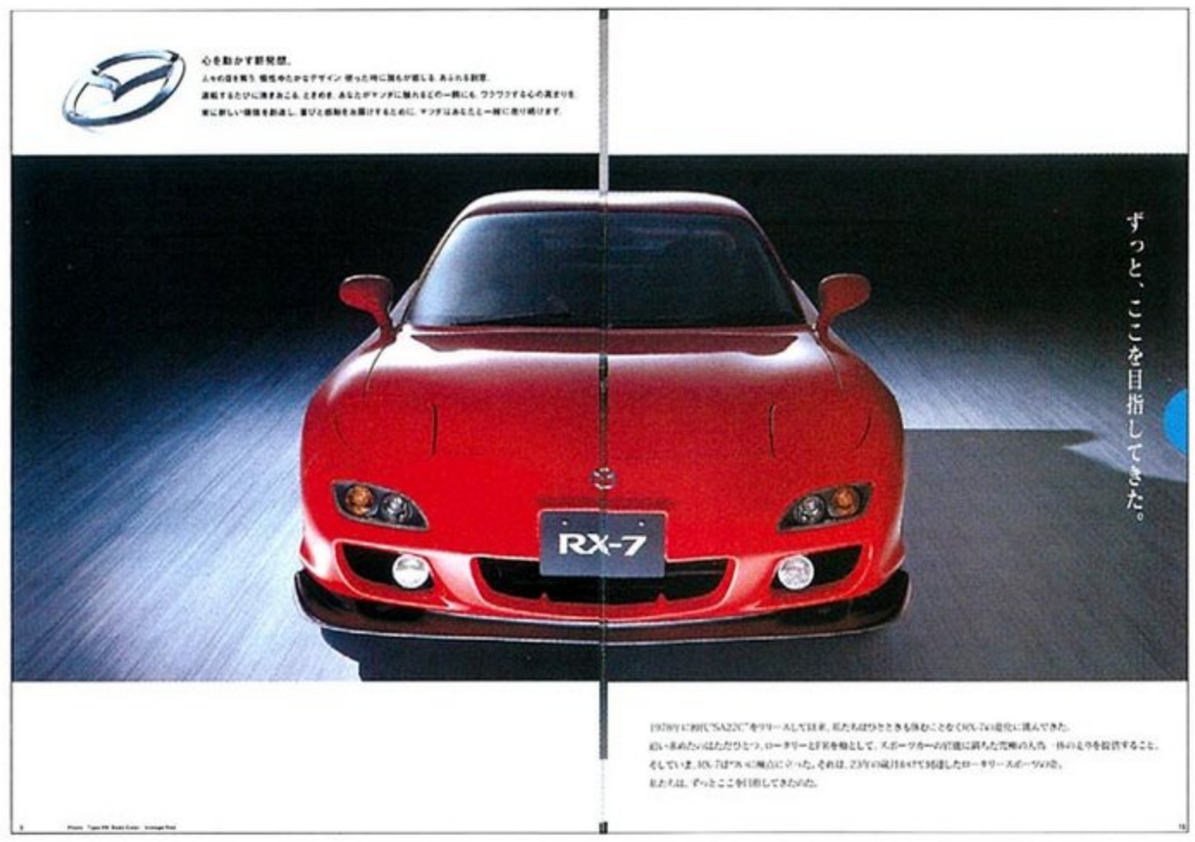
心を動かす新発想。
ずっと、ここを目指してきた。
RX-7

極点に到達したRX-7。ここには、私たちの夢と情熱と経験のすべてがある。
スポーツカーの官能は、時を超えて輝き続ける。
デザインド・バイ・ロータリー。
23年間、RX-7はサーキットで磨かれてきた。
RX-7
55
MAZDA787B

RX-7

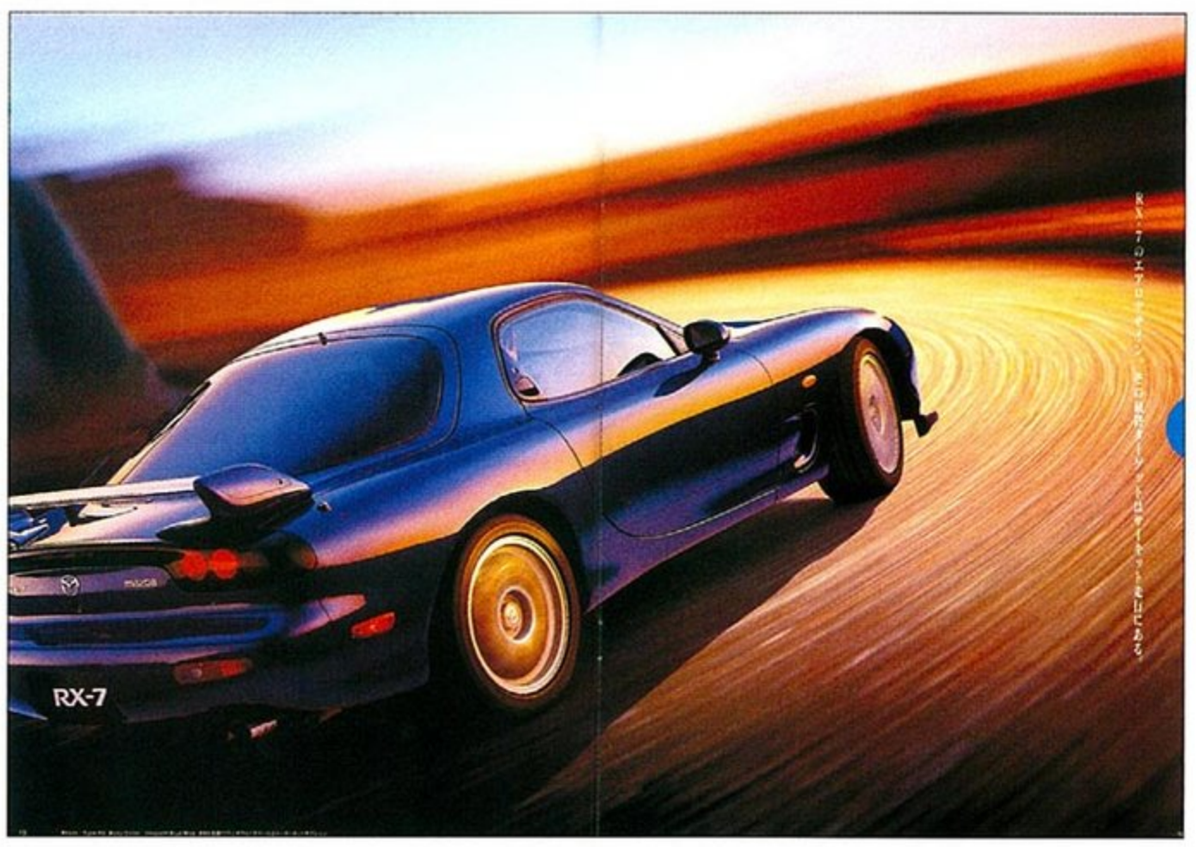
RX-7

VI

コクピットは、的確な操作を促し、
かつ官能に訴える
ものでなければならない。

ロータリーターボは、サーキットを走りきる性能を
前提としなければならない。
ENGINE

エンジンパワーは、ロスを生じず
路面を蹴る力に変換されなければならない。
DRIVE TRAIN

パワーウェイトレシオは、車体の減量を主体に
極小化されなければならない。
AVOKAGING

シャシーは、テクニカルサーキットでその速さを
証明しなければならない。
CHASSIS

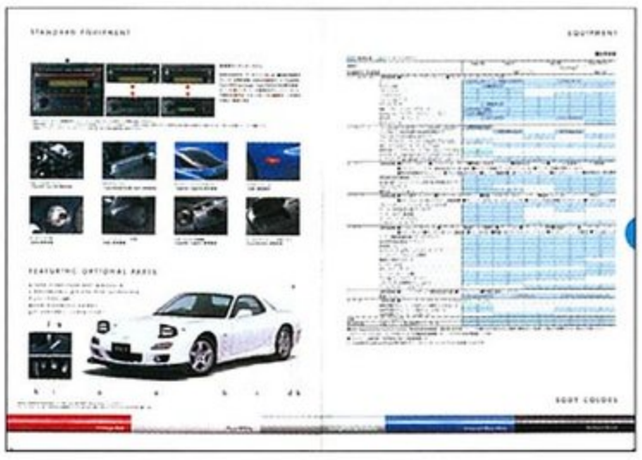

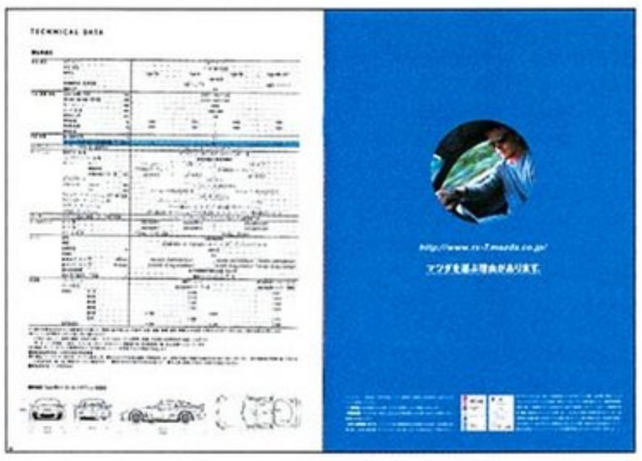

Type RS
Type R

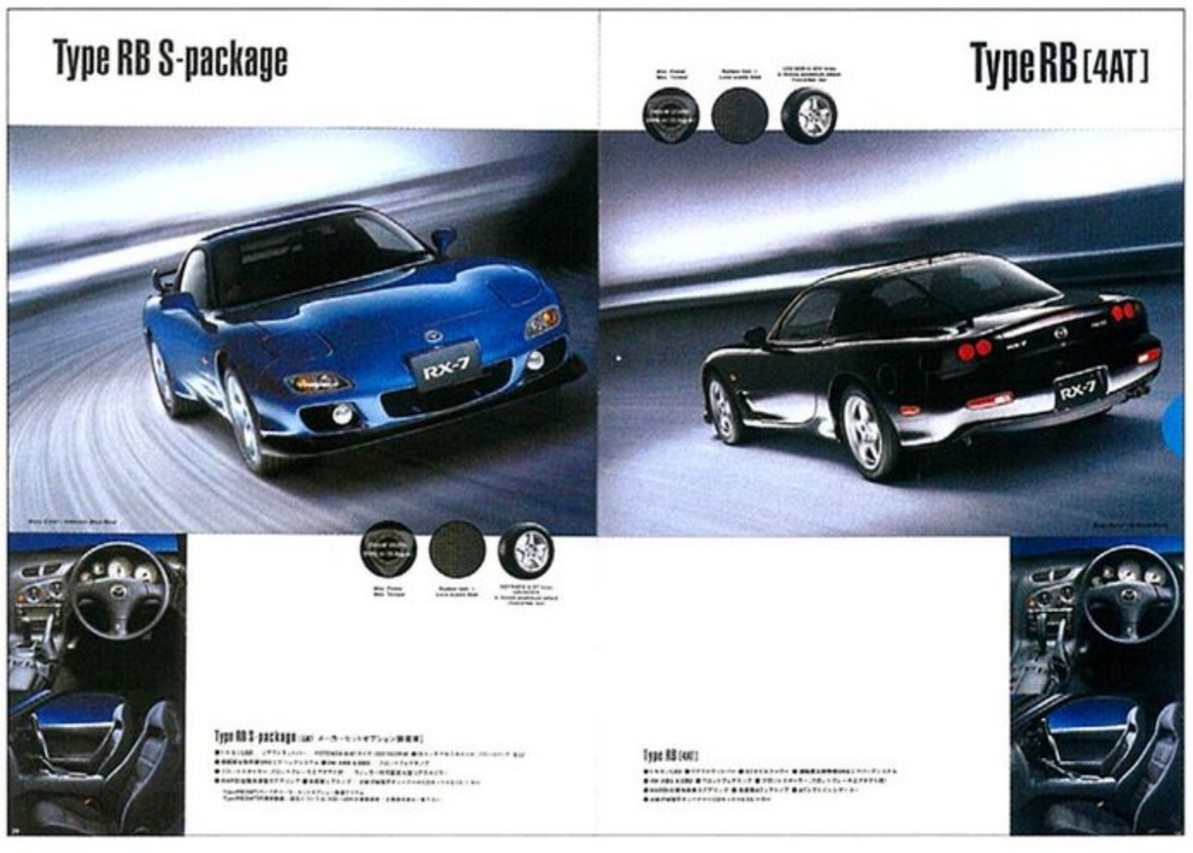
Type RB S-package
Type RB [4AT]

VI

II CATALOG

アンフィニRX-7 II型

1993年9月 発行
46ページ
280mm×280mm

２シーターモデルのタイプR－II追加とともに、グレードラインアップを一新。それにともないI型のカタログから打って変わり、表紙から動的なデザインを取り入れる。後半には、絵画を切り取ったような場面も。

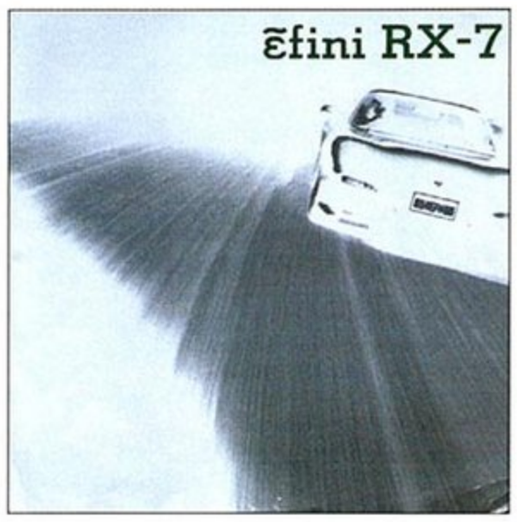

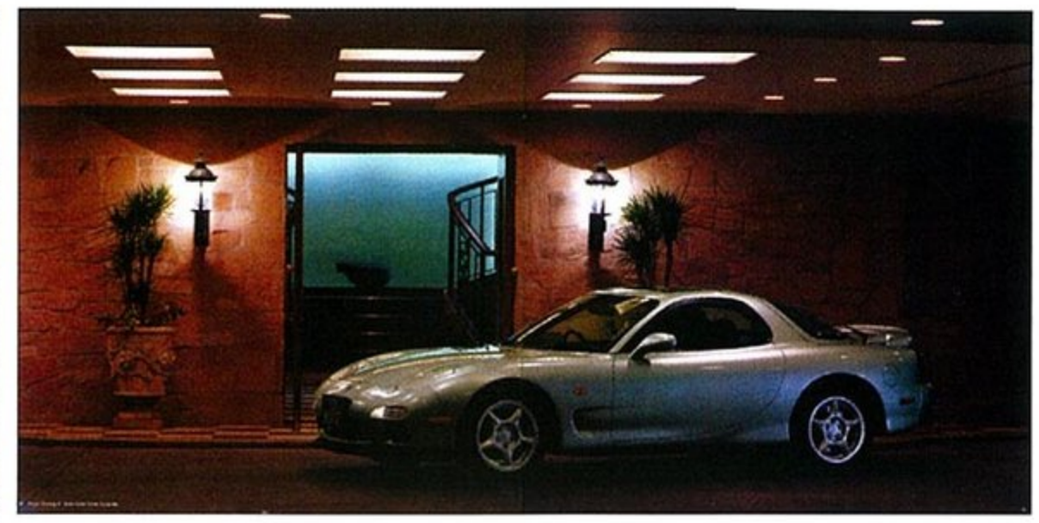

III CATALOG

アンフィニRX-7 III型

1995年3月 発行
34ページ
280mm×280mm

モノトーン調から写真を全面に使った表紙を初めて導入。95年モデルとして作られたこのカタログでは、レギュラーモデルになったタイプRZが登場し、表紙を飾るとともに4ページにわたって紹介されている。

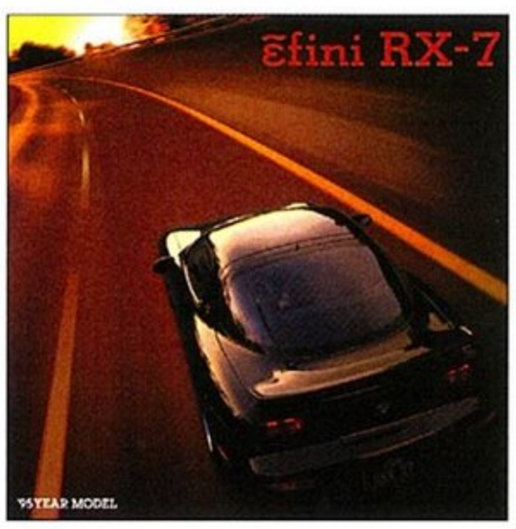

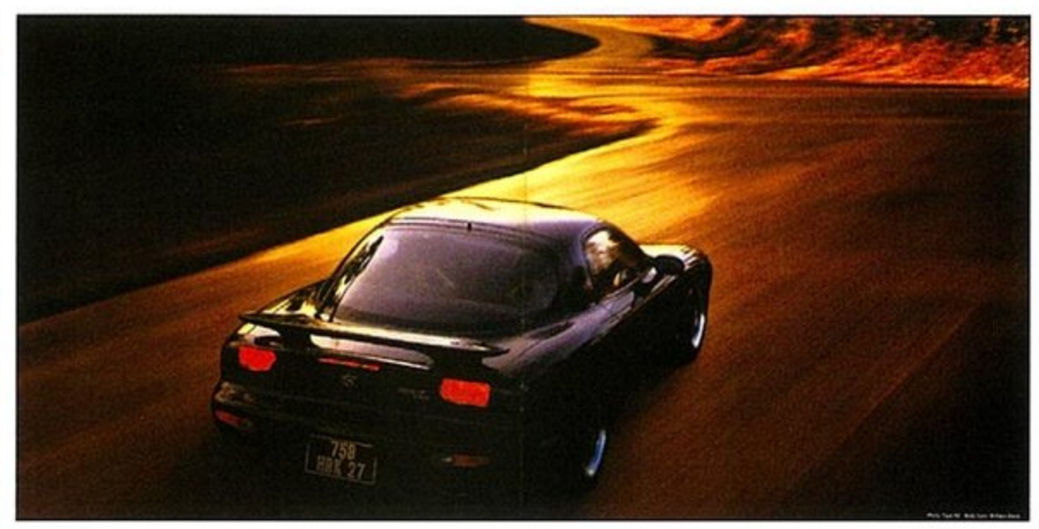

IV CATALOG

アンフィニRX-7 IV型

1995年12月 発行
34ページ
297mm×245mm

リヤに丸形３連ランプを採用し、より精悍さを増した後ろ姿からスタート。パワーアップしたエンジンや、RX-7が追求してきたこだわりのメカニズムについて詳細に語るページを織り込んできた。

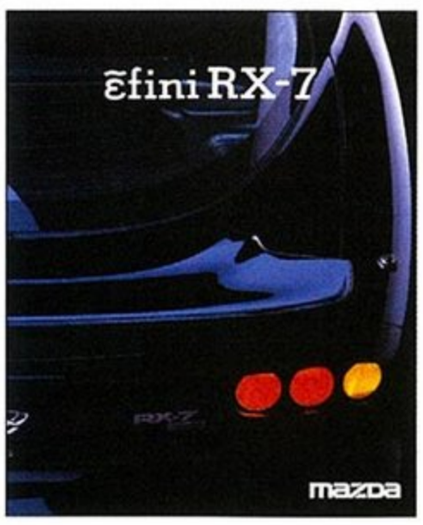

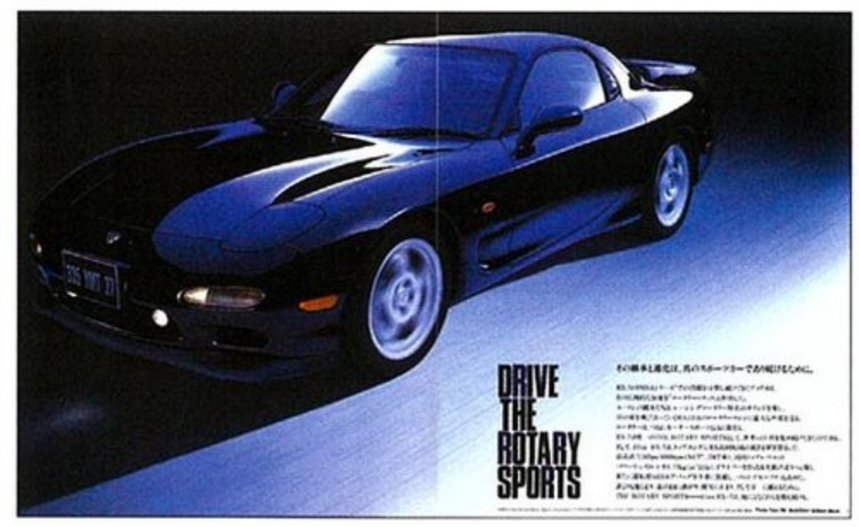

V CATALOG

マツダRX-7 V型

1998年12月 発行
34ページ
297mm×245mm

エクステリアを大きく変更し、エンブレムもマツダのものへチェンジしたことにあわせ、カタログデザインも一新。生まれ変わったRX-7を前面に押し出す。グレード紹介に走りの写真を使用する斬新さも新しい。

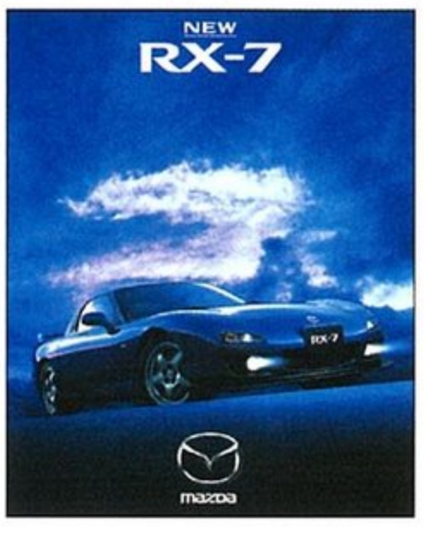

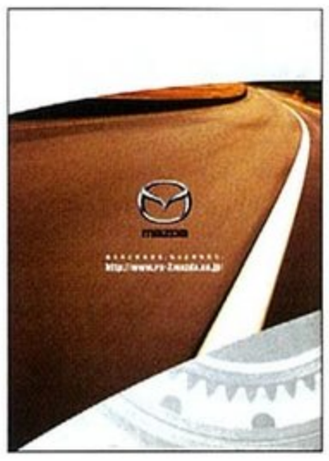

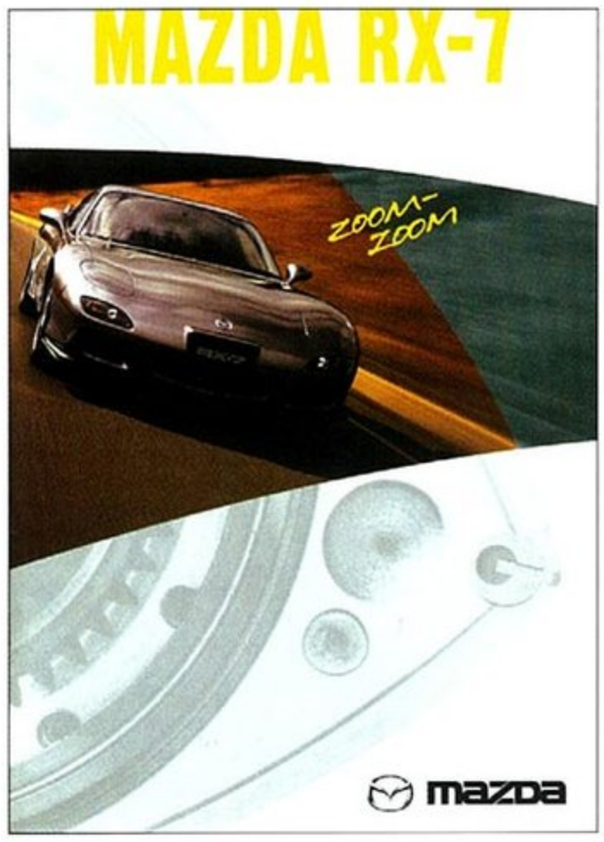

SPIRIT R CATALOG

特別仕様車 スピリットRシリーズ

2002年3月 発行
20ページ
297㎜×210㎜

3代目RX-7を締めくくったスピリットRは、限定車としても最後のモデルであったため、リミテッドモデルの全変遷を取り込んだ唯一のカタログとなっている。ただページ数は大幅に減少し、イメージ写真の多くが削減されてしまった。表紙にMAZDA RX-7、Zoom-Zoomの文字が入っているところも目新しい。限定モデルから標準モデルとなったタイプRバサーストを含む。

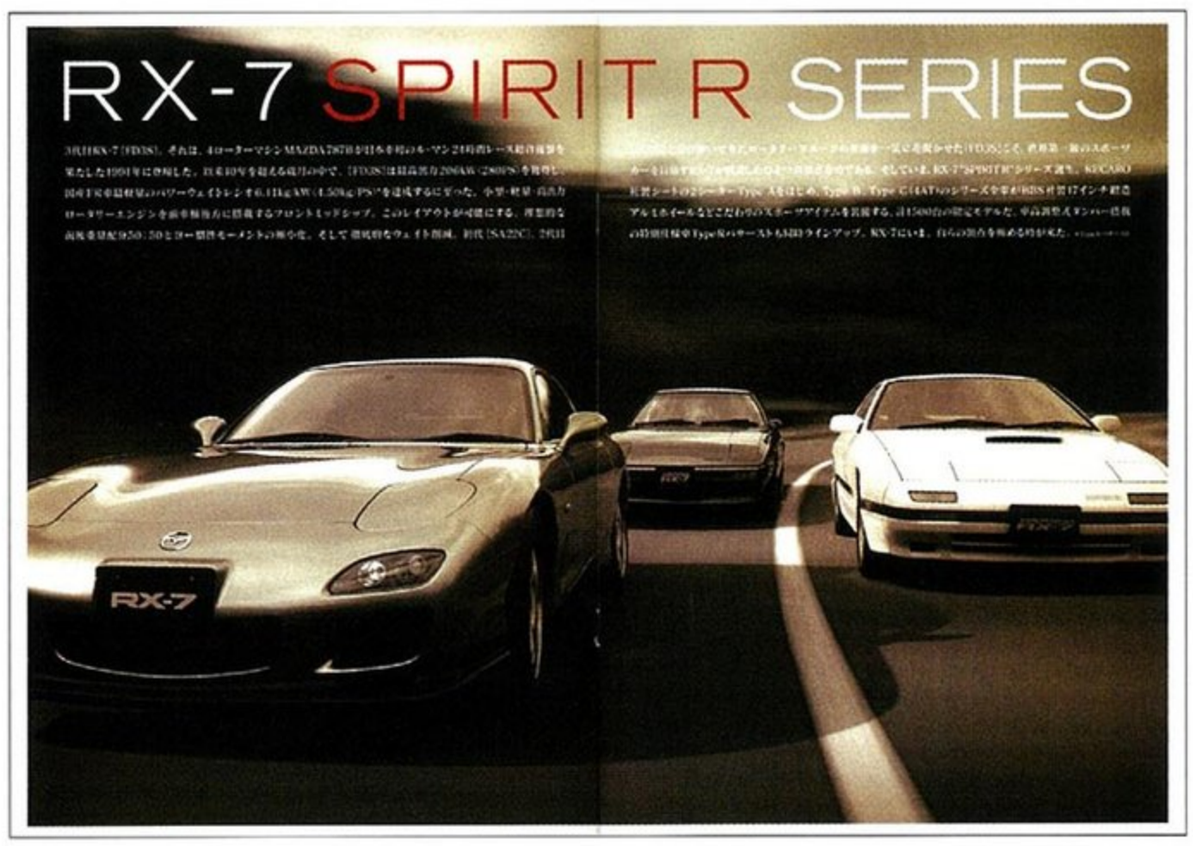

シャシーは、テクニカルサーキットでその速さを
証明しなければならない。

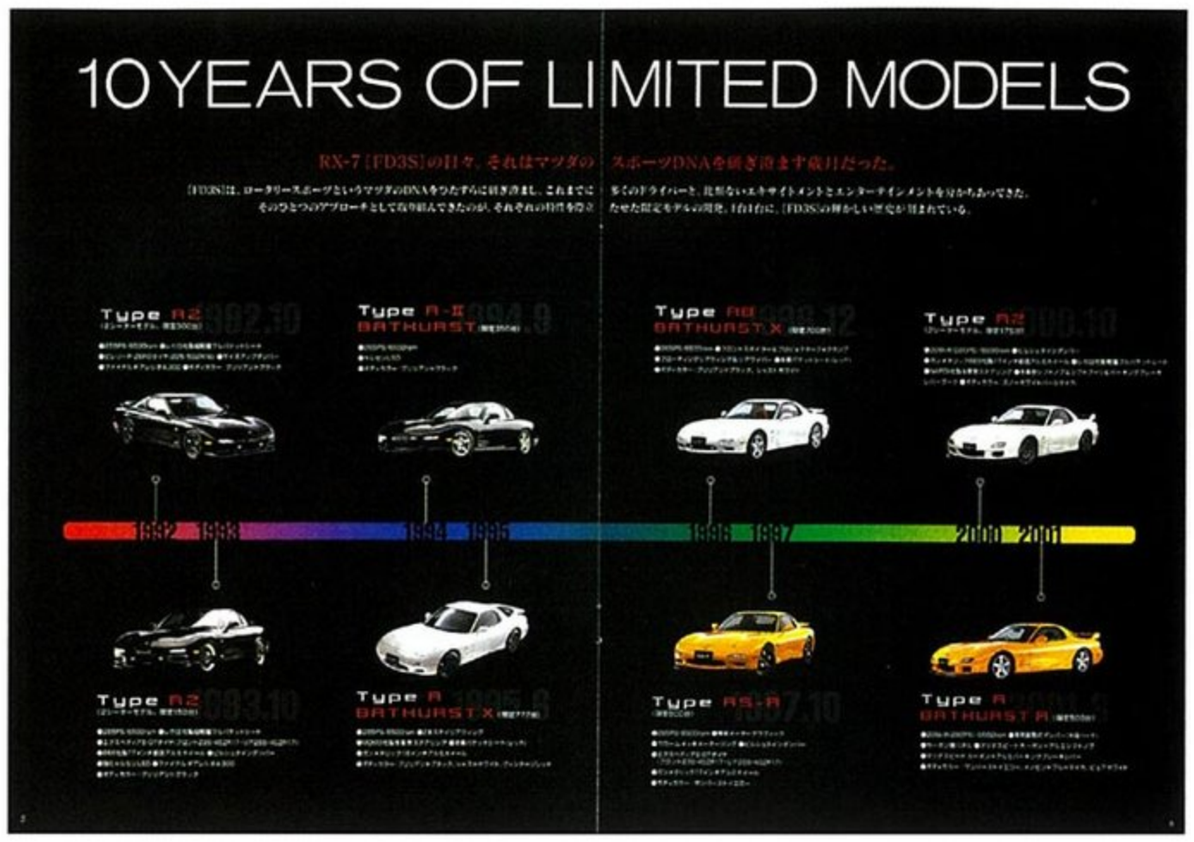
10YEARS OF LIMITED MODELS
RX-7 [FD3S]の日々、それはマツダの スポーツDNAを焼き直す歴日だった。
Type A2
Type A-II BATHURST
Type A8 BATHURST X
Type A2
Type A2
Type A BATHURST X
Type AS-A
Type A BATHURST A

Type A
Type B
Type A/SMT
Type B/SMT
599.8万円
599.8万円

Type C
BATHURST
Type C/MT
Type A BATHURST SMT
939.8万円
939.8万円

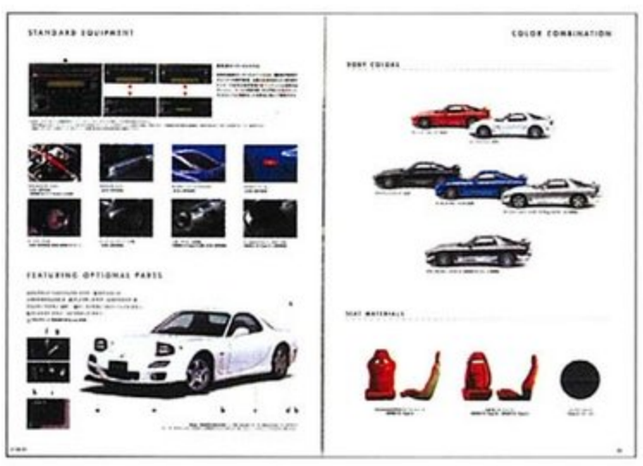
STANDARD EQUIPMENT
COLOR COMBINATION
FEATURING OPTIONAL PARTS

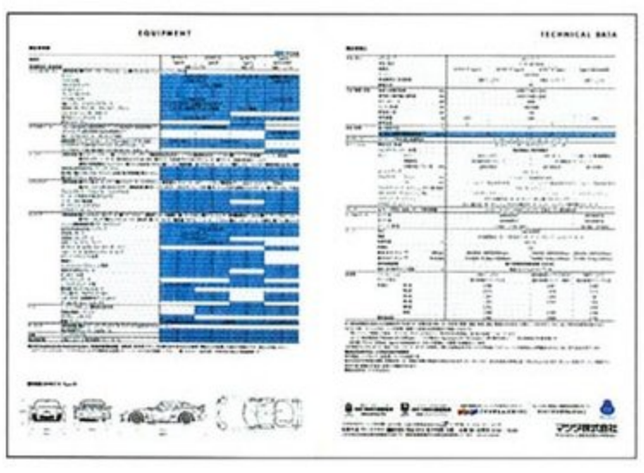
EQUIPMENT
TECHNICAL DATA

ロータリーターボは、サーキットを走りきる性能を
前提としなければならない。
ENGINE

エンジンパワーは、ロスを生じず
路面を蹴る力に変換されなければならない。
DRIVE TRAIN

SPIRIT R

MAZDA/Efini

RX-7 FD3S

ロータリー・4ドア4シータースポーツだけの歓び。

2003年4月、鮮烈にデビューしたMAZDA RX-8。「鮮烈」の理由は「両立」にありました。
走りの楽しさやスタイリングというスポーツカーとしての基本性能と、
快適性と実用性を兼ね備えた4ドア4シーターの高い次元での両立。
それを可能にしたMAZDA独自のロータリーエンジン技術。
そこには、このクルマだけがかなえられる歓びがありました。それから、5年。
新しいRX-8は、またひとつスポーツカーに新しい歓びをもたらしました。
追求したのは、生活の全てのシーンでのドライビングプレジャー。
高速域だけでなく、中低速域でも力強い加速感とドライバーとクルマが
一体となるようなドライビングフィールを体感できること。
そのために、新世代ロータリーエンジンRENESISを大幅に改良。
専用RECAROシート※の採用など、内外装にも大胆に手を加えました。
ほかのスポーツカーでは手に入れられないときめきを、あなたに。NEW RX-8誕生。
※ Type RSに専用装備

Type RS 6MT(FR) メーカー希望小売価格 315万円(消費税抜き価格:3,000,000円)

●大型エアロバンパー(フロント) ●サイドアンダースポイラー ●リアスポイラー
●ステアリング 本革巻(ブラック+赤ステッチ) ●シフトノブ 本革巻(ブラック+赤ステッチ)
●パーキングブレーキレバー本革巻(赤ステッチ) ●フロントシート RECARO社製バケットシート
●AM/FMラジオ/CDプレーヤー+4スピーカー ●ハードサスペンション(ビルシュタイン社製ダンパー)
●19インチアルミ鍛造ホイール(ガンメタ塗装) ●発泡ウレタン充填フロントサスクロスメンバー

●記載の価格はメーカー希望小売価格(消費税込)です。価格については販売会社が独自に定めておりますので、詳しくは各販売会社におたずねください。●税金(消費税除く)、保険料、登録等に伴う諸費用や各販売会社でセットする付属品の費用は別途申し受けます。●記載の価格にはパンク修理キット、タイヤ交換用工具が含まれています。●リサイクル料金が別途必要となります。※ロータリーエンジンはイメージ写真です。

Photo:Type RS Body Color:オーロラブルーマイカ

マツダアドバンテージローン【据置額設定型クレジット】実施中!
○一部取り扱っていない販売店がございます。○詳しくは販売店のカーライフアドバイザーにお問い合わせ下さい。○本プランは予告なく終了する場合がございます。

お求めは、マツダ店、マツダアンフィニ店へ マツダ(株)コールセンター
カタログのご請求、商品についてのお問い合わせ、ご相談は右記フリーダイヤルで受け付けております。 0120-386-919
受付時間:平日9:00〜17:00 土・日・祝日9:00〜12:00 13:00〜17:00

▶ www.rx-8.mazda.co.jp

●後席もシートベルト。チャイルドシートも忘れずに。 ●発進・加速はゆるやかに。エコドライブに心がけよう。

平成20年5月9日発行
発行人:三好正巳 編集人:坂井正治
発行所:株式会社ニューズ出版 〒141-8662 東京都品川区上大崎1-1-17 LSビル4F
広告:03-6408-4119 営業:03-6408-4111 編集:03-6408-4116